SWIFT

РЪКОВОДСТВО НА ПОТРЕБИТЕЛЯ

Дръжте винаги в автомобила.
Съдържа важна информация относно безопасност, управление и поддръжка.

SUZUKI

Това ръководство за употреба се отнася за модел SWIFT.

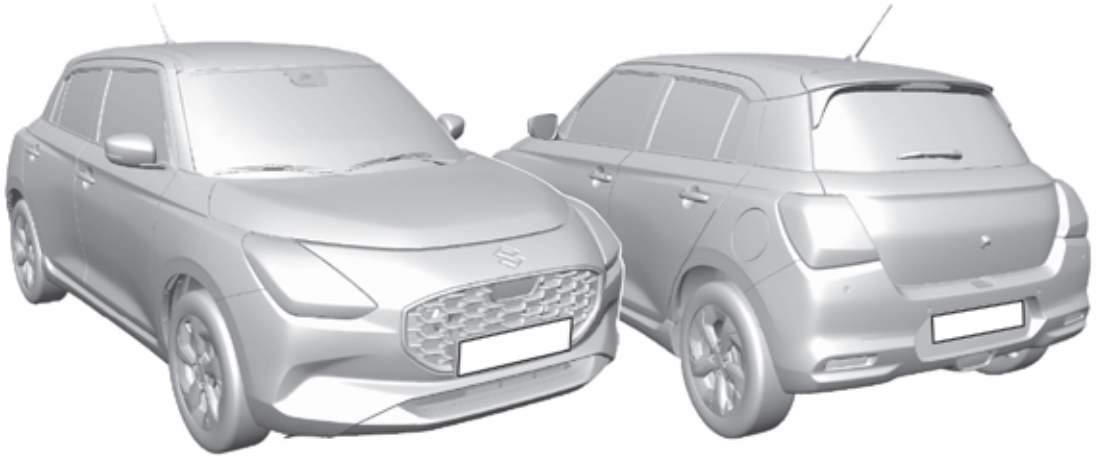

ЗАБЕЛЕЖКА: Моделът от илюстрацията е SWIFT.

Авторски права © **SUZUKI MOTOR CORPORATION** 2024 Всички права запазени.

Нито една част от настоящия документ не може да бъде възпроизвеждана или препращана под каквато и да е форма и с каквито и да е средства, електронно или механично, за каквито и да е цели, без изричното писмено разрешение на Suzuki Motor Corporation.

ПРЕДГОВОР

Настоящото ръководство трябва да се смята за неразделна част от автомобила и трябва да остане в превозното средство при неговата препродажба или прехвърлянето му на нов собственик или водач. Моля, прочетете внимателно настоящото ръководство, преди да започнете да използвате вашето ново SUZUKI, и преглеждайте ръководството от време на време. То съдържа важна информация относно безопасността, боравенето с автомобила и поддръжката му.

SUZUKI MOTOR CORPORATION

Цялата информация в ръководството се основава на последната информация за продукта, налична към момента на публикуването. Вследствие на подобрения или други промени, може да има несъответствия между информацията в настоящото ръководство и вашия автомобил. SUZUKI MOTOR CORPORATION си запазва правото да извършва производствени промени по всяко време без предупреждение и без това да води до някакви задължения за извършване на същите или на подобни промени на вече произведени или продадени автомобили.

Този автомобил може да не отговаря на стандарти или разпоредби, които са в сила в други държави. Преди да регистрирате превозното средство в друга държава, проверете всички приложими закони и извършете необходимите модификации.

ВАЖНО

⚠ ПРЕДУПРЕЖДЕНИЕ /
⚠ ВНИМАНИЕ /ЗАБЕЛЕЖКА /
БЕЛЕЖКА

Прочетете това ръководство и следвайте внимателно инструкциите, посочени в него. С цел да се наблегне на специална информация, се използва символа ⚠ и думите **ПРЕДУПРЕЖДЕНИЕ**, **ВНИМАНИЕ**, *ЗАБЕЛЕЖКА* и *БЕЛЕЖКА*, които имат специално значение. Обърнете особено внимание на съобщенията, подчертани с тези сигнални думи:

⚠ ПРЕДУПРЕЖДЕНИЕ
Посочва евентуална опасност, която може да доведе до смърт или сериозно нараняване.

⚠ ВНИМАНИЕ
Посочва евентуална опасност, която може да доведе до леко или средно нараняване.

ЗАБЕЛЕЖКА
Посочва евентуална опасност, която може да доведе до повреда на автомобила.

БЕЛЕЖКА:
Дава специална информация с цел улесняване на поддръжката или разясняване на инструкциите.

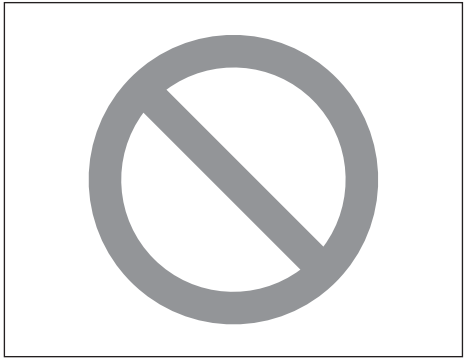

75F135

Символът с кръг с пресичаща го наклонена черта означава „Не правете това“ или „Не позволявайте това да се случи“.

ПРЕДУПРЕЖДЕНИЕ ОТНОСНО МОДИФИКАЦИИ

⚠ ПРЕДУПРЕЖДЕНИЕ

Не модифицирайте автомобила. Модификациите могат да повлияят неблагоприятно върху сигурността, поведението на пътя, динамичните характеристики или издръжливостта и могат да доведат до нарушаване на нормативни разпоредби. Освен това появата на повреди или влошаването на динамичните характеристики в резултат на модификации, може да не бъдат покрити от гаранцията.

ЗАБЕЛЕЖКА

Неправилното инсталиране на мобилно комуникационно оборудване, като клетъчни телефони, CB радиа (цивилни радиочестоти) или други безжични предаватели, може да причини електронни смущения в системата за запалване на превозното средство, които да доведат до проблеми със системата за запалване на превозното средство или с другите електрически системи в него. Потърсете съвет от вашия дилър на SUZUKI или от квалифициран сервизен техник.

ЗАБЕЛЕЖКА

Диагностичният конектор на Вашия автомобил служи само като специален диагностичен инструмент за извършването на проверки и сервизно обслужване. Свързването на друг инструмент или устройство може да доведе до смущения в работата на електронните компоненти и това може да предизвика изтощаване на акумулаторната батерия.

ВЪВЕДЕНИЕ

Благодарим Ви, че избрахте SUZUKI и ви приветстваме към нашето растящо семейство. Вашият избор е мъдър; автомобилите на SUZUKI са високостойностни продукти, които ще Ви осигурят дълги години удоволствие от шофирането.

Това ръководство за употреба е създадено, за да Ви осигури безопасно, приятно и безпроблемно изживяване с вашето SUZUKI. С негова помощ ще научите как работи превозното средство, какви са неговите функции за безопасност и какви са изискванията при поддръжка. Моля, прочетете ръководството внимателно, преди да започнете да използвате вашия автомобил. Оставете ръководството в жабката на автомобила за бъдещи справки с него.

В случай, че препродадете превозното средство, моля, оставете ръководството в него за следващия собственик.

Освен ръководството за употреба, другите брошури, доставени ви заедно с вашето SUZUKI, обясняват гаранционните условия на превозното средство. Препоръчваме Ви да ги прочетете, за да се запознаете с тази важна информация.

Когато планирате редовната поддръжка на вашето SUZUKI, Ви препоръчваме да посетите вашия локален дилър на SUZUKI. Неговите обучени техници ще Ви предоставят възможно най-добро техническо обслужване и ще използват само оригинални резервни части и аксесоари на SUZUKI.

БЕЛЕЖКА:
- *„Дилър на SUZUKI" означава оторизиран дилър на SUZUKI и оторизиран сервизен център на SUZUKI.*
- *Илюстрациите в настоящото ръководство представят примерен типичен модел, който може да се различава от вашия автомобил.*

ПРЕПОРЪКИ, СВЪРЗАНИ С УПОТРЕБАТА НА ОРИГИНАЛНИ РЕЗЕРВНИ ЧАСТИ И АКСЕСОАРИ НА SUZUKI

SUZUKI Ви препоръчва горещо да използвате оригинални резервни части и аксесоари на SUZUKI. Оригиналните резервни части и аксесоари на SUZUKI са произведени в съответствие с най-високите стандарти за качество и динамични характеристики и са предназначени да отговорят на точните спецификации на вашия автомобил.

В момента на пазара има широко разнообразие от резервни части и аксесоари за превозните средства SUZUKI, които не са оригинални. Употребата на такива части и аксесоари може да се отрази върху динамичните характеристики на превозното средство и да намали неговия полезен живот. Ето защо монтирането на резервни части и аксесоари върху вашето SUZUKI, които не са оригинални, не се покрива от гаранцията.

Резервни части и аксесоари за SUZUKI, които не са оригинални
Някои от частите и аксесоарите трябва да бъдат одобрени от определени органи във вашата страна. Някои от частите и аксесоарите се продават като одобрени от SUZUKI резервни части и аксесоари. Някои оригинални части и аксесоари на SUZUKI се продават като употребявани. Тези части и аксесоари не са оригинални части на SUZUKI и тяхната употреба не се покрива от гаранцията.

Повторна употреба на оригинални части и аксесоари на SUZUKI
Изрично се забранява препродажбата и повторната употреба на следните елементи, които могат да доведат до рискове, свързани с безопасността на ползвателите:

- Компоненти на въздушната възглавници и други пиротехнически елементи, включително и техни компоненти (например, възглавница, устройства за управление и датчици).
- Предпазни колани, включително и техни компоненти (например ремъци, катарами и устройства за прибиране).

Въздушната възглавница и обтегачът на предпазния колан съдържат експлозивни химикали. Тези компоненти трябва да бъдат свалени и депонирани по подходящ начин от оторизиран от SUZUKI сервиз или площадка за складиране на метални отпадъци, за да се избегне случайна експлозия преди да бъдат унищожени.

Записване на данни за превозното средство

Има определени компоненти по Вашия автомобил („превозното средство“), които включват модули или памет за съхранение на данни, които съхраняват временно или постоянно посочените по-долу технически данни. Тези данни са само технически и служат за (i) идентифициране и коригиране на грешки, възникнали по превозното средство и/или (ii) оптимизиране на функции на превозното средство.

Записани данни

- Статус на автомобила като обороти на двигателя и др.
- Състояние на автомобила – напр. скорост, изминато разстояние, среден разход, средна скорост, време на движение, разход на гориво, спестено от работа на празен ход гориво, общо време за спиране на двигателя вместо работа на празен ход и др.
- Състояние на трансмисията като избрана предавка
- Условия на експлоатация – положение на педала на газта, на спирачния педал, ъгъл на волана, положение на скоростния лост и др.
- Информация за неизправности на различни компютърни системи
- Информация за работата на въздушните възглавници (данните ще бъдат записани в EDR – Event Data Recorder)
- Работни условия на асистиращите системи
- Изображения от предната камера (DSBS II)

БЕЛЕЖКА:

- *Данните не могат да бъдат използвани за установяване движенията на автомобила.*
- *Данните, които се съхраняват в модулите или в паметите, се различават в зависимост от нивото на оборудване, модела на автомобила и дестинациите.*
- *При всички положения, няма да бъдат записвани разговори или шумове/звуци.*
- *В някои ситуации данните могат и да не бъдат записани.*
- *Функцията за записване на изображения от предната камера (DSBS II) може да бъде деактивирана в зависимост от конкретната държава или регион. Консултирайте се с оторизиран дилър на SUZUKI или с квалифициран сервиз за подробности. (Ако настройката е да не записва образ, докато системата работи, няма да бъдат записани данни.)*

Ако тези технически данни са комбинирани с друга информация (например, доклад от ПТП или свидетелски показания, повреда по автомобила и т.н.), може да се случи така, че данните да идентифицират конкретно лице.

(За страни от ЕС)
Страни, които могат да разчитат техническите данни с помощта на специални диагностични устройства („Страните“):
- Оторизирани дистрибутори, дилъри и сервизни центрове на превозни средства с марката SUZUKI, както и независими сервизни центрове.
- Производител на превозни средства с марката SUZUKI (например, SUZUKI MOTOR CORPORATION (“SUZUKI”), Magyar Suzuki Corporation Ltd.)
- Доставчици на части, компоненти и аксесоари за превозни средства с марката SUZUKI („Доставчиците“)

(За страни от ЕС)
Употреба на данни („Употребата на данни“)
SUZUKI и страните могат да използват записаните данни в модулите и паметите във връзка с анализ на причините за ПТП, диагностика, проучване и последващо развитие на автомобилите, подобрения в качеството и т.н.

След като дадена грешка бъде отстранена, данните, свързани с тази грешка, като цяло се изтриват от модула или паметта за съхранение на грешки, като определени грешки се презаписват или запаметяват.

(За страни от ЕС)
Условия, при които SUZUKI и Страните могат да оповестяват или предоставят част от Записаните данни на трети лица
SUZUKI и Страните могат да оповестяват или предоставят част от Записаните данни на трети лица при следните условия:
- При получено съгласие от страна на собственика/ползвателя на Превозното средство или от страна на лизингополучателя на Превозното средство (когато става въпрос за лизинг).
- Когато тези данни са поискани официално от полицията, от прокурор, съд или някой друг орган.
- Тази информация се предоставя на проучвателни институти във връзка със статистически проучвания, след обработката ѝ по начин, по който собственикът/ползвателят на Превозното средство да не може да бъде установен.
- Тези данни могат да бъдат използвани от SUZUKI или от Страните, или от техните директори, длъжностни лица или служители, за целите, записани в „Употреба на данните“.
- Тези данни могат да бъдат използвани от SUZUKI или от Страните в съдебни процеси.
- Данните могат да бъдат използвани във всички други случаи, позволени от приложимите закони и разпоредби.

При необходимост можете да получите повече информация от всяка от Страните, която се явява различна от Доставчиците.

Триене на данни
Данните, упоменати в „Записани данни“, могат да бъдат изтрити от оторизиран дилър на SUZUKI или от квалифициран сервиз – с изключение на данните, необходими за обслужване на автомобила или за изпълнение на регулациите.
SUZUKI няма да носи отговорност за „изтичане“ на данни, упоменати в „Записани данни“ поради неизтриване на данните при предаване на автомобила за скрап или продажба. Моля, обърнете се към оторизиран дилър или квалифициран сервиз на SUZUKI за триене на тези данни по ваше усмотрение.

Event Data Recorder (EDR) или SRS въздушна възглавница
Съкращението EDR идва от Event Data Recorder.
Данните ще бъдат записани при настъпване на ПТП – например при задействане на въздушна възглавница. Вижте „Какво е система с въздушни възглавници SRS?“ (стр.2-50).

Обработка на данните от Suzuki Connect
Когато използвате Suzuki Connect, информацията за местоположението на вашия автомобил и информацията за самия автомобил ще бъде запазена в комуникационното оборудване на автомобила, за да бъде осигурена възможност за предоставяне на услугата. За повече подробности вижте Общите условия на услугата Suzuki Connect.
Когато автомобилът бъде предаден за скрап или продаден, трябва сами да отмените Suzuki Connect. Чрез отмяна на Suzuki Connect вашата лична информация, съхранена в комуникационното оборудване на автомобила, ще бъде изтрита. За подробности вижте ръководството за експлоатация на Suzuki Connect.
- Suzuki няма да носи отговорност за „изтичане“ на ваша лична информация, причинено от липсата на отмяна на Suzuki Connect.

eCall
Функции, добавени на база на договора с клиента, могат да предават определени данни за клиента (напр. местоположение на автомобила в спешни ситуации) от автомобила на полицията или към съответното лице, отговорно за действие при спешни случаи или реакция при ПТП.

РЪКОВОДСТВО ЗА ОБСЛУЖВАНЕ

1. Капак на двигателя (СТР.7-4)
2. Охладителна течност (СТР.9-25)
3. Течност за чистачки (СТР.9-54)
4. Масломерна щека (СТР.9-23)
5. Акумулатор (СТР.9-38)
6. Масломерна щека за CVT (СТР.9-29)
7. Гориво (СТР.7-1)
8. Налягане в гумите (вижте етикета за гумите на врата на водача)
9. Инструменти за смяна на гума (в зависимост от оборудването) (СТР.10-21)
10. Авариен комплект за гуми (в зависимост от оборудването) (СТР.10-27)

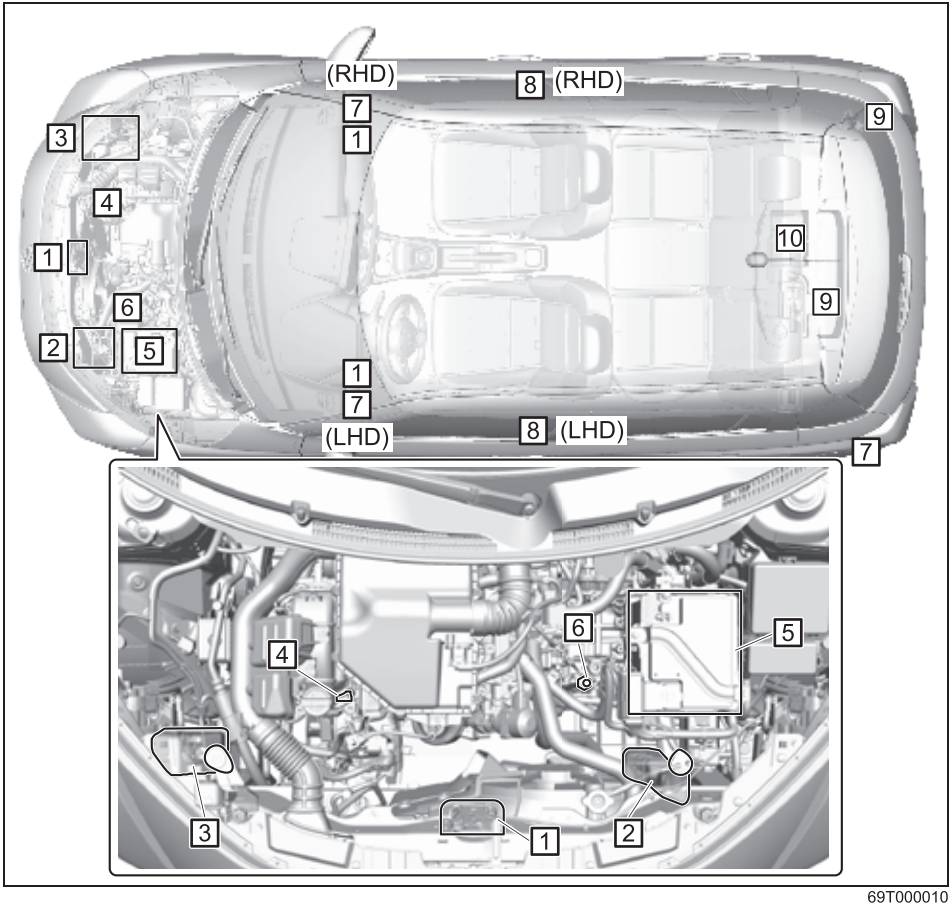

69T000010

СЪДЪРЖАНИЕ

КРАТКО РЪКОВОДСТВО	1
ЗА БЕЗОПАСНО ШОФИРАНЕ	2
ПРЕДИ ШОФИРАНЕ	3
АРМАТУРНО ТАБЛО	4
РАБОТА С ВАШИЯ АВТОМОБИЛ	5
НАСОКИ ПРИ УПРАВЛЕНИЕ НА ПРЕВОЗНОТО СРЕДСТВО	6
ДРУГИ МЕХАНИЗМИ ЗА УПРАВЛЕНИЕ И ОБОРУДВАНЕ	7
ТОВАРЕНЕ И ТЕГЛЕНЕ НА АВТОМОБИЛА	8
ПРОВЕРКА И ПОДДРЪЖКА	9
АВАРИЙНО ОБСЛУЖВАНЕ	10
ГРИЖА ЗА ВЪНШНИЯ ВИД	11
СПЕЦИФИКАЦИИ	12
ДОПЪЛНИТЕЛНА ИНФОРМАЦИЯ	13
ИНДЕКС	14

ЗАПИСКИ

КРАТКО РЪКОВОДСТВО

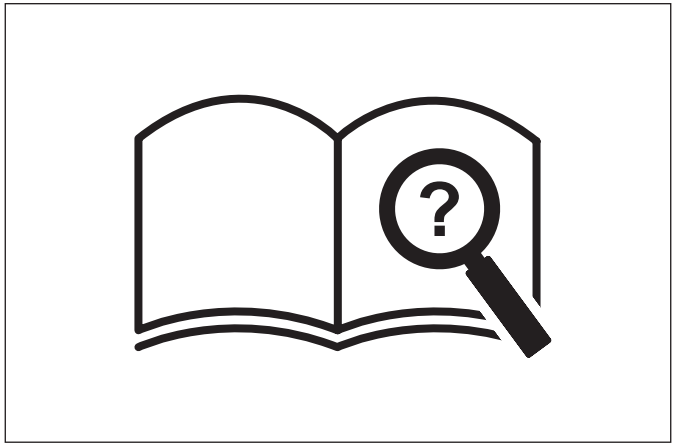

59RN00020

Илюстрирано съдържание 1-1
Предупредителни лампи и индикации 1-9
Предупредителен зумер..... **1-18**
Често задавани въпроси 1-29

Илюстрирано съдържание

Екстериор

1. Ключалки на вратите (СТР.3-2)
2. Мигач на странично огледало (в зависимост от оборудването) (СТР.9-44)
3. Странично огледало (СТР.2-10)
4. Мигач на калника (в зависимост от оборудването) (СТР.9-47)
5. Предна камера (DSBS II) (СТР.5-61)
6. Чистачки за предното стъкло (СТР. 3-28, 9-51)
7. Капак на двигателя (СТР. 7-4)
8. Капачка на гърловината за резервоара (СТР. 7-1)
9. Чистачка за задното стъкло (СТР. 3-28, 9-51)
10. Радио антена (СТР.7-32)
11. Трета стоп светлина (СТР.9-47)
12. Камера за заден ход (СТР.5-45)
13. Заден капак (СТР.3-6)
14. Габарит и дневна светлина (D.R.L.) (СТР. 3-24, 9-45)
15. Фарове (СТР. 3-21, 9-44)
16. Преден радар (DSBS II) (СТР.5-61)
17. Предно ухо за теглене (СТР.10-3)
18. Капак на ухото за теглене (СТР.10-3)
19. Светлини при движение на заден ход (СТР.9-47)
20. Стоп светлина (СТР. 9-47)
21. Задни светлини (СТР. 9-47)
22. Заден мигач (СТР. 3-26, 9-47)
23. Сензор за паркиране (СТР. 5-136)
24. Задна светлина за мъгла (СТР. 3-25, 9-49)
25. Светлина за регистрационната табела (СТР. 3-21, 9-49)

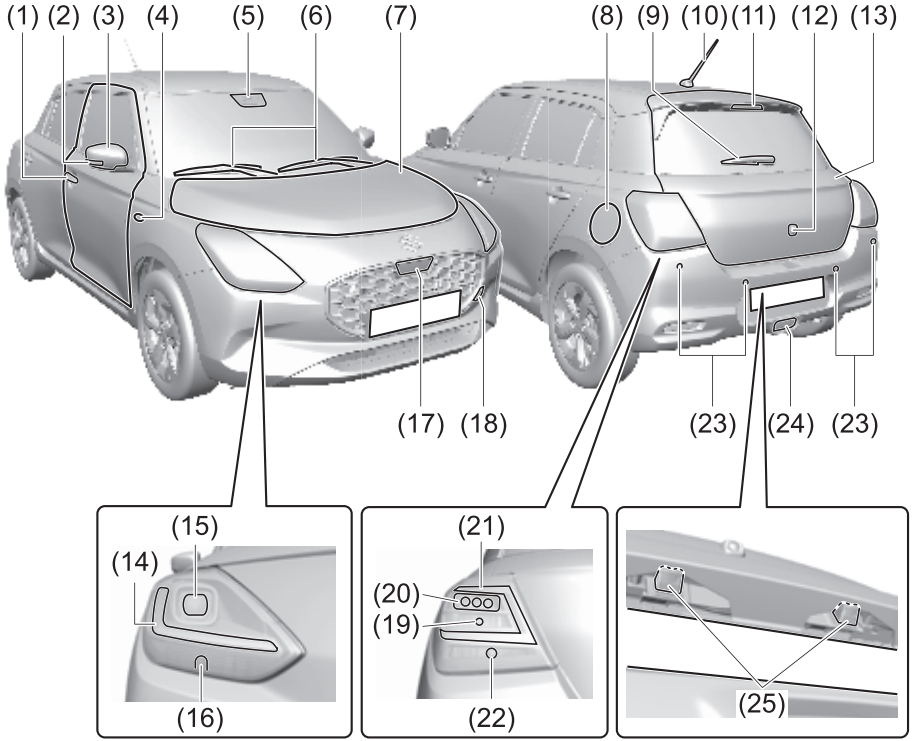

69T010010

Интериор, отстрани

1. Предна камера (DSBS II) (СТР.5-61)
2. Преден плафон (СТР. 7-7, 9-50)
3. Сенник (СТР. 7-6)
4. Микрофон за хендсфри системата (в зависимост от оборудването)(СТР.7-34)/Микрофон на eCall (в зависимост от оборудването) (СТР.10-7)
5. SOS бутон (СТР.10-7)
6. Огледало в сенника (в зависимост от оборудването) (СТР.7-7)
7. Предупредителен етикет за предната въздушна възглавница за пасажера (СТР. 2-54) *1, *2
8. Предпазен колан (СТР. 2-19)
9. Странична въздушна възглавница тип „завеса“ (СТР. 2-51)
10. Вътрешно огледало за обратно виждане (СТР. 2-9)
11. Предна седалка (СТР. 2-5)
12. Странична въздушна възглавница (СТР. 2-51)

*1: Задължително прочетете подробната информация на съответната страница преди употреба на детско столче.

*2: НИКОГА не използвайте насочено назад детско столче върху седалка, защитена с АКТИВНА ВЪЗДУШНА ВЪЗГЛАВНИЦА пред нея, защото можете да се стигне до СМЪРТ или ТЕЖКА ТРАВМА на ДЕТЕТО.

72M00150

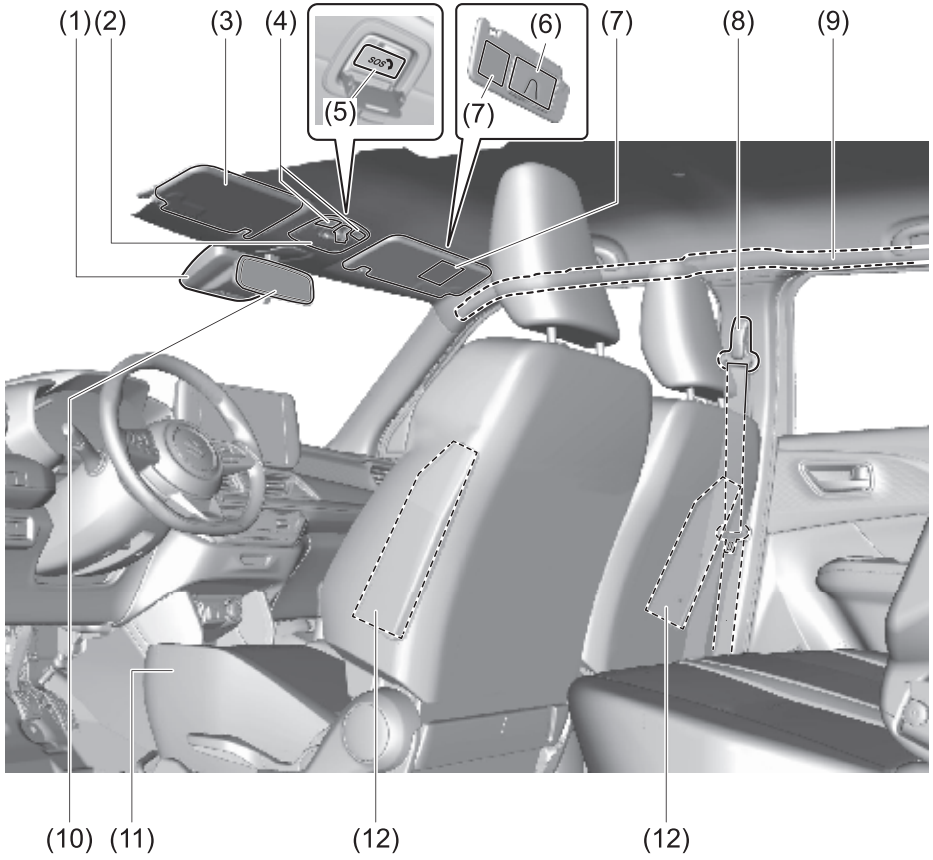

69T010020

Интериор, отзад

1. Дръжка (СТР. 7-13)
2. Предпазни колани (СТР. 2-19)
3. Кука за пазарски торби (СТР. 7-15)
4. Осветление за багажното отделение (СТР. 7-7, 9-50)
5. Задна седалка (СТР. 2-11)

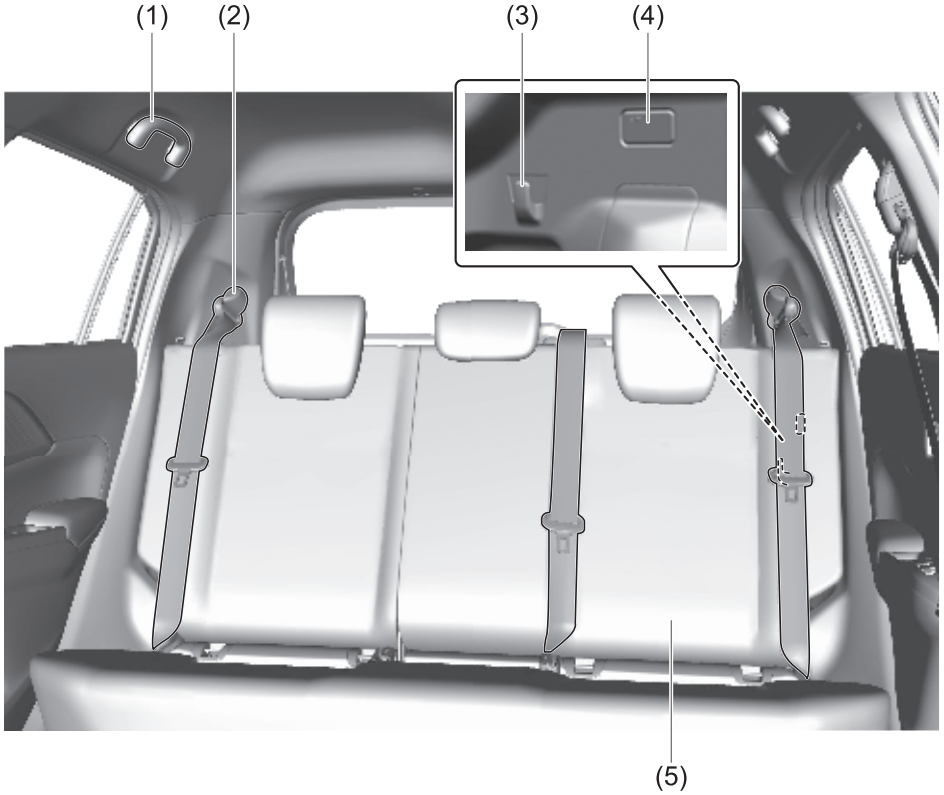

69T010030

Интериор, отпред

1. Предна въздушна възглавница за водача (СТР. 2-50)
2. Арматурно табло (СТР. 4-1)
3. Отоплителна и климатична система (СТР. 7-17)
4. Предна въздушна възглавница
5. Жабка (СТР. 7-13)
6. Лост за отваряне на капачката за зареждане с гориво (СТР. 7-1)
7. Дръжка за освобождаване на капака на двигателя (СТР. 7-4)
8. Бутони за управление на електрическите стъкла (СТР. 3-17)
9. Бутон за заключване на прозорците (СТР. 3-19)
10. Превключватели за управление на електрическите огледала (СТР. 2-10)
11. Бутон за заключване на вратите (СТР. 3-4)
12. Бутон за отопление на предните седалки (в зависимост от оборудването) (СТР. 2-8)
13. Паркинг спирачка (СТР. 5-34)
14. Скоростен лост (СТР. 5-38)
15. Бутон за деактивиране на въздушната възглавница (в зависимост от оборудването) (СТР. 2-52)

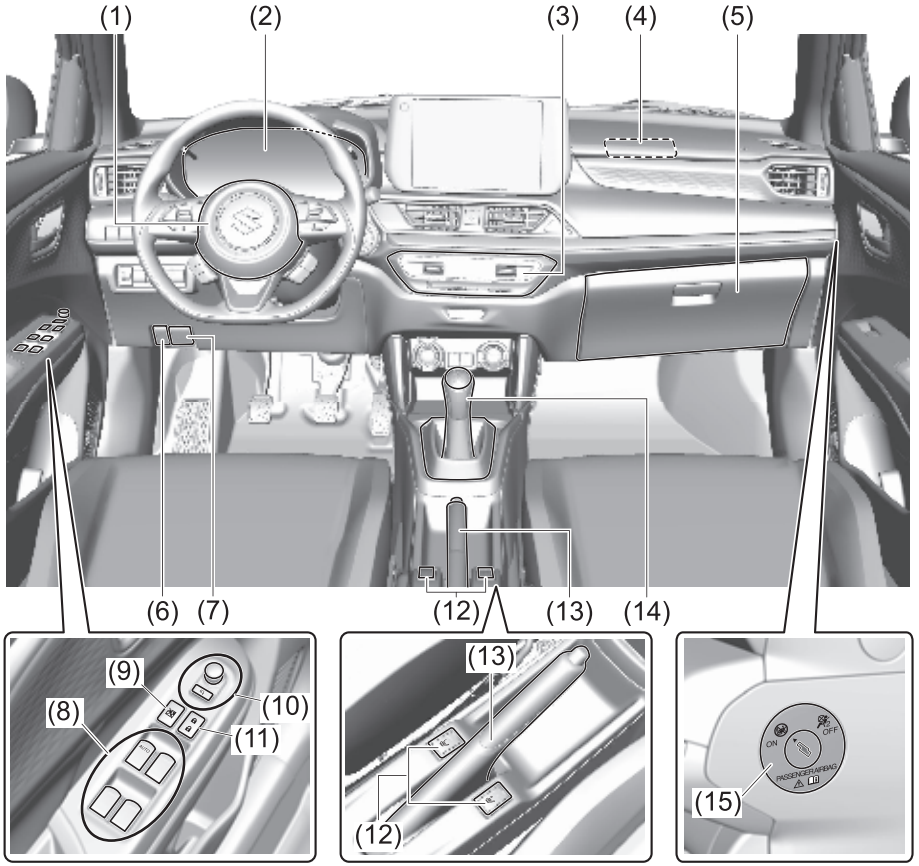

69T010040

Арматурно табло 1

1. Лост за управление на светлините (СТР. 3-21) /Лост за управление на мигачите (СТР. 3-26)
2. „Перо“ за превключване (СТР. 5-41)
3. Контролери за управление на аудио системата (СТР. 7-33)
4. Превключватели за адаптивния круиз контрол (СТР. 5-103, 5-114) / превключватели за ограничителя на скоростта (СТР. 5-55)
5. Лост за пръскачките и чистачките за предно стъкло (СТР. 3-28) / Превключвател за чистачката и пръскалката за задното стъкло (СТР. 3-30)
6. Камера на системата за следене на водача (СТР. 5-141)
7. Превключвател за аварийните светлини (СТР. 3-27)
8. LED на системата за следене на водача (СТР. 5-141)
9. Бутони за управление на аудиосистемата от волана (СТР. 7-33)
10. Лост за заключване реглажа на волана (СТР. 2-9)
11. Превключвател на системата за следене на лентата (СТР. 5-87)
12. USB извод за зареждане (в зависимост от оборудването) (СТР. 7-14)
13. USB вход (СТР. 7-14)
14. Извод за аксесоари (стр.7-9)

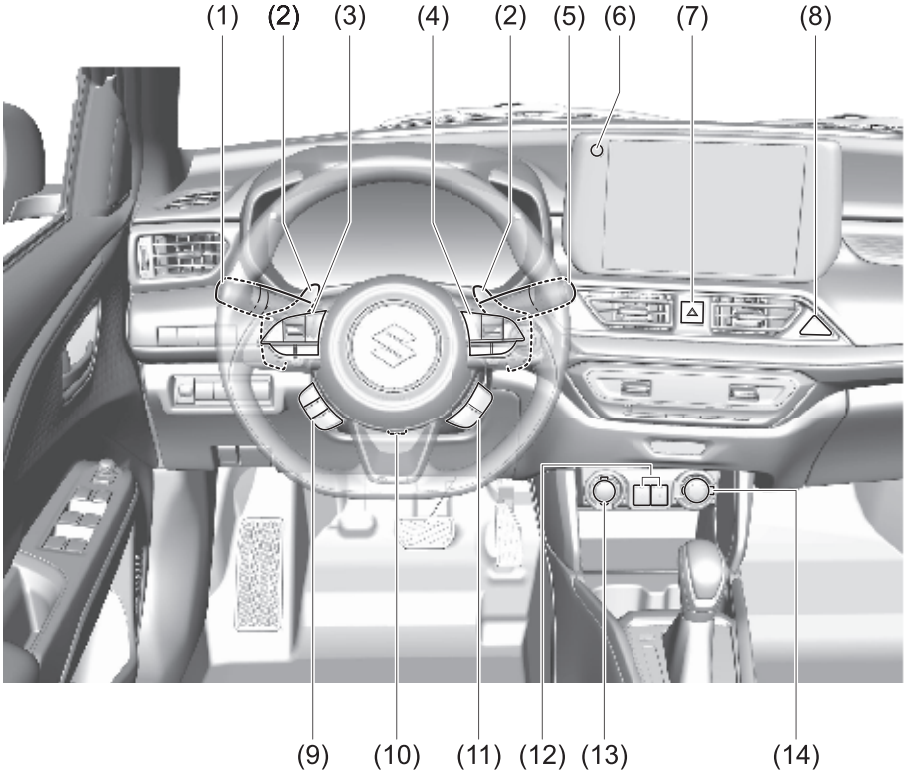

69T010050

Арматурно табло 2

1. Превключвател за деактивиране на ESP® (СТР. 5-150)
2. Изключване на системата за следене на лентата (стр. 5-83)
3. Превключвател за деактивиране на Dual Sensor Brake Support II (DSBS II) (стр. 5-79)
4. Копче за стартиране на двигателя (стр. 5-5)
5. Превключвател за подгряване на задното стъкло и на страничните огледала за обратно виждане (СТР. 3-32)
6. Превключвател за регулиране на фаровете (СТР. 3-26)
7. Превключвател за деактивиране на системата за автоматично гасене на двигателя (СТР. 5-31)
8. Превключвател за изключване на паркинг сензорите (СТР. 5-141)

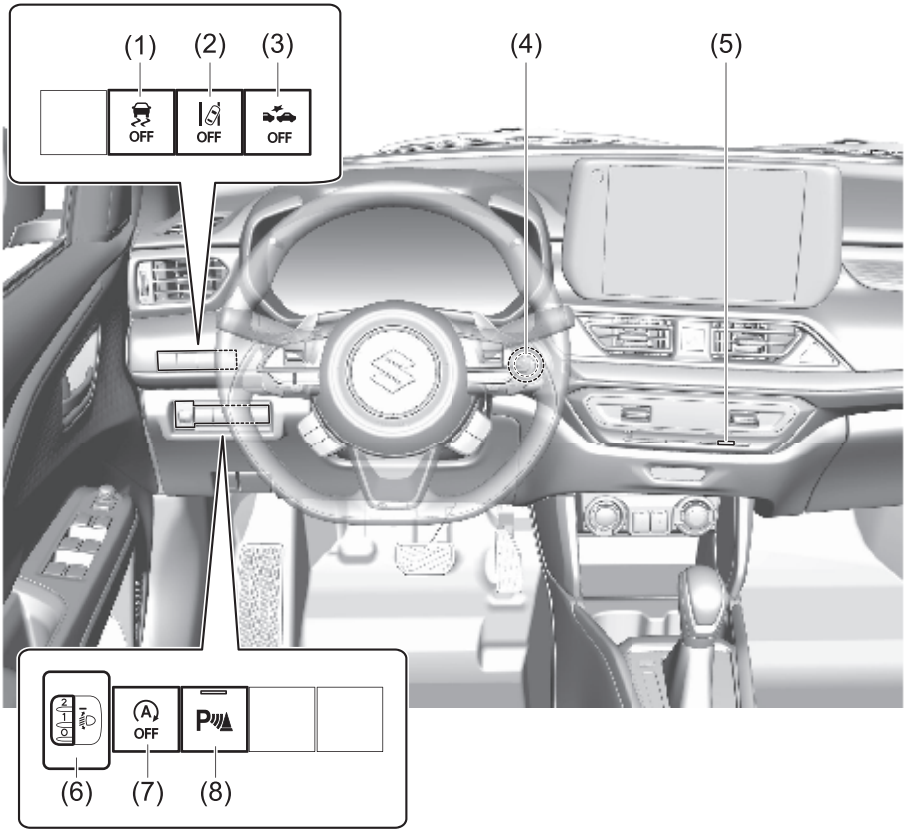

69T010060

Багажно отделение

1. Покривна кора в багажното отделение (ако има налична) (СТР. 7-15)
2. Резервна гума (ако има налична) (СТР. 9-37)
3. Комплект за поправка на спукана гума (ако има наличен) (СТР. 10-27)
4. Ухо за теглене (СТР. 10-3)
5. Дръжка на крика (в зависимост от оборудването) (СТР. 10-21)
6. Ключ за джанти (СТР. 10-21)
7. Крик (ако има наличен) (СТР. 10-22)

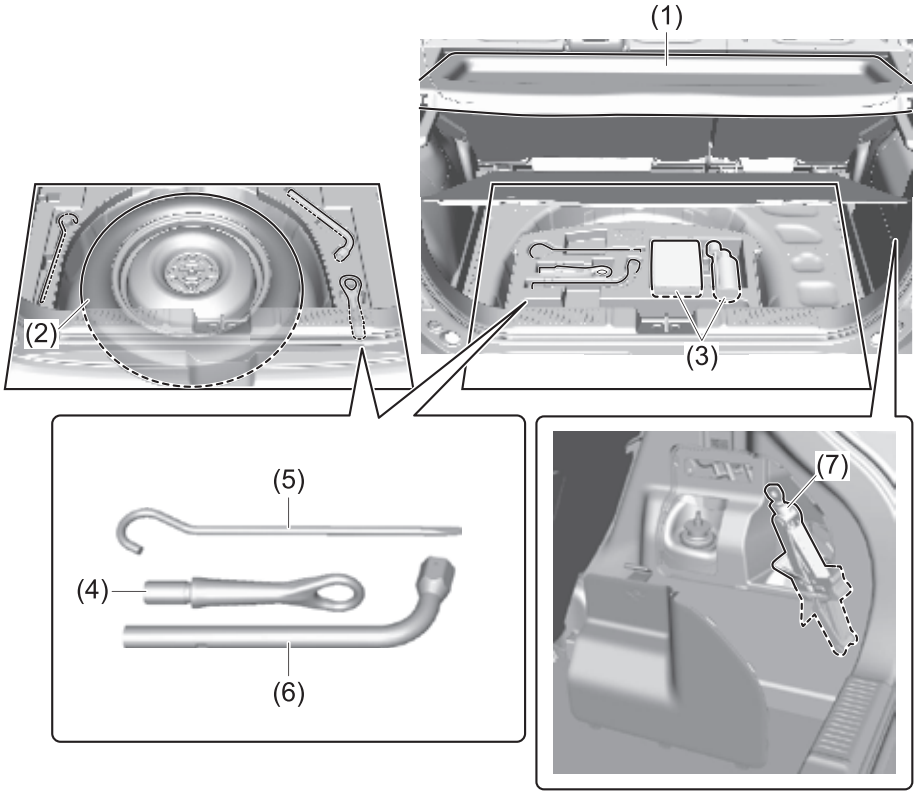

69T010070

Ключ

1. Дистанционно управление на системата за безключов достъп и стартиране (СТР. 3-10)
   Система за безключов достъп (СТР. 3-8)
   Система за безключово стартиране (СТР. 5-9)
   Стартиране на двигателя (СТР. 5-13)

2. Ключ (СТР. 3-1)
   Заключване на вратите (СТР. 3-2)

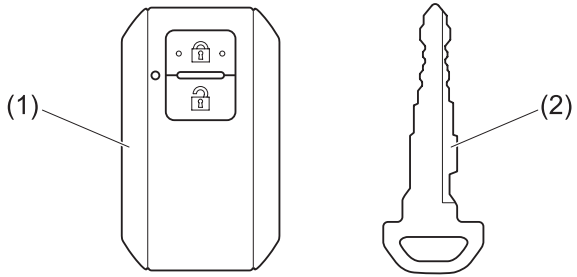

59RN01080

Предупредителни лампи и индикатори

Предупредителни лампи

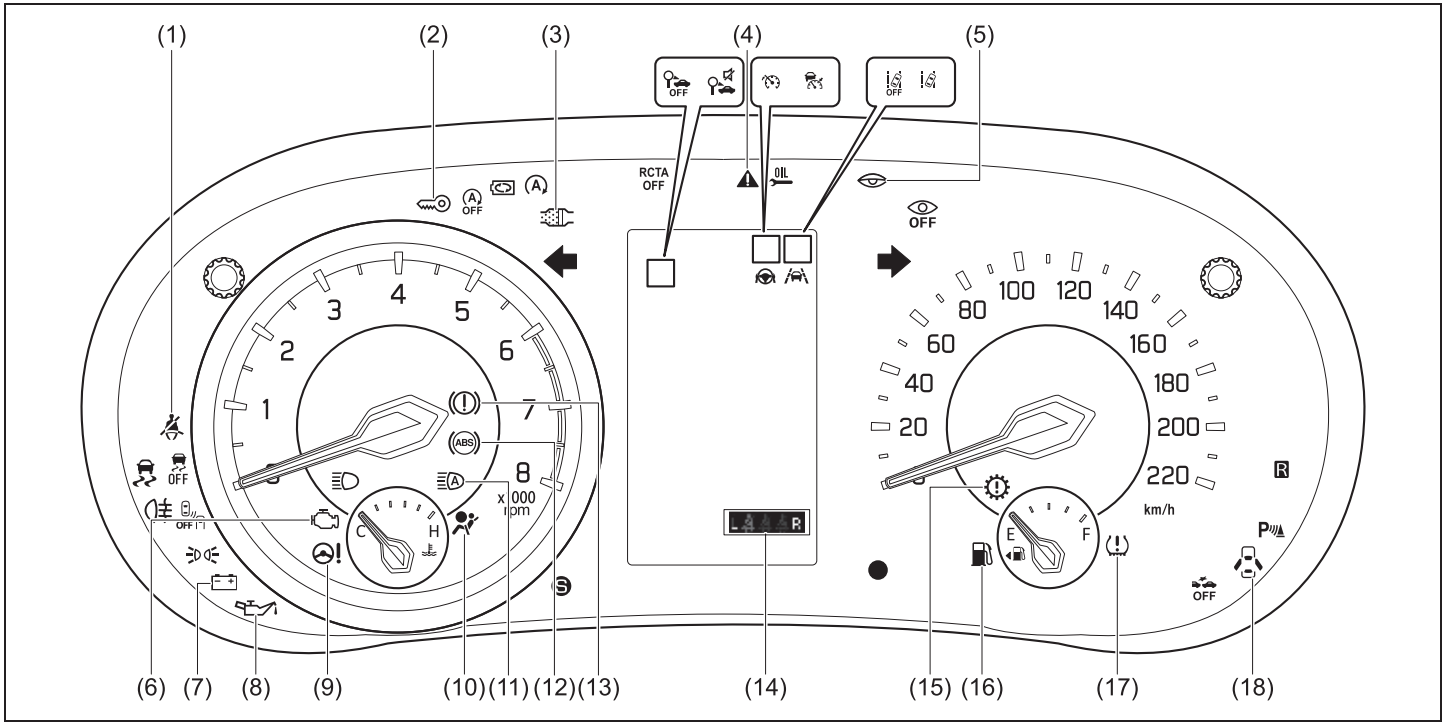

69T010080

- Ако предупредителната лампа свети продължително или мига, може да има проблем с автомобила или системата. Прочетете внимателно следната справочна информация и се консултирайте с оторизиран дилър на SUZUKI или с друг квалифициран сервиз.
- При автомобил, оборудван със SUZUKI SAFETY SUPPORT, ако предупредителна лампа или индикатор мига, съобщението може да се покаже на информационния дисплей в арматурното табло.
- Нормално е предупредителните светлини и индикаторите, маркирани със звездичка (*), да светнат при натискане на бутона за стартиране на двигателя, когато превключите режима за стартиране в положение ON (напр. предупредителната лампа за висока температура на охладителната течност първоначално светва в червено). Ако предупредителните лампи не светват, се консултирайте с оторизиран дилър на SUZUKI или с друг квалифициран сервиз.
- При системата за гасене на двигателя на празен ход има специално условие, при което предупредителна лампа или индикатор свети.

Предупредителна лампа			Цвят	Име
(1)			Червена	Лампа за напомняне за предпазния колан на водача/пътника отпред
(2)		*	Оранжева	Лампа за имобилайзера/системата за безключово стартиране
(3)			Оранжева	Предупредителна лампа за филтъра за твърди частици (GPF) (в зависимост от оборудването
(4)		*	Оранжева	Главна предупредителна лампа
(5)		*	Червена	Предупредителна лампа за умора
(6)		*	Оранжева	Указателна лампа за неизправност

Предупредителна лампа			Цвят	Име
(7)		*	Червена	Предупредителна лампа за зареждане на акумулатора
(8)		*	Червена	Предупредителна лампа за налягането на маслото
(9)		*	Оранжева	Предупредителна лампа за електрическото сервоуправление
(10)		*	Червена	Предупредителна лампа за въздушна възглавница
(11)		*	Оранжева	Предупредителна лампа за асистента за дългите светлини
(12)		*	Оранжева	Предупредителна лампа за ABS
(13)		*	Червена	Предупредителна лампа за спирачките
(14)			Червена	Лампа за напомняне за предпазен колан отзад

Предупредителна лампа			Цвят	Име
(15)			Оранжев	Предупредителна лампа за ниско ниво на горивото
(16)		*	Оранжев	Предупредителна лампа за трансмисията (в зависимост от оборудването)
(17)		*	Оранжев	Предупредителна лампа за ниско налягане на гумите (в зависимост от оборудването)
(18)			Червен	Предупредителна лампа за отворена врата

Индикации

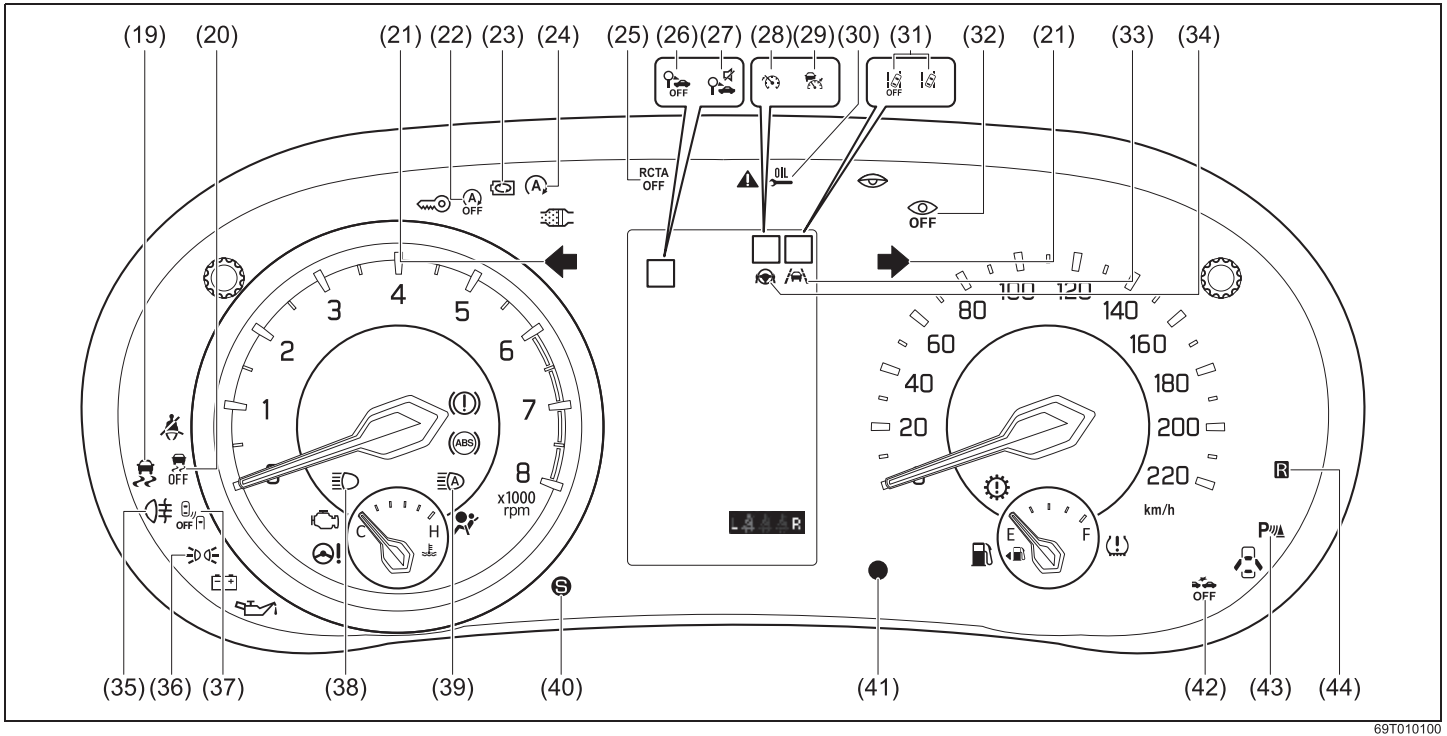

69T010100

Предупредителна лампа			Цвят	Име
(19)		*	Оранжев	Индикатор за ESP®
(20)		*	Оранжев	Индикатор за изключена ESP®
(21)			Зелен	Индикатори за мигачите
(22)		*	Оранжев	Индикатор за изключена система ENG A-STOP
(23)		*	Бял	Индикаторна лампа за регенерация на енергията при спиране
(24)		*	Зелен	Индикаторна лампа ENG A-STOP
(25)		*	Оранжев	Индикаторна лампа за изключване на Rear Cross Traffic Alert (RCTA)
(26)		*	Оранжев	Индикаторна лампа за изключване на системата за пътните знаци (в зависимост от оборудването)

Предупредителна лампа			Цвят	Име
(27)			Оранжев	Индикаторна лампа за изключен звуков сигнал на системата за пътните знаци (в зависимост от оборудването)
(28)			Оранжев Зелен Бял	Индикаторна лампа за ограничение (в зависимост от оборудването)*1
(29)			Оранжев Зелен Бял	Индикатор на адаптивния круиз контрол*1
(30)			Оранжев	Лампа за смяна на маслото (в зависимост от оборудването)
(31)		*	Оранжев Зелен Бял	Индикаторна лампа за предотвратяване напускането на лентата*1
			Оранжев	Индикаторна лампа за изключена система за предотвратяване напускането на лентата
(32)		*	Оранжев	Индикаторна лампа за изключена Driver Monitoring System (DMS)

*1 В зависимост от статуса на работа на системата, цветът, мигането и начина на светене на индикаторната лампа ще се променят.

Предупредителна лампа			Цвят	Име
(33)		*	Оранжев Зелен Бял	Индикаторна лампа на системата за поддържане на лентата*1
(34)			Бял Зелен	Индикаторна лампа на сервоуправлението
(35)			Оранжев	Индикаторна лампа на задната светлина за мъгла
(36)			Зелен	Индикаторна лампа за включени фарове
(37)		*	Оранжев	Индикаторна лампа за изключена система Blind Spot Monitor (BSM)
(38)			Син	Индикаторна лампа за включени дълги светлини
(39)			Зелен	Индикаторна лампа на асистента за дълги светлини
(40)			Оранжев	Индикатор на S-mode (в зависимост от оборудването)

*1 В зависимост от статуса на работа на системата, цветът, мигането и начина на светене на индикаторната лампа ще се променят.

Предупредителна лампа			Цвят	Име
(41)			Червен	Индикатор на алармата
(42)		*	Оранжев	Индикаторна лампа за изключена Dual Sensor Brake Support II
(43)		*	Оранжев	Индикаторна лампа за паркинг сензорите
(44)			Оранжев	Индикаторна лампа R (задна предавка) (в зависимост от оборудването)

Предупредителен зумер

- ***1: Главната предупредителна лампа ⚠ в арматурното табло мига. В същото време съобщението ще се покаже на информационния дисплей, за да информира водача за състоянието на автомобила и решението на проблема.**
- ***2: Съобщението ще се покаже на информационния дисплей, за да информира водача за състоянието на автомобила и решението на проблема.**

За всички модели

Кога	Предупредителен звук	Арматурно табло	Причина и решение
Някоя от вратите или капакът на багажника/двигателя е отворен	Аларма в интериора • Прозвучава на къси интервали	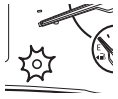 Мига на 2 сек.	*Алармата е задействана.* Можете да спрете предупреждението с някоя от следните операции: • Отключете вратите или с дистанционното управление, или с бутона на дръжката на вратата. • Натиснете бутона за включване на двигателя, за да промените режима на стартиране на ON.
Когато бутонът за включване на двигателя бъде натиснат за превключване на режима за стартиране на ON	Аларма в интериора • Прозвучава на дълги интервали	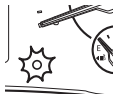 Мига на около 8 сек.	Указва, че алармата е задействана, докато автомобилът е бил паркиран; проверете автомобила, за да се уверите, че не е разбит и нещо не откраднато.
	Аларма в интериора • Звън	*1	Воланът не е бил отключен. Прилагайки сила, завъртете волана леко наляво или надясно и натиснете отново бутона за стартиране на двигателя.

Кога	Предупредителен звук	Арматурно табло	Причина и решение
Когато бутонът за стартиране на двигателя е в положение ON	Аларма в интериора • Звън	 Свети	Нивото на спирачната течност е недостатъчно или може да има проблем в спирачната система.
	Аларма в интериора • Звън	 Свети	Нивото на горивото е ниско. Налейте скоро.
Докато шофирате	Аларма в интериора • Прозвучава на дълги интервали	 Мига *1	Водачът не е поставил предпазния си колан. Спрете автомобила на безопасно място и си сложете колана. Пасажерът отпред не е поставил предпазния си колан. Нека той си постави колана.
	Аларма в интериора • Прозвучава на дълги интервали		Един или повече пътници отзад са без колани. Той/те трябва да ги поставят.
	Аларма в интериора • Прозвучава на кратки интервали	 Свети *1	Спирачната за паркиране не е освободена. Спрете автомобила на безопасно място и я освободете.

Кога	Предупредителен звук	Арматурно табло	Причина и решение
При шофиране	Аларма в интериора • Прозвучава на дълги интервали	 Свети *1	Някоя от вратите не е затворена добре. Спрете на безопасно място и затворете всички врати добре.
При отваряне на вратата на водача	Аларма в интериора • Звучи продължително	 Свети *1	Фаровете и/или габаритните светлини са оставени да светят. Изгасете ги.
Когато двигателят е угасен от системата ENG A-STOP (при модели с ръчна трансмисия)	Аларма в интериора • Прозвучава на кратки интервали	*2	Лостът на трансмисията е в положение, различно от изключена предавка – двигателят няма да бъде стартиран повторно автоматично. Натиснете педала на съединителя и поставете скоростния лост в положение за изключена предавка.

Кога	Предупредителен звук	Арматурно табло	Причина и решение
Когато двигателят е угасен от системата ENG A-STOP	Аларма в интериора • Кратко бипване	*2	Двигателят е запален автоматично, защото е налице поне едно от долупосочените условия за неговото автоматично запалване. • Разликата между зададената температура на климатика и температурата на въздуха в интериора е станала голяма. • Функцията за размразяване е включена. • Спаднало е вакуумното налягане на спирачния сервоусилвател. • Акумулаторът продължава да бъде с нисък заряд.
	Аларма в интериора • Продължителни бипвания	*2	Двигателят прекъсва, защото капакът на двигателя е отворен, след като е угасен автоматично. За да стартирате двигателя отново, последвайте описаната по-долу процедура. 1) Задействайте добре паркинг спирачката и след това поставете скоростния лост в позиция “N” (изключена от предавка) (за ръчна трансмисия) или на „P“ (за CVT). 2) Затворете добре капака на двигателя. 3) Натиснете копчето за стартиране на двигателя, за да запалите отново двигателя.
	Аларма в интериора • Продължителни бипвания	 или Светва *2	Двигателят е стартиран повторно автоматично, защото е изпълнена някоя от следните операции. • Предпазният колан на водача е разкопчан. • Вратата на водача е отворена. Преди потегляне затворете вратата и си поставете предпазния колан. Освен това преди да излезете от автомобила, последвайте описаната по-долу процедура. 1) Задействайте добре паркинг спирачката и след това поставете скоростния лост в позиция „N“ (изключена от предавка) (за ръчна трансмисия) или на „P“ (за CVT). 2) Когато автомобилът ще бъде оставен в спряло положение за дълго време или когато го оставяте без надзор, натиснете копчето за стартиране на двигателя, за да спрете двигателя.

Кога	Предупредителен звук	Арматурно табло	Причина и решение
Когато копчето за стартиране на двигателя е в положение ON	Аларма в интериора • Кратко бипване	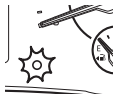 Мига на 1 сек. *1	Може би има проблем със системата за безключово стартиране. Системата трябва да бъде проверена от оторизиран дилър на SUZUKI.
При работа с бутона за стартиране на двигателя	Аларма в интериора • Звънец	 Светва *1	Дистанционното управление може да е извън автомобила или батерията му да е изтощена. Вкарайте дистанционното управление в автомобила или докоснете копчето за стартиране до дистанционното управление.
Когато натиснете бутона за стартиране, за да превключите режима на запалване на ON или ACC	Аларми в интериора и/или екстериора • Прозвучава на кратки интервали Аларма в интериора • Звънец	 Мига *1	Когато копчето за стартиране на двигателя е било натиснато за промяна на режим на запалването ON или ACC, дистанционното управление е било разпознато. При стартиране на двигателя обаче дистанционното не е било открито. Поставете дистанционното управление вътре в купето и след това натиснете отново копчето за стартиране на двигателя.
Когато врата бъде отворена или затворена	Аларми в интериора и/или екстериора • Прозвучава на кратки интервали	 Мига *1	Дистанционното управление може да е извън двигателя. Вкарайте дистанционното управление в автомобила.

Кога	Предупредителен звук	Арматурно табло	Причина и решение
Когато вратата на водача бъде отворена	Аларма в интериора • Продължителни бипвания	–	Натиснете копчето за стартиране на двигателя, за да превключите режима от ON или ACC на LOCK (OFF).
	Аларма в интериора • Звън	–	Блокажът на волана отказва да се задейства поради грешка в системата, когато режимът за стартиране бъде поставен на LOCK (OFF) чрез натискане на копчето за стартиране. Автомобилът трябва да бъде проверен от оторизиран дилър на SUZUKI или друг квалифициран сервиз.
При натискане на бутона на дръжката на вратата	Външна аларма	–	Копчето за стартиране е в режим ACC или ON. Натиснете копчето за стартиране отново, за да превключите режима за стартиране на LOCK (OFF).
	• Продължителни бипвания	–	Дистанционното управление е оставено вътре в автомобила. Извадете дистанционното управление от автомобила.
		 Светва *2	Някоя врата или капакът на багажника е отворен. Затворете всички врати.
При натискане бутона LOCK на дистанционното управление.	Аларма в интериора • Продължителни бипвания	 Светва *2	Някоя врата или капакът на багажника е отворен. Затворете всички врати.
Докато шофирате	Аларма в интериора • Прозвучава на кратки интервали	*2	Dual Sensor Brake Support II (DSBS II) е активирана. Натиснете спирачката.

Кога	Предупредителен звук	Арматурно табло	Причина и решение
При спиране или шофиране назад	Аларма в интериора	–	Задните сензори за паркиране откриват препятствие зад автомобила. Проверете зоната около автомобила директно с поглед и посредством огледалата и шофирайте бавно на заден ход.
	• Прозвучава на дълги интервали, кратки бипвания на кратки интервали, кратки бипвания на много кратки интервали или продължителни бипвания		
При шофиране напред или назад	Аларма в интериора	–	Системата за следене на мъртвата зона или за предупреждение при напречен трафик отзад разпознават препятствие зад автомобила. Проверете зоната около автомобила директно с поглед и посредством огледалата и шофирайте бавно на заден ход.
	• Мига на кратки интервали	–	
При шофиране напред	Аларма в интериора	*2	Дистанцията до автомобила отпред е твърде малка, например когато автомобил „засече“ вашия, докато адаптивният круиз контрол е задействан. Натиснете педала на спирачката, за да поддържате подходяща дистанция до автомобила отпред.
	• Бипване на кратки интервали		
	Аларма в интериора	*2	Докато работи адаптивният круиз контрол, действието на системата е било отменен или вашият автомобил е спрял да следва този отпред. Проверете състоянието на автомобила и задайте отново скоростта на автомобила.
	• Продължително бипване		
	Аларма в интериора	*2	Адаптивният круиз контрол не може да бъде задействан. Проверете състоянието на автомобила и задайте отново скоростта на автомобила.
	• Мига на кратки интервали		

Кога	Предупредителен звук	Арматурно табло	Причина и решение
При шофиране напред	Аларма в интериора • Кратко бипване	*2	Задействано е предупреждението срещу криволичене. Проверете пътната обстановка, завъртете волана внимателно и се върнете в центъра на лентата.
	Аларма в интериора • Бипвания на кратки интервали	*2	Задействана е функцията срещу напускане на лентата. Проверете пътната обстановка, завъртете волана внимателно и се върнете в центъра на лентата.
	Аларма в интериора • Бипване на кратки интервали *3	*2	Задействано е предупреждението срещу напускане на лентата. Проверете пътната обстановка, завъртете волана внимателно и се върнете в центъра на лентата.
При шофиране напред	Аларма в интериора • Бипване на кратки интервали	*2	Предупреждението, че воланът не е хванат, е задействано. Дръжте волана здраво.
	Аларма в интериора • Продължителни бипвания	*2	Предупреждението, че воланът не е хванат, е задействано и функцията за следване на лентата е спряла да действа. Дръжте волана здраво.
	Аларма в интериора • Бипвания на кратки интервали	*2	Функцията за следване на лентата е отменена. Проверете пътната обстановка и задействайте отново системата за поддържане на лентата.

*3 Можете да изберете „Вибрация“ посредством режима за настройка на информационния дисплей. За подробности вижте „Режим за настройка на информационния дисплей“ (СТР. 12-8).

Кога	Предупредителен звук	Арматурно табло	Причина и решение
При шофиране напред	Аларма в интериора	*2	(За автомобили с ограничение на скоростта) Символът за ограничение на скоростта на информационния дисплей е актуализиран. Проверете валидното към момента ограничение на скоростта и се съобразете с него.
	• Бипвания на кратки интервали		
	Аларма в интериора	*2	Скоростта на автомобила е преминала ограничението на скоростта, указано на информационния дисплей. Проверете валидното към момента ограничение на скоростта и се съобразете с него.
	• Бипване на кратки интервали или звънец *4		

*4 Броят зумери зависи от съответната държава и региона.

Кога	Предупредителен звук	Арматурно табло	Причина и решение
При шофиране напред	Аларма в интериора	*2	Сработило е предупреждението за умора. Ако чувствате, че ви се спи, проверете пътните условия и спрете автомобила незабавно.
	• Бипвания на кратки интервали		
	Аларма в интериора	*2	Сработило е предупреждението за разсейване. Проверете пътните условия и шофирайте безопасно.
	• Кратко бипване		
	Аларма в интериора	*2	Сработило е предупреждението за заспиване зад волана. Ако ви се спи, проверете пътните условия и спрете автомобила незабавно.
	• Кратко бипване		

За модел с безстепенна трансмисия (CVT)

Кога	Предупредителен звук	Арматурно табло	Причина и решение
Когато натиснете копчето за стартиране на двигателя, за да превключите режима за стартиране на двигателя на LOCK (OFF)	Аларма в интериора • Кратко бипване	*1	Не можете да превключите режима за стартиране на LOCK (OFF), тъй като може да има дефект в работата на скоростния лост. Консултирайте се с оторизиран дилър на SUZUKI или с квалифициран сервиз.
Копчето за стартиране на двигателя е натиснато, докато скоростният лост в позиция, различна от “P” или “N	Аларма в интериора • Кратко бипване	*2	Двигателят не може да бъде стартиран. Превключете скоростния лост в позиция “P”, натиснете бутона за стартиране, за да стартирате двигателя, докато натискате спирачката.
Копчето за стартиране на двигателя е натиснато, докато скоростният лост в позиция, различна от “P” или “N” или докато натискате спирачката.	Аларма в интериора • Бипвания на кратки интервали	*2	
Копчето за стартиране на двигателя е натиснато, докато скоростният лост в позиция, различна от “P” или “N” или без да натискате спирачката.	Аларма в интериора • Продължителни бипвания	*2	

<table>
<tr><th>Кога</th><th>Предупредителен звук</th><th>Арматурно табло</th><th>Причина и решение</th></tr>
<tr><td rowspan="2">При местене на скоростния лост дръжте спирачката натисната.</td><td>Аларма в интериора</td><td rowspan="2">–</td><td rowspan="4">Въпреки че превключвате със скоростния лост, не се задейства желаната предавка на позицията на селектора. Превключете на “P”, докато държите спирачката, и след това преместете лоста отново.</td></tr>
<tr><td>• Бипвания на кратки интервали</td></tr>
<tr><td rowspan="2">При местене на скоростния лост без да държите спирачката натисната.</td><td>Аларма в интериора</td><td rowspan="2">–</td></tr>
<tr><td>• Продължителни бипвания</td></tr>
</table>

Модел с ръчен режим на превключване

<table>
<tr><th>Кога</th><th>Предупредителен звук</th><th>Арматурно табло</th><th>Причина и решение</th></tr>
<tr><td rowspan="2">При превключване с „перата“</td><td>Аларма в интериора</td><td rowspan="2">–</td><td rowspan="2">Посредством перата не е задействана желаната предавка. Изберете правилната позиция на скоростния лост спрямо скоростта на автомобила.</td></tr>
<tr><td>• Бипвания на кратки интервали</td></tr>
</table>

Често задавани въпроси

Въпроси и отговори

Запознайте се със следните често задавани въпроси.

Отваряне / затваряне на врата

В. Системата за безключов достъп не работи. Какво трябва да направя?
О. Вероятно нещо пречи на работата на системата за безключов достъп. Вижте „Система за безключов достъп” (СТР. 3-8).

О. Ако батерията на дистанционното управление на системата за безключов достъп е изтощена, сменете я. Вижте „Смяна на батерията на дистанционното управление на системата за безключов достъп“ (СТР. 9-56).

В. При отваряне на вратата се чува силен звуков сигнал. Какво е това?

О. Алармата се е задействала. Натиснете копчето за стартиране на двигателя, за да промените режима за стартиране на ON, за да спрете алармата. За правилния метод на боравене вижте „Аларма (в зависимост от оборудването)“ (СТР. 3-15).

Стъкла на прозорците

В. Как мога да отстраня влагата от вътрешната страна на предното стъкло и от страничните стъкла?

О. Използвайте бутона за размразяване. Вижте „Климатична система с ръчно управление (с дигитален контролен панел)“ (СТР. 7-18) или „Автоматичен климатик” (СТР. 7-25).

В. Как мога да отстраня влагата от вътрешната страна на задното стъкло?

О. Използвайте бутона за размразяване на задното стъкло. Вижте „Бутон за подгряване на задното стъкло/бутона за подгряване на страничните огледала“ (СТР. 3-32).

Гуми

В. Спуках гума. Какво да правя?
О. В зависимост от състоянието на гумата, можете да поправите спуканата гума с аварийния комплект за ремонт на гуми. Вижте „Авариен комплект за ремонт на спукана гума (в зависимост от оборудването)” (СТР. 10-27) или „Инструменти за смяна на гуми (в зависимост от оборудването)” (СТР. 10-21).

Изтощаване на акумулатора

В. Акумулаторът е изтощен и двигателят отказва да запали. Какво трябва да направя?

О. Свържете с кабели за стартиране акумулатора на вашия автомобил към този на друг, който да ви подаде ток. Вижте „Инструкции за стартиране с подаване на ток“ (СТР. 10-32).

Моторно масло

В. Бих искал да сменя маслото на двигателя. Какво трябва да направя?
О. Вижте „Моторно масло и маслен филтър“ (СТР. 9-23) и „Спецификации“ (СТР. 12-3).

Система ENG A-STOP

В. Системата ENG A-STOP не работи. Какво трябва да направя?
О. Вижте „Система ENG A-STOP (система за автоматично спиране на двигателя)“ (СТР. 5-20).

SUZUKI SAFETY SUPPORT

В. Как мога да разбера кога SUZUKI SAFETY SUPPORT е сработила и кога не работи?
О. Вижте „SUZUKI SAFETY SUPPORT“ (СТР. 5-59).

Електрическо оборудване

В. Фаровете или стоповете не светят. Какво трябва да направя?
О. Проверете електрическите крушки. Вижте „Смяна на лампа“ (СТР. 9-43).
В. Не мога да използвам електрическо устройство. Какво трябва да направя?
О. Проверете предпазителите. Вижте “Предпазители” (СТР. 9-40).

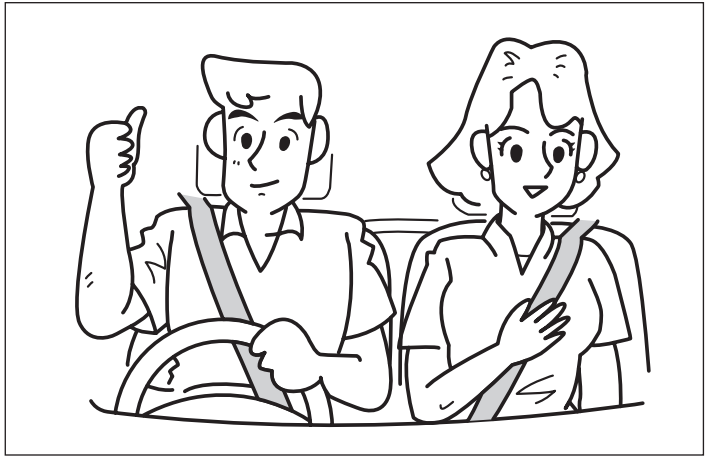

59RN02300

ЗА БЕЗОПАСНО ШОФИРАНЕ

Стелка на водача 2-1
Предпазни колани и детски столчета..... 2-2
Предни седалки 2-5
Лост за регулиране/заключване на волана..... 2-9
Огледала..... 2-9
Задни седалки 2-11
Безопасност за дете 2-15
Предпазен колан 2-19
Боравене и грижи за предпазния колан 2-25
Обтегачи за предпазните колани..... 2-26
Ограничители на силата на предпазните колани..... 2-28
Детски столчета 2-29
Избор на подходящо детско столче 2-31
Въздушни възглавници..... 2-49
При шофиране на автомобил с въздушни възглавници 2-53
Манипулиране с въздушните възглавници..... 2-57
Функция на въздушните възглавници 2-59
При стартиране на двигателя 2-66
При товарене на багажа 2-68

Под в краката на водача

Стелки

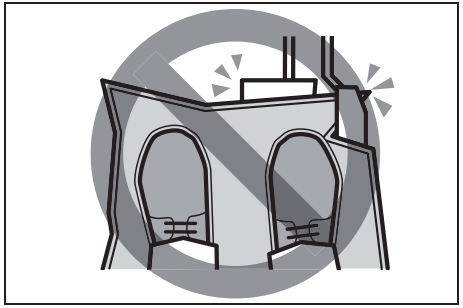

83S06010

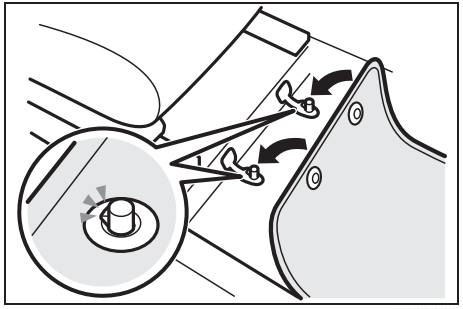

55T020010

За да предотвратите плъзване напред на стелката на пода от страната на водача и това да попречи на натискането на педалите, се препоръчва да използвате оригинални стелки на SUZUKI.
Всеки път, когато поставяте стелка обратно на мястото ѝ в краката на водача, след като е била свалена преди това, закачете щипките на стелката към техните легла и ги позиционирайте правилно в зоната на краката.

Когато сменяте стелки във вашия автомобил със стелки от друг тип, като всесезонни стелки, ви препоръчваме на използвате оригинални стелки на SUZUKI, за да гарантирате тяхното правилно поставяне.

⚠ ПРЕДУПРЕЖДЕНИЕ

Ако не предприемете долупосочените предпазни мерки, това може да доведе до възпрепятстване натискането на педалите от страна на водача и до загуба на контрол над автомобила или ПТП.

- **Плъзгането на стелката напред може да попречи на работата с педалите и да доведе до ПТП.**

- **Проверете дали щипките на стелките са закачени към техните легла.**

(продължава)

⚠ ПРЕДУПРЕЖДЕНИЕ

(продължава)

- **Никога не поставяйте допълнителни стелки върху наличните.**

- **За допълнителни подробности прочетете това ръководство за експлоатация.**

- **Никога не използвайте стелки, които не съвпадат с контура за стелката.**

Разчистване на пода

⚠ ПРЕДУПРЕЖДЕНИЕ

69RHS157

Не оставяйте празни кенчета и други подобни в пространството около краката си. Такива обекти могат да попречат на работата ви с педалите и да доведат до инциденти.

Предпазни колани и детски столчета

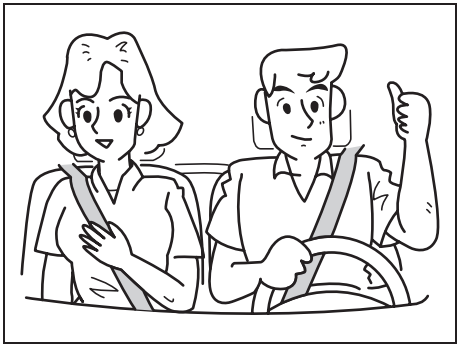

59RN02300

⚠ ПРЕДУПРЕЖДЕНИЕ

- **Винаги поставяйте предпазния си колан.**
- **Въздушната възглавница подпомага действието на предпазните колани в случай на челен удар. Водачът и всички пасажери трябва винаги да бъдат добре обезопасени, като поставят предпазните си колани, без значение дали на местата, на които седят, има монтирана въздушна възглавница, за да се сведе до минимум опасността от тежко нараняване или смърт в случай на сблъсък.**

⚠ ПРЕДУПРЕЖДЕНИЕ

- **Не модифицирайте, не сваляйте и не демонтирайте предпазните колани. В противен случай може да възпрепятствате тяхното правилно функциониране и това да доведе до риск от тежко нараняване или смърт в случай на удар.**

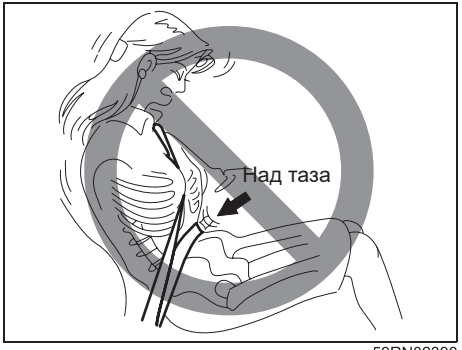

59RN02390

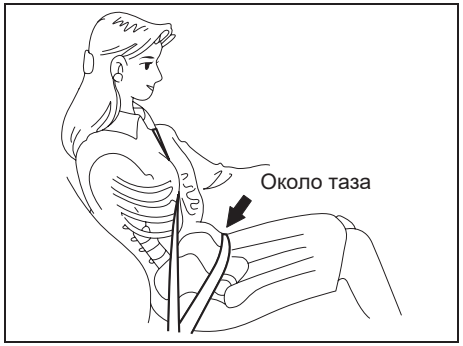

59RN02400

59RN02380

⚠ ПРЕДУПРЕЖДЕНИЕ

- **Никога не позволявайте на лица да се возят в товарната зона на превозното средство. В случай на злополука, опасността от нараняване е много по-голяма за хората, които не се возят на седалка, със здраво закопчан колан.**
- **Предпазните колани се регулират винаги по следния начин:**
  - **частта на колана, която преминава през скута, трябва да минава ниско около таза, а не около кръста**
  - **ремъкът, който преминава през рамото, трябва да минава само през външната част на рамото и никога под мишницата**
  - **ремъкът, който преминава през рамото, трябва да бъде на разстояние от лицето и врата ви, но да не изпада от рамото ви.**
- **Предпазните колани не трябва да бъдат усукани и трябва да се регулират да бъдат толкова стегнати, колкото да не предизвиква дискомфорт и да осигуряват защитата, за която са предназначени. Разхлабеният колан ще ви даде много по-малка защита, отколкото плътно прилепналия.**
- **Уверете се, че катарамата на всеки предпазен колан е поставена в правилната закопчалка. Възможно е да размените катарамите на задните седалки.**

⚠ ПРЕДУПРЕЖДЕНИЕ

- **Бременните жени трябва да използват предпазен колан, въпреки че е необходимо да бъдат направени конкретни препоръки за шофиране на автомобила от страна на лекаря на бременната жена. Запомнете, че частта, която преминава през скута, трябва да минава възможно най-ниско върху бедрата, както е показано на изображението.**
- **Не поставяйте предпазния колан около твърди или чупливи предмети в джобовете ви или върху дрехите ви. В случай на злополука, предметите, като очила, химикалки и др., които се намират под предпазния колан, могат да причинят нараняване.**

59RN020060

- **Пасажер не трябва да държи дете в скута си. Дори ако пасажерът е хванал детето здраво, то няма да има достатъчна опора при удар, което би могло да причини тежка травма на детето.**

⚠ ПРЕДУПРЕЖДЕНИЕ

- **Никога не използвайте един и същ предпазен колан за повече от един човек и никога не поставяйте предпазния колан около бебе или дете, държано в скута на някой от пътниците. Това може да доведе до сериозни наранявания при злополука.**
- **Проверявайте периодично механизмите на предпазния колан за износване и повреди. Предпазните колани трябва да бъдат подменени, ако ремъците се протрият, замърсят или повредят по някакъв начин. Изключително важно е да подмените целия механизъм на предпазния колан, който е бил използван по време на удара, дори ако повредата на механизма не е очевидна.**
- **Деца на възраст до 12 години трябва да се возят на задната седалка, обезопасени по подходящ начин.**
- **Ако коланът дразни врата или лицето на детето, използвайте детско столче специално за детето. Коланите на вашия автомобил по принцип са проектирани за лица с размери на възрастни.**

⚠ ПРЕДУПРЕЖДЕНИЕ

- **Бебетата и малките деца не трябва да се транспортират, ако не са обезопасени по подходящ начин. Столчето за обезопасяване на бебета и малки деца може да бъде закупено на място и трябва да се използва. Уверете се, че столчето, което сте закупили, отговаря на приложимите стандарти за безопасност. Прочетете и следвайте всички указания, посочени от производителя.**
- **Избягвайте замърсяване на предпазните колан с лакове, масла, химикали и, особено, киселина от акумулатор. Почистването се извършва с помощта на фин сапун и вода.**
- **Не поставяйте предмети, като монети, клипсове и др., в закопчалките на предпазните колани и внимавайте да не разливате течности в тези части. Ако в закопчалката на предпазния колан попадне чуждо тяло, предпазният колан може да спре да функционира правилно.**
- **Всички облегалки трябва да бъдат в изправена позиция по време на шофиране на автомобила, тъй като в противен случай ефективността на предпазния колан може да намалее. Предпазните колани са предназначени да осигурят максимална защита, когато облегалките са в изправено положение.**

Регулиране преди потегляне

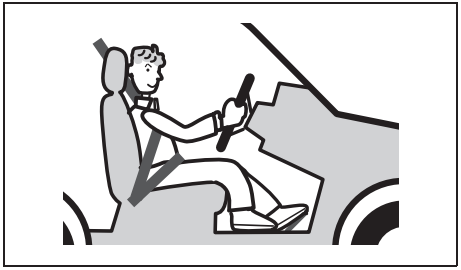

80J014

⚠ ПРЕДУПРЕЖДЕНИЕ

- **Докато шофирате, не регулирайте волана (такава възможност има само при определени спецификации), седалката, вътрешното огледало или страничните огледала. В противен случай има риск от неправилна операция с волана или опасност да изпуснете случващото се на пътя поради разконцентриране и така да се стигне до ПТП.**
- **Не наклонявайте облегалката на седалката повече от необходимото. В противен случай предпазният колан и подглавникът няма да функционират, както трябва.**

Правилна употреба на предпазния колан

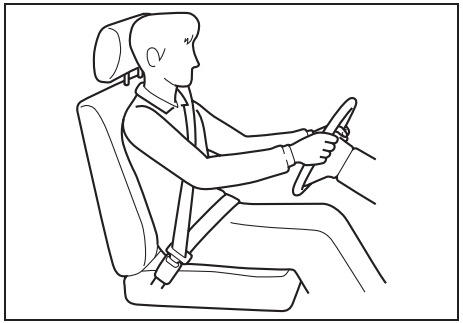

69RHS158

- Регулирайте седалката в правилната позиция. Разположете тялото си изцяло върху седалката.
- Уверете се, че предпазният колан не е усукан.
- Уверете се, че сте прекарали долната част на колана възможно най-ниско през таза.
- Горната част на колана трябва да ляга върху областта по средата между рамото и началото на шията.
- Уверете се, че коланът не е усукан начин и че е притегнат достатъчно добре.

⚠ ПРЕДУПРЕЖДЕНИЕ

- **Ако не поставите добре колана си, вашето тяло няма да бъде добре обезопасено при рязко спиране и удар. Това може да доведе до тежка травма.**
  Закопчайте добре колана си преди шофиране.

77R20050

- **Ако всички пътници не поставят предпазните си колани правилно, телата им може да не бъдат задържани оптимално при внезапно спиране и удар. Това може да причини тежки травми.**
  Помолете всички пътници на предните и задните седалки да поставят правилно предпазните си колани преди потегляне.

Предни седалки

Регулиране на седалките

⚠ ПРЕДУПРЕЖДЕНИЕ

- **Никога не се опитвайте да регулирате седалката или облегалката на водача, докато управлявате автомобила. Седалката или облегалката може да се измести внезапно и това да доведе до загуба на контрол над автомобила. Проверявайте дали седалката и облегалката са регулирани правилно, преди да потеглите с автомобила.**
- **За да избегнете прекомерна хлабавина на предпазния колан, което може да доведе до намаляване на неговата ефективност като защита, проверете дали седалките са регулирани, преди да закопчаете предпазните колани.**
- **Всички облегалки трябва винаги да бъдат в изправена позиция при шофиране на автомобила, тъй като в противен случай ефективността на предпазния колан може да намалее. Предпазните колани са предназначени да предлагат максимална защита, когато облегалките са в изправена позиция.**

(продължава)

⚠ ПРЕДУПРЕЖДЕНИЕ

- **Ако поставите възглавничка между облегалката на седалката и гърба си, е възможно позицията ви зад волана да не е правилна. Също така коланът и подглавникът може да не функционират оптимално. Това може да доведе до тежки травми при ПТП.**
  Не поставяйте възглавничка и други подобни между облегалката на седалката и гърба си.
- **Не поставяйте никакви предмети под предната седалка. Ако някой предмет се заклещи под предната седалка, може да се случи следното:**
  - **Седалката няма да се заключи.**
  - **Контейнерът под седалката може да бъде повреден.**
  - **Литиево-йонната батерия, разположена под предната пасажерска седалка (под контейнера под седалката) в модел, оборудван с хибридна система, ще бъде повредена.**
- **Не оставяйте запалки или метални флакони със спрей на пода. Ако на пода има запалка или спрей, те могат да се възпламенят инцидентно при поставянето на багаж или при регулиране на седалката и това може да доведе до появата на пожар.**

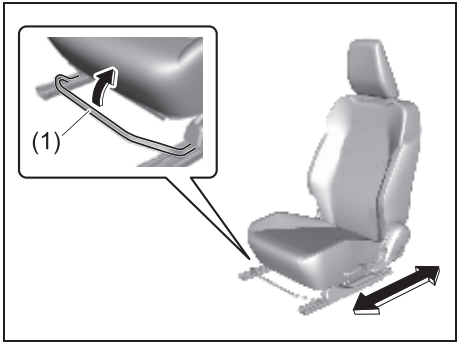

69T020010

Лост за регулиране на позицията на седалката (1)
Дръпнете лоста нагоре и плъзнете седалката.

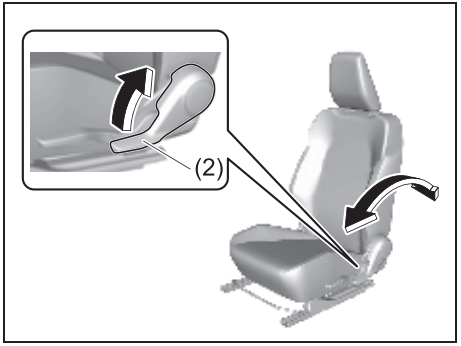

69T020020

Лост за регулиране на ъгъла на облегалката (2)
Дръпнете лоста нагоре и мръднете облегалката.

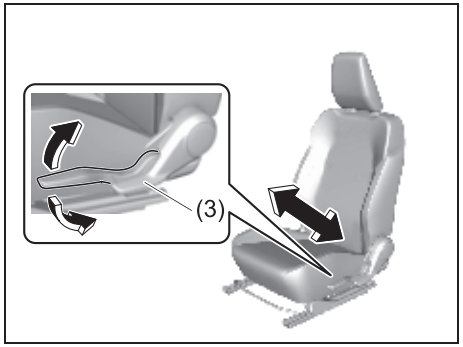

69T020030

Лост за регулиране на височината на седалката (3)
Дръпнете лоста нагоре, за да повдигнете седалката. Натиснете лоста надолу, за да я свалите.

След регулиране, преместете седалката и облегалката напред и назад, за да проверите дали са се захванали здраво.

Подглавници

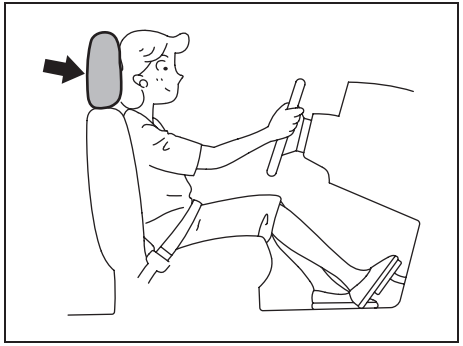

80J001

Подглавниците са предназначени да спомагат за намаляване на опасността от травми на врата при злополука. Регулирайте подглавника в позиция, при която централната част на подглавника да се намира най-близо до върха на вашите уши. Ако това не е възможно да се направи при високи пасажери, регулирайте подглавника възможно най-високо.

⚠ ПРЕДУПРЕЖДЕНИЕ

- **Ако шофирате автомобила със свален подглавник, вратът на съответния пасажер няма да бъде защитен от камшичен удар при удар отзад, както и няма да бъде осигурена защита за пасажера при рязко спиране или удар. Това може да доведе до тежки травми. Никога не шофирайте автомобила, когато подглавниците са свалени. Ако подглавникът е монтиран наобратно или не е монтиран сигурно, той може да не осигури оптимална защита при инцидент, което да доведе до тежки травми.**
- **Ако подглавникът е монтиран наобратно, не можете да го регулирате по височина и да го поставите безопасно. Уверете се, че сте монтирали подглавника в правилната посока.**
- **Разсейване при регулирането на подглавника може да доведе до ПТП. Не се опитвайте да регулирате подглавника, докато шофирате.**

БЕЛЕЖКА:
Може да се наложи да наклоните облегалката, за да осигурите достатъчно място нагоре, така че да можете да свалите подглавника.

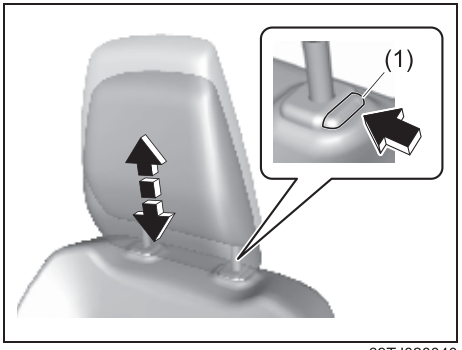

69TJ020040

За да повдигнете предния подглавник, издърпайте подглавника нагоре, докато се чуе щракащ звук. За да свалите подглавника, натиснете подглавника надолу, придържайки бутона за заключване (1). Ако се налага да свалите подглавника (за почистване, смяна и т.н.), натиснете навътре бутона за заключване (1) и издърпайте целия подглавник.

Нагревател за предните седалки (ако има налични)

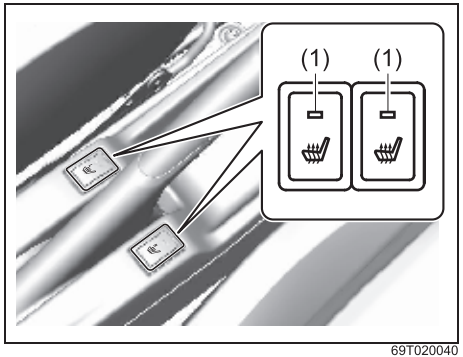

69T020040

Докато бутонът за запалването е в позиция “ON”, натиснете навътре единия или и двата превключвателя за нагревателите на седалките, за да подгреете съответната седалка (седалки). Индикаторната лампа (1) в превключвателя също ще светне. За да изключите нагревателя за седалката, отново натиснете превключвателя навътре. Индикаторната лампа (1) в превключвателя ще изгасне.

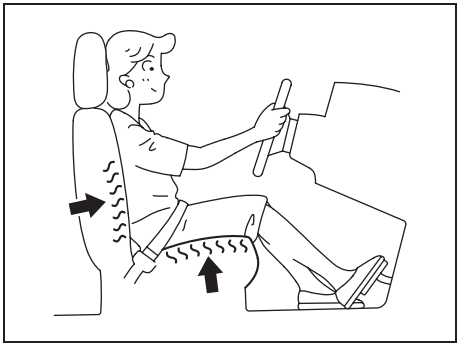

69T020320

⚠ ПРЕДУПРЕЖДЕНИЕ

Неправилната употреба на нагревателите за седалките може да създаде опасност. Лицата, които се намират в автомобила, могат да получат изгаряния, дори ако температурата е сравнително ниска, ако носят тънки панталони, тънки поли или къси панталонки, а нагревателят е оставен включен за дълъг период от време.
Избягвайте употребата на нагревателя за седалката, когато в автомобила се намират лица от следните типове:
- **Хора, които имат намалено усещане в краката си, включително възрастни хора или хора с увреждания.**
- **Малки деца или хора с чувствителна кожа.**

⚠ ПРЕДУПРЕЖДЕНИЕ

- **Хора, които са заспали, или хора, които се намират под въздействието на алкохол или други медикаменти, които водят до усещане за умора.**

ЗАБЕЛЕЖКА

За да избегнете повреда на нагревателния елемент:
- **Не подлагайте предните седалки на тежки удари, както се случва, когато върху тях скачат деца.**
- **Не покривайте седалките с изолационни материали, като чаршафи или възглавници.**

БЕЛЕЖКА:
Нагревателите не спират автоматично, докато бутонът за стартиране е в режим ON. Ако не ги изключите, те ще продължат да работят.

Лост за регулиране/ заключване на волана

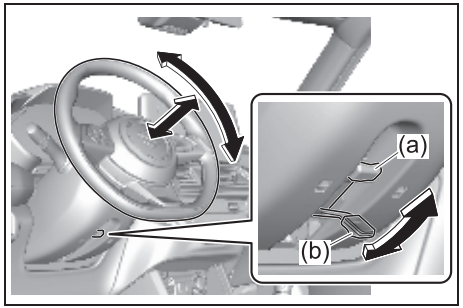

69T020050

(a) ЗАКЛЮЧВАНЕ
(b) ОТКЛЮЧВАНЕ

Лостът за заключване се намира под кормилната колона. За да настроите височината на волана:

1) Натиснете надолу лоста, за да отключите кормилната колона.
2) Поставете волана в желаната височина и заключете кормилната колона, като дръпнете нагоре лоста за заключване.
3) Опитайте се да размърдате волана нагоре и надолу, за да се уверите, че се е заключил на мястото си.

⚠ ПРЕДУПРЕЖДЕНИЕ

Никога не се опитвайте да регулирате височината на волана, докато автомобилът е в движение, тъй като може да изгубите контрол над автомобила.

Огледала

Вътрешно огледало за обратно виждане

Може да регулирате вътрешното огледало за задно виждане с ръка така, че да виждате задната част на Вашия автомобил в огледалото.

Тип А

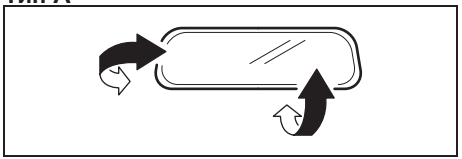

74LHT0235

Тип Б

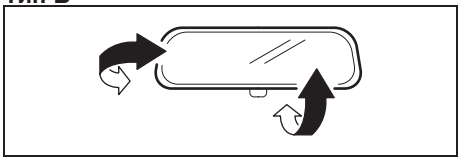

68LMT0205

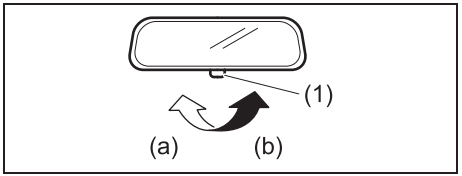

69T020290

(а) Шофиране на автомобила през деня
(б) Шофиране на автомобила през нощта

За да регулирате огледалото, поставете бутона (1) в дневна позиция, след това преместете с ръка огледалото нагоре, надолу или настрани, за да си осигурите възможно най-добра видимост.

Когато управлявате автомобила през нощта, можете да преместите бутона към нощна позиция, за да намалите заслепяването от фаровете на превозните средства, които се намират зад вас.

⚠ ПРЕДУПРЕЖДЕНИЕ

- **Ако регулирате огледалото, докато шофирате, може да изгубите контрол над автомобила и да се стигне до ПТП.**
  Регулирайте огледалото преди потегляне.
- **Винаги регулирайте огледалото със селектор, зададен в дневна позиция.**
- **Използвайте нощната позиция само ако е необходимо да намалите заслепяването от предните фарове на превозните средства, които се намират зад вас. Имайте предвид, че в тази позиция може да не забележите някои предмети, които бихте забелязали при дневна позиция.**

Странични огледала за обратно виждане

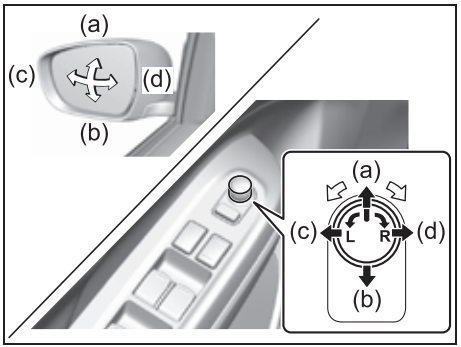

69T020060

Превключвателят за управление на електрическите огледала е разположен върху панела на вратата на водача. Можете да регулирате огледалата, когато ключът за запалване е в позиция “ACC” или “ON”. За да регулирате огледалата:

1) Завъртете превключвателя наляво или надясно, за да изберете кое от огледалата желаете да регулирате.
2) Натиснете страничната част на превключвателя към посоката, в която искате да преместите огледалото.
3) Върнете превключвателя в средата, за да предотвратите инцидентно преместване на огледалото.

⚠ ПРЕДУПРЕЖДЕНИЕ

Ако регулирате огледалата, докато шофирате, може да изгубите контрол над автомобила и да се стигне до ПТП. Регулирайте огледалата преди потегляне.

Бутон за сгъване на огледалата (в зависимост от оборудването)

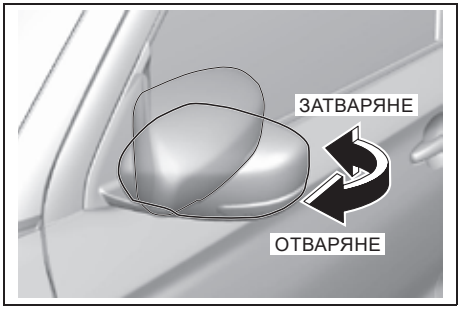

69T020070

69T020080

Можете да сгънете огледалата, когато паркирате автомобила в тясно паркомясто. Натиснете бутона, за да отваряте и затваряте огледалата. Уверете се, че огледалата са отворени напълно, преди да потеглите.

⚠ ПРЕДУПРЕЖДЕНИЕ

Ако шофирате със сгънати огледала, може да се стигне до ПТП. Не потегляйте, преди да сте отворили огледалата.

⚠ ВНИМАНИЕ

Движението на огледалата може да прещипе или нарани нечия ръка. Не позволявайте на никого да доближава ръцете си до огледалата по време на тяхното прибиране или разгъване.

Превключвател за подгряване на страничните огледала

Вижте „Превключвател за подгряване на задното стъкло / Превключвател за подгряване на външните огледала за обратно виждане“ (СТР. 3-32).

Задни седалки

Подглавници

Подглавниците са предназначени за намаляване опасността от травми на врата в случай на ПТП.

⚠ ПРЕДУПРЕЖДЕНИЕ

- **Ако шофирате автомобила със свален подглавник, вратът на съответния пасажер няма да бъде защитен от камшичен удар при удар отзад, както и няма да бъде осигурена защита за пасажера при рязко спиране или удар. Това може да доведе до тежки травми. Никога не шофирайте автомобила, когато подглавниците са свалени.**
- **Ако подглавникът е монтиран наобратно или не е монтиран сигурно, той може да не осигури оптимална защита при инцидент, което да доведе до тежки травми. Ако подглавникът е монтиран наобратно, не можете да го регулирате по височина и да го поставите безопасно. Уверете се, че сте монтирали подглавника в правилната посока.**

⚠ ПРЕДУПРЕЖДЕНИЕ

- **Разсейване при регулирането на подглавника може да доведе до ПТП. Не се опитвайте да регулирате подглавника, докато шофирате.**
- **Ако се опитвате да монтирате детско столче и то влезе в контакт с подглавника, детето може да получи тежки травми при ПТП.**
  При монтаж на детско столче подглавникът на задната седалка трябва да е в най-високата си позиция или да бъде демонтиран, ако влиза в контакт с детското столче.

⚠ ВНИМАНИЕ

Ако оставите демонтирания подглавник в купето на автомобила, той може да полети и да удари пасажери или други обекти и да причини тежки травми.
Не оставяйте демонтирания подглавник вътре в автомобила.

ЗАБЕЛЕЖКА:
Може да се наложи да сгънете напред гърба на предната седалка, за да се отвори достатъчно място за демонтаж на подглавника.

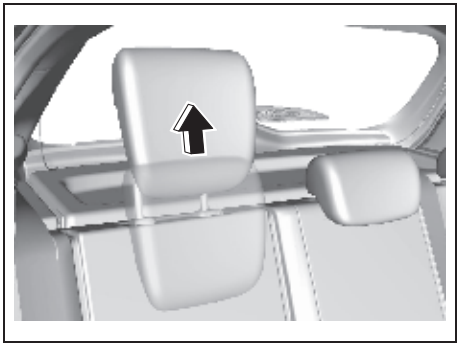

69T020090

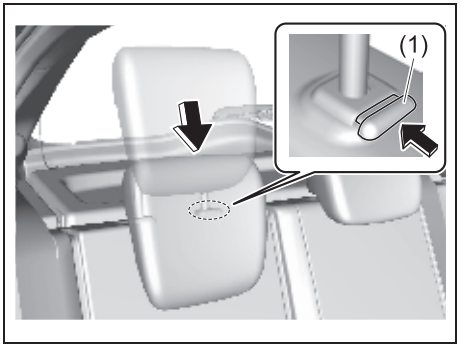

69T020100

За да повдигнете задния подглавник, издърпайте подглавника нагоре, докато се чуе щракване. За да свалите подглавника надолу, натиснете го надолу, докато се захване към лостчето за заключване (1).

Ако подглавникът трябва да бъде свален (за почистване, подмяна и т.н.), натиснете лостчето за заключване (1) навътре и издърпайте подглавника напълно.

При монтаж на детско столче регулирайте височината на подглавника или го демонтирайте при необходимост.

Централен заден подглавник

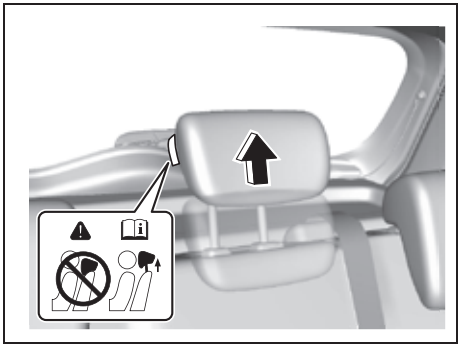

69T020110

Когато използвате средния заден подглавник, го дръпнете нагоре и го застопорете сигурно преди потегляне.

⚠ ПРЕДУПРЕЖДЕНИЕ

Не позволявайте на никого да сяда на средното място отзад, ако подглавникът е демонтиран или не е в правилната позиция.

Сгъване на задните седалки

Задните седалки на вашия автомобил могат да бъдат сгънати напред, за да се осигури място за допълнителен багаж.

За да сгънете задните седалки напред:
1) Свалете напълно подглавника.

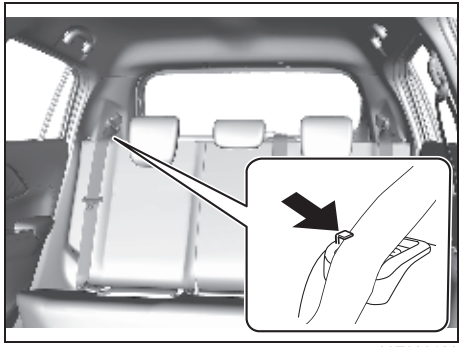

69T020120

2) Закачете външния предпазен колан към кукичките за колана.

⚠ ПРЕДУПРЕЖДЕНИЕ

Когато местите седалка, се уверете, че коланът е закачен към халката, така че предпазният колан да не може да бъде захванат от седалката, механизма за накланяне на седалката или фиксиращия механизъм на седалката. Това помага за предотвратяване на повреда по системата на колана.

ЗАБЕЛЕЖКА

Уверете се, че предпазният колан не се е усукал.

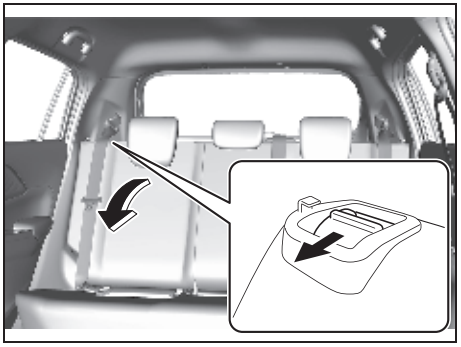

69T010140

3) Дръпнете лостчето за освобождаване в горната част на всяка секция от седалката и сгънете облегалките напред.

⚠ ПРЕДУПРЕЖДЕНИЕ

Ако е необходимо да транспортирате товар в отделението за пътниците със сгънати задни седалки, обезопасете товара, за да не изхвърчи, причинявайки нараняване. Никога не трупайте багаж, по-висок от облегалките.

ЗАБЕЛЕЖКА

Когато връщате задната облегалка в нейната нормална позиция, проверете дали няма нещо останало около отвора за заключване. Наличието на чуждо тяло възпрепятства правилното заключване на облегалката и може да причини щети.

За да върнете седалката в нейната нормална позиция, следвайте долупосочената процедура.

⚠ ПРЕДУПРЕЖДЕНИЕ

Когато местите облегалка, се уверете, че предпазният колан се е закачил за кукичките за колана, така че предпазните колани да не бъдат защипани от облегалката, пантите или заключващия механизъм на седалка. Това ще спомогне за предотвратяване увреждане на предпазния колан.

⚠ВНИМАНИЕ

Когато връщате задните облегалки в тяхното обичайно положение, внимавайте да не затиснете пръстите си между езика и самозаключващия се механизъм.

ЗАБЕЛЕЖКА

Когато връщате задната облегалка към нейната обичайна позиция, проверете дали няма нещо около самозаключващия се механизъм. Наличието на чужд материал може да попречи на облегалката да застане стабилно на мястото си.

52RM20170

Повдигнете облегалката, докато застане на мястото си.

След като върнете седалката на нейното обичайно място, преместете облегалката напред и назад, за да проверите дали е застанала здраво на мястото си.

⚠ ВНИМАНИЕ

- **Не поставяйте ръката си в отвора за заключване на задната облегалка, тъй като пръстът ви може да бъде затиснат и наранен.**
- **След захващане на облегалката, проверете дали е застанала здраво на мястото си. В случай, че не е, до лоста за освобождаване ще се появи червен цвят.**

ЗАБЕЛЕЖКА

- **Когато връщате задната облегалка към нейното обичайно положение, внимавайте в отвора за заключване да не попаднат чужди материали. Това може да попречи на облегалката да се захване здраво на мястото си.**
- **Когато връщате задната облегалка към нейното обичайно положение, правете това внимателно с ръка, за да не повредите заключващия механизъм. Не я бутайте с помощта на чужди предмети и не прилагайте твърде голяма сила.**
- **Тъй като заключването е предназначено единствено за захващане на задната облегалка, не го използвайте за никакви други цели. Неправилната употреба може да доведе до повреждане на вътрешната част на заключващия механизъм и да попречи на облегалката да се захване здраво на мястото си.**

ЗАБЕЛЕЖКА

След като върнете облегалката в изправено положение, предпазните колани не трябва да бъдат усукани или защипани от облегалката.

Безопасност за деца

С цел безопасност шофирайте с по-ниска от обичайната скорост.

Поставяне на дете на задната седалка

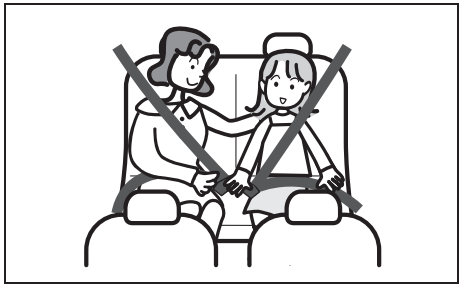

51K0188

- Когато е възможно, поставяйте дете до възрастен, и се уверете, че има възможност детето да бъде наблюдавано.
- Ако дете пътува на предната пасажерска седалка, водачът може да се разсее от движенията на детето или детето може да започне да палува, което може да попречи на работата на шофьора.
- Изберете подходяща детско столче, подходящо за възрастта и физическите размери на детето.

⚠ ПРЕДУПРЕЖДЕНИЕ

- **Ако не използвате заключването за защита на децата, дете може да отвори някоя от вратите и да изхвърчи, което би могло да доведе до тежки травми. За да избегнете това, използвайте механизма за защита на деца.**
- **Когато е необходимо на седалката за пътника отпред да разположите дете, което няма нужда от детско столче, спазвайте следното:**
  - **Плъзнете седалката на пътника отпред максимално назад. Ако седалката на пътника отпред е изместена напред, съществува риск от сериозни трамви при удар, ако въздушната възглавница на предната пасажерска седалка се отвори.**

(продължава)

⚠ ПРЕДУПРЕЖДЕНИЕ

(продължава)

59RN04650

  - **Ако дете изкара ръката си от прозореца или се облегнете на някоя врата, то може да получи тежка травма при силен удар от странична въздушна възглавница или от въздушна възглавница тип „завеса“.**
  - **Не позволявайте на дете да изкарва ръката си през прозореца или да се облята на някоя врата.**
- **Не позволявайте ръцете или краката на дете да бъдат в близост до движещи се части вътре в автомобила (напр. подлакътниците и релсите на седалките). В противен случай има опасност от травма.**

Децата трябва да бъдат обезопасени с колани

⚠ ПРЕДУПРЕЖДЕНИЕ

69RHS159

- **Не шофирайте с дете в скута си. Дори ако държите детето много здраво, не е възможно постигането на достатъчно добра опора при ПТП – детето може да претърпи сериозни травми.**
- **Ако дете е без предпазен колан, при рязко спиране и удар то може да претърпи сериозни травми. Винаги следете децата да бъдат обезопасени с колан.**

продължава

⚠ ПРЕДУПРЕЖДЕНИЕ

(продължава)

- **Ако повече от един човек използва един и същи предпазен колан, при рязко спиране и удар този колан няма да осигури оптимална защита и може да се стигне до сериозни травми. Не позволявайте повече от един човек да ползва един предпазен колан.**

(продължава)

⚠ ПРЕДУПРЕЖДЕНИЕ

(продължава)

69RHS160

- **Коланите на вашия автомобил по принцип са проектирани за лица с размери на възрастни. Ако горната част на колана минава повече към врата или лицето на детето, а не през рамото, или ако надбедрената част на колана не ляга добре върху тазобедрената кост, поставете детето в детско столче на задната седалка. Неправилната употреба на предпазния колан може да доведе до сериозни травми на детето.**
- **Използвайте детска обезопасителна система, закрепена стабилно на задната седалка, за деца, които не могат да си държат главата изправена или да седят.**

Не позволявайте на дете да играе с предпазен колан

⚠ ПРЕДУПРЕЖДЕНИЕ

69RHS161

Ако дете си играе с предпазен колан и ако например тялото на детето се оплете в колана, може да се стигне задушаване. При спешен случай срежете предпазния колан с ножица.

Употреба на детско столче

Вижте раздел „Монтиране с предпазни колани” (СТР.2-43) или „Монтиране със захват тип ISOFIX” (СТР.2-45).

Възрастен човек трябва да отвори или затвори всяка врата или прозорец и да регулира седалките

Само възрастен човек трябва да отваря или затваря вратите или прозорците и да регулира седалките, за да не бъдат защипани ръцете, краката или врата на дете и т.н.

⚠ ПРЕДУПРЕЖДЕНИЕ

69RHS162

- **Ако прозорците не са заключени, дете може да задейства механизмите им погрешка и самото то или други пътници могат да бъдат защипани.**
  За да се избегне нежелано задействане на електрически прозорец от дете, използвайте бутона за заключване на прозорците.

продължава

⚠ ПРЕДУПРЕЖДЕНИЕ

(продължава)

- **Ако оставите електрически прозорец в готовност за задействане, това може да причини нежелано задействане от дете, което да доведе до инцидент.**
  При напускане на автомобила не забравяйте да натиснете бутона за стартиране на двигателя, за да промените режима на запалване на OFF, дръжте ключа у себе си и изкарайте вашето дете от автомобила.

Не позволявайте на дете да подава главата или ръцете си през прозореца

⚠ ПРЕДУПРЕЖДЕНИЕ

69RHS163

Уверете се, че дете не подава главата или ръцете си през прозорец. В противен случай може да се стигне до сериозни наранявания поради изпадане или при внезапно спиране. Освен това, може да възникне сериозна травма, ако дете влезе в контакт с обекти извън автомобила.

Не оставяйте дете в автомобила без надзор

⚠ ПРЕДУПРЕЖДЕНИЕ

69RHS164

При излизане от автомобила не оставяйте вътре деца.

- **Неволни и неправилни действия от дете могат да причинят пожар или друг тип злополука при стартиране на автомобила.**
- **Тъй като температурата вътре в автомобила може да се вдигне при силно слънце, дете може да пострада от топлинен удар или дехидратация, което води до сериозни здравословни проблеми или смърт в най-лошия случай. Дори ако сте пуснали климатика, не оставяйте дете само в автомобила.**

Не оставяйте дете в багажника

⚠ ПРЕДУПРЕЖДЕНИЕ

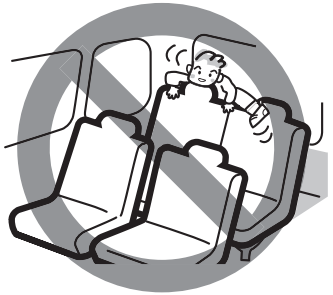

69RHS165

Зоните за багаж не разполагат със структура, подходяща хора. Не позволявайте на дете да се вози в тези зони. В противен случай има опасност от инцидент поради внезапни спирания и т.н. Не позволявайте на дете да играе в зоните за багаж, дори докато автомобилът е спрял на пътя.

Предпазен колан

Децата трябва да бъдат с поставени колани

Вижте „Безопасност за деца“ (СТР.2-15)

Информация за бременни жени и болни хора

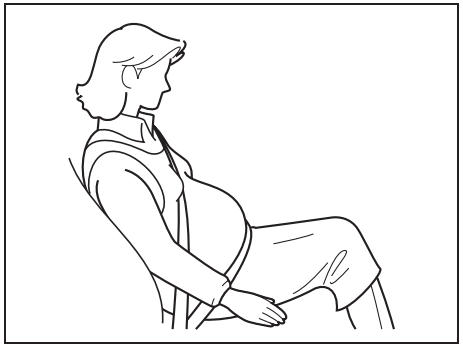

69RHS166

⚠ ПРЕДУПРЕЖДЕНИЕ!

- **Бременните жени и/или болните хора трябва да използват предпазен колан. И все пак, при ПТП има опасност от концентриране на сериозно натоварване в определени зони на тялото. Консултирайте се с лекар – препоръчително е.**
- **При бременни жени частта, която преминава през скута, трябва да минава възможно най-ниско върху бедрата, като не докосва корема. Уверете се, че раменната част минава по средата между рамото и основата на шията, между гърдите и не докосва корема.**

Триточков предпазен колан

Блокиране на механизма за връщане и обтягане (ELR)

Предпазният колан разполага с блокиране на механизма за връщане и обтягане (ELR), предназначен за блокиране на предпазния колан само при внезапно спиране или удар. Той може да доведе до блокиране и ако дръпнете предпазния колан около тялото ви много рязко. Ако това се случи, оставете коланът да се върне обратно, за да го отблокирате и след това го дръпнете около тялото си по-бавно.

Напомняне относно предпазния колан

59RN02310

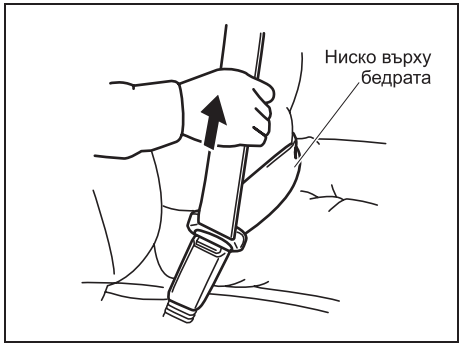

59RN02320

С цел намаляване опасността от плъзване под колана при удар, позиционирайте частта от колана, която преминава през скута, възможно най-ниско върху бедрата си и го поставете плътно прилепнал, като дръпнете частта от колана, която преминава през рамото, нагоре през заключващата планка. Дължината на колана, преминаващ диагонално през рамото, също може да се регулира, за да осигури свобода на движенията.

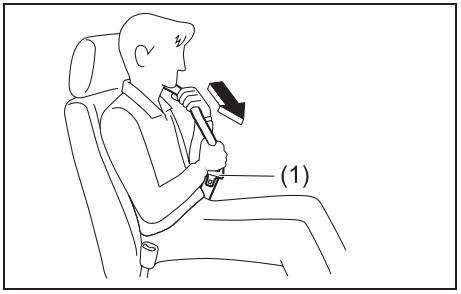

83SH02080

Като държите езичето (1) и предпазния колан, дръпнете колана бавно, за да го изпънете, докато е усукан.

ЗАБЕЛЕЖКА:
Когато предпазният колан е заключен и не можете да го издърпате, го освободете веднъж и след това го дръпнете отново. Ако все още не можете да го извадите, дръпнете силно предпазния колан, освободете го и след това го издърпайте отново бавно.

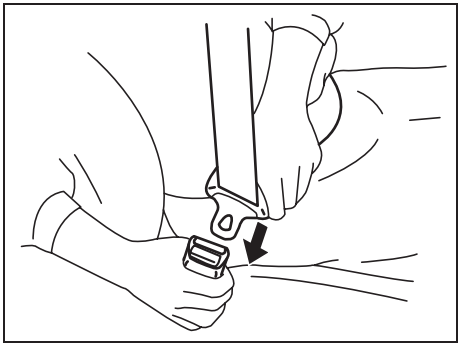

59RN02330

За да закопчаете предпазния колан, седнете изправени и добре облегнати на седалката, дръпнете заключващата планка, която се намира върху предпазния колан, покрай тялото си и я поставете в катарамата, докато не чуете щракване. След вкарване на заключващата планка в закопчалката, се уверете, че е фиксирана стабилно.

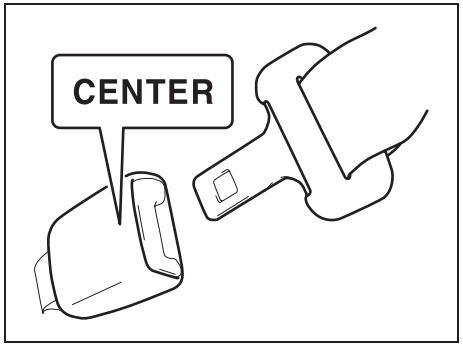

80J2008

БЕЛЕЖКА:
Думата “CENTER” (среда) е маркирана върху катарамата за задния предпазен колан по средата. Катарамите са направени по такъв начин, че заключващата планка да не може да бъде поставена в погрешна катарама.

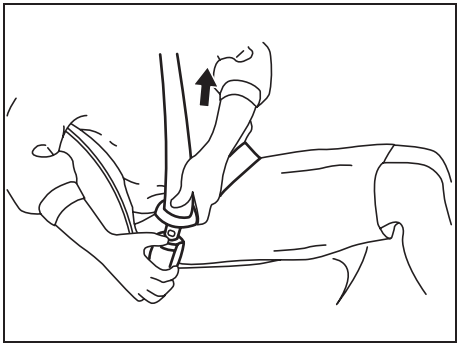

59RN02340

За да откопчаете предпазния колан, натиснете червеното копче, върху което пише “PRESS” (натисни) върху закопчалката и приберете колана бавно, като го държите с ръка и/или като държите заключващата планка.

Регулиране дължината на колана

Предпазният колан няма нужда от регулиране на дължината. Предпазният колан се удължава и прибира спрямо движението на тяло. Ако предпазният колан отчете силен удар, той автоматично се блокира, за да застопори тялото.

Реглаж на височината на предпазния колан, минаващ през рамото (само за предна седалка)

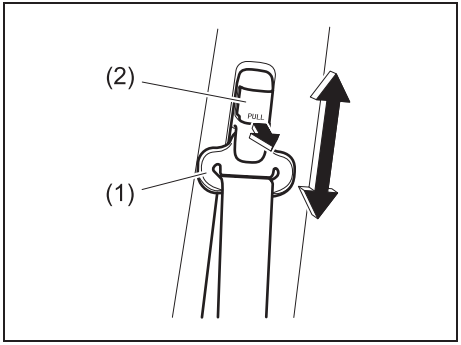

59RN02420

Регулирайте височината на колана, преминаващ през рамото така, че коланът да преминава през средната част на рамото от външната страна. За да повдигнете нагоре (1), плъзнете закрепящия механизъм нагоре. За да свалите надолу, плъзнете закрепящия механизъм надолу, като дърпате копчето за заключване (2) навън. След като приключите с регулирането, проверете дали закрепящият механизъм се е затворил добре.

⚠ ПРЕДУПРЕЖДЕНИЕ

Проверете дали коланът, преминаващ през рамото, е позициониран така, че да преминава през средната част на вашето рамо. Коланът трябва да е на разстояние от лицето и врата ви, но да не изпада от рамото ви. Неправилното регулиране на колана може да ограничи неговата ефективност при злополука.

Правилна употреба на предпазния колан

⚠ ПРЕДУПРЕЖДЕНИЕ

Използвайте предпазния колан по правилния начин. В противен случай, при внезапно спиране или удар, тялото може да не бъде задържано, което би довело до тежки травми. Съблюдавайте следните точки.

- **Ако предпазният колан е усукан или е прекалено хлабав, има опасност от силен натиск върху определени зони на тялото.**
- **Ако предпазният колан минава през корема, тази област може да бъде подложена на силен натиск при силен удар.**
- **Ако предпазният колан не ляга добре върху рамото, може да излетите напред при силен удар.**

Напомняне за предпазния колан

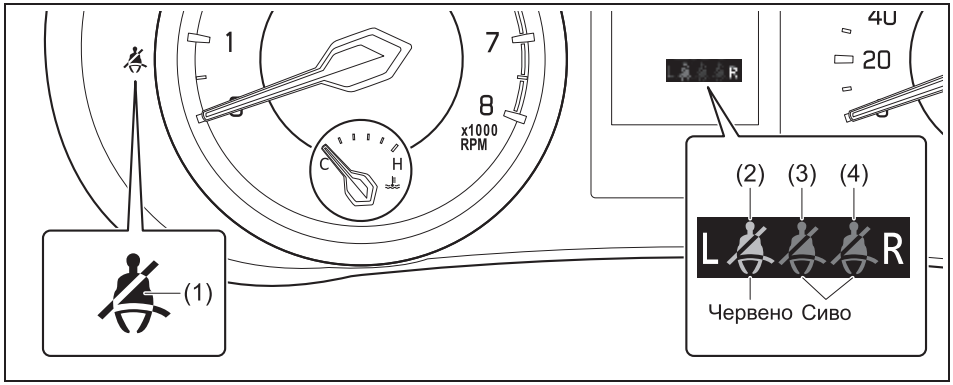

69T020140

(1) Светлина за напомняне относно предпазния колан на водача / светлина за напомняне относно предпазния колан на пасажера
(2) Светлина за напомняне относно предпазния колан на пасажера отзад (отзад вляво) *1
(3) Светлина за напомняне относно предпазния колан на пасажера отзад (отзад по средата) *2
(4) Светлина за напомняне относно предпазния колан на пасажера отзад (отзад вдясно) *2

*1 Този символ показва, че предпазният колан не е закопчан
*2 Този символ показва, че предпазният колан е закопчан

Когато водачът и/или пасажерът(-ите) не са закопчали предпазния си колан, светлината за напомняне относно предпазния колан ще светне или ще започне да мига и ще прозвучи звуков сигнал, който да напомни на водача и/или пътника(-ците) да закопчае предпазния си колан. За повече информация, вижте обясненията по-долу.

⚠ ПРЕДУПРЕЖДЕНИЕ

Изключително важно е водачът и пътниците да бъдат със закопчани предпазни колани през цялото време. Опасността от нараняване при злополука е много по-голяма за лицата, които не са закопчали предпазните си колани. Нека ви стане навик да закопчавате предпазния си колан, преди да сте поставили ключа за запалване или да сте натиснали бутона за стартиране на двигателя.

Система за напомняне относно предпазния колан на водача

Ако предпазният колан на водача остане разкопчан, след като контактният ключ е завъртян в позиция “ON” (на контакт):

1) Лампата за напомняне относно предпазния колан на водача светва. Лампата за напомняне относно предпазния колан на пасажера отпред (ако има налична) също светва, ако пасажерът не е закопчал своя предпазен колан.
2) След като автомобилът достигне скорост от 15 км/ч, лампата за напомняне относно предпазния колан на водача започва да мига и прозвучава звуков сигнал в продължение на 95 секунди.
3) Системата за напомняне ще остане активна, докато предпазният колан за водача не бъде поставен в закопчалката.

Ако водачът е закопчал предпазния си колан и след това го разкопчае, системата за напомняне ще се активира от стъпка 1) или стъпка 2), в зависимост от скоростта на автомобила. Когато скоростта на автомобила е под 15 км/ч, системата за напомняне се активира от стъпка 1). Когато скоростта на автомобила е над 15 км/ч, системата за напомняне ще се активира от стъпка 2). Системата за напомняне ще се изключи, когато предпазният колан на водача бъде закопчан или контактният ключ бъде изключен или когато копчето за двигателя бъде натиснато, за да премине режимът на запалване към позиция „LOCK” (изключване).

Система за напомняне относно предпазния колан на пасажера отпред

Ако има човек, който седи на предната пътническа седалка и при включване на двигателя коланът на предната пътническа седалка не е закопчан, ще се активира напомнянето за непоставен колан. Напомнянето за колан на пътника отпред функционира по същия начин като напомнянето за предпазния колан на водача.

ЗАБЕЛЕЖКА

Сензорът на системата за напомняне за непоставен предпазен колан на предната пътническа седалка е разположен в долната част на седалката. Ето защо, ако разлеете течност, например ароматизатор, безалкохолни напитки или сок върху долната част на предната пътническа седалка, трябва незабавно да я подсушите с мека кърпа. В противен случай, сензорът на предната пътническа седалка може да бъде повреден.

БЕЛЕЖКА:

- *Ако поставите предмет върху седалката за пасажера, тежестта на този предмет ще бъде засечена от датчика и светлината за напомняне относно предпазния колан на пасажера отпред ще светне, след което може да прозвучи вътрешната звукова аларма.*
- *Ако на предната седалка за пасажера седи дете или нисък възрастен човек или ако върху седалката за пасажера отпред е поставена възглавница, тяхното тегло може да не бъде засечено от датчика и вътрешната звукова аларма може да не прозвучи.*

Система за напомняне относно предпазния колан на пасажера отзад

При натискане на бутона за стартиране за превключване режима му на „ON”, лампите за напомняне за всички места за липсата или наличието на пътник светват. Когато скоростта на автомобила достигне 15 км/ч, лампата за напомняне ще се изключи около 65 сек по-късно.

Също така, при отваряне на задна врата, лампите за напомняне за задните колани също ще светнат.

В следните ситуации лампата за напомняне за задните колани ще мига в рамките на 65 сек, а по същото време ще звучи аларма – но само в продължение на около 35 секунди. След като минат 30 секунди след спирането на звуковата аларма, съответният индикатор ще спре да мига и ще започне да свети.

- Ако предпазният колан бъде разкопчан при скорост на превозното средство от 15 км/ч или повече.
- Ако предпазният колан е разкопчан, без да има отворена задна врата, когато скоростта на превозното средство достигне15 км/ч или повече.

Системата за напомняне ще се изключи автоматично, когато предпазният колан отзад бъде закопчан или контактният ключ бъде изключен или когато копчето за стартиране на двигателя бъде натиснат, за да премине режимът на запалване към позиция „LOCK” (OFF).

Експлоатация и грижа за предпазния колан

Експлоатация на предпазния колан

69T020150

Проверявайте периодично предпазните колани, за да сте сигурни, че те функционират правилно и не са повредени. Проверявайте ремъците, закопчалките, заключващите планки, системата за прибиране и обтягане, точките на окачване и водещите халки. Подменете предпазните колани, ако не функционират правилно или са повредени.

⚠ ПРЕДУПРЕЖДЕНИЕ

- **Извършете проверка на всички предпазни колани след удар. Предпазните колани, които са били използвани по време на удара (освен, ако ударът не е бил незначителен), трябва да бъдат сменени, дори ако няма очевидна повреда по тях. Предпазните колани, които не са били използвани по време на удара, трябва да се сменят, ако се е активирал обтегачът на предпазния колан. Обтегачите и ограничителите на натоварването сработват само веднъж. Ако не се задействат, се консултирайте с оторизиран дилър на SUZUKI или с друг квалифициран сервиз.**
- **Ако по предпазния колан има протрити зони или разрези, трябва да го смените с нов.**
- **Ако закопчалката не функционира правилно, тя трябва да бъде проверена от оторизиран дилър на SUZUKI или в друг квалифициран сервиз.**
- **Ако при удар коланът бъде подложен на голямо натоварване, той може да спре да функционира правилно – дори на пръв поглед да изглежда нормално. Сменете колана с нов.**

⚠ ПРЕДУПРЕЖДЕНИЕ

- **Тъй като предпазният колан може да не функционира по оптималния начин и може да причини травми при инцидент, съблюдавайте следното:**
  - **Когато в закопчалката влезе чуждо тяло или разлеете течност, коланът може да спре да функционира нормално. В подобен случай той трябва да бъде проверен от оторизиран дилър на SUZUKI или в друг квалифициран сервиз.**
  - **Тъй като предпазният колан може да бъде увреден, внимавайте да не го защипете с някоя врата. Преди затваряне на вратата се уверете, че коланът е прибран добре.**
  - **Не модифицирайте, не сваляйте и не демонтирайте предпазните колани.**

Кука за предпазния колан

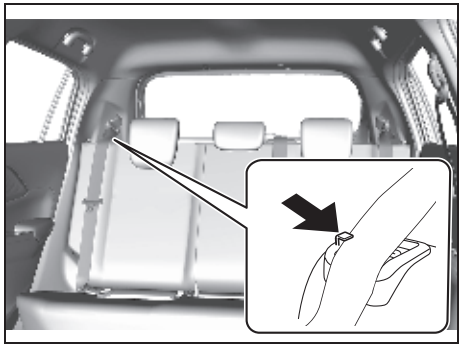

69T020120

⚠ ПРЕДУПРЕЖДЕНИЕ

Когато местите облегалката на седалката, се уверете се, че коланът е закачен за закачалките на предпазните колани, за да не бъде защипан от облегалката на седалката, панта на седалката или заключващия механизъм на седалката. Това помага да предотвратите повреди по колана.

Грижа за предпазните колани

Грижата за предпазните колани е същата като при всяка стандартна текстилна материя.

⚠ ПРЕДУПРЕЖДЕНИЕ

Не използвайте белина, разтворители или оцветители за предпазните колани. Това може да доведе до образуване на петна, обезцветяване или отслабване на материала и предпазният колан може да не функционира по правилния начин.

Обтегачи на предпазните колани

Автомобил с обтегач на долната част

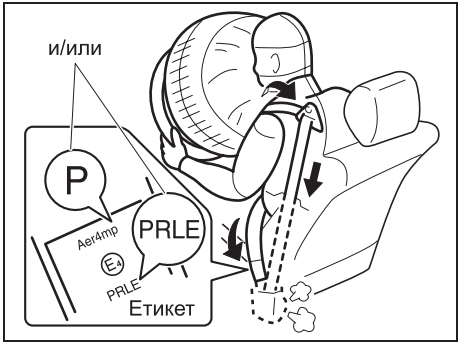

69T020330

Автомобил без обтегач на долната част

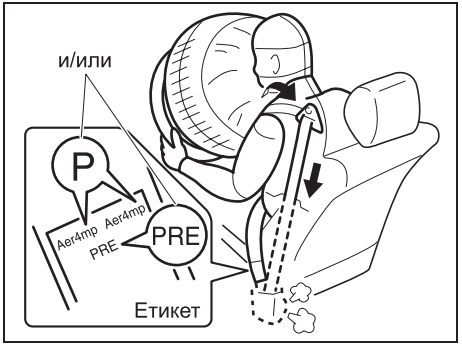

69T020340

⚠ ПРЕДУПРЕЖДЕНИЕ

Този раздел описва системата за обтягане на предпазните колани на вашия автомобил SUZUKI. Прочетете и следвайте всички тези инструкции внимателно, за да сведете до минимум риска от тежки травми или смърт.

За да разберете дали вашият автомобил е оборудван с обтегачи на предпазните колан при предните или задните седалки, проверете етикета в долната част на предпазния колан. Ако видите буквите “p”, “PRLE” и/или “PRE”, както е показано на илюстрацията, вашият автомобил е оборудван с обтегач на предпазния колан. Можете да използвате предпазния колани на седалката по същия начин като обикновените предпазни колани без обтегачи.

Прочетете този раздел и раздела „Въздушни възглавници”, за да научите повече за обтегачите.

Обтегачите на предпазните колани работят в комбинация с въздушните възглавници. Сензорите за удар и електронният контролер на въздушните възглавници също контролират обтегачите на предпазните колани. Обтегачите се задействат само при тежък челен или страничен удар, достатъчно мощен за задействане на въздушните възглавници, когато коланите са закопчани. За предпазни мерки и обща информация, включително обслужване на обтегачите, вижте „Въздушни възглавници“ (СТР.2-49) в допълнение към раздела „Обтегачи на предпазните колани“ и следвайте всички предпазни мерки.

Обтегачът се намира в устройството за прибиране на колана на всяка седалка и в крепежния елемент на предпазния колан за водача (при автомобил с обтегач на долната част). Обтегачът стяга раменната част на предпазния колан, така че коланът да задържи тялото на пътника по-стабилно при челен или страничен удар. При автомобил с обтегач на долната част в същото време се стяга и долната част на колана. Ретракторите ще останат заключени, след като обтегачите бъдат активиран. При активиране ще се чуе шум и може да се образува малко дим, който не е вреден и не се дължи на пожар в автомобила.

Шофьорът и всички пътници трябва по всяко време да бъдат обезопасени правилно чрез закопчаване на предпазните колани, независимо дали на съответно място има или няма обтегач, за да се минимизира рискът от тежко нараняване или смърт в случай на катастрофа.

Седнете, като се облегнете добре на седалката; седнете изправени; не се навеждайте напред или настрани. Регулирайте колан, така че надбедрената част на колана да минава ниско през таза, а не през кръста. Моля, вижте „Регулиране на седалката“ (СТР.2-5) и инструкциите и предпазните мерки относно предпазните колани в секцията „Предпазни колани и системи за обезопасяване на деца” за подробности относно правилното регулиране на седалката и предпазния колан.

Моля, обърнете внимание, че обтегачите в комбинация с въздушните възглавници ще се активират при тежки челни или странични удари. Те не са проектирани да се активират при удари отзад, преобръщане или леки челни или странични удари. Обтегачите могат да се активират само веднъж. Ако обтегачите са били активирани (т.е. ако въздушните възглавници са активирани), закарайте системата за проверка в оторизиран дилър на SUZUKI или в друг квалифициран сервиз възможно най-скоро.

Ако предупредителна лампа за въздушна възглавница на табло не мига или светва за кратко, когато режимът на запалване се сени на ON, остава включена за повече от 10 секунди или светва по време на шофиране, обтегачът или въздушната възглавница може да не сработи по правилния начин. И двете системи трябва да бъдат от оторизиран дилър на SUZUKI или друг квалифициран сервиз при първа възможност.

Обслужването на обтегачите или компонентите около тях, както и окабеляването на системата трябва да се извършва само в оторизиран дилър на SUZUKI или в друг квалифициран сервиз, чийто персонал е преминал специално обучения. Неправилното обслужване може да доведе до нежелано активиране на обтегачите или да попречи на работата им. Всяко от тези две условия може доведе до травми.

За да предотвратите повреда или нежелано задействане на обтегачите, проверете дали акумулаторът е разкачен и режимът на запалване е LOCK (OFF) в продължение на най-малко 90 секунди, преди да извършвате каквото и да било операции по вашия автомобил SUZUKI.

Не докосвайте компонентите или кабелите на обтегачите. Проводниците са увити с жълта лента или жълта тръбичка, а куплунгите са жълти. Когато предавате вашия автомобил SUZUKI за скрап, потърсете помощ от оторизиран дилър на SUZUKI или от друг квалифициран сервиз, сервиз за каросерийни ремонти или пункт за скрап.

За правилна работа на обтегачите на коланите

Не модифицирайте никакви части, които биха могли да повлияят на обтегачите на предпазните колани. Предпазният колан може да бъде затегнат неочаквано или може да не се затегне, когато това е необходимо.

Изхвърляне и предаване за скрап

Обтегачите на предпазните колани, които не са били активирани, трябва да бъдат активирани съгласно предварително определената процедура преди изхвърляне.

⚠ ПРЕДУПРЕЖДЕНИЕ

Ако не боравите правилно с обтегачите при изхвърляне, обтегач може да се активира неочаквано, което да доведе до сериозна травма.
Когато изхвърляте обтегач или предавате за скрап автомобил, оборудван с обтегач, консултирайте се с оторизиран дилър на SUZUKI или с друг квалифициран сервиз.

Ограничители на предпазните колани

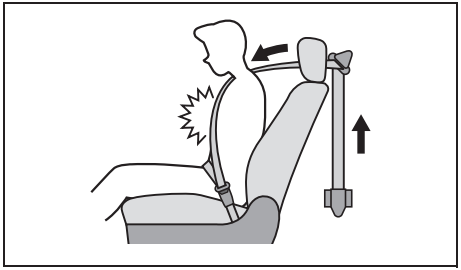

69RHS167

Предна седалка
При силен удар отпред, ограничителят на предпазния колан работи на две степени, за да намали силата върху частта на колана, минаваща през рамото, като по този начин намалява силата на удара, понесен от пътниците отпред.

Задна седалка
При силен удар отпред, ограничителят на предпазния колан се задейства, за да намали силата върху частта на колана, минаваща през рамото, като по този начин намалява силата на удара, понесен от пътниците отзад.

⚠ ПРЕДУПРЕЖДЕНИЕ

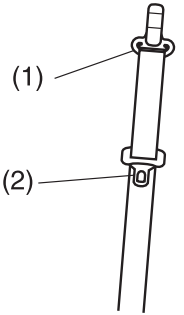

82K179

Ако предпазният колан е претърпял силен удар, полимерът на анкерната част (1) за рамото и плочката с език (2) може да омекнат поради силно триене, като по този начин да залепнат към предпазния колан, което пречи на колана да се плъзга добре. В такъв случай, предпазният колан може да не осигурява най-добра защита, което да доведе до тежки наранявания при инцидент. Сменете предпазния колан при дилър на SUZUKI или в друг квалифициран сервиз.

Детски столчета

Употреба на детски столчета

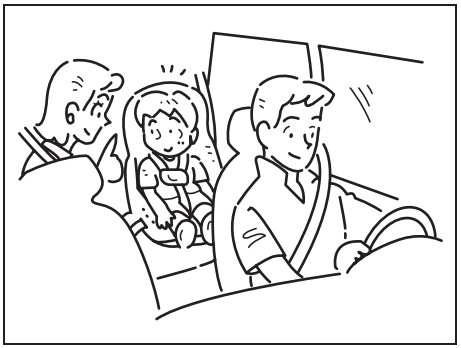

59RN02280

По принцип се предлагат следните типове детски столчета.

Столче за бебе – само за задна седалка

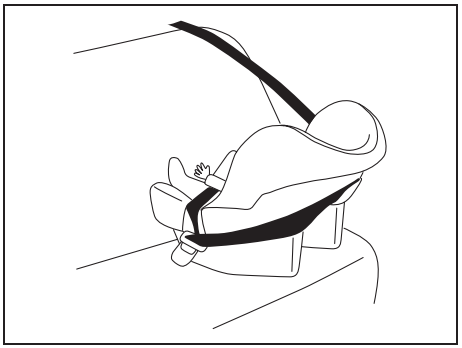

80JC007

Детско столче

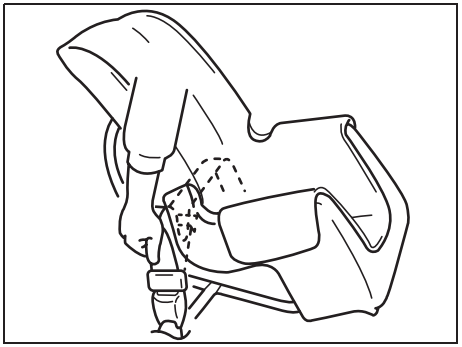

59RN02350

Седалка като детско столче (тип бустер)

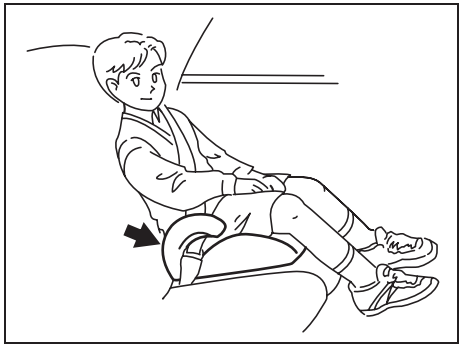

59RN02290

SUZUKI ви препоръчва да използвате детски столчета, за да предпазвате бебетата и малките деца. Налични са различни видове столчета за деца. Уверете се, че столчето за обезопасяване, което сте избрали, отговаря на приложимите стандарти за безопасност.

Всички столчета за обезопасяване на деца са предназначени да бъдат захванати за седалките на автомобила или посредством предпазните колани (двуточковите или триточковите колани) или посредством специални окачени куки, вградени в пода. SUZUKI ви препоръчва да монтирате столчето за обезопасяване на деца на задната седалка, когато това е възможно. Според статистика, свързана с инцидентите на пътя, децата са в по-голяма безопасност, когато столчето е монтирано на задната седалка, а не на предната.

Ако се наложи да използвате детско столче по посоката на движение на предната пасажерска седалка, регулирайте тази седалка да бъде максимално назад.

БЕЛЕЖКА:

Спазвайте нормативните разпоредби, свързани с обезопасяването на деца.

⚠ ПРЕДУПРЕЖДЕНИЕ

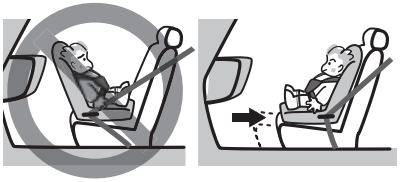

59RN02250

- **(Автомобили без система за деактивация на въздушната възглавница на пътника отпред)**
  Не монтирайте насочено назад детско столче на седалката на пътника отпред. Ако предната въздушна възглавница за пътника се отвори, дете в насочено назад детско столче може да бъде убито или ранено тежко. Гърбът на насоченото назад детско столче би бил твърде близо до активиращата се въздушна възглавница.

⚠ ПРЕДУПРЕЖДЕНИЕ

- **(Автомобили със система за деактивация на въздушната възглавница на пътника отпред)**
  Когато използвате детско столче на предната пасажерска седалка, въздушната възглавница на пътника отпред трябва да се деактивира; в противен случай отварянето на въздушната възглавница за пътника отпред може да доведе до смърт или сериозно нараняване на детето.
- **Когато монтирате детско столче на задната седалка, контактът на краката на детето или на детското столче с предната седалка може да причини сериозни травми на детето в случай на ПТП.**
  Регулирайте предната седалка така, че да не влиза в контакт с краката на детето или с детското столче.
- **Ако детско столче не е монтирано правилно, деца или други пътници могат да получат сериозни травми при ПТП. Уверете се, че сте поставили детето в столчето в съответствие с инструкциите на производителя.**

(продължава)

⚠ПРЕДУПРЕЖДЕНИЕ

(продължава)

- **Ако детето не е обезопасено правилно в детското столче, може да се стигне до сериозна травма при ПТП.**
- **Ако наклоните облегалката на седалката, детско столче може да не е обезопасено правилно и тяло на дете може да се изплъзне под предпазния колан. Това може да причини тежко нараняване.**

Не наклонявайте облегалката на седалката, когато на нея е монтирано детско столче.

- **Ако използвате детско столче, което е било сериозно увредено при инцидент и т.н., то може да не осигурява максимално добра защита. А това може да доведе до травми на детето. Ако детското столче е било сериозно увредено при инцидент и т.н., не го използвайте отново дори да изглежда здраво.**

Избор на правилния тип детско столче

Моля, прочетете внимателно тази част относно детските столчета и изберете подходящо столче спрямо възрастта на детето и физическите му размери.

Знак за одобрение съгласно Регулация UN R44 / R129

Следният етикет на детско столче указва, че то отговаря на Регулация UN R44*1 / R129*1 за детските столчета.

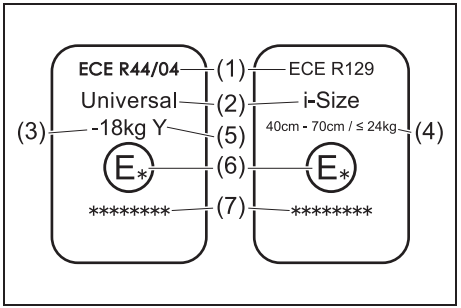

77R30470

(1) Номер на регламента *2
(2) Съвместимост за категория детски столчета *3
(3) Диапазон на теглото на съответното дете, приложим за това одобрението, указано на маркировката
(4) Диапазон на височина и теглото на съответното дете, приложим за одобрението в етикета
(5) Спецификация на столчето
(6) Код на държавата, която е одобрила детското столче
(7) Номер на одобрение на детското столче

- Тази маркировка за одобрение е примерна.

*1: UN R44 / R129 е международен регулаторен стандарт за детски столчета.
*2: За „ECE”, указано върху маркировката в илюстрацията на детското столче, маркировката “ECE” е същата като “UN”.
*3: „Universal” означава, че детското столче е одобрено за монтаж за всички категории.

ЗАБЕЛЕЖКА:
Оригиналните детски столчета на SUZUKI за този автомобил отговарят на стандарта UN R44/R129.

Как да разбираме таблицата от ръководството за употреба на автомобила относно монтаж на детски столчета за различни седалки

Групи по тегло

- Детските столчета, отговарящи на стандарта UN R44, са класифицирани на следните пет вида:

Група тегло	Тегло на детето
Група 0	до 10 кг
Група 0+	до 13 кг
Група I	9 до 18 кг
Група II	15 до 25 кг
Група III	22 до 36 кг

- По принцип детските столчета са обособени, както следва:

Столче за бебе

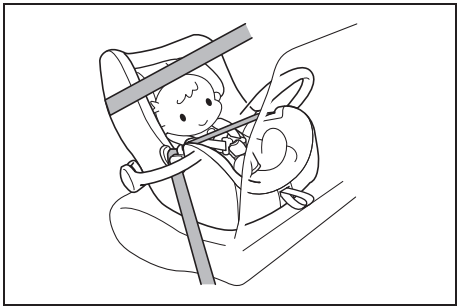

64L30810

Бебешко столче, ориентирано назад или настрани, за бебета, които не могат да си държат главата изправена или които не могат да седят стабилно; този тип отговаря на Група 0 и Група 0+ на стандарта UN R44.

Детско столче

64L30820

Детско столче, насочено напред, използвано за деца, при които горната част на предпазния колан на самия автомобил (без да е монтирано столчето) ляга на врата или брадичката, а не върху рамото, или при които надбедрената част на колана все още не може надеждно да обхване тазобедрената кост; този тип отговаря на група I от стандарта UN R44.

Детско столче Junior

64L30830

Детско столче, насочено напред, използвано за дете, при което горната част на предпазния колан на самия автомобил (без да е монтирано столчето) ляга по-скоро на врата или брадичката, а не върху рамото, или при които надбедрената част на колана все още не може надеждно да обхване тазобедрената кост; този тип отговаря на групи II и III от стандарта UN R44.

Съвместимост за детски столчета за всяка седалка

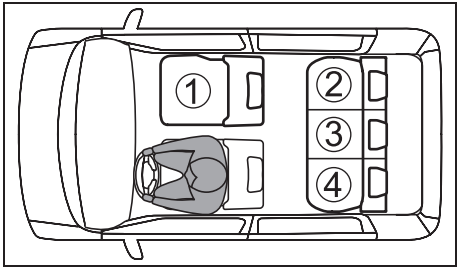

83RS034

ЗАБЕЛЕЖКА:
На илюстрацията по-горе е представен автомобил с ляв волан.
Номера на позиции на седалката ①, ②, ③ и ④ са същите при автомобил с ляв и с десен волан.
① *Предна пасажерска седалка*
② *Задно дясно място*
③ *Задно централно място*
④ *Задно ляво място*

① (#1, #2, #3)	Въздушна възглавница за пътника отпред е активирана	
	Въздушна възглавница за пътника отпред е деактивирана*1	
② (#2, #3)		
③		
④ (#2, #3)		

Съвместима за универсална категория детски столчета, фиксирани с предпазния колан.

Съвместима за детски столчета тип i-Size и ISOFIX

Тази седалка е оборудвана с Top tether крепеж (с кука)

Никога не използвайте насочено назад детско столче на пасажерската седалка.

Не е подходящо за детски столчета.

#1: Изместете предната седалка максимално назад.
#2: Когато поставяте детско столче, насочено напред, ако между детското столче и облегалката на седалката се образува празно пространство, регулирайте ъгъла на облегалката така, че да монтирате правилно детското столче.
#3: Ако подглавникът пречи на детското столче, регулирайте височината му или го демонтирайте, ако е необходимо.
#4: Ако между детското столче и облегалката на седалката се образува празно пространство, поставете например възглавница в пролуката, за да монтирате правилно столчето.

Подробна информация за детски столчета

Номер на седалката	Позиция на седене				
	①		②	③	④
	Активирана предна въздушна възглавница за пасажера	Деактивирана предна въздушна възглавница за пасажера[*1]			
Позиция на седене, подходяща за „универсално“ закрепване с колан (ДА/НЕ)	НЕ	ДА	ДА	ДА	ДА
Позиция на седене за i-Size (ДА/НЕ)	НЕ	НЕ	ДА	НЕ	ДА
Позиция на седене, подходяща за странично фиксиране (L1/L2)	НЕ	НЕ	X	НЕ	X
Подходяща за фиксиране по посока назад на движението (R1/R2X/R2/R3)	НЕ	НЕ	R1,R2 (#1)	НЕ	R1,R2 (#1)
			R2X (#2)		R2X (#2)
			R3 (#1, #3)		R3 (#1, #3)
Подходяща за фиксиране по посока на движението (F2X/F2/F3)	НЕ	НЕ	F2,F3 (#1)	НЕ	F2,F3 (#1)
			F2X (#2)		F2X (#2)
Подходяща бустер седалка (B2/B3)	НЕ	B2,B3	B2,B3	B2,B3	B2,B3

#1 Издърпайте нагоре подглавника, докато щракне.
#2 Демонтирайте подглавника.
#3 Предната седалка трябва да бъде разположена между най-предната и 9 резки по-назад от най-предната позиция.
Легенда на буквите в горепосочената таблица:
ДА = Подходяща за тази позиция на седене
НЕ = Не е подходяща за тази позиция на седене
X = позицията ISOFIX не е подходяща за детски столчета ISOFIX при такъв вид фиксиране.

Детското столче може да се използва в позициите за седене във връзка с фиксирането, посочено на таблицата по-горе.
За системи за закрепване на детски столчета вижте таблицата на следващата стр.

Ако вашето детско столче няма клас по размер (или ако не можете да намерите информация в следващата таблица), вижте информацията за съвместимостта на детското столче за автомобила или попитайте търговеца на детското столче.

Детските столчета ISOFIX са показани, както следва;
Детските столчета ISOFIX са разделени на различни групи тегло, класове по размери и закрепване.

Група тегло	Клас по размер	Закрепване	Описание
0 (до 10 кг)	F	L1	Лява позиция надлъжно детско кошче
	G	L2	Дясна позиция надлъжно детско кошче
	E	R1	Детско столче, насочено назад
0+ (до 13 кг)	E	R1	Детско столче, насочено назад
	D	R2	Детско столче с намален размер, насочено назад
	-	R2X	Детско столче с намален размер, насочено назад
	C	R3	Детско столче с нормален размер, насочено назад
I (9 до 18 кг)	D	R2	Детско столче с намален размер, насочено назад
	-	R2X	Детско столче с намален размер, насочено назад
	C	R3	Детско столче с нормален размер, насочено назад
	B	F2	Детско столче с намалена височина, насочено напред
	B1	F2X	Детско столче с намалена височина, насочено напред
	A	F3	Детско столче със стандартна височина, насочено напред

Група тегло	Клас по размер	Закрепване	Описание
II (15 до 25 кг)	X	X	-
III (22 до 36 кг)	X	X	-

Легенда на буквите в таблицата по-горе
X = Няма такъв вид фиксиране за тази група по тегло.

Укрепванията за повдигаща седалка са показани, както следва:

Укрепване	Описание
B2	Повдигаща седалка, намалена широчина 440 мм
B3	Повдигаща седалка, пълна широчина 520 мм

Съвместимост при монтаж на препоръчани от SUZUKI детски столчета

Размер на тялото	Препоръчано детско столче (#A)	Позиция на седалката				
		①		②	③	④
		Активирана предна въздушна възглавница за пасажера	Деактивирана предна въздушна възглавница за пасажера			
40-83 см до 13 кг 0-15 месеца	BRITAX RÖMER BABY-SAFE 3 i-SIZE	НЕ	ДА (#1)	ДА (#1)	ДА (#1)	ДА (#1)
76-105 см до 22 кг 15 месеца - 4 години	BRITAX RÖMER TRIFIX 2 i-SIZE NO NO YES NO YES	НЕ	НЕ	ДА	НЕ	ДА
100-150 см 15-36 кг 3,5 - 12 години	BRITAX RÖMER KIDFIX M i-SIZE	НЕ	ДА (#1)	ДА	ДА (#1)	ДА

Легенда
ДА = Подходяща за тази позиция на седене
НЕ = Не е подходяща за тази позиция на седене

#1 Само с колан.
#A Тези детски столчета са оригинален аксесоар на SUZUKI, който отговаря на R129, вижте каталога с оригинални аксесоари. Въпреки това, има случаи, когато някои или всички от тези детски столчета не се продават поради несъответствие със закона на вашата държава или поради друга причина.

Таблица с подходящи места за монтиране на детското столче за различни позиции в автомобила (за автомобили с превключвател за деактивиране на предна пасажерска въздушна възглавница)

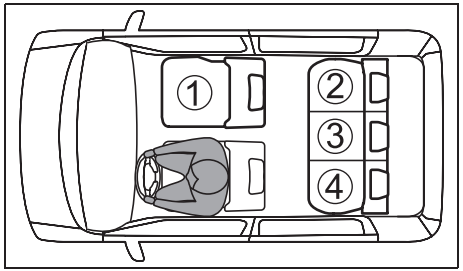

83RS034

ЗАБЕЛЕЖКА:
На илюстрацията по-горе е представен автомобил с ляв волан.
Номера на позиции на седалката ①, ②, ③ и ④ са същите при автомобил с ляв и с десен волан.
① Предна пасажерска седалка
② Задно дясно място
③ Задно централно място
④ Задно ляво място

① (#1, #2, #3)	U
② (#3, #4)	U i
③ (#3, #4)	U
④ (#3, #4)	U i

U — Съвместима за универсална категория детски столчета, фиксирани с предпазния колан.

i — Съвместима за детски столчета тип i-Size и ISOFIX

Тази седалка е оборудвана с Top tether крепеж (с кука)

Никога не използвайте насочено назад детско столче на пасажерската седалка.

Не е подходящо за детски столчета.

#1: Изместете предната седалка максимално назад.
#2: Когато поставяте детско столче, насочено напред, ако между детското столче и облегалката на седалката се образува празно пространство, регулирайте ъгъла на облегалката така, че да монтирате правилно детското столче.
#3: Ако подглавникът пречи на детското столче, регулирайте височината му или го демонтирайте, ако е необходимо.
#4: Ако между детското столче и облегалката на седалката се образува празно пространство, поставете например възглавница в пролуката, за да монтирате правилно столчето.

Подробна информация за детски столчета

<table>
<tr><td rowspan="2">Номер на седалката</td><td colspan="4">Позиция на сядане</td></tr>
<tr><td>①</td><td>②</td><td>③</td><td>④</td></tr>
<tr><td>Позиция на седене, подходяща за „универсално“ закрепване с колан (ДА/НЕ)</td><td>ДА (#1)</td><td>ДА</td><td>ДА</td><td>ДА</td></tr>
<tr><td>Позиция на седене за i-Size (ДА/НЕ)</td><td>НЕ</td><td>ДА</td><td>НЕ</td><td>ДА</td></tr>
<tr><td>Позиция на седене, подходяща за странично фиксиране (L1/ L2)</td><td>НЕ</td><td>X</td><td>НЕ</td><td>X</td></tr>
<tr><td rowspan="3">Подходяща за фиксиране по посока назад на движението (R1/R2X/R2/R3)</td><td rowspan="3">НЕ</td><td>R1,R2 (#2)</td><td rowspan="3">НЕ</td><td>R1,R2 (#2)</td></tr>
<tr><td>R2X (#3)</td><td>R2X (#3)</td></tr>
<tr><td>R3 (#2, #4)</td><td>R3 (#2, #4)</td></tr>
<tr><td rowspan="2">Подходяща за фиксиране по посока на движението (F2X/F2/F3)</td><td rowspan="2">НЕ</td><td>F2,F3 (#2)</td><td rowspan="2">НЕ</td><td>F2,F3 (#2)</td></tr>
<tr><td>F2X (#3)</td><td>F2X (#3)</td></tr>
<tr><td>Подходяща бустер седалка (B2/B3)</td><td>B2, B3</td><td>B2, B3</td><td>B2, B3</td><td>B2, B3</td></tr>
</table>

#1 При монтаж на детско столче са подходящи само детски столчета, насочени напред.
#2 Издърпайте нагоре подглавника, докато щракне.
#3 Демонтирайте подглавника.
#4 Предната седалка трябва да бъде разположена между най-предната и 9 резки по-назад от най-предната позиция.

Легенда:
ДА = Подходяща за тази позиция на седене
НЕ = Не е подходяща за тази позиция на седене
X = позицията ISOFIX не е подходяща за детски столчета ISOFIX при такъв вид фиксиране.

Детското столче може да се използва в позициите за седене във връзка с фиксирането, посочено на таблицата по-горе.
За системи за закрепване на детски столчета вижте таблицата на следващата стр.

Ако вашето детско столче няма клас по размер (или ако не можете да намерите информация в следващата таблица), вижте информацията за съвместимостта на детското столче за автомобила или попитайте търговеца на детското столче.

Детските столчета ISOFIX са показани, както следва;
Детските столчета ISOFIX са разделени на различни групи тегло, класове по размери и закрепване.

Група тегло	Клас по размер	Закрепване	Описание
0 (до 10 кг)	F	L1	Лява позиция надлъжно детско кошче
	G	L2	Дясна позиция надлъжно детско кошче
	E	R1	Детско столче, насочено назад
0+ (до 13 кг)	E	R1	Детско столче, насочено назад
	D	R2	Детско столче с намален размер, насочено назад
	-	R2X	Детско столче с намален размер, насочено назад
	C	R3	Детско столче с нормален размер, насочено назад
I (9 до 18 кг)	D	R2	Детско столче с намален размер, насочено назад
	-	R2X	Детско столче с намален размер, насочено назад
	C	R3	Детско столче с нормален размер, насочено назад
	B	F2	Детско столче с намалена височина, насочено напред
	B1	F2X	Детско столче с намалена височина, насочено напред
	A	F3	Детско столче със стандартна височина, насочено напред

Група тегло	Клас по размер	Закрепване	Описание
II (15 до 25 кг)	X	X	-
III (22 до 36 кг)	X	X	-

Легенда
X = Няма такъв вид фиксиране за тази група по тегло.

Укрепванията за повдигаща седалка са показани, както следва:

Укрепване	Описание
B2	Повдигаща седалка, намалена широчина 440 мм
B3	Повдигаща седалка, пълна широчина 520 мм

Монтиране на детско столче с предпазен колан

Изберете правилния модел столче спрямо възрастта и размерите на детето.

⚠ ПРЕДУПРЕЖДЕНИЕ

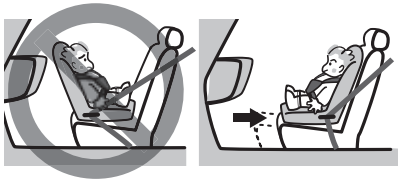

59RN02250

- **(Автомобили без система за деактивация на въздушната възглавница на пътника отпред)**
  Не монтирайте насочено назад детско столче на седалката на пътника отпред. Ако предната въздушна възглавница за пътника се отвори, дете в насочено назад детско столче може да бъде убито или ранено тежко. Гърбът на насоченото назад детско столче би бил твърде близо до активиращата се въздушна възглавница.

(продължава)

⚠ ПРЕДУПРЕЖДЕНИЕ

(продължава)

- **(Автомобили със система за деактивация на въздушната възглавница на пътника отпред)**
  Когато използвате детско столче на предната пасажерска седалка, въздушната възглавница на пътника отпред трябва да се деактивира; в противен случай отварянето на въздушната възглавница за пътника отпред може да доведе до смърт или сериозно нараняване на детето.
- **Ако монтирате детско столче на задната седалка, преместете предната седалка достатъчно напред, за да не влиза в контакт с краката на детето. Това ще предотврати травми на детето при ПТП.**

⚠ ВНИМАНИЕ

Ако вашият автомобил е оборудван с подглавник, регулирайте височината на подглавника при монтиране на детско столче, ако е необходимо. Въпреки това, ако повдигаща седалка не е оборудвана с подглавник, подглавникът не трябва да бъде демонтиран.
Ако подглавникът е демонтиран за монтиране на детското столче, трябва да го поставите отново след премахването на детското столче.
Ако детското столче е монтирано неправилно, дете, което седи в столчето, може да пострада при удар.

БЕЛЕЖКА:
Приберете сваления подглавник в багажното отделение, за да не пречи на пътниците.

Обезопасяване

⚠ПРЕДУПРЕЖДЕНИЕ

Ако детско столче е монтирано неправилно, дете, което седи в столчето, може да пострада при удар. Фиксирайте столчето стабилно, като следвате инструкциите в настоящото ръководство и тези на производителя.

Този раздел описва как се монтира детско столче на задната седалка.

(За автомобили без система за деактивация на въздушната възглавница на пътника отпред)

SUZUKI ви препоръчва да монтирате столче за обезопасяване на деца на задната седалка винаги когато това е възможно. Според статистика, свързана с инцидентите на пътя, децата са в по-голяма безопасност, когато столчето е монтирано на задната седалка, а не на предната.

- Ако трябва да монтирате столчето на предната пасажерска седалка, уверете се, че сте изпълнили следните инструкции:
  – Деактивирали сте предната пасажерска въздушна възглавница чрез системата за нейното деактивиране.
  – Плъзнете седалката колко е възможно по-назад с помощта на лоста за регулиране на позицията на седалката.
  – Ако има пространство между детското столче и гърба на облегалката, регулирайте ъгъла на облегалката, за да монтирате столчето по правилния начин.
  - Ако автомобилът е оборудван с лост за регулиране на височината на седалката, повдигнете седалката до най-горна позиция посредством лоста.

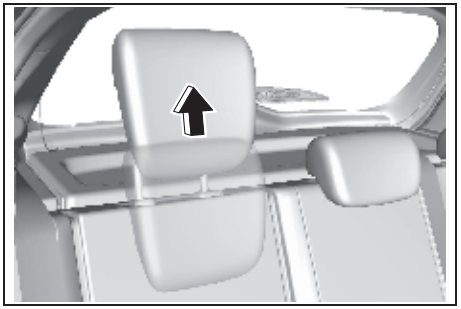

69T020090

1) Когато столчето е в контакт с подглавника, регулирайте височината на подглавника или го демонтирайте, за да поставите детското столче.

⚠ПРЕДУПРЕЖДЕНИЕ

- **Ако столчето е в контакт с подглавника, то не може да бъде регулирано безопасно. Това може да причини тежки травми на дете при ПТП.**
  При монтиране на детско столче регулирайте височината на подглавника до най-високата възможна позиция или свалете подглавника, така че подглавникът да не влиза в контакт със столчето.
- **Ако монтирате детско столче без облегалка на седалка без подглавник, дете може да получи тежки травми при ПТП.**
  При монтаж на детско столче без облегалка монтирайте подглавник.

2) Регулирайте ъгъла на облегалката, така че да не се образува празно пространство между детското столче и облегалката на седалката.
3) Уверете се, че детското столче е закрепено стабилно към седалката.
4) Уверете се, че сте прекарали предпазния колан на седалката на пасажера през указаните части, съгласно ръководството за употреба на детското столче.

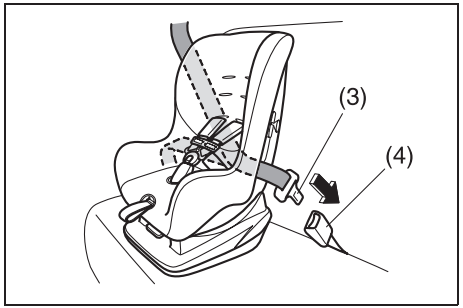

59RN02140

5) Вкарайте езичето (3) добре в закопчалката на предпазния колан (4), докато чуете щракване.
   • Детското столче във фигурата по-горе е типичен пример.
6) Уверете се, че детското столче е монтирано правилно според инструкциите към самото столче, осигурени от производителя му.
   • Ако детското столче не е монтирано правилно, се консултирайте с търговеца, от който сте закупили детското столче.

Закрепване на детското столче с ISOFIX

Укрепване

⚠ ПРЕДУПРЕЖДЕНИЕ

Ако детско столче не е монтирано правилно, деца или други пътници могат да получат сериозни травми при ПТП. Уверете се, че сте поставили детското столче добре в съответствие с инструкциите на производителя и тези в това ръководство за употреба.

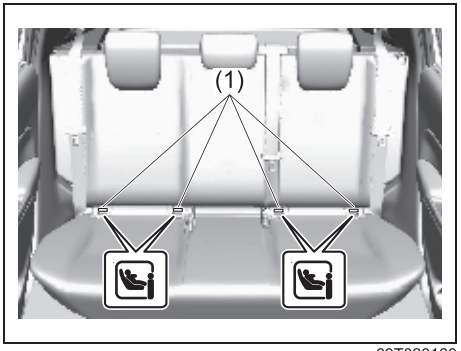

69T020160

(1) Долни анкери

Вашият автомобил е оборудван със захват на задните странични седалки, който служи за захващане на детски столчета тип ISOFIX*1 с помощта на свързващи лостове. Захватът се намира на мястото, където възглавницата на задната седалка се допира до най-долната част на облегалката.
Монтирайте столчето със захват тип ISOFIX в съответствие с инструкциите на производителя на столчето. След като го монтирате, размърдайте столчето във всички посоки, за да се уверите, че свързващите лостове са се захванали здраво към захвата/халката.

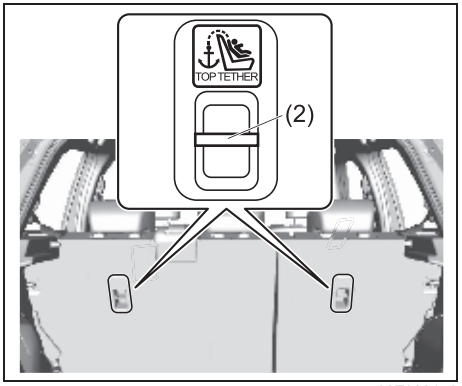

69T020170

(2) Top tether анкери

Вашият автомобил е оборудван със система за закрепване с колан отгоре (top tether), следвайте инструкциите от производителя на детски столчета с колан, преминаващ от горната страна.

Ето една общоприета инструкция:

⚠ ВНИМАНИЕ

Ако вашият автомобил е оборудван с подглавник, регулирайте височината на подглавника при монтиране на детско столче, ако е необходимо. Въпреки това, ако повдигаща седалка не е оборудвана с подглавник, подглавникът не трябва да бъде демонтиран. Ако подглавникът е демонтиран за монтиране на детското столче, трябва да го поставите отново след премахването на детското столче.
Ако детското столче е монтирано неправилно, дете, което седи в столчето, може да пострада при удар.

БЕЛЕЖКА:
Приберете сваления подглавник в багажното отделение, за да не пречи на пътниците.

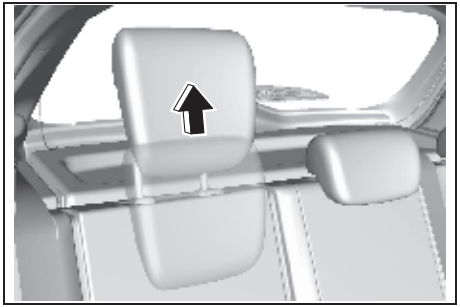

69T020090

1) Когато столчето е в контакт с подглавника, регулирайте височината на подглавника или го демонтирайте, за да поставите детското столче.

⚠ ПРЕДУПРЕЖДЕНИЕ

- **Ако столчето е в контакт с подглавника, то не може да бъде регулирано безопасно. Това може да причини тежки травми на дете при ПТП.**
  При монтиране на детско столче регулирайте височината на подглавника до най-високата възможна позиция или свалете подглавника, така че подглавникът да не влиза в контакт със столчето.

⚠ ПРЕДУПРЕЖДЕНИЕ

- **Ако монтирате детско столче без облегалка на седалка без подглавник, дете може да получи тежки травми при ПТП.**
  При монтаж на детско столче без облегалка монтирайте подглавник.

2) Уверете се, че детското столче е закрепено стабилно към седалката.

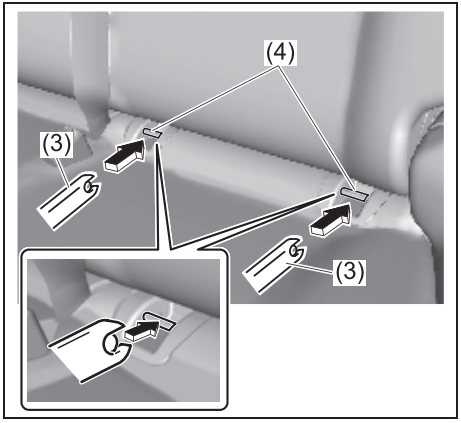

69T020180

3) Поставете столчето на задната седалка, като поставите свързващите „рога“ (3) към анкерите (4) между възглавницата на седалката и облегалката ѝ.

4) Подравнете внимателно на ръка горната част на свързващите лостове към захвата. Внимавайте да не защипете пръстите си.

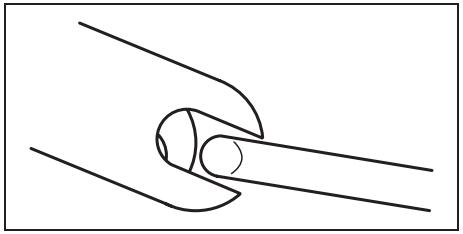

54G184

5) Бутнете столчето към захвата, така че горната част на свързващия лост да се закачи частично към захвата. Проверете с ръце дали столчето се е захванало добре.

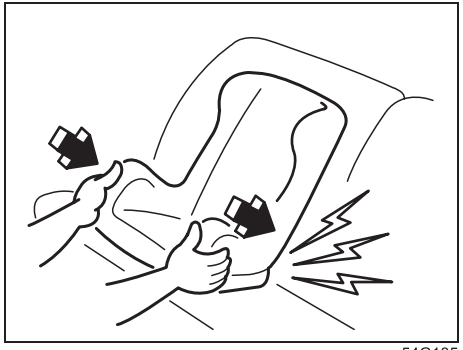

54G185

6) Хванете предната част на столчето и го бутнете силно, за да се захване стабилно към свързващите лостове. Уверете се, че са се захванали здраво, като размърдате столчето във всички посоки и, особено, напред.
7) Уверете се, че детското столче е монтирано правилно според инструкциите на производителя му.
   • Ако детското столче не е монтирано правилно, се консултирайте с търговеца, от който сте закупили детското столче.
8) Прикрепете ремъка за top tether, като следвате инструкциите в „Монтаж на детско столче с top tether".
   Когато поставиш детето си в детското столче, плъзнете предната седалка напред, за да не докосвате част от тялото на вашето дете.

ЗАБЕЛЕЖКА

При монтаж на детско столче на задната седалка регулирайте позицията на седалката така, че седалката да не влиза в контакт със столчето.

Монтиране на top tether детско столче (с колан отгоре)

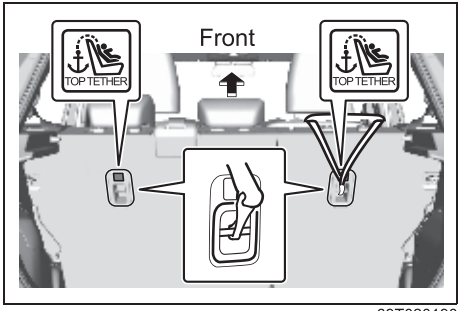

69T020190

Някои детски столчета изискват употребата на ремък, преминаващ от горната страна. Вашият автомобил разполага със скоби за захващане на ремъка, преминаващ от горната страна, като те са разположени на местата, изобразени на илюстрацията.
Броят на скобите за захващане на ремъка, преминаващ от горната страна, зависи от спецификациите на автомобила. Монтирайте детското столче по следния начин:

1) Монтирайте детското столче на задната седалка в съответствие с горепосочената процедура за захващане на детско столче, което не изисква ремък, преминаващ от горната страна.

2) Закачете ремъка, преминаващ от горната страна, към горната скоба за захващане и го затегнете, като следвате инструкциите на производителя на детското столче. Закрепете ремъка, преминаващ от горната страна, към съответната скоба за неговото захващане, разположена точно зад детското столче. Не закрепвайте преминаващия от горната страна ремък към халките за обезопасяване на багаж (ако има налични).

⚠ ПРЕДУПРЕЖДЕНИЕ

Не закрепвайте преминаващия от горната страна на детското столче ремък към халките за обезопасяване на багаж. Неправилното закрепяне на този ремък ще намали ефективността при защита от страна на детското столче.

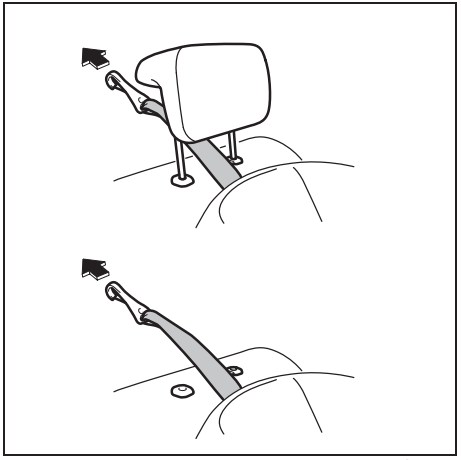

52RS20431

3) Когато прокарвате преминаващия отгоре ремък, той трябва да преминава по начина, показан на илюстрацията. (За повече информация относно свалянето на подглавниците, вижте раздел „Подглавници" – стр. 2-11).
4) Проверете дали няма багаж на пътя на преминаващия от горната страна ремък.
5) Уверете се, че детското столче е монтирано правилно съгласно инструкциите на производителя на детското столче.
   • Ако детското столче не е монтирано правилно, се консултирайте с търговеца, от който сте купили детското столче.

⚠ ПРЕДУПРЕЖДЕНИЕ

Ако например предпазният колан се заклещи в детското столче, той може да не е закрепен правилно и това може да причини сериозна травма на дете при сблъсък. Когато монтирате детското столче, проверете дали няма препятствия и дали предпазния колан не в прекомерна близост до анкерите на ISOFIX и top tether анкерите.

ЗАБЕЛЕЖКА:
За австралийски модел вижте „За Австралия" (СТР.13-1).

Система за допълнително обезопасяване (въздушни възглавници)

⚠ ПРЕДУПРЕЖДЕНИЕ

В този раздел в ръководството се описва допълнителната защита, с която е оборудвано вашето SUZUKI - в лицето на въздушни възглавници. Прочетете внимателно и следвайте всички инструкции, за да минимизирате опасността от тежко нараняване или смърт в случай на злополука.

Вашият автомобил е оборудван със система за допълнително обезопасяване с въздушни възглавници, която се състои от следните компоненти в допълнение към триточковия предпазен колан на всяка седалка.

(1) Въздушна възглавница тип „завеса“
(2) Датчик за удар отстрани
(3) Предна въздушна възглавница за водача
(4) Датчик за удар отпред
(5) Контролер за въздушните възглавници
(6) Предна въздушна възглавница за пасажера
(7) Обтегачи за предпазните колани
(8) Странична въздушна възглавница

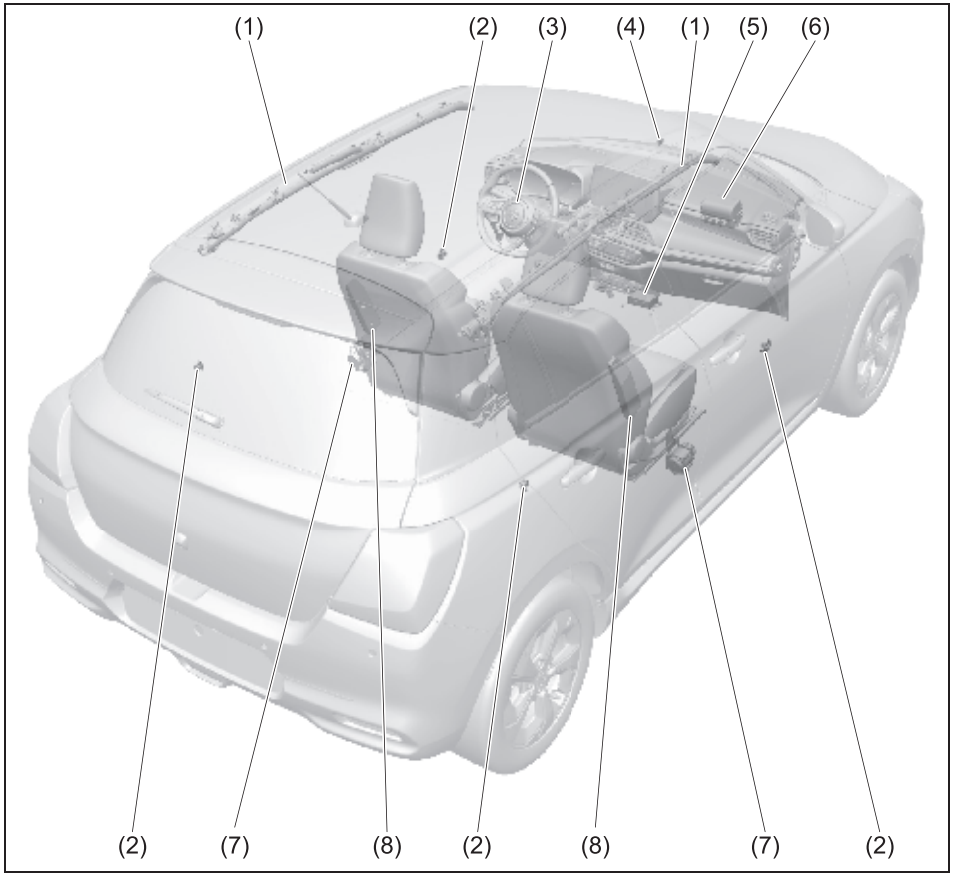

69T020200

Какво са въздушните възглавници?

SRS идва от “Supplemental Restraint System”. Тази система има за цел да задържи пътниците в техните седалки с цел безопасност.

69T020210

Ако лампата с ВЪЗДУШНА ВЪЗГЛАВНИЦА върху арматурното табло не мига или не се появи за кратко при завъртане на контактния ключ в позиция “ON” (на контакт) или, ако лампата с ВЪЗДУШНА ВЪЗГЛАВНИЦА не угасне или пък светне по време на шофиране на автомобила, системата за активиране на въздушните възглавници (или системата за обтягане на предпазния колан (ако има налична)) може би не функционира правилно. Системата за активиране на въздушната възглавница трябва да бъде проверена от оторизиран на SUZUKI дилър или друг квалифициран сервиз възможно най-скоро.

⚠ ПРЕДУПРЕЖДЕНИЕ

- **Въздушните възглавници не са заместител на предпазните колани. Въздушните възглавници предоставят допълнителна защита като система и по същото време могат да осигурят оптимална защита в комбинация с коланите.**
- **Ако водачът и пътниците не поставят коланите си, можете да се стигне до тежки травми при рязко спиране или удар.**
  Дори когато шофирате автомобил с въздушни възглавници, винаги поставяйте предпазния колан.
- **Ако предпазните колани не са поставени правилно, въздушните възглавници може да не осигурят оптимална защита. Това може да причини тежки травми при внезапно спиране и удар.**
  Уверете се, че шофьорът и всички пътници са закопчали правилно предпазните си колани.

БЕЛЕЖКА:
Посредством системата EDR (event data recorder) този автомобил записва и акумулира данни при отваряне на въздушна възглавница.

Предни въздушни възглавници

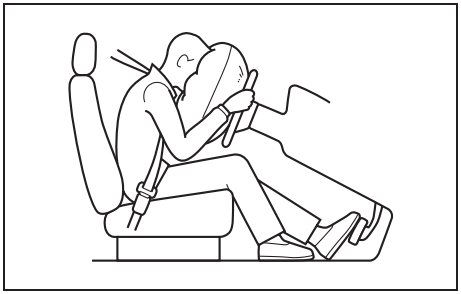

80J090

Предните въздушни възглавници са предназначени да се отворят при тежък челен удар, когато копчето за двигателя бъде натиснато в позиция ON” (на контакт).

БЕЛЕЖКА:
При челен удар отстрани могат да се отворят страничните въздушни възглавници и страничните въздушни възглавници тип завеса.

Предните въздушни възглавници не се отварят при удар отзад, при удар отстрани, при преобръщане или при лек челен удар, тъй като не могат да осигурят защита при такъв тип инциденти. Запомнете, че докато въздушната възглавница се отваря само веднъж при инцидент, предпазните колани трябва да предпазят хората от по-нататъшни движения по време на инцидента.

Странични въздушни възглавници и странични въздушни възглавници тип завеса

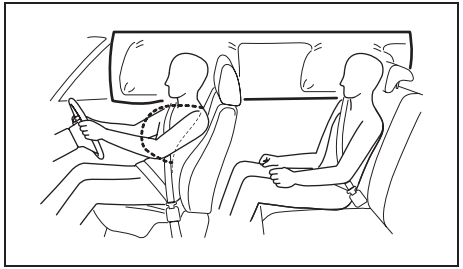

68KM090

Страничните въздушни възглавници и страничните въздушни възглавници тип завеса се отварят при тежки странични удари, когато бутонът за запалване е в режим ON.

Страничните въздушни възглавници и страничните въздушни възглавници тип завеса не се отварят при удар отпред или отзад, при преобръщане или при лек удар, тъй като не могат да предложат защита при такъв тип инциденти. Ще се отвори само страничната въздушна възглавница или страничната въздушна възглавница тип завеса, която се намира от страната на удара. Въпреки това, при челен удар под ъгъл, страничните въздушни възглавници и страничните въздушни възглавници тип завеса могат да се отворят. Запомнете, че докато въздушната възглавница се отваря само веднъж при инцидент, предпазните колани трябва да предпазят хората от по-нататъшни движения по време на инцидента.

Ето защо, въздушната възглавница не е заместител на предпазните колани. За да увеличите своята защита, винаги поставяйте предпазния колан. Имайте предвид, че няма система, която да може да предотврати всички възможни наранявания, които могат да бъдат причинени по време на инцидент.

Система за деактивиране на предната пасажерска въздушна възглавница (в зависимост от оборудването)

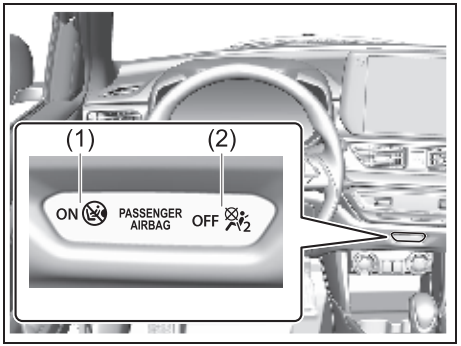

69T020220

В случай, че ще бъде монтирано детско столче върху предната пасажерска седалка, трябва да деактивирате предната пасажерска въздушна възглавница. Когато контактният ключ е завъртян в позиция “ON” (на контакт), индикатор “PASSENGER AIR BAG ON” (включена пасажерска въздушна възглавница) (1) или индикатор “PASSENGER AIR BAG OFF” (изключена пасажерска въздушна възглавница) (2) показва дали пасажерската въздушна възглавница е активирана или деактивирана.

При активиране на предната пасажерска въздушна възглавница, за няколко секунди светват и индикатор “PASSENGER AIR BAG ON” (включена пасажерска въздушна възглавница) (1) и индикатор “ PASSENGER AIR BAG OFF” (изключена пасажерска въздушна възглавница) (2) и след това изгасват.

След това светва само индикатор “PASSENGER AIR BAG ON” (включена пасажерска въздушна възглавница) (1) за около една минута и след това изгасва.

При деактивиране на предната пасажерска въздушна възглавница, за няколко секунди светват и индикатор “PASSENGER AIR BAG ON” (включена пасажерска въздушна възглавница) (1) и индикатор “ PASSENGER AIR BAG OFF” (изключена пасажерска въздушна възглавница) (2) и след това изгасват.

След това светва само индикатор “ PASSENGER AIR BAG OFF” (изключена пасажерска въздушна възглавница) (2).

Когато активирате или деактивирате предната пасажерска въздушна възглавница, проверявайте кой от индикаторите е светнал, преди да запалите двигателя.

Страничните въздушни възглавници, страничните въздушни възглавници тип завеса и обтегачите за предпазните колани не са свързани със системата за деактивиране на въздушните възглавници. Дори, ако предната пасажерска въздушна възглавница бъде

деактивирана, страничните въздушни възглавници, страничните въздушни възглавници тип завеса и обтегачите за предпазните колани остават активирани.

⚠ ПРЕДУПРЕЖДЕНИЕ

- **Когато използвате детско столче, поставено върху предната пасажерска седалка, предната пасажерска въздушна възглавница трябва да бъде деактивирана. В противен случай, нейното отваряне може да доведе до тежко нараняване или смърт на детето.**
- **Проверете дали предната пасажерска въздушна възглавница е активирана и дали индикаторът "PASSENGER AIRBAG ON" (включена пасажерска въздушна възглавница) (1) свети, когато върху предната пасажерска седалка няма монтирано детско столче.**

Според статистиката, свързана с инциденти на пътя, децата са в по-голяма безопасност, когато са поставени в детско столче, поставено на задната седалка, отколкото в детско столче, поставено на предната седалка. SUZUKI ви препоръчва да монтирате детското столче на задната седалка винаги, когато това е възможно.

Превключвател за деактивиране на въздушни възглавници

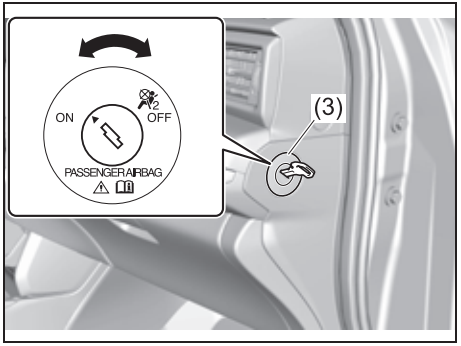

69T020230

Превключвателят за деактивиране на въздушната възглавница (3) е предназначен за употреба само при наличието на детско столче, поставено с гръб към посоката на движение или на бебешки кош, монтиран върху предната пасажерска седалка. Превключвателят се намира отстрани на таблото откъм пасажера, както е показано на изображението.

За да деактивирате предната пасажерска въздушна възглавница, следвайте долупосочените инструкции, преди да включите двигателя.

1) Проверете дали контактният ключ е в позиция "LOCK" (заключване).
2) Поставете ключа в превключвателя за деактивиране на въздушната възглавница (3), след това натиснете и завъртете ключа към позиция "OFF" (изключена въздушна възглавница) и извадете ключа.
3) Натиснете копчето за двигателя в позиция "ON" (на контакт). Ще светнат и двата индикатора, след което ще изгаснат след няколко секунди.

След това ще светне само индикатор "PASSENGER AIR BAG OFF" (деактивирана пасажерска въздушна възглавница) (2), за да ви напомня, че предната пасажерска въздушна възглавница е деактивирана.

За да активирате предната пасажерска въздушна възглавница, следвайте долупосочените инструкции, преди да включите двигателя.

1) Проверете дали бутонът за стартиране е в режим LOCK (OFF).
2) Поставете ключа в превключвателя за деактивиране на въздушни възглавници (3), след това натиснете и завъртете ключа в позиция "ON" (включена въздушна възглавница) и извадете ключа.
3) Натиснете копчето за двигателя, за да преминете към позиция "ON" (включване). Ще светнат и двата индикатора, след което ще изгаснат след няколко секунди. След това ще светне само индикатор "PASSENGER AIRBAG ON" (активирана пасажерска въздушна възглавница) (1) за около 1 минута и след това ще се изключи, за да ви напомня, че предната пасажерска въздушна възглавница е активирана.

Когато шофирате автомобил с въздушни възглавници

Задължително поставяйте предпазния колан

ПРЕДУПРЕЖДЕНИЕ

65J106

Въздушните възглавници не са заместител на предпазните колани. Въздушните възглавници са допълнителна защитна система и те ще бъдат ефективни, като бъдат използвани заедно с коланите. Ако вие и пътниците не си закопчаете коланите, може да се стигне до тежка травма при рязко спиране или ПТП.
Дори ако шофирате автомобил с въздушни възглавници, задължително поставяйте предпазния колан.

Правилна позиция зад волана

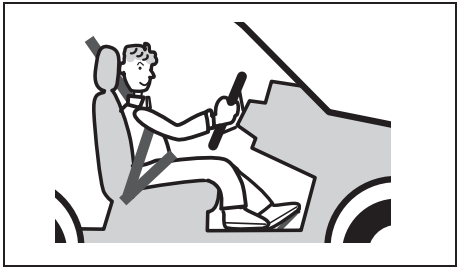

80J014

Предните въздушни възглавници могат да произведат силен удар, когато се активират и надуят моментално, затова водачът и пътникът трябва да седят стабилно в своите седалки и облегалките да контактуват леко с гърбовете. Освен това седалката трябва да бъде позициониран така, че да не е твърде далеч.

⚠ПРЕДУПРЕЖДЕНИЕ

59RN02190

- **Не поставяйте лицето, гърдите и т.н. близо до волана или арматурното табло и не оставяйте краката си в тази област. В противен случай съществува риск от сериозни травми поради силен удар, ако въздушната възглавница се отвори.**
- **Ако страничните въздушни възглавници или страничните въздушни възглавници тип завеса се активират, може да получите сериозен удар, водещ до тежки наранявания. Не подавайте ръце от прозореца и не се облягайте на вратата. Освен това, когато седите на задната седалка, не прегръщайте облегалката на предната седалка.**

За правилна работа на въздушните възглавници

⚠ ПРЕДУПРЕЖДЕНИЕ

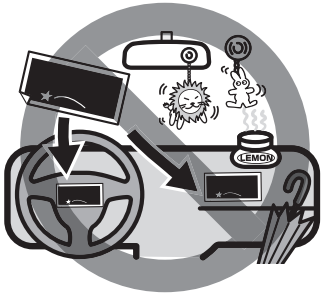

80T020410

- **Не модифицирайте волана, не го сменяйте, не поставяйте стикери върху него, не го боядисвайте или не му поставяйте капаци.**
- **Не лепете стикери върху въздушните възглавници или зоните около тях и не ги боядисвайте. Също така, не прикрепяйте никакви аксесоари, ароматизатори, електронни устройства за контрол на пътните такси, преносими навигационни системи и т.н. в тази зона и не опирайте чадъри или други предмети на нея.**

⚠ ПРЕДУПРЕЖДЕНИЕ

- **Не поставяйте аксесоари (с изключение на оригинални аксесоари на SUZUKI) на предното стъкло или върху огледалото за обратно виждане.**

59RN02200

- **При автомобил със странични въздушни възглавници или странични въздушни възглавници тип „завеса“ не поставяйте аксесоари като поставки за чаши или закачалки близо до вратата. Освен това не облягайте чадъри на вратата.**

Предупредителен стикер за въздушна възглавница на предна пасажерска седалка

72M00150

Може да откриете този етикет върху сенника.

⚠ ПРЕДУПРЕЖДЕНИЕ

НИКОГА не използвайте детско столче, обърнато с гръб по посоката на движение, когато има АКТИВНА ВЪЗДУШНА ВЪЗГЛАВНИЦА пред него, тъй като това може да доведе до ТЕЖКО НАРАНЯВАНЕ на ДЕТЕТО или до неговата СМЪРТ.

ОПИСАНИЕ НА ПРЕДУПРЕДИТЕЛНИЯ СТИКЕР

Символ	Значение
	Не монтирайте детско столче, насочено назад, на предната пасажерска седалка, оборудвана с въздушна възглавница.
	Ако предната пасажерска въздушна възглавница се отвори, може да последва силен удар на детското столче, насочено назад, както и на самото дете.
	За повече подробности, прочетете това ръководство за употреба.

“SRS AIRBAG” маркировка и разположение

Местоположението на въздушните възглавници е разположено до надписа “SRS AIRBAG”.

⚠ ПРЕДУПРЕЖДЕНИЕ

- **Ако мястото за разположение на въздушната възглавница бъде повредено, въздушната възглавница може да не функционира правилно, което може да доведе до сериозно нараняване в случай на удар. Автомобилът трябва да бъде проверен от дилър на SUZUKI или друг квалифициран сервиз.**
- **Ако ударите мястото, където стои въздушната възглавница, тя може да не работи правилно или може да се надуе неочаквано, което да доведе до сериозно нараняване.**
  Не удряйте мястото, където стои въздушната възглавница.

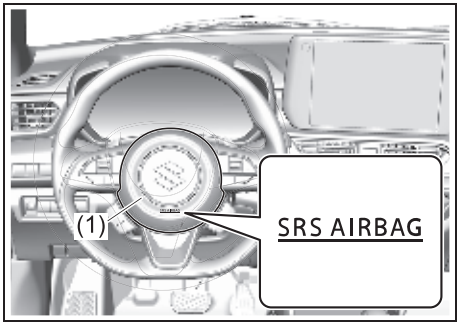

69T020240

(1) Предна въздушна възглавница за водача

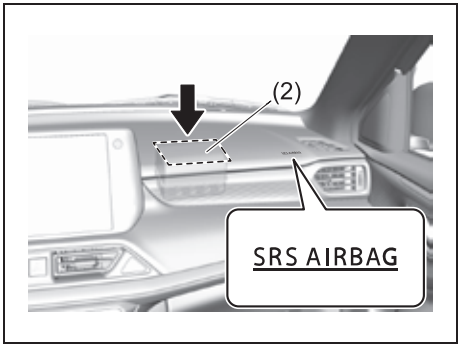

69T020250

(2) Предна въздушна възглавница за пътника до водача

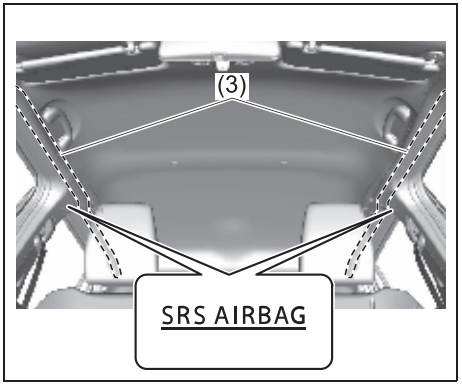

69T020260

(3) Странични въздушни възглавници

Предната въздушна възглавница за водача (1) е разположена зад централната част на волана и зад предната въздушна възглавница за пасажера (2) от страната към пасажера.
Страничните въздушни възглавници (3) са разположени в покрива.
Върху покривните елементи на въздушните възглавници са изписани думите “SRS AIRBAG”, за да укажат местоположението на въздушните възглавници.

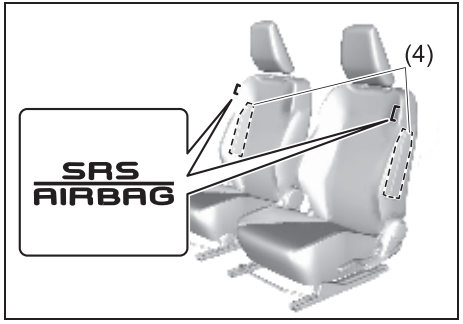

69T020270

(4) Странични въздушни възглавници

Страничните въздушни възглавници се намират в облегалките на предните седалки, в частта, която се намира най-близо до вратите. Върху облегалките на предните седалки са поставени етикети с думите “SRS AIRBAG”, за да укажат местоположението на страничните въздушни възглавници.

Монтаж на детско столче

⚠ ПРЕДУПРЕЖДЕНИЕ

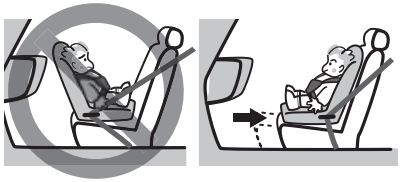

59RN02250

- **(Автомобили без система за деактивация на въздушната възглавница на пътника отпред)**
  Не монтирайте насочено назад детско столче на седалката на пътника отпред. Ако предната въздушна възглавница за пътника се отвори, дете в насочено назад детско столче може да бъде убито или ранено тежко. Гърбът на насоченото назад детско столче би бил твърде близо до активиращата се въздушна възглавница.

⚠ ПРЕДУПРЕЖДЕНИЕ

- **(Автомобили със система за деактивация на въздушната възглавница на пътника отпред)**
  Когато използвате детско столче на предната пасажерска седалка, въздушната възглавница на пътника отпред трябва да се деактивира; в противен случай отварянето на въздушната възглавница за пътника отпред може да доведе до смърт или сериозно нараняване на детето.

Вижте „Детски столчета“ (СТР.2-29) за подробности относно обезопасяването на вашето дете.

Експлоатация на въздушните възглавници

За правилна работа на въздушните възглавници

Ако в зоната, в която се отваря въздушна възглавница, има обекти, те могат да бъдат ударени и „изстреляни“ или въздушната възглавница може да не се отвори както трябва.

⚠ ПРЕДУПРЕЖДЕНИЕ

- **Тъй като въздушната възглавница може да не осигури оптимална защита и да причини сериозна травма в катастрофа, спазвайте следните точки.**
  - Не модифицирайте окачването. Ако височината на автомобила или твърдостта на окачването са били променени, може да е причинена неизправност на въздушната възглавница.
  - При монтиране на булбар пред решетката и др., отпред на автомобила се консултирайте с дилър на SUZUKI или с квалифициран сервизи. Ако модифицирате предната част на автомобила, системата на въздушните възглавници може да не работи правилно.

(продължава)

⚠ ПРЕДУПРЕЖДЕНИЕ

(продължава)

- При монтиране на радиооборудване и др., се консултирайте с дилър на SUZUKI или с квалифициран сервиз. Радиовълни и др. от радио може да повлияят неблагоприятно на контролния модул, използван в системата на въздушните възглавници.

- **Ако частите, свързани с въздушната възглавница, бъдат сменени или ремонтирани, което има въздействие върху функциите на въздушната възглавница, въздушната възглавница може да се активира без необходимост или може да не се активира, когато е необходимо.**
  Следните ситуации могат да имат негативно въздействие върху системата на въздушните възглавници. В тези случаи предварително се консултирайте с дилър на SUZUKI или с друг квалифициран сервиз.
  - Сваляне на волана, ремонт на зоните около волана и др.
  - Ремонт на централната конзола, ремонти около арматурното табло, ремонт под предната седалка и ремонт на ел. окабеляване
  - Монтаж на аудио оборудване и т.н.
  - Боядисване на метални листове и ремонти около арматурното табло
  - Смяна на предната седалка и ремонт около седалката

(продължава)

⚠ ПРЕДУПРЕЖДЕНИЕ

(продължава)

- **Ремонт около предната колонка, задната колона или страничната част на покрива**
- **Ремонт около централна колонка**

Предпазни мерки за предната въздушна възглавница на водача

⚠ ПРЕДУПРЕЖДЕНИЕ

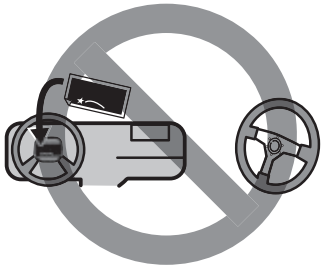

80T020360

- **Не поставяйте ръцете, лицето, гърдите и т.н. близо до зоната на еърбега и не се облягайте на волана. В противен случай съществува риск от сериозни травми поради силен удар, ако въздушната възглавница се отвори.**
- **Не модифицирайте волана, не го сменяйте, не поставяйте стикери върху него, не го боядисвайте или не му поставяйте капаци. В противен случай при инцидент еърбегът може да се отвори и да причини тежки травми.**

Предпазни мерки, свързани с предната въздушна възглавница за пасажера

⚠ПРЕДУПРЕЖДЕНИЕ

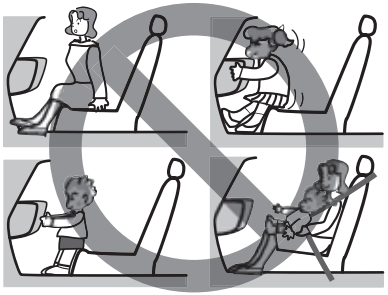

69RHS170

- **Когато пътувате на предната пасажерска седалка или когато позволите на дете да се вози на тази седалка, задължително спазвайте следните предпазни мерки. Ако не ги спазвате на това може да доведе до сериозни травми при тежък удар, ако въздушната възглавница се отвори.**

– Не поставяйте ръцете или краката си в зоната на отваряне на еърбега и не поставяйте лицето, гърдите си и др. в тази зона.

– Не позволявайте на дете в зоната на отваряне на предния еърбег или в скута на пасажера отпред. Децата трябва да пътуват на задната седалка с поставен предпазен колан.

⚠ПРЕДУПРЕЖДЕНИЕ

(продължава)

– Ако дете не е достатъчно голямо, за да използва предпазен колан правилно, не забравяйте да сложите детето в детско столче.

⚠ПРЕДУПРЕЖДЕНИЕ

! 80T020370

- **Тъй като въздушната възглавница може да не се сработи по оптималния начин и може да причини тежки наранявания в случай на инцидент, спазвайте следните предпазни мерки.**

- Не лепете стикери върху въздушните възглавници или зоните около тях и не ги боядисвайте. Също така, не прикрепяйте никакви аксесоари, ароматизатори, електронни устройства за контрол на пътните такси, преносими навигационни системи и т.н. в тази зона и не опирайте чадъри или други предмети на нея.

- Не поставяйте аксесоари (с изключение на оригинални аксесоари на SUZUKI) на предното стъкло или върху огледалото за обратно виждане.

Предпазни мерки, свързани със страничните въздушни възглавници и въздушните възглавници тип „завеса“

⚠ ПРЕДУПРЕЖДЕНИЕ

59RN02200

Ако закрепвате аксесоари като стойки за чаши или закачалки близо до вратата, или ако облягате чадъри до вратата, когато страничните въздушни възглавници или страничните въздушни възглавници тип завеса се активират, подобни предмети могат да полетят и да попречат на отварянето на еърбеговете, което може да доведе до тежки травми.
Не закрепвайте аксесоари като например стойки за чаши или закачалки близо до вратата. Също така не подпирайте чадъри на вратата.

Функция на въздушните възглавници

Как работи системата

При челен удар, датчиците за удар засичат бързо намаляване на скоростта и, ако контролерът прецени, че намаляването на скоростта се дължи на тежък челен удар, той ще задейства възглавниците чрез пиропатроните. Устройството надува съответните въздушни възглавници с азот или аргонов газ. Надутите въздушни възглавници осигуряват защита за главата и горната част на тялото ви. Въздушната възглавница се надува и спада толкова бързо, че може дори да не разберете, че се е активирала. Въздушната възглавница няма нито да попречи на видимостта ви, нито да затрудни излизането ви от автомобила.
Предпазният колан ви позволява да останете в правилна позиция, с цел максимална защита при отваряне на въздушните възглавници. Нагласете седалката си колкото е възможно по-назад, като максимален контрол над автомобила. Седнете изцяло назад; стойте изправени; не се навеждайте над волана или над таблото. За повече информация относно правилното положение на седалката и регулирането на предпазния колан, вижте раздел „Регулиране на седалка” (СТР.2-5) и „Предпазен колан ”(СТР.2-19).

⚠ ПРЕДУПРЕЖДЕНИЕ

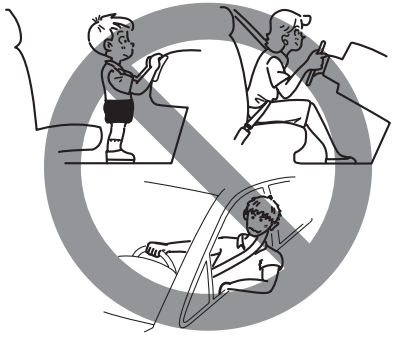

69T020300

- **Водачът не трябва да се навежда над волана. Пасажерът отпред не трябва да обляга тялото си върху таблото или да застава по друг начин твърде близо до таблото, където има еърбег, а дете не трябва да седи непосредствено пред таблото. В противен случай съответното лице ще се намира прекалено близо до таблото. При автомобили със странични въздушни възглавници или странични въздушни възглавници тип завеса, пътниците не трябва да се облягат или да спят върху вратата. При такива ситуации, пътникът, който не е застанал правилно, ще се окаже твърде близо до отварящата се въздушна възглавница и може да пострада тежко.**

⚠ ПРЕДУПРЕЖДЕНИЕ

(продължава)

- **Не поставяйте предмети върху или над волана или таблото. Не поставяйте предмети между въздушната възглавница и водача или пътника отпред. Тези предмети могат да попречат при задействане на въздушната възглавница или да бъдат изтласкани от въздушната възглавница в случай на катастрофа. Всяко от тези условия може да доведе до тежко нараняване.**
- **При автомобили със странични въздушни възглавници, не поставяйте неоригинални калъфи на предните седалки, тъй като те могат да попречат на отварянето на въздушните възглавници. Също така, не слагайте поставки за чаши на вратите, тъй като поставката за чаша може да бъде изтласкана от въздушната възглавница в случай на катастрофа. Всяко от тези условия може да доведе до тежко нараняване.**
- **Не удряйте и не прилагайте сила върху зоната с въздушната възглавница. Това може да доведе до неизправност на въздушните възглавници.**

(продължава)

⚠ ПРЕДУПРЕЖДЕНИЕ

(продължава)

- **Имайте предвид, че при умерена щета на вашия автомобил вследствие на катастрофа въздушните възглавници може да не се отворят. Ако вашият автомобил претърпи преден или страничен удар, системата за активиране на въздушните възглавници трябва да бъде проверена от оторизирания дилър на SUZUKI, за да се установи дали тя функционира правилно. Ако нормалното функциониране на въздушните възглавници е възпрепятствано, въздушна възглавница може да не се задейства ефективно и напълно при спешен случай.**

⚠ ВНИМАНИЕ

Въздушните възглавници трябва да се надуват бързо и силно, за да намалят опасността от сериозни или фатални травми. Въпреки това, неизбежна последица от бързото надуване е, че въздушната възглавница може да раздразни откритата кожа, като тази в областта на лицето. Затова се налага бързо измиване с цел избягване раздразване на кожата. Също така, при надуване на въздушна възглавница се чува силен шум и може да се появят прах и пушек. Те не са вредни и не са сигнал за пожар в автомобила. Имайте предвид, че някои части на въздушната възглавница може да бъдат горещи скоро след надуването ѝ. Това може да причини изгаряния.

Вашият автомобил е оборудван с диагностичен модул, който записва информацията, свързана със системата за активиране на въздушните възглавници, ако те се отворят при удар. Модулът записва информация за цялостното състояние на системата, чиито сензори активират надуването на възглавниците.

Обслужване на системата за въздушните възглавници

При отваряне на въздушните възглавници, те, както и свързаните с тях компоненти, трябва да бъдат подменени възможно най-скоро от оторизирания от SUZUKI дилър.

В случай, че автомобилът попадне в дълбока вода и подът бъде залят от нея, контролерът на системата за активиране на въздушните възглавници може да се повреди. Ако това се случи, системата за активиране на въздушните възглавници трябва да бъде проверена възможно най-скоро от оторизиран за SUZUKI дилър.

За обслужването и подмяната на въздушните възглавници е необходима специална процедура. Поради тази причина, това може да се извършва единствено от оторизирания за SUZUKI дилър. Напомняйте на всяко лице, което се занимава с обслужването на вашето SUZUKI, че автомобилът има въздушни възглавници. Обслужването на компонентите и окабеляването трябва да се извършва единствено от оторизирания за SUZUKI дилър. Неправилното обслужване може да доведе до инцидентно отваряне на въздушните възглавници или да ги направи нефункционални. Тези две състояния могат да доведат до тежки наранявания.

За да предотвратите щети или инцидентно отваряне на въздушните възглавници, се уверете, че батерията е била разкачена, а режимът на запалване е бил в позиция “LOCK” (OFF) най-малко 90 секунди преди започване на сервизните дейности по електрическата система вашето SUZUKI. Не докосвайте компонентите или жиците на системата за активиране на въздушните възглавници. Жиците са омотани в жълто тиксо или в шлаух, а куплунгите също са жълти, с цел тяхното по-лесно идентифициране.

⚠ ВНИМАНИЕ

Ако не боравите с въздушните възглавници по правилния начин, те могат да се отворят неочаквано, причинявайки травма на човек.

Предаването за скрап на въздушните възглавници или на автомобил, който има въздушни възглавници, може да бъде опасно, се консултирайте с дилър на SUZUKI или с квалифициран сервиз.

Условия, при които могат да се отворят предните въздушни възглавници

Отваряне на предните въздушни възглавници

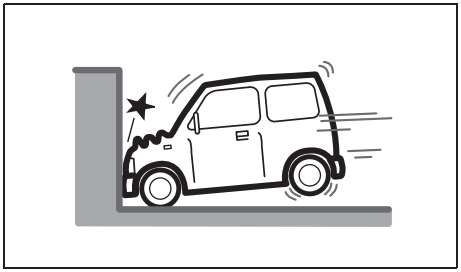

80J097

- При челен удар с неподвижна стена, която не се движи и не се деформира, когато скоростта е над 25 км/ч (15 мили в час).

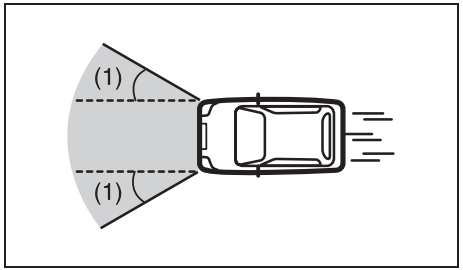

80J098E

- При удар под ъгъл от около 30 градуса (1) или по-малко спрямо предницата.

Условия, при които могат да се отворят предните въздушни възглавници
В повечето случаи въздушните възглавници ще се отворят при силен удар в долната част на автомобила.

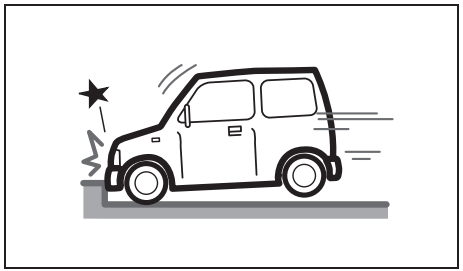

80J099

- При удар в бордюр или разделителна стена на пътя

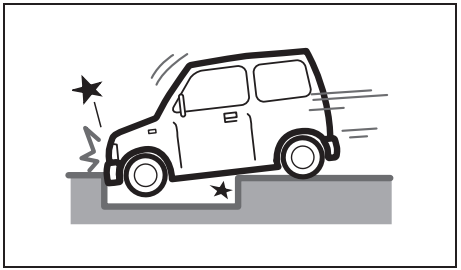

80J100E

- При пропадане в дълбока дупка или канавка

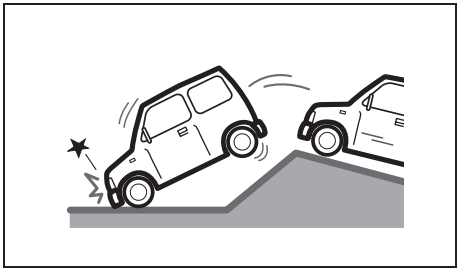

80J101

- При твърдо приземяване или падане

Предните въздушни възглавници може да не се отворят
Предните въздушни възглавници може да не се отворят, когато ударът се абсорбира поради деформацията или движението на обекта, с който се е сблъскал автомобилът, поради деформиране на част от автомобила или тъй като градусът на удара е по-голям от 30 градуса отпред.

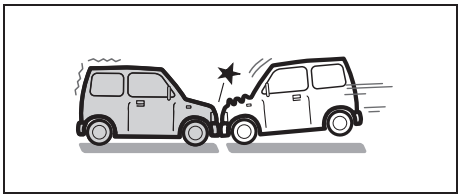

80J102

- При челен удар със спряло превозно средство, с приблизителна скорост от 50 км/ч (30 мили в час) или по-ниска.

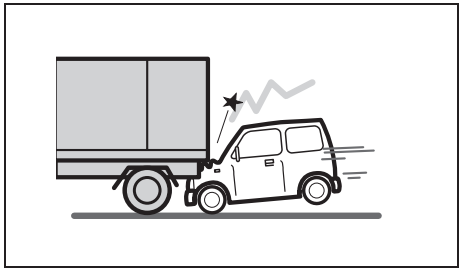

80J103

• При удар, при който предната част на вашия автомобил попада под каросерията на камион и др.

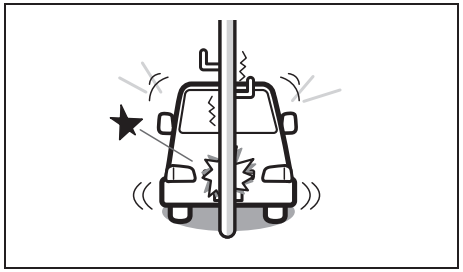

80J104

• При удар със стълб или дърво.

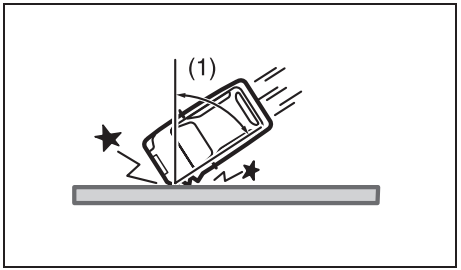

80J105E

• При удар с неподвижна стена или мантинела под ъгъл, по-голям от 30 градуса (1) от предната страна на автомобила

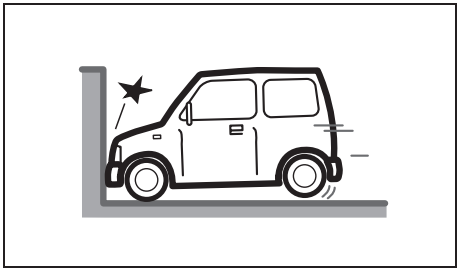

80J106

• При челен удар с неподвижна стена, която не се движи и деформира, когато скоростта е по-малка от 25 км/ч.

Предните въздушни възглавници няма да се надуят

Предните въздушни възглавници няма да се надуят при удар отзад, при удар отстрани, при преобръщане и т.н. Въпреки това, те могат да се надуят, ако ударът е силен.

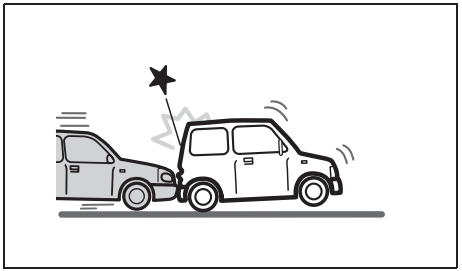

80J120

• При удар отзад.

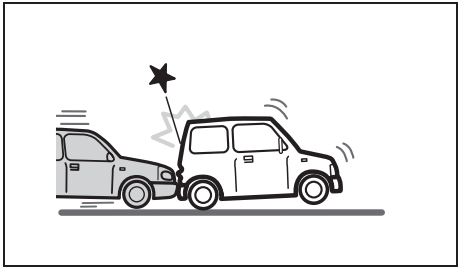

80J120

• При удар отстрани.

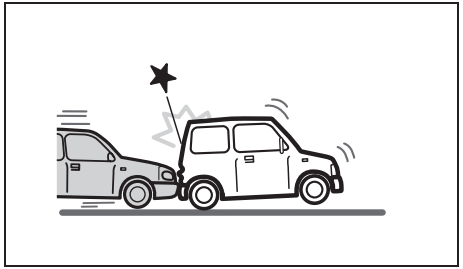

80J120

- При преобръщане на автомобила.

Условия, при които страничните въздушни възглавници и страничните въздушни възглавници тип завеса се отварят (надуват)

Страничните въздушни възглавници и страничните въздушни възглавници тип завеса се отварят (надуват)

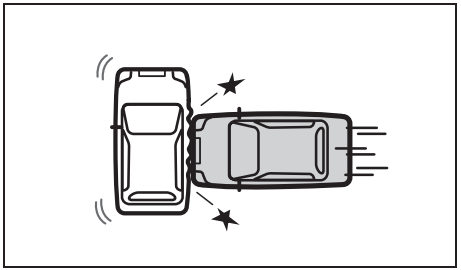

80J119

- При страничен удар от друго превозно средство, подобно на вашето, със скорост, по-висока от 30 км/ч или при по-силен страничен удар.

Страничните въздушни възглавници и страничните въздушни възглавници тип завеса могат да се отворят при силен удар

Страничните въздушни възглавници и страничните въздушни възглавници тип завеса могат да се отворят и при челен удар, ако е налице силно въздействие в странична посока.

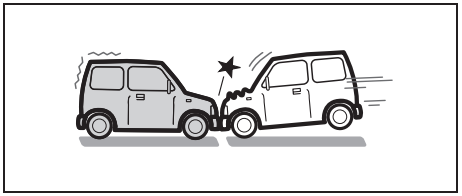

80J102

- Челен удар

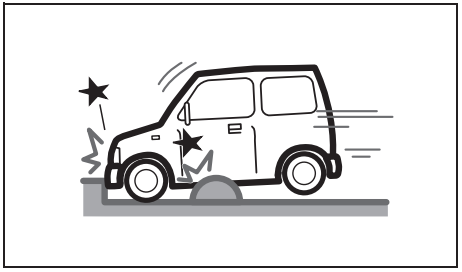

52RM20730

- При удар с бордюр или гърбица

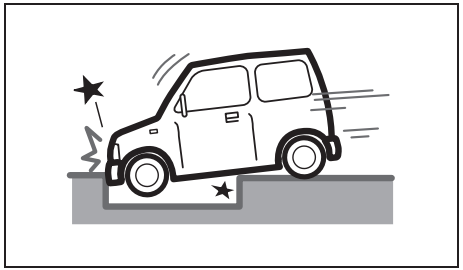

80J100E

- Пропадане в дълбока дупка или канавка

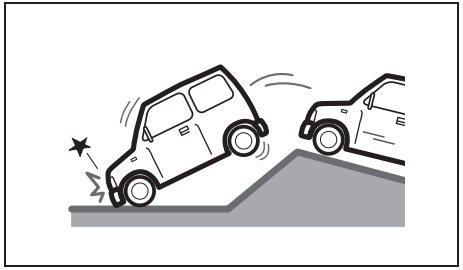

80J101

- При твърдо приземяване или падане

Страничните въздушни възглавници и страничните въздушни възглавници тип завеса могат да не се отворят

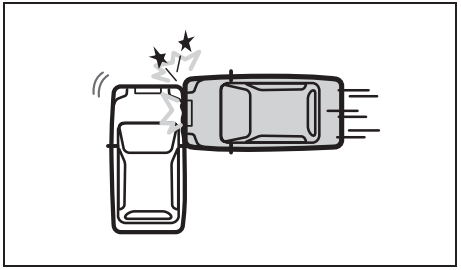

80J121

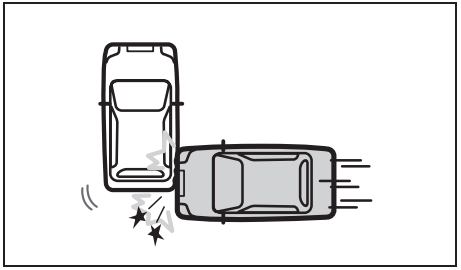

80J122

- При страничен удар на купето на автомобила на място, различно от пътническия отсек

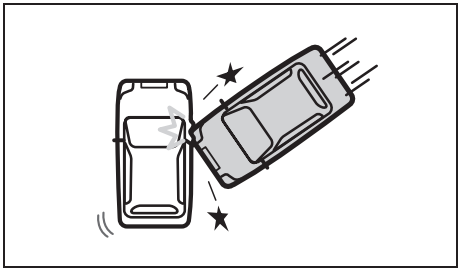

80J123

- При страничен удар под ъгъл

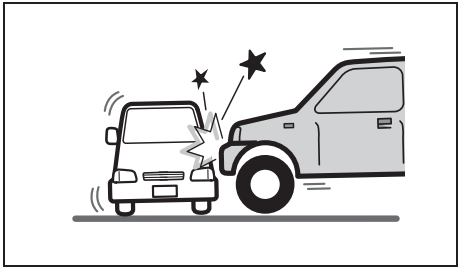

80J124

- При страничен удар от превозно средство с по-висок преден капак

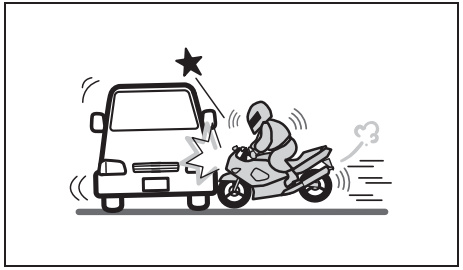

80J125

- При страничен удар, причинен от мотоциклет или велосипед

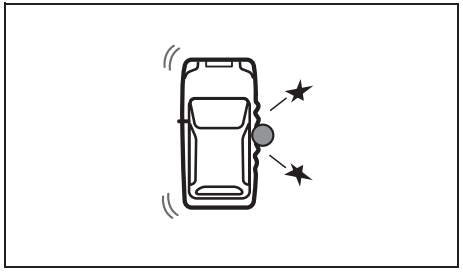

80J126

- При страничен удар в стълб или дърво

Страничните въздушни възглавници и страничните въздушни възглавници тип завеса не се отварят

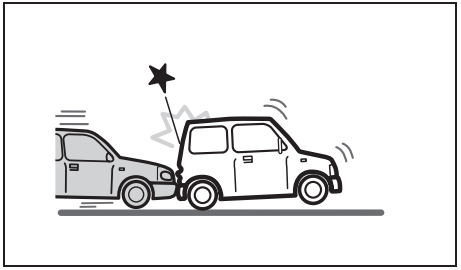

80J120

- Удар отзад

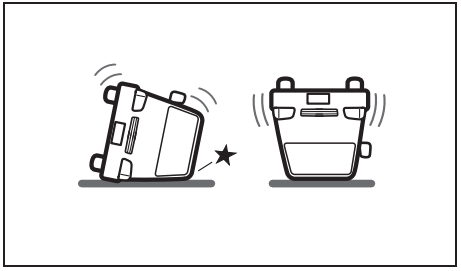

80J110

- Преобръщане на превозното средство

При стартиране на двигателя

Внимание - опасност от отравяне с въглероден оксид

⚠ ПРЕДУПРЕЖДЕНИЕ

Отработените газове съдържат въглероден оксид, потенциално смъртоносен газ без цвят и мирис. Ако вдишвате отработени газове, може да се почувствате сънливи, а впоследствие да получите сериозни здравословни проблеми или в най-лошия случай - да загинете.

Ако стартирате двигателя, внимавайте поради опасност от отравяне с въглероден оксид.

Не оставяйте двигателя да работи в зона с лоша вентилация

⚠ ПРЕДУПРЕЖДЕНИЕ

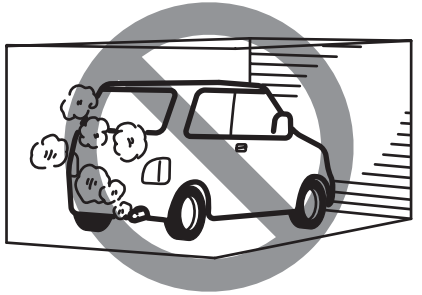

! 69T020310

Избягвайте вдишването на отработени газове. Отработените газове съдържат въглероден оксид, потенциално отровен газ, който е без цвят и мирис. Тъй като въглеродният оксид е труден за установяване, вземете следните предпазни мерки, за да предотвратите навлизането на въглероден монооксид във вашия автомобил.

В противен случай можете да получите сериозни здравословни проблеми или в най-лошия случай - да загинете.

- **Не оставяйте двигателя да работи в гаражи или в други затворени помещения.**

(продължава)

⚠ ПРЕДУПРЕЖДЕНИЕ

(продължава)

- **На паркирайте автомобила с работещ двигател за продължителен период от време, дори ако е на открито. Ако се наложи да останете вътре в паркираното превозно средство за кратък период от време, проверете дали селекторът за входящия въздух е в позиция “FRESH AIR” и дали вентилаторът е на високи обороти.**
- **Избягвайте работата на автомобила с отворен капак на багажното отделение или с отворен багажник. Ако се наложи да направите това, проверете дали шибидахът (ако има наличен) и всички прозорци са затворени, дали вентилаторът е на високи обороти и селекторът е в позиция “FRESH AIR”.**
- **За да осигурите правилната работа на вентилационната система на вашия автомобил, винаги пазете решетката за входящия въздух, която се намира пред предното стъкло, да не бъде блокирана от сняг, листа и други предмети.**
- **Поддържайте мястото около ауспуха чисто от сняг и други материали, за да спомогнете за ограничаване на натрупването на отработени газове под Автомобила. Това важи с особена сила, когато паркирате при виелица.**

⚠ ПРЕДУПРЕЖДЕНИЕ

- **Изпускателната система трябва да се проверява периодично за щети и пробиви. Наличието на такива трябва да бъде отстранявано незабавно.**

Не спете в автомобила, докато двигателят работи

⚠ ПРЕДУПРЕЖДЕНИЕ

69RHS172

Не спете в автомобила, докато двигателят работи. В противен случай това може да доведе до инцидент, тежки здравословни проблеми или смърт в най-лошия случай.

- **Отработените газове могат да влязат в автомобила поради условията на околната среда и посоката на вятъра, което може да причини отравяне с въглероден оксид.**

(продължава)

⚠ ПРЕДУПРЕЖДЕНИЕ

(продължава)

- **Скоростният лост може да бъде преместен по невнимание или педалът на газта може да бъде натиснат случайно, което да доведе до злополука.**
- **Ако случайно настъпите педала на газта, докато спите, двигателят и изпускателната система могат да прегреят, което да доведе до опасност от пожар.**

При товарене на багаж

Товаренето на прекалено много багаж в автомобила може да има негативни ефекти върху купето на автомобила или пътното поведение.

⚠ ПРЕДУПРЕЖДЕНИЕ

59RN02230

- **Гориво, опаковки с химикали, спрейове и др. могат да се запалят или да причинят експлозия.**
  Не вкарвайте подобни предмети в автомобила.

(продължава)

⚠ ПРЕДУПРЕЖДЕНИЕ

(продължава)

80T020390

- **Ако поставите някакви предмети върху арматурното табло, те могат да се изместят и да попречат на видимостта на водача или на безопасното шофиране. Също така предната въздушна възглавница за пътника отпред може да не работи правилно или тези обекти могат да бъдат изхвърлени, когато въздушната възглавница се отвори при инцидент.**
  Не поставяйте никакви предмети върху таблото.

⚠ ВНИМАНИЕ

- **Ако окачвате някакви предмети на скоростния лост или оставяте ръката си да почива върху него, скоростният лост може да откаже да работи правилно, което да доведе до неизправност или злополука.**
  Не окачвайте каквито и да било предмети върху скоростния лост и не оставяйте ръката си да почива върху него.

69T020280

- **Ако натрупвате много багаж, той може да попречи на видимостта на водача. Също така при рязко спиране багажът може да полети и да причини инцидент.**
  Не трупайте багаж в автомобила.

(продължава)

⚠ ВНИМАНИЕ

(продължава)

- **Ако животни се движат в автомобила, те могат да попреча на видимостта на шофьора. Освен това при внезапно спиране това може да доведе до злополука.**
  Когато вкарвате животни в автомобила, се уверете, че те не се движат вътре.

ПРЕДИ ШОФИРАНЕ

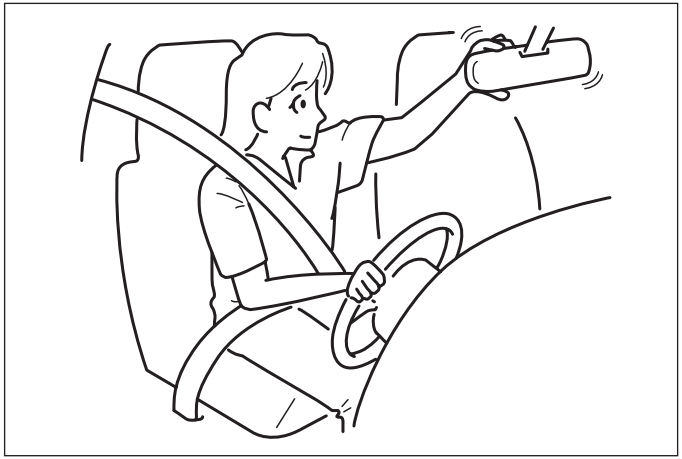

60G404

Ключове....3-1
Врати....3-2
Система за безключов достъп....3-8
Дистанционно управление на системата за безключово стартиране....3-10
Аларма (ако има налична)....3-15
Лампа на алармата (ако има налична)....3-17
Прозорци....3-17
Лост за управление на светлините....3-21
Превключвател за регулиране на фаровете....3-26
Лост за управление на мигачите....3-26
Бутон за аварийните светлини....3-27
Лост за пръскалките и чистачките на предното стъкло....3-28
Клаксон....3-31
Превключвател за подгряване на задно стъкло/ за подгряване на огледалата....3-32

Ключове

Внимавайте да не загубите ключа си и да не го оставите заключен в автомобила.

⚠ ПРЕДУПРЕЖДЕНИЕ

Когато носите дистанционното управление в самолет, не натискайте бутона за заключване или за отключване. Когато поставяте дистанционното управление в чанта, го поставете така, че никой от тези бутони да не бъде натискан. Ако някой от тези бутони бъде натиснат, радиовълните могат да попречат на работата на самолета. *Дистанционното управление е електронно устройство, което подлежи на ограничение относно употребата му в самолета.

Ключът, който е вкаран в дистанционното управление, може да се използва за заключване или отключване на вратите. Той обаче не може да се използва за стартиране или гасене на двигателя. За да стартирате или спрете двигателя, използвайте дистанционното управление. Вижте „Стартиране на двигателя“ (СТР. 5-13) и „Спиране на двигателя“ (СТР. 5-15).

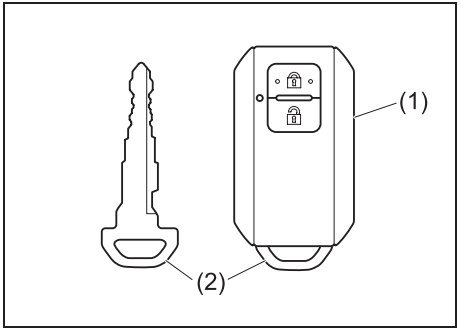

59RN03010

Вашият автомобил пристига с чифт идентични дистанционни управления на системата за безключов достъп (1), всяко от тях – с ключ (2) отвътре.

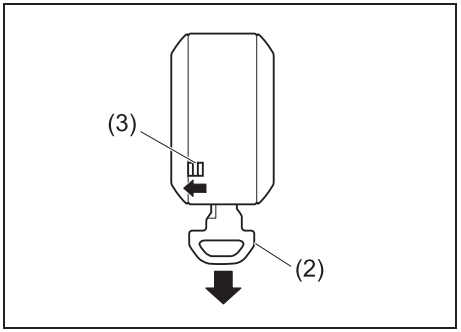

59RN03020

За да извадите ключа от дистанционното управление, плъзнете заключващия елемент (3) по посоката на стрелката и извадете ключа.

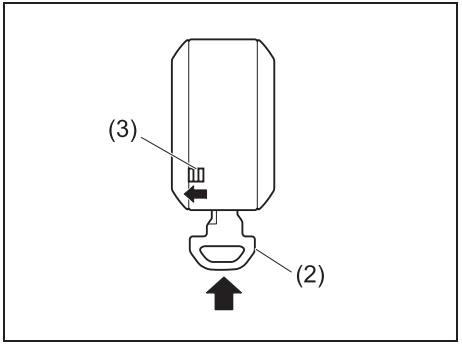

59RN03030

За да приберете ключа в дистанционното управление, вкарайте ключа в дистанционното управление, докато чуете щракване.

ЗАБЕЛЕЖКА:

- *Винаги прибирайте ключа в дистанционното управление. Когато батерията на дистанционното управление се изтощи или дистанционното е повредено, не можете да заключвате или отключвате вратите.*
- *Ако загубите дистанционното управление, се обърнете към оторизиран дилър на SUZUKI или друг квалифициран сервиз възможно най-бързо, за да предотвратите кражба на автомобила.*
- *Ако искате да закупите дистанционното управление, се обърнете към оторизиран дилър на SUZUKI или друг квалифициран сервиз.*

Идентификационен номер на ключа

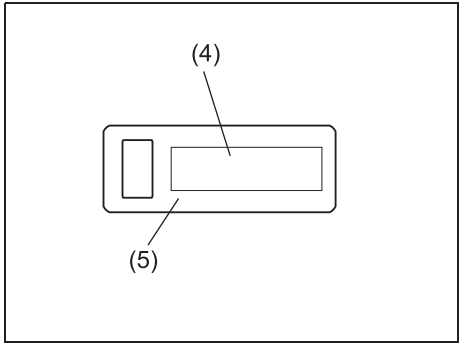

59RN030080

Идентификационният номер на ключа (4) е отпечатан върху метална пластинка (5), доставена заедно с ключовете. Съхранявайте пластинката на безопасно място. В случай, че загубите ключовете си, този номер ще ви бъде необходим за направата на нови ключове. Запишете си номера по-долу за бъдещи справки.

НОМЕР НА КЛЮЧА:

ЗАБЕЛЕЖКА:

- *Пазете грижливо пластината на място, различно от вашия автомобил, за да не разбере някой идентификационния номер на ключа. Ако загубите ключа си, информирайте за идентификационния номер на ключа оторизиран дилър на SUZUKI или друг квалифициран сервиз.*
- *Когато препродавате или прехвърляте вашия автомобил на нов собственик или ползвател, дайте номера на ключа с вашия автомобил на него или нея.*

Имобилайзер

За подробности относно имобилайзера вижте „Имобилайзер“ в раздела „РАБОТА С ВАШИЯ АВТОМОБИЛ“

Врати

⚠ ПРЕДУПРЕЖДЕНИЕ

- **Когато предпазен колан или багаж бъде защипан от врата, вратата не може**

бъде затворена добре и може да се отвори в движение. Това може да причини

злополука. Затваряйте врата така, че да не защипва предпазен колан или багаж.

- **Когато държите капака на багажника отворен при работещ двигател, отработени**

газовете ще влязат в автомобила, като причиняват отравяне с въглероден оксид. Това може да причини сериозни здравословни проблеми или смърт в най-лошия случай. Не дръжте капака на багажника отворен, докато двигателят работи.

- **За да предотвратите пожар или кражба, изключете двигателя и заключете вратите, когато напускате автомобила.**
- **Когато отваряте врата, се огледайте. Може да възникне злополука като удар с друго превозно средство или пешеходец зад вашия автомобил. Бъдете много внимателни при отваряне на врата, особено във ветровити дни.**

⚠ ВНИМАНИЕ

- **Когато дете отвори или затвори врата, ръцете, краката или главата му могат да бъдат защипани от вратата и това да причини травма. Отварянето и затварянето на врата трябва да се прави не от дете, а от възрастен.**
- **Когато капакът на багажника не е отворен докрай, той може да се затвори неочаквано и това може да причини нараняване. Когато отваряте капака на багажника, го отваряйте докрай.**
- **Отваряне на капака на багажника, когато сте точно зад ауспуховите тръби, може да причини изгаряне. При работещ двигател не отваряйте капака на багажника, докато сте точно зад изпускателните тръби.**

БЕЛЕЖКА:

- *При напускане на автомобила дори за кратко време, не оставяйте вътре в него пари в брой или ценности, за да се избегне риск от кражба.*
- *В зависимост от настройката на алармата и условията при отваряне на вратите, може да бъде задействана аларма. Вижте “Аларма” (ако е налична) (СТР. 3-15).*

Ключалки на вратите

Автомобили с ляв волан

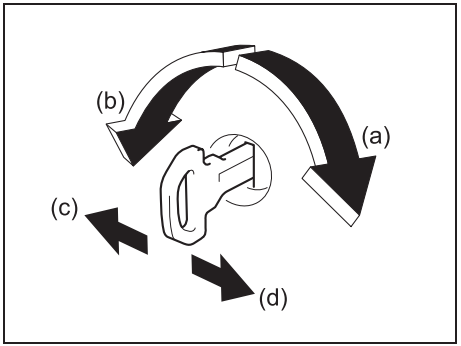

69T030290

Автомобили с десен волан

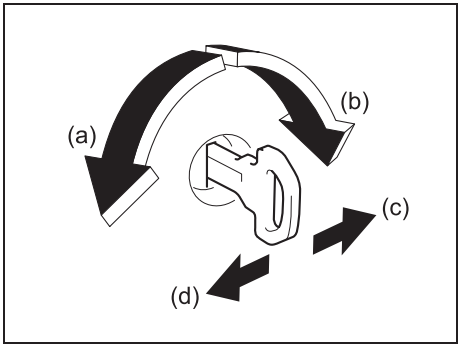

69T030300

(a) ОТКЛЮЧВАНЕ
(b) ЗАКЛЮЧВАНЕ
(c) Напред
(d) Назад

За да заключите вратата на водача от външната страна на автомобила:

- Вкарайте ключа и завъртете горната му част към предната част на автомобила, или
- Бутнете бутона за заключване напред, след това дръпнете и задръжте дръжката на вратата, докато я затваряте.

За да отключите вратата на водача от външната страна на автомобила, поставете ключа и завъртете горната му част към задната част на автомобила.

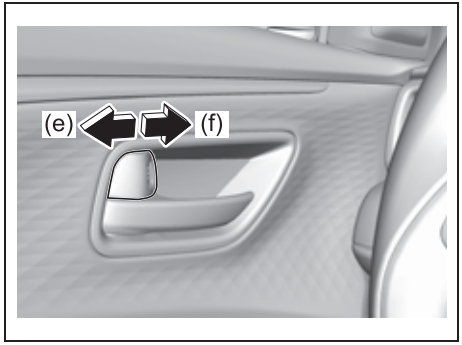

69T030010

(e) ОТКЛЮЧВАНЕ
(f) ЗАКЛЮЧВАНЕ

За да заключите врата от вътрешната страна на автомобила, натиснете ключалката напред. За да отключите вратата, завъртете ключалката назад.
За да заключите задна врата от външната страна на превозното средство, бутнете бутона за заключване напред и затворете вратата. Не е нужно да дърпате и да задържате дръжката на вратата, когато затваряте вратата.

БЕЛЕЖКА:
Задържайте дръжката на вратата, когато затваряте заключена предна врата или вратата няма да остане заключена.

Система за централно заключване

Автомобил с ляв волан

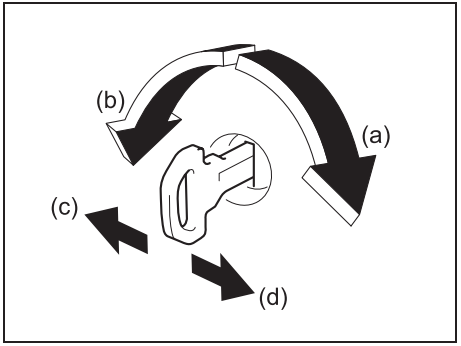

69T030290

Автомобил с десен волан

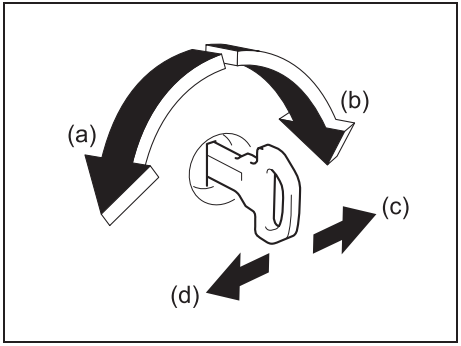

69T030300

(1) ОТКЛЮЧВАНЕ
(2) ЗАКЛЮЧВАНЕ
(3) Напред
(4) Назад

Може да заключите и да отключите едновременно всички врати (включително тази на багажника), като използвате ключа в ключалката на вратата на водача.

За да заключите едновременно всички врати, поставете ключа в ключалката на вратата на водача и завъртете горната му част един път към предната част на автомобила.

За да отключите всички врати едновременно, поставете ключа в ключалката на вратата на водача и завъртете горната му част два пъти към задната част на автомобила.

БЕЛЕЖКА:
Можете да превключите функцията, отключваща всички врати от веднъж към два пъти и обратно, като използвате режима за настройки от информационния дисплей. За повече информация относно употребата на информационния дисплей, вижте „Режим за настройка на информационния дисплей” (СТР. 12-8) в настоящия раздел.
За да отключите само вратата на водача, поставете ключа в ключалката на тази врата и завъртете горната част на ключа към задната част на превозното средство веднъж.

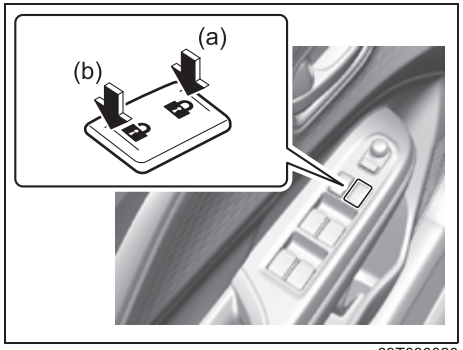

69T030020

(1) ЗАКЛЮЧВАНЕ
(2) ОТКЛЮЧВАНЕ

Можете да заключите и да отключите всички врати съответно като натиснете предната или задната част на превключвателя.

БЕЛЕЖКА:
- *Можете да заключите или отключите всички врати и през предавателя или дистанционното управление. Вижте „Предавател на системата за безключово стартиране” в настоящия раздел (СТР. 3-10).*
- *Ако вашият автомобил е оборудван със система за безключово запалване, можете да заключите или отключите всички врати и чрез превключвателя. Вижте „Предавател на системата за безключово стартиране”(СТР. 3-10) в настоящия раздел.*

Детска защита

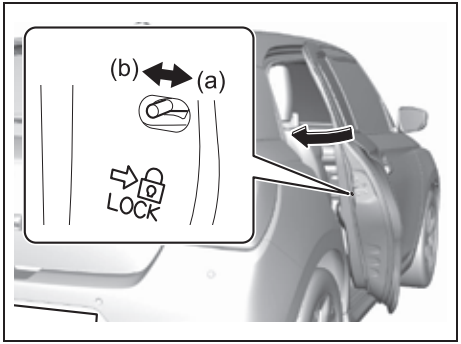

69T030030

(a) ЗАКЛЮЧВАНЕ
(b) ОТКЛЮЧВАНЕ

Всяка от задните врати е оборудвана с детска защита, която може да ви помогне за предотвратяване на нежелано отваряне на вратата от вътрешната страна на автомобила. Когато заключващият щифт е в положение “ЗАКЛЮЧВАНЕ” (a), задната врата може да се отваря само отвън. Когато заключващият щифт е в положение “ОТКЛЮЧВАНЕ” (b), задната врата може да се отвори отвътре или отвън.

⚠ПРЕДУПРЕЖДЕНИЕ

Уверете се, че детската защита е в положение „ЗАКЛЮЧВАНЕ“ винаги когато на задната седалка са седнали деца.

БЕЛЕЖКА:
Когато отворите врата отвътре, изкарайте ръката си от прозореца и използвайте дръжката на вратата.

Капак на багажника

⚠ПРЕДУПРЕЖДЕНИЕ

Винаги проверявайте дали капакът на багажника е затворен и заключен добре. Плътното затваряне на капака на багажника спомага да се предотврати изпадане на пътниците от автомобила в случай на инцидент. Плътното затваряне на вратата на багажника спомага също отработените газове да не влизат вътре в автомобила.

Заключване и отключване на автомобила отвън
Автомобил с ляв волан

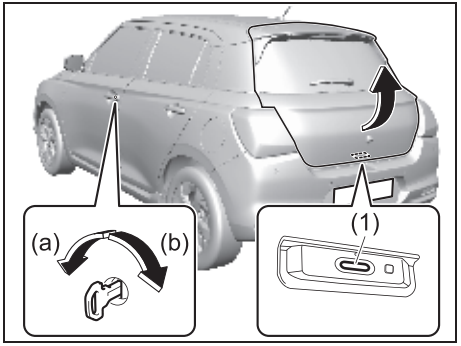

69T030040

Автомобил с десен волан

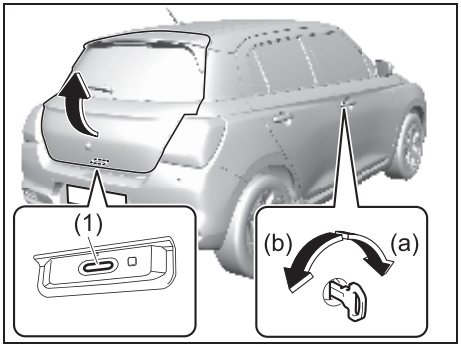

69T030340

(a) ЗАКЛЮЧВАНЕ
(b) ОТКЛЮЧВАНЕ

Можете да заключите или отключите вратата на багажното отделение с помощта на ключа, поставен в ключалката на вратата на водача.

За да отворите капака на багажното отделение, натиснете и задръжте копчето на капака (1) и вдигнете капака.

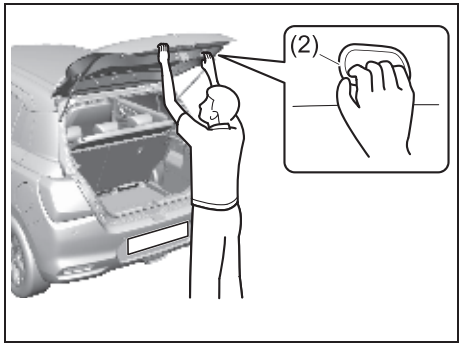

69T030050

За да затворите капака, го дръпнете надолу с ръце върху частта (2) долу вдясно и го натиснете малко по-силно.

БЕЛЕЖКА:
Когато капакът на багажника не е плътно затворен, следвайте долупосочената процедура:
1) Натиснете копчето за отключване на капака на багажното отделение (1) и отворете капака на багажното отделение.
2) Затворете капака на багажното отделение след няколко секунди.
3) Проверете дали капакът на багажното отделение е затворен добре.

⚠ ВНИМАНИЕ

69T030060

За да не се стига до повреди на амортисьорите на багажника, спазвайте следните предпазни мерки. В противен случай, амортисьор (3), който държи задния капак, може да откаже и задният капак няма да бъде поддържан при отварянето му.
- **Не драскайте прътовете на амортисьорите остава и не залепвайте чужди тела към тях (напр. мръсотия, винили и стикери).**
- **Не поставяйте ръцете си върху амортисьорите и не закачвайте предмети върху тях.**

Отключване на автомобила отвътре
Ако не можете да отключите капака на багажното отделение, като натиснете копчето за отключване на шофьорската врата, тъй като акумулаторът се е изтощил или поради друга неизправност, следвайте долупосочените указания, за да отключите вратата капака багажното отделение от вътрешната страна на превозното средство.

1) Сгънете задната седалка напред, за да осигурите по-лесен достъп. Вижте „Сгъване на задните седалки“ (СТР. 2-13) за подробности как да сгънете задната седалка напред.

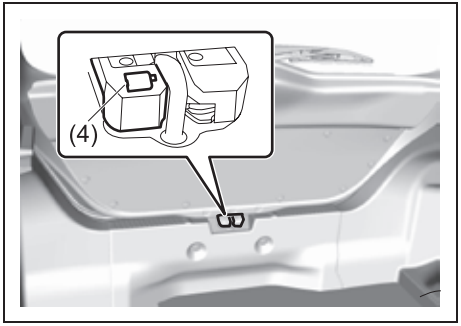

69T030070

2) Отворете капачето (4) в заключващия механизъм на задния капак.

БЕЛЕЖКА:
Внимавайте да не загубите капачето (4), защото то е малко и подвижно.

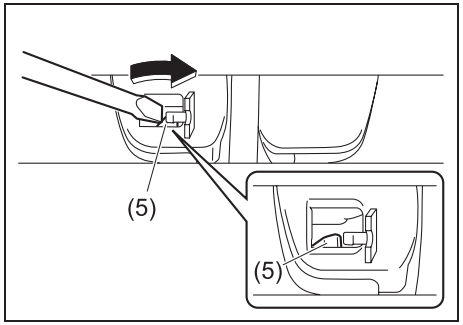

69T030080

3) Преместете лостчето (5) по посока на стрелката с плоска отвертка, за да отключите задния капак и да го отворите.

4) Натиснете капачето на багажника отвътре. Задният капак ще се заключи отново само със затваряне на капака.

Ако задният капак не може да бъде отключен посредством натискане на бутона за отключване (1), закарайте автомобила за проверка в оторизиран дилър на SUZUKI или в друг квалифициран сервиз.

⚠ ВНИМАНИЕ

Проверете да няма човек в близост до капака, когато натискате копчето за отваряне на задния капак отвътре в автомобила.

Система за безключов достъп

При натискане на оперативната част на дистанционното управление за системата за безключово запалване в диапазон около 2 м от автомобила можете да заключвате/отключвате всички врати.
При всяко заключване на автомобила се уверете, че дърпате дръжката на вратата, за да се уверите, че е заключена.

⚠ ПРЕДУПРЕЖДЕНИЕ

За да предотвратите инциденти като пожар и кражба, гасете двигателя и заключвайте вратите при всяко излизане от автомобила.

ЗАБЕЛЕЖКА

Прецизни електронни компоненти са интегрирани в дистанционното управление за системата за безключово запалване. Съблюдавайте следните мерки, за да се предотврати повреда.
- **Не поставяйте дистанционното управление в зони, където ще се нагорещи, например отгоре върху арматурното табло.**
- **Не изпускайте дистанционното управление и не го подлагайте на силни удари.**
- **Не мийте дистанционното управление и не му позволявайте да влиза в контакт с вода.**

ЗАБЕЛЕЖКА:
- *Работният обхват на системата за безключов достъп може да се променя поради влиянието на околната среда. Освен това системата за безключов достъп може да не работи на места, където се генерират мощни радиовълни и др.*
- *При напускане на автомобила дори за кратко време не оставяйте пари в брой или ценности вътре в него, за да избегнете риска от кражба.*
- *Ако не можете да заключите/отключите вратата с дистанционното управление на системата за безключово стартиране, използвайте физическия ключ за заключване/отключване на вратата.*
- *Когато системата за безключов достъп не функционира на правилната дистанция, батерията в системата за безключово стартиране може да е изтощена.*
- *Ако оперирате с дистанционното управление на системата за безключово стартиране по-дълго от необходимото, батерията ще се изтощи по-бързо от нормалното.*
- *За покупка на дистанционно управление на системата за безключово стартиране и регистрация персонални идентификационни кодове, се консултирайте се с оторизиран дилър на SUZUKI или с друг квалифициран сервиз.*

Дистанционно управление на системата за безключово запалване

Дистанционното управление активира следните функции:

- Можете да отключвате и заключвате вратите посредством копчетата LOCK/UNLOCK на дистанционното управление. Вижте обясненията, посочени в този раздел, за повече информация.
- Можете да отключите и заключите вратите, като натиснете копчето върху дръжката на вратата на водача.

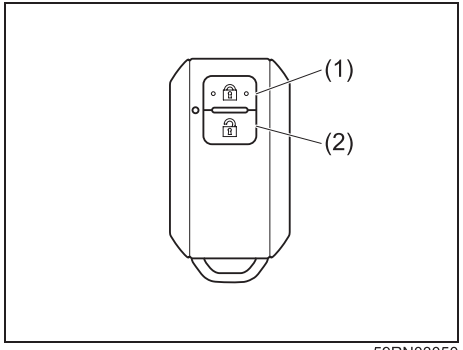

59RN03050

(1) Копче за заключване
(2) Копче за отключване

Можете да отключите и заключите всички врати (вкл. и на багажника) едновременно посредством дистанционното управление, когато сте близо до автомобила.

ЗАБЕЛЕЖКА:

- Системата за безключов достъп може да не работи при следните условия:
- Ако някоя от вратите е отворена, не можете да заключите автомобила. (Може да отключите автомобила.) Алармата ще прозвучи за около 2 сек.
  – Когато бутонът за стартиране на двигателя е в положение ACC или режим ON.
- Можете да регистрирате до четири дистанционни управления и ключовете за вашия автомобил.

Система за централно заключване на вратите

- За да заключите всички врати, натиснете копчето за заключване (1) един път.
- За да отключите само вратата на водача, натиснете копчето за отключване (2) един път.
- За да отключите всички врати, натиснете копчето за отключване (2) още веднъж.

БЕЛЕЖКА:

Можете да превключите функцията, отключваща всички врати от двойна операция към единична и обратно, като използвате режима за настройки върху информационния дисплей. За повече информация относно употребата на информационния дисплей, вижте „Режим за настройка на информационния дисплей”(СТР. 12-8).

Когато вратите бъдат заключени, мигачите ще светнат веднъж и алармата ще прозвучи един път.

Функция за потвърждение

Функцията за потвърждение дава информация за отключването/заключването на вратите посредством системата за безключов достъп.

Настройка по подразбиране (заводска)

Функция за потвърждение	При заключване	При отключване
Аварийни светлини	Мига веднъж	Мига два пъти
Интериорна светлина (когато превключвателят е в позиция “DOOR”)	-	Свети в продължение на ок. 15 сек

При промяна на настройките

Функция за потвърждение	При заключване	При отключване
Аварийни светлини	-	-
Интериорна светлина (когато превключвателят е в позиция “DOOR”)	Мига 2 пъти	Свети в продължение на ок. 15 сек

- Ако искате интериорното осветление да свети или мига едновременно със задействането на системата за безключов достъп, поставете превключвателя за интериорното осветление на позиция „DOOR“.

- След като интериорната светлина се включи за около 15 секунди, тя постепенно намалява интензитета си и накрая се изключва автоматично.
- При модел, оборудван със система за безключово стартиране, ще прозвучи алармата.

Настройка по подразбиране (заводска настройка)

Функция за потвърждение	При заключване	При отключване
Аларма	Прозвучава веднъж	Прозвучава два пъти

При промяна на настройките

Функция за потвърждение	При заключване	При отключване
Аларма	-	-

ЗАБЕЛЕЖКА:
- *За промяна на настройките на функцията за потвърждение се консултирайте с оторизиран дилър на SUZUKI или с друг квалифициран сервиз.*
- *Функцията за потвърждение ще работи, когато автомобилът е заключен/отключен и с бутона на дръжката на вратата. Освен това следните знаци за потвърждение могат да бъдат персонализирани отделно:*
  – Знак чрез аварийните светлини и интериорната светлина
  – Знак чрез алармата

Функция за заключване с таймер

Тази функция автоматично заключва вратите след определено време, за да предотврати кражба на автомобила.
- След отключване на автомобила чрез система за безключов достъп, автомобилът автоматично ще заключи вратите си след около 30 секунди, ако през това време не бъде отворена врата.
- Когато всички врати са затворени и предният капак е отворен и функцията за заключване с таймера е активирана, алармата не е включена.

ЗАБЕЛЕЖКА:
- *Функцията за заключване с таймер ще работи, когато автомобилът бъде отключен чрез бутон на врата.*

Дистанционно управление на системата за безключово запалване

⚠ ПРЕДУПРЕЖДЕНИЕ

Радио вълните от антената(-ите) на системата за безключово запалване могат да доведат до смущения в електрическо медицинско оборудване като пейсмейкъри. Неспазването на долупосочените предпазни мерки може да увеличи опасността от тежка травма или смърт, вследствие на въздействието на радио вълните.
- **Лицата, които използват електрическо медицинско оборудване, като пейсмейкъри, трябва да се консултират с доставчика на медицинското оборудване или със своя лекар относно това, дали радио вълните от антената(-ите) могат да доведат до смущения в медицинското оборудване.**
- **В случай, че радио вълните могат да окажат неблагоприятно въздействие, поискайте от дилър на SUZUKI или друг квалифициран сервиз да деактивира функцията на антената(-ите).**

⚠ ВНИМАНИЕ

Радио вълните от дистанционното управление на системата за безключово запалване могат да имат смущения спрямо работата на мобилни телефони и други устройства с дистанционна връзка. Не оперирайте с дистанционното управление, бутон за отключване от дръжка на врата или с бутона за стартиране по-често, отколкото е необходимо.

БЕЛЕЖКА:

- *Водачът трябва винаги да пази дистанционното управление и да не го оставя в автомобила.*
- *Ако загубите дистанционното управление, се консултирайте с оторизиран дилър на SUZUKI или с друг квалифициран сервиз при първа възможност, за да предотвратите евентуална кражба.*
- *Системата за безключово стартиране може да не функционира правилно в определени среди или при определени работни условия, както следва:*
  – Когато от телевизор, електроцентрала или мобилен телефон идват мощни сигнали.
  – Когато дистанционното управление е поставено в близост до електронно устройство като персонален компютър.
  – Когато дистанционното управление е в контакт с метален предмет.
  – Когато наблизо има радиовълни от дистанционно управление на система за безключов достъп.
  – Когато вашият автомобил е паркиран на паркинг с автомат за монети/жетони (поради влиянието на радиовълни за разпознаване на автомобила).

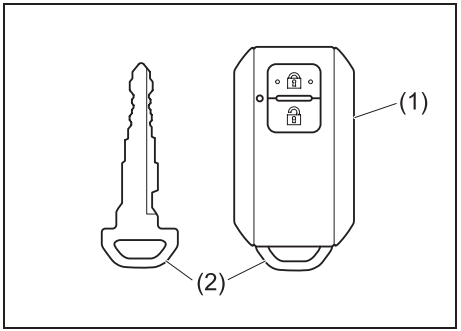

59RN03010

Вашият автомобил пристига с две идентични дистанционни управления (1) на системата за безключов достъп, всяко с физически ключ (2), интегриран отвътре, който се вади.

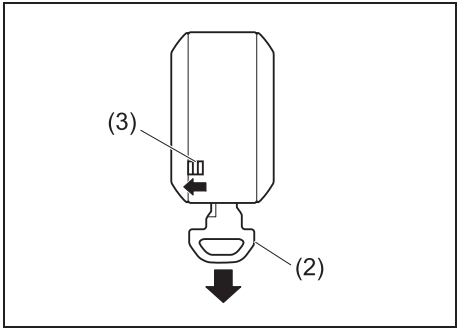

59RN03020

За да извадите ключа от дистанционното управление, плъзнете заключващия елемент (3) по посока на стрелката и издърпайте ключа.

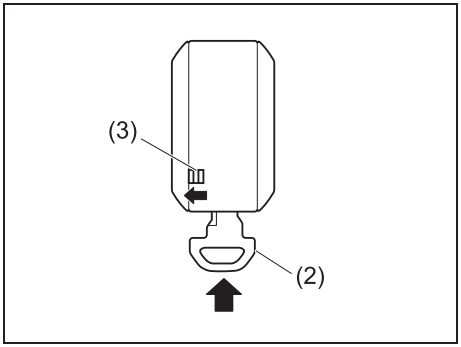

59RN03030

За да приберете ключа в дистанционното управление, натиснете ключа в дистанционното управление, докато чуете щракване.

⚠ ВНИМАНИЕ

Разглобяване, ремонт и модификации на дистанционното управление могат да доведат до пожар, токов удар и нараняване. Също така можете да получите законово наказание.
Не разглобявайте дистанционното управление (с изключение за смяна на батерията), не го ремонтирайте и не го модифицирайте.

ЗАБЕЛЕЖКА

Дистанционното управление е чувствителен електронен уред. За да избегнете повреда на дистанционното управление:

- **Не поставяйте дистанционното управление на арматурното табло, където се достига висока температура.**
- **Не изпускайте дистанционното управление и не го подлагайте на силни удари.**
- **Не мийте дистанционното управление и не го поставяйте във вода.**
- **Не прикрепяйте магнитни ключодържатели към дистанционното управление.**
- **Дръжте дистанционното управление далече от магнитни обекти като телевизори и аудио оборудване.**
- **Дръжте дистанционното управление далеч от електрическо медицинско оборудване.**
  Освен това не се подлагайте на медицинско лечение, докато дистанционното управление е у вас.

ЗАБЕЛЕЖКА:

- *Маркировката за съвместимост на продукта е поставена вътре в самото дистанционно управление. Не трийте и не променяйте тази маркировка. В противен случай може да получите законово наказание.*
- *Дръжте ключ в дистанционното управление. Когато батерията на дистанционното управление се изтощи или дистанционното управление се повреди, няма да можете да заключвате или отключвате вратите.*
- *Можете да регистрирате до четири дистанционни управления и ключовете за вашия автомобил.*
- *Животът на батерията на дистанционното управление е около две години, но може да варира в зависимост от начина на употреба.*
- *Дистанционното управление винаги изпълнява операция за приемане на сигнал, за да комуникира с автомобила. Ако дистанционното управление продължава да приема мощни радиовълни, например при поставяне близо до телевизор или компютър, батерията може да се изтощи сериозно.*
- *За да закупите ново дистанционно управление и да регистрирате нов код на дистанционното управление, се обърнете към оторизиран дилър на SUZUKI или друг квалифициран сервиз.*

Предупредително съобщение, когато батерията на дистанционното управление се изтощи

Когато батерията на дистанционното управление почти се е изтощила и натиснете бутона за стартиране на двигателя в режим ON, съобщението ще се покаже на информационния дисплей на арматурното табло. Сменете батерията с нова и нулирайте предупреждението. За подробности вижте „Предупредителни и индикаторни съобщения“ (СТР. 4-16) и „Смяна на батерията на дистанционното управление на системата за безключово стартиране“ (СТР. 9-56).

ЗАБЕЛЕЖКА:

Чрез промяна на настройките можете да изберете съобщението да не се показва. За подробности се консултирайте с оторизиран дилър на SUZUKI или с друг квалифициран сервиз.

Безключово отключване/ заключване чрез копчето върху дръжката на вратата/на багажника

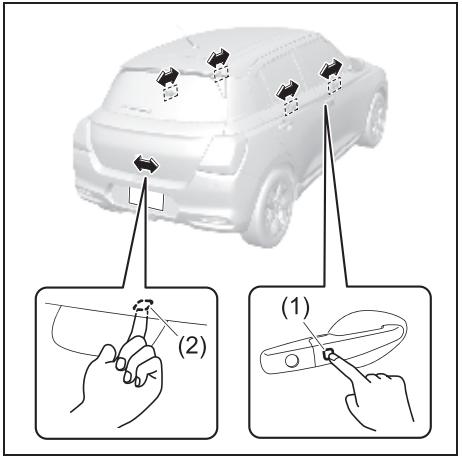

69T030090

Когато дистанционното управление се намира в работния обхват, посочен в този раздел, вие можете да заключвате или отключвате вратите (включително капака на багажното отделение), като натиснете копчето (1) върху дръжката на вратата на водача, дръжката на пасажерската врата или дръжката на вратата на багажното отделение (2).

Проверете дали вратите са заключени, като дръпнете дръжката на вратата, след като натиснете бутона за заключване на вратите.

⚠ ПРЕДУПРЕЖДЕНИЕ

За да предотвратите пожар или кражба, изключете двигателя и заключете вратите, когато напускате автомобила.

БЕЛЕЖКА:

- *Ключалките на вратите не могат да бъдат задействани чрез копчето върху дръжката на вратата на водача/на пасажера/на багажника при следните условия:*
  – Ако някоя от вратите е отворена или не е затворена плътно.
  – Ако режимът за запалване е различен от "LOCK" (OFF).
- *Ако отключите или заключите вратите чрез копчето върху дръжката на вратата на водача/на пасажера/на багажника, функцията за потвърждение и функцията за заключване с таймер ще сработят. За подробности вижте*
- *При излизане от автомобила дори за кратко време, не оставяйте пари или ценни вещи в купето, за да избегнете риска от кражба.*

Обхват на бутоните за отключване/заключване на вратите и багажника

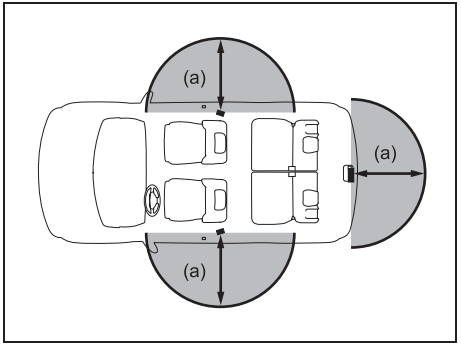

69T030320

(1) 80 см (2,6 фута)

Когато дистанционното управление е на около 80 см (2,6 фута) от дръжката на предната врата или бутона за багажното отделение, вие можете да заключите или отключите вратите, като натиснете копчето върху дръжката на вратата на водача.

БЕЛЕЖКА:

- *Дори ако дистанционното управление е в рамките на работния обхват на бутоните за отключване/заключване на вратите и багажника, дистанционното управление може да не бъде разпознато и бутоните за отключване/заключване на вратите и багажника може да не сработят при следните условия:*
  - *Когато батерията на дистанционното управление се е изтощила*
  - *Когато дистанционното управление получи смущения от силни радио вълни или шум*
  - *Когато дистанционното управление се допира или е покрито с метален предмет.*
  - *Когато дистанционното управление е прекалено близо до стъклото на автомобила*
  - *Когато дистанционното управление е прекалено далеч от бутоните за отключване/заключване на вратите и багажника, например близо до земята – или на висока позиция у вас или в задния ви джоб*
- *Дистанционното управление ще задейства копчето върху дръжката на вратата на водача само ако се намира в работния обхват на копчето. Например, ако дистанционното управление се намира в обхвата на копчето на вратата на водача, но не и в обхвата на копчето на пасажерската врата или на вратата на багажното отделение, ще може да бъде задействано само копчето на вратата на водача, но не и тези на пасажерската врата и на вратата на багажното отделение.*
- *Ако дистанционното управление се намира вътре в автомобила, копче за отключване/заключване на врата или багажника може да не функционира правилно.*

Предупредителна аларма на копчето на врата/багажника

Тази аларма прозвучава за около 2 секунди при следните условия, за да ви предупреди, че копчето не работи:

- Копчето е натиснато след затварянето на всички врати, при режим на запалване в позиция “ACC” (аксесоари) или “ON” (включване) чрез натискане на копчето за стартиране на двигателя.
- Копчето е било натиснато при някое от следните условия, при режим на запалване в позиция “LOCK” (OFF) чрез натискане на копчето за стартиране на двигателя.
  – Дистанционното управление е оставено вътре в превозното средство.
  – Някоя от вратите (включително тази на багажното отделение) е отворена.

Натиснете копчето отново, след като направите следното:
При режим на запалване в позиция “LOCK” (OFF), превключен чрез натискане на копчето за стартиране на двигателя, извадете дистанционното управление навън, ако то е било вътре в автомобила и проверете дали всички врати са затворени плътно.

Функция, предотвратяваща оставянето на ключа в автомобила

Ако дистанционното управление бъде оставено в автомобила и заключите всички врати, както е описано по-долу, вратата ще бъде заключена автоматично.

- Ако отворите предната врата и завъртите палчето за заключване напред.

ЗАБЕЛЕЖКА:

- *Ако се опитате да заключите вратите без дистанционното управление, проверете дали дистанционното управление е в ръката ви. В противен случай може да заключите дистанционното управление в автомобила.*
- *Когато бутонът за стартиране на двигателя превключи в режим ACC или ON, тази функция ще сработи независимо от позицията на дистанционното управление.*
- *Когато акумулаторът се изтощи напълно, тази функция няма да работи.*

Обхват за разпознаване на предупредителна аларма или за неактивен бутон за отключване/заключване с цел предотвратяване оставянето на ключа в автомобила

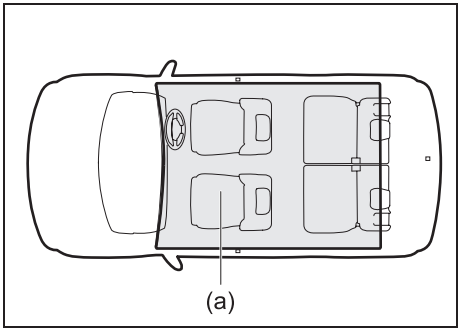

69T030330

Зоната на обхват (a) е вътре в автомобила – с изключение на таблото.

ЗАБЕЛЕЖКА:

- *Ако дистанционното управление е в работния обхват (1), дистанционното управление може да не бъде открито и предупредителният зумер за неработещ бутон за отключване/заключване и функцията срещу забравяне на ключ в автомобила може да не се задействат при следните условия:*
  – Когато батерията на дистанционното управление се изтощи

– Когато дистанционното управление получи смущения от силни радио вълни или шум
– Когато дистанционното управление е в контакт със или покрито с метален предмет.
– Когато дистанционното управление е в някоя от зоните за съхранение.
– Когато дистанционното управление е пред таблото, в сенника, на пода или в багажника

- *Дори ако дистанционното управление е извън работния обхват (1), дистанционното управление може да бъде открито и предупредителният зумер за неработещ бутон за отключване/заключване и функцията, предотвратяваща забравяне на ключ в автомобила, могат да сработят при следните условия:*
  – Когато дистанционното управление е извън автомобила и е твърде близо до вратата
  – Когато дистанционното управление е на арматурното табло или в багажното отделение

Алармена система против кражба (ако има налична)

Алармената система против кражба се задейства около 20 секунди, след като сте затворили и заключили вратите (както и предният и задният капак) чрез дистанционното управление на системата за безключово стартиране или чрез натискане на бутон за отключване/заключване на вратите/капака на багажника. Веднъж, след като системата се е активирала, всеки опит да бъде отворена врата със средства (*), различни от предавателя за системата за безключово влизане, както и всеки опит да бъде отворен капакът на двигателя, ще доведе до задействане на алармата.

* Тези средства включват:
– Ключа
– Копче за заключване върху врата

ЗЕБЕЛЕЖКА

Не модифицирайте и не демонтирайте алармената система против кражба. Ако я модифицирате или свалите, системата няма да функционира правилно.

БЕЛЕЖКА:

- *Алармената система против кражба генерира аларма, когато е налице някое от горепосочените условия. Въпреки това, системата не разполага с функцията да блокира неодобрено влизане във вашия автомобил.*
- *Винаги използвайте дистанционното управление на системата за безключово запалване или копче върху дръжката на вратата на водача, за да отключите вратите, алармената система срещу кражба е активирана. Ако вместо това използвате ключ, системата ще се задейства.*
- *Ако човек, който не знае, че има алармена система срещу кражба, ще управлява вашия автомобил, ви препоръчваме да му обясните системата и начина, по който тя функционира. Задействането на алармата погрешка може да причини неудобство у другите.*
- *Дори ако алармената система срещу кражба е активирана, трябва да се опитате да предотвратите кражба. Не оставяйте пари или други ценни неща във вашия автомобил.*
- *Алармената система срещу кражба не се нуждае от поддръжка.*

Как да активирате алармената система срещу кражба (когато е допуснато задействането ѝ)

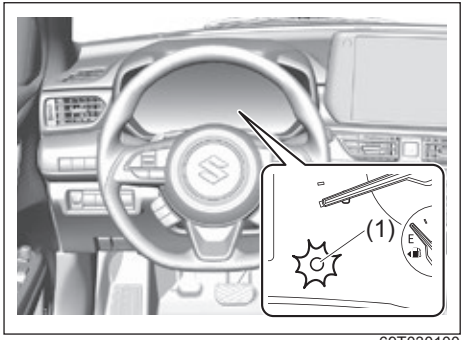

69T030100

Заключете всички врати (включително капака на багажника и предния капак) с помощта на предавателя на системата за безключово влизане или бутон за отключване/заключване на вратите/задния капак. Светлината срещу кражба (1) ще започне да мига и алармената система срещу кражба ще се задейства след около 20 секунди.
След като системата се задейства в защитен режим, индикаторът продължава да мига през интервали от около 2 секунди.

БЕЛЕЖКА:

- *За да се предотврати инцидентно активиране на алармата, избягвайте нейното активиране, когато в автомобила има някого. Алармата ще се задейства, ако човекът, който се намира в автомобила, отключи някоя от вратите с помощта на копчето за заключване.*
- *Алармената система срещу кражба не се активира в защитен режим, когато всички врати са заключени с помощта на ключа отвън или с помощта на копчетата за заключване на вратите.*
- *Ако не оперирате с някоя от вратите в рамките на 30 секунди, след като вратите са били отключени с помощта на превключвателя на системата за безключов достъп или със съответното копче, вратите се заключват автоматично отново. След като вратите са заключени, алармената система ще влезе в режим на защита след около 20 сек, ако системата е активна.*

Как да деактивирате алармената система срещу кражба

Просто отключете вратите с помощта на дистанционното управление на системата за безключов достъп или бутон за отключване/заключване на вратите/задния капак. Светлината срещу кражба ще изгасне, индикирайки, че алармената система срещу кражба е деактивирана.

Как да спрете алармата

В случай, че алармата се задейства случайно, отключете вратите с помощта на дистанционното управление на системата за безключов достъп или бутона за отключване/заключване на вратите/багажника, за да промените режима за стартиране на ON. Тогава алармата ще спре.

БЕЛЕЖКА:

- *Дори след като алармата е спряла, ако отключите вратите с помощта на дистанционното управление на системата за безключово запалване или с копчето върху дръжката на вратата на водача, алармената система срещу кражба ще се активира отново със закъснение от около 20 секунди.*
- *Ако разкачите акумулатора, докато алармената система срещу кражба е в активирано състояние или алармата работи, алармата ще се задейства или ще се задейства отново, когато акумулаторната батерия бъде свързана отново, въпреки че в последния случай алармата остава спряна за периода между прекъсването и повторното свързване на акумулаторната батерия.*
- *Дори след като алармата е спряла в края на предварително зададения период на работа, тя ще се задейства отново, ако някоя от вратите или капакът на двигателя бъдат отворени, без да се деактивира алармената система срещу кражба.*

Проверка дали алармата се е задействала, докато автомобилът е паркиран

Ако алармата се е задействала вследствие на непозволено влизане в автомобила и след като вие след това сте натиснали копчето на двигателя, за да промените режима за запалване в ON, светлината срещу кражба ще премигне бързо за около 8 секунди и през това време ще прозвучи звуков сигнал 4 пъти. Ако това се случи, проверете дали някой не е влизал с взлом във Вашия автомобил, докато сте били далеч от него.

Лампа на алармата (ако има налична)

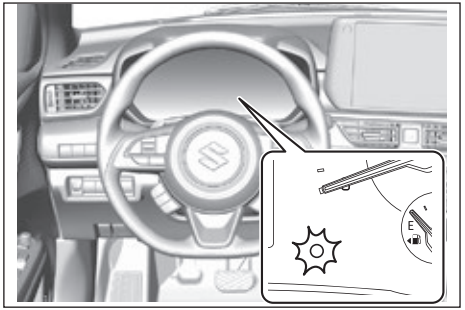

Лампата ще мига, докато режимът за стартиране е LOCK (OFF) или ACC. Функцията на мигащата лампа е да отблъсква крадците, като ги предупреждава за наличието на аларма.

Прозорци

Копчета за управление на електрическите стъкла

Електрическите прозорци могат да бъдат задействани само когато режимът на запалване е в режим “ON” (вкл.).

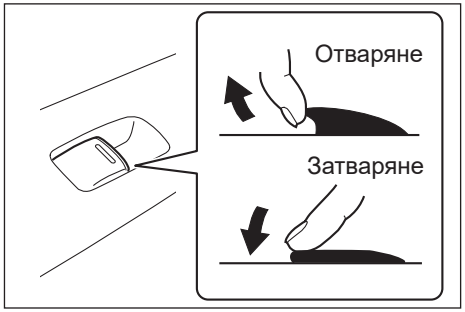

69T030150

⚠ ПРЕДУПРЕЖДЕНИЕ

- **При отваряне или затваряне на прозорец, част от тялото като ръце, крака и врат може да бъде защипана от прозорец и да стане злополука. Когато управлявате прозорец, спазвайте следните предпазни мерки:**
  – Шофьорът и другите пътници трябва да внимават при отваряне или затваряне на прозорец.
  – Не позволявайте на дете да оперира с превключвателите на прозорците.
  – Винаги когато в автомобила има деца трябва да заключвате бутоните за прозорците. Децата могат да получат сериозни травми, ако част от тялото им бъде защипана от прозорец по време на движението му. Вижте „Превключвател за заключване на прозорците ” (СТР. 3-19) за подробности.
  – Когато излизате от автомобила, не забравяйте да натиснете бутона за стартиране/спиране на двигателя, за да превключите режима на стартиране на OFF/ИЗКЛ. Вземете ключа със себе си и изкарайте децата извън автомобила.

(продължава)

⚠ ПРЕДУПРЕЖДЕНИЕ

(продължава)

– Когато отваряте или затваряте преден прозорец на пасажер или задните прозорци от страната на водача, проверете дали другите пътници и децата не са изкарали ръцете и лицата си извън автомобила, преди да отворите прозореца. Също така не забравяйте да ги информирате, че ще отваряте/затваряте прозореца.

- **Когато управлявате електрическите прозорци от външната страна на прозореца, ръцете или вратът ви може да бъдат защипани от прозореца и може да възникне инцидент. Не натискайте бутоните за управление на електрическите прозорци от външната страна на прозореца.**

⚠ ВНИМАНИЕ

Ако докоснете стъкло на прозорец, когато го отваряте или затваряте, може да ви защипе. Това може да доведе до травми.
Когато отворите или затворите стъкло на прозорец, не го натискайте.

ЗАБЕЛЕЖКА

Ако отворите или затворите прозорец при спрян двигател, акумулаторът може да се изтощи.
За да защитите акумулатора, отваряйте или затваряйте прозорци при работещ двигател.

БЕЛЕЖКА:

- *Ако при движение на автомобила един от задните прозорци е отворен, може да чуете силен шум, тъй като налягането на въздуха близо до отворения прозорец се променя. Това не е дефект, а същият феномен, който се наблюдава и когато дишате в празна бутилка странично. За да намалите шума при отворен заден прозорец, можете да направите следното:*
  - отворете прозореца на водача или предния пасажерски прозорец
  - променете отвора прозореца – т.е. стеснете го, ако е отворен много широко, или обратното
- *Ако при движение на автомобила един от предните прозорци е отворен, може да чуете силен шум, както е описано по-горе. За да намалите шума при отворен преден прозорец, можете да направите следното:*
  - отворете и някой заден прозорец
  - променете отвора прозореца – т.е. стеснете го, ако е отворен много широко, или го разширете, ако е отворен малко

Копче за заключване на прозорците

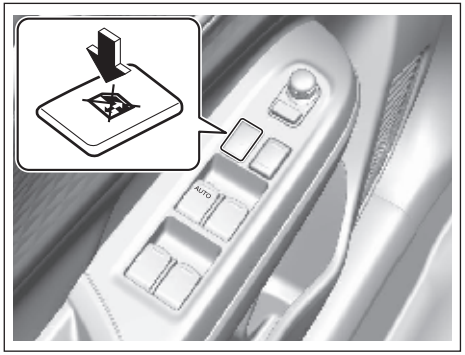

69T030140

На вратата на водача има и копче за заключване на пасажерския прозорец и задните прозорци. Когато натиснете надолу копчето за заключване, пасажерският прозорец и задните прозорци не могат да се отварят или затварят. За да възстановите нормалното функциониране, натиснете отново копчето за заключване.

ЗАБЕЛЕЖКА:
Дори когато бутонът за заключване на прозорците е в заключено положение, можете да отваряте или затваряте прозореца на водача.

Отваряне или затваряне от мястото на водача

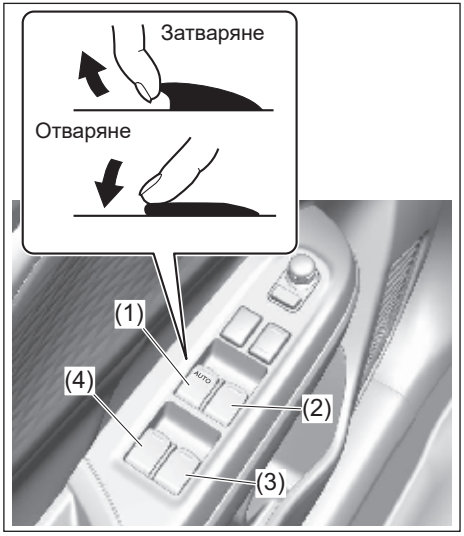

69T030160

На вратата на водача има превключвател (1) за управление на прозореца на водача и превключвател (2) за управление на предния пасажерски прозорец, както и превключватели (3), (4) за управление съответно на задния ляв и десен пасажерски прозорец.

Функции за автоматично вдигане и автоматично сваляне
Прозорецът на водача разполага с функция за автоматично сваляне и повдигане, с цел да се осигури по-голямо удобство (на пунктове за плащане на пътни такси или при преминаване през драйв-ресторанти, например). Тези функции позволяват на водача да отваря или затваря прозореца, без да се налага да задържа превключвателя за прозореца в позиция надолу или нагоре. Натиснете превключвателя за прозореца на водача изцяло надолу или го повдигнете изцяло нагоре и го освободете. За да спрете прозореца, преди да се е затворил или отворил напълно, повдигнете нагоре или натиснете надолу превключвателя за кратко.

Функция за защита от прищипване
Прозорецът на водача е оборудван с функция за защита от прищипване. Тази функция засича наличието на чуждо тяло, захванато от прозореца, когато той се затваря посредством автоматичната функция, която ви позволява да затворите прозореца без да задържате превключвателя в позиция нагоре и спира затварянето на прозореца, за да предотврати повреда.

⚠ ПРЕДУПРЕЖДЕНИЕ

Тази функция може да не успее да засече обекта заради неговия размер, твърдост или позиции при затварянето на прозореца. Така може да се стигне до сериозна травма.
Бъдете внимателни при отваряне или затваряне на прозорците.

⚠ ВНИМАНИЕ

Когато функциите за автоматично спускане и автоматично вдигане са задействани или точно преди прозорецът да бъде затворен напълно, функцията за предотвратяване на прищипване може да не открие обект, защипан от прозореца.
Докато функцията за предотвратяване на прищипване е задействана, внимавайте пръстите ви да бъдат защипани от прозореца.

БЕЛЕЖКА:

- *Функцията за защита от прищипване може да не засече даден обект, ако той е поставен на пътя на прозореца точно в момента на неговото пълно затваряне.*
- *Дори ако не можете да затворите прозореца с функцията за автоматично вдигане, тъй като може да има проблем с функцията за защита от прищипване, можете да затворите прозореца в най-горната позиция, като държите превключвателя.*
- *Ако шофирате в условия на екстремен офроуд, функцията за защита от прищипване може да сработи случайно поради раздрусването на автомобила.*

Когато е необходимо нулиране на функцията за защита от прищипване
Когато разкачате и свързвате отново акумулатора или сменяте предпазители, функцията ще се деактивира. В такъв случай, функцията за автоматично сваляне на прозорците ще се деактивира, а функцията за автоматично вдигане на прозорците може да остане активна. Функцията за защита срещу прищипване трябва да бъде нулирана.

⚠ ПРЕДУПРЕЖДЕНИЕ

Тъй като функцията за защита срещу прищипване няма да се активира, докато нулирането не завърши, може да се стигне до инцидент. Уверете се, че сте провели нулиране на функцията за защита срещу прищипване.

ЗАБЕЛЕЖКА:
Когато прозорецът на водача на може да бъде автоматично отворен или затворен, направете нулиране на функцията за защита срещу прищипване.

Как да извършим нулиране на функцията за защита срещу прищипване

1) Стартирайте двигателя.
2) Отворете изцяло прозореца на водача, като задържите превключвателя в позиция надолу.
3) Затворете прозореца на водача, като задържите превключвателя в позиция нагоре и задръжте превключвателя така за 2 секунди след пълното затваряне на прозореца.
4) Проверете прозореца на водача, за да видите дали функцията за автоматично сваляне/вдигане на прозорците работи.

Ако функцията за автоматично сваляне/вдигане на прозореца не работи след изпълнение на описаната по-горе процедура, това може да бъде сигнал за проблем с функцията за защита срещу прищипване. В такъв случай автомобилът трябва да бъде проверен от дилър на SUZUKI или друг квалифициран сервиз.

Отваряне и затваряне от предна пасажерска и от задните седалки

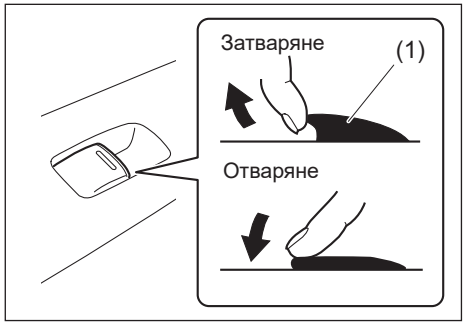

69T030170

Пътникът отпред и пътниците отзад могат да отварят/затварят съответно предното стъкло и стъклата отзад.

Само при опериране с бутона за прозореца (1) прозорецът ще се отваря или затваря. Когато пасажерът дръпне пръста си от бутона за прозореца, прозорецът ще спре да се движи.
Когато в автомобила има деца, настройте бутона за прозореца на шофьорската врата в заключено положение. Вижте „Бутон за заключване на прозорците“ (СТР. 3-19).

ЗАБЕЛЕЖКА:
Когато бутонът за заключване на прозорците е в заключено положение, не могат да се отварят или затварят прозорците от мястото до водача и от задните места.

Лост за управление на светлините

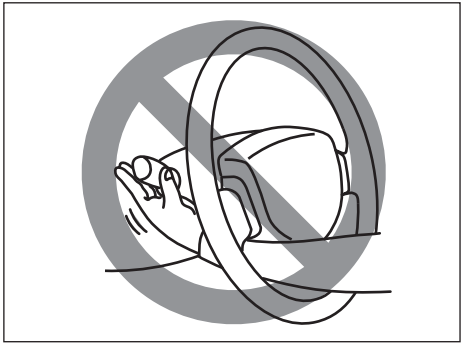

55S20025

⚠ ПРЕДУПРЕЖДЕНИЕ

За да избегнете евентуални наранявания, не задействайте механизмите за управление, като промушвате ръката си през самия волан.

Автоматично задействане на светлините

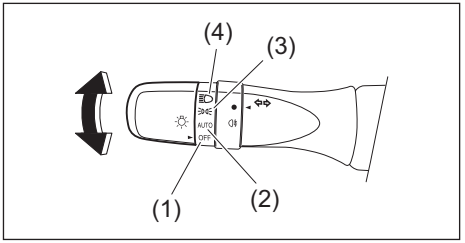

69T030230

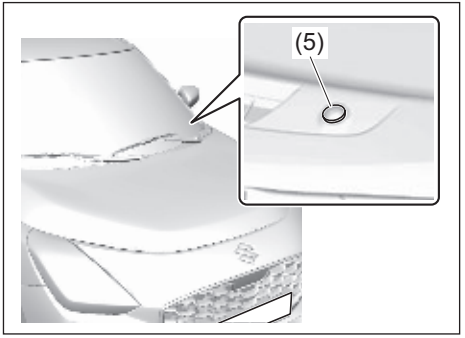

69T030180

Осветителната система на вашия автомобил се управлява чрез две главни системи: превключвател за светлини и система за автоматично включване на фаровете (когато превключвателят за светлините е в позиция “AUTO”).

Двете системи работят заедно, за да управляват светлините по описания в таблицата начин:
ON (включване): Активирани светлини
LIGHT (светло): Когато около светлинния датчик (5) е светло.
DARK (тъмно): Когато около светлинния датчик (5) е тъмно.

Позиция на превключвателя за светлини	Основни светлини за управление	Контактен ключ в позиция „LOCK“ или „ACC”		Режим на запалване „ON”	
		LIGHT	DARK	LIGHT	DARK
(1) OFF	Габаритни светлини, задни светлини, осветление на рег. табела	-	-	-	-
	Фарове	-	-	-	-
(2) AUTO	Габаритни светлини, задни светлини, осветление на рег.табела	-	-	-	ON
	Фарове	-	-	-	ON
(3)	Габаритни светлини, задни светлини, осветление на рег.табела	ON	ON	ON	ON
	Фарове	-	-	-	-
(4)	Габаритни светлини, задни светлини, осветление на рег.табела	ON	ON	ON	ON
	Фарове	ON	ON	ON	ON

За да включите или изключите светлините, завъртете копчето в края на лоста. Има четири позиции:

OFF (изключване) (1)
Всички светлини са изключени.

AUTO (2)
Тази функция сработва, когато контактният ключ е в позиция “ON”. Фаровете и габаритните светлини се включват и изключват автоматично в зависимост от количеството светлина навън, засечено от датчика. Те изгасват автоматично, когато смените режима за стартиране в позиция “ACC” или “LOCK (OFF)” чрез натискане на бутона за стартиране.
Датчикът (5) за установяване на количеството светлина навън е монтиран върху арматурното табло от страната на пътника.
Когато са изпълнени следните условия, можете да използвате асистента за дългите светлини.

- Превключвателят на двигателя е натиснат, за да превключите режима на запалване на ON
- Фаровете се включват, когато извън автомобила стане тъмно
- Превключвателят на светлините е в позиция “AUTO”.

За подробности вижте „Асистент за дълги светлини“ (СТР. 5-92).

⚠ ВНИМАНИЕ

Ако зоната около датчика за светлините върху предното стъкло е покрита с кал, лед или друго подобно, фаровете, задните, габаритните светлини и осветление на регистрационната табела може да се активират, дори когато навън все още е светло.

БЕЛЕЖКА:

- *Избягвайте да покривате зоната около светлинния датчик на предното стъкло със стикери. Те могат да попречат на действието на датчика и системата може да не успее да контролира правилно работата на светлините.*
- *Ако промените режима на запалване към "ON" (включване), чрез натискане на копчето за стартиране на двигателя и остане зададена позиция "AUTO", фаровете и габаритните светлини ще се включат автоматично, когато навън стане тъмно, дори ако двигателят не работи. Ако светлините останат включени дълго време, акумулаторната батерия може да се разреди напълно.*

(3)

Предните габаритни светлини, задните габаритни светлини, лампата за регистрационната табела и осветлението на таблото са включени, но фаровете не са.

(4)

Предните габаритни светлини, задните светлини, лампата за регистрационната табела, осветлението на таблото и фаровете са включени

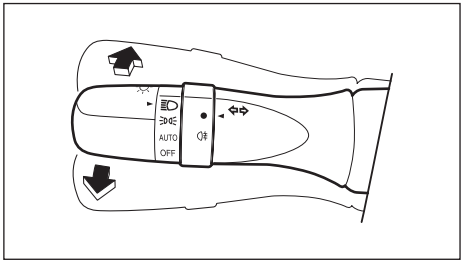

69T030240

Когато фаровете са включени, натиснете лоста напред, за да превключите на дълги светлини или дръпнете лоста към себе си, за да превключите на къси светлини. Когато дългите светлини са включени, върху таблото светва лампа. За да активирате моментно дългите светлини като сигнал при преминаване (светлинен клаксон), дръпнете лоста леко към себе си и го освободете, след като подадете сигнала.

ЗАБЕЛЕЖКА:

Асистентът за дългите светлини ще бъде активиран, когато превключвателят е в позиция AUTO. Вижте „Асистент за дългите светлини" (СТР. 5-92)

Система за автоматично активиране на фаровете

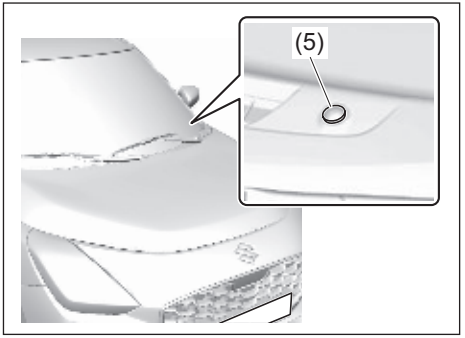

69T030180

Системата за автоматично включване на фаровете задейства автоматично всички светлини, които се управляват от лоста за управление на светлините върху колоната на волана, при изпълнение на следните условия.

Условия за функциониране на системата за автоматично включване на фаровете:

1) Около светлинния датчик е тъмно (5).
2) Лостът за управление на светлините е в позиция "AUTO".
3) Копчето за запалване на двигателя е натиснато към режим "ON".

Тази система се задейства чрез подаден сигнал от светлинния датчик (5) върху предното стъкло. Не покривайте датчика (5). В противен случай, системата няма да функционира правилно.

⚠ ПРЕДУПРЕЖДЕНИЕ

На датчика за светлина му трябват около 5 секунди, за да реагира на промяна в светлината. За да избегнете инцидент поради влошена видимост, включете вашите фарове преди влизане в тунел, закрит паркинг или нещо подобно.

БЕЛЕЖКА:
Светлинният датчик реагира дори на инфрачервени лъчи, така че той може да не функционира правилно при наличието на силни инфрачервени лъчи.

Звукова аларма за напомняне относно светлините

Интериорната звукова аларма започва да издава продължителен звуков сигнал, ако отворите вратата на водача без да изключите фаровете и габаритните светлини. Тази функция се задейства при следните условия:
Фаровете и/или габаритните светлини са включени дори ако контактният ключ е изключен или копчето за стартиране на двигателя е поставено в режим на запалване “LOCK”(OFF).
Звуковата аларма спира, когато изключите фаровете и габаритните светлини.

БЕЛЕЖКА:
Докато алармата звучи, на информационния дисплей върху арматурното табло се появява съобщение.

Система за дневни светлини (D.L.R.) (ако има налична)

Когато двигателят е запален, тази система активира дневните светлини.
Условия за задействане на системата за дневните светлини:
1) Двигателят трябва да работи.
2) Фаровете да бъдат изключени.
3) Мигачите да бъдат изключени.

БЕЛЕЖКА:
- *Яркостта на дневните светлини се различава от яркостта на габаритните светлини, но това не е сигнал за неизправност.*
- *При употреба на мигач дневната светлина от страната, на която мигачът е задействан, се изключва.*

Guide me light

Guide me light (водещата светлина) има две функции - “To home”/„До дома“ и “To car”/„До автомобила“ за по-добра видимост на тъмно.

Функция “To home”/„До дома“.
Дори след като излезете от автомобила, тази функция за кратко ще осветява земята. Можете да включите предните габаритни светлини и фаровете на къси светлини за около 10 секунди, след като бутонът за стартиране на двигателя бъде натиснат, за да промените режима на стартиране на LOCK (OFF).

За да настроите функцията:
1) Завъртете превключвателя на осветлението в положение “AUTO”.
2) Натиснете превключвателя на двигателя, за да промените режима на запалване на LOCK (OFF).
3) Дръпнете лостчето за управление на светлините към вас веднъж и отворете вратата от страната на водача в рамките на 60 секунди. Или дръпнете лоста за управление на светлините към вас веднъж, докато вратата на шофьора е отворена.

За да отмените функцията:
Извършете някоя от следните операции.
- Дръпнете лостчето за управление на светлините към себе си веднъж.
- Сменете режима на запалване на ACC или ON, като натиснете копчето за стартиране на двигателя.
- Завъртете превключвателя за светлините в положение, различно от “AUTO”.

ЗАБЕЛЕЖКА:
- *Когато е задействана функцията “To home”/„До дома“, задната светлина за мъгла и фаровете (дългите светлини) не са включени.*
- *Времето на светене на функцията “To home”/„До дома“ може да се променя от информационния дисплей. Вижте „Режим за настройки на информационния дисплей“ (СТР. 12-8).*

Функция “To car”/„До автомобила“
Преди да се качите в автомобила, земята ще бъде осветена за кратко, за да освети пътя на до превозното средство. Ако бутонът UNLOCK на дистанционното управление на системата за безключово стартиране бъде натиснат, докато превключвателят за светлини е в положение „AUTO“, предните габаритни светлини и фаровете на късите светлини се включват за 10 секунди.
Тази функция ще работи само когато извън автомобила е тъмно.

За да отмените функцията:
Извършете някоя от следните операции.
- Заключете вратите с помощта на дистанционното управление на системата за безключово стартиране, бутон за отключване/заключване на вратите или ключа в ключалката на шофьорската врата.
- Превключете режима на запалване на ACC или ON, като натиснете бутона за стартиране на двигателя.
- Завъртете превключвателя на светлините в положение, различно от “AUTO”.

ЗАБЕЛЕЖКА:
- *Когато сработва функцията “To car”/ „До автомобила“, задната светлина за мъгла и фаровете (дългите светлини) не са включени.*
- *Времето на светене на функцията “To car”/„До автомобила“ може да се сменя от информационния дисплей. Вижте „Режим за настройки на информационния дисплей“ (СТР. 12-8).*

Превключвател за задната светлина за мъгла

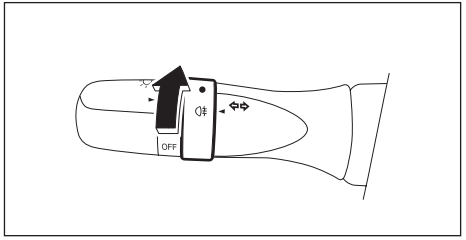

69T030250

За да включите задната светлина за мъгла, завъртете лостчето, както е показано на илюстрацията, докато фаровете са включени. При активиране на задната светлина за мъгла, светва индикаторна лампа на таблото.

⚠ ВНИМАНИЕ

Използвайте задната светлина за мъгла, за да предупредите водачите на превозни средства зад вас, че сте на пътя, когато видимостта е лоша поради дъжд, мъгла и т.н. Когато видимостта е добра, не дръжте задната светлина за мъгла включена, тъй като тя ще пречи на водачите зад вас.

Превключвател за регулиране височината на фаровете

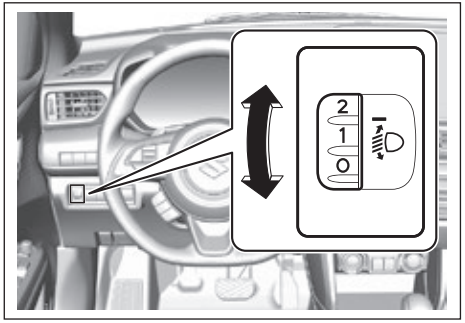

69T030280

Регулирайте фаровете в зависимост от натоварването на автомобила, като завъртите превключвателя на горното изображение. В таблицата са посочени подходящите позиции на превключвателя в зависимост от различното натоварване на автомобила.

Натоварване на автомобила	Позиция на превключвателя
Само водач	0
Водач + 1 пътник (на предната седалка)	0,5
Водач + 4 пътници, без товар	2,5
Водач + 4 пътници, с добавен товар	3
Водач + пълно натоварване	4,5

Лост за управление на мигачите

Можете да използвате лоста за управление на мигачите, докато бутонът за стартиране е в режим ON.

Работа с мигачите

Докато режимът на запалване е “ON”, вдигнете лоста нагоре или го свалете надолу, за да активирате десния или левия мигач.

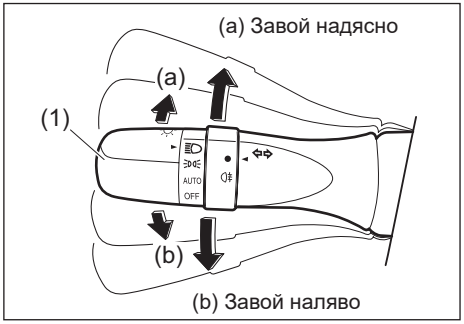

69T030260

- Преместете лоста на мигачите (1), както следва:
  - Завой наляво: преместете лоста надолу.
  - Завой надясно: преместете лоста нагоре.
- Когато местите лоста, мигачите и тяхната индикаторна лампа на таблото мигат едновременно.
- Когато преместите лоста в първоначалната позиция, мигачите и светлинните индикатори на мигачите на арматурното табло ще бъдат изключени.
- При смяна на ленти, ако натиснете леко лоста за управление на мигачите в посоките (a) или (b), в зависимост от лентата, която желаете да смените, светлините на мигачите и светлинните индикатори на мигачите на арматурното табло ще мигат само докато лостът за управление на мигачите е натиснат.

БЕЛЕЖКА:
Ако ъгълът, на който въртите волана, е малък, лостът няма да се върне автоматично в първоначалната си позиция. В такъв случай върнете лоста до първоначалната му позиция ръчно.

Сигнал за смяна на пътната лента

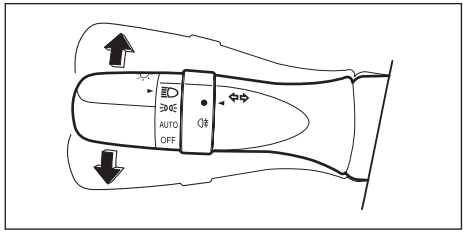

69T030270

При завиване наляво или надясно, преместете лоста съвсем леко нагоре или надолу и го задръжте в тази позиция.

- Мигачът и неговата индикаторна лампа светят, докато лостът се намира в определената позиция.
- Мигачът и неговата индикаторна лампа светват три пъти, дори ако върнете лоста веднага, след като сте го придвижили напред или назад.

БЕЛЕЖКА:

- *Мигачите и тяхната индикаторна лампа могат да бъдат настроени дали да мигат три пъти, след като лостът за мигача бъде върнат в обичайната си позиция, чрез информационния дисплей. Вижте „Режим за настройки на информационния дисплей“ (СТР. 12-8).*
- *Може да персонализирате настройките за броя премигвания на мигача и неговата индикаторна лампа (от 1 до 4 пъти). Попитайте оторизирания дилър на SUZUKI или друг квалифициран сервиз във връзка с персонализиране на настройките.*

Превключвател за аварийни светлини

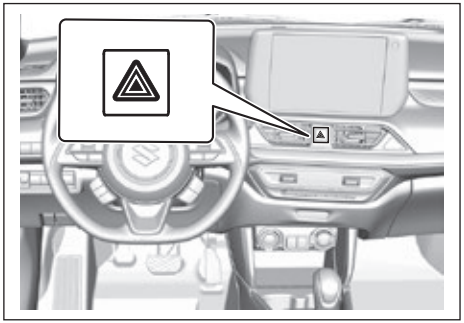

69T030190

Можете да използвате бутона за аварийните светлини, за да предупредите другите водачи за потенциална опасност на пътя, когато спирате заради инцидент.

- Натиснете превключвателя за аварийни светлини, за да задействате аварийните светлини. Всички мигачи ще се задействат едновременно. За да изключите мигачите, натиснете отново превключвателя.
- Натиснете бутона отново, за да изключите аварийните светлини.
- Изобразеното по-горе табло е само примерно – в зависимост от оборудването, вашият автомобил може да се различава.

ЗАБЕЛЕЖКА

Ако използвате превключвателя за аварийните светлини за много часове при спрян двигател, акумулаторът може да се изтощи.
Не използвайте бутона за аварийните светлини за много часове при включен двигател.

Лост за чистачките и пръскалките на предното стъкло

Когато бутонът за стартиране на двигателя е в режим ON, можете да използвате лоста за пръскалките/чистачките.

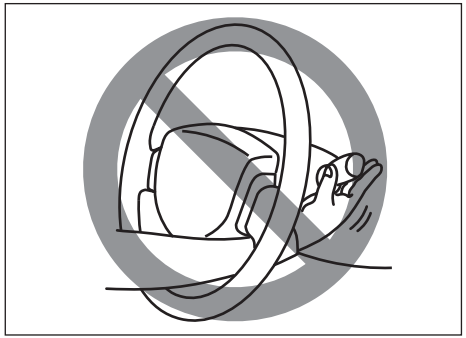

52SS30040

⚠ ПРЕДУПРЕЖДЕНИЕ

За да избегнете евентуални наранявания, не задействайте механизмите за управление, като промушвате ръката си през самия волан.

⚠ ВНИМАНИЕ

При студено време изпръсканата от пръскалките върху стъклото течност може да замръзне и да попречи на видимостта на водача. Използвайте обдухването, за да загреете стъклото и пръснете течност. Вижте „Климатик с ръчно управление (с дигитален контролен панел)“ (СТР. 7-18) или „Автоматичен климатик (climate control)” (СТР. 7-25).

ЗАБЕЛЕЖКА

- **Ако използвате чистачките на сухо стъкло, стъклото и перата на чистачките могат да бъдат увредени. Когато стъкло е сухо, пръснете течността за чистачки и след това пуснете чистачките.**
- **Ако пуснете чистачките, докато перата на чистачките са залепени върху стъклото, гумичките на чистачките могат да бъдат увредени или чистачките могат да се счупят. Когато перата на чистачките са залепен върху стъклото, не пускайте чистачките.**
- **Ако се опитвате да пръскате течност за чистачки, когато от течността за чистачки не може да се пръска достатъчно, помпата на чистачките може да е счупена. Когато не можете да пръснете достатъчно течността за чистачки, изключете чистачките.**

Когато чистачките изведнъж откажат

Когато чистачките работят под голямо натоварване, например, когато са покрити със сняг и температурата на моторчето на чистачките се вдигне прекомерно, прекъсвачът ще се активира и чистачките ще спрат да работят, за да предпазят моторчето на чистачките от прегряване. Ако чистачките спрат по време на работа, направете следното:

1) Спрете автомобила на безопасно място и поставете бутона за стартиране в режим ACC или LOCK (OFF).
2) Преместете лоста за чистачките и превключете в позиция “OFF”.
3) Премахнете от чистачките всичко, което пречи, като например сняг.
4) След малко, когато температурата на моторчето за чистачките падне достатъчно, прекъсвачът ще се нулира автоматично и чистачките ще могат да бъдат използвани.

Ако не можете да използвате чистачките и след това, това може да бъде сигнал за наличието на друг проблем. Поискайте от оторизиран дилър на SUZUKI или друг квалифициран сервиз да провери чистачките.

Функциониране на пръскалките и чистачките

Когато режимът на запалване е “ON”, вие може да използвате лоста за чистачките/пръскалките.

Когато чистачките са под голямо натоварване, например под тежестта сняг, прекъсвачът ще се активира и чистачките ще спрат да работят, за да предпазят моторчето на чистачките от прегряване. Ако чистачките спрат по време на работа, изпълнете следните стъпки:

1) Спрете автомобила на безопасно място и изключете двигателя.
2) Преместете лоста на чистачките и превключете на позиция „OFF“.
3) Отстранете препятствия като сняг върху чистачките.
4) След известно време, когато моторчето на чистачките се охлади достатъчно, прекъсвачът ще позволи на чистачките да тръгнат отново.

Ако след известно време не можете да използвате чистачките, може да има друг проблем. Обърнете се към оторизиран дилър на SUZUKI или друг квалифициран сервиз за проверка на чистачките.

Чистачки на предното стъкло

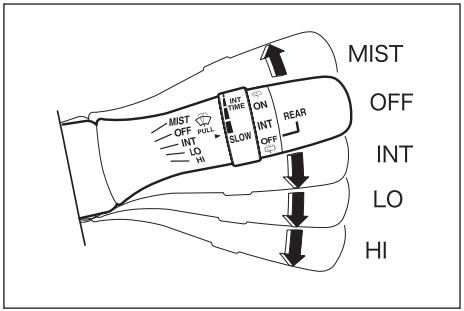

68PM00237

Можете да оперирате с чистачките, като местите лоста нагоре или надолу.

MIST	Временно задействане, докато лостчето е в горна позиция
OFF	Изкл.
INT	Интервално задействане
LO	Работа с ниска скорост
HI	Работа с висока скорост

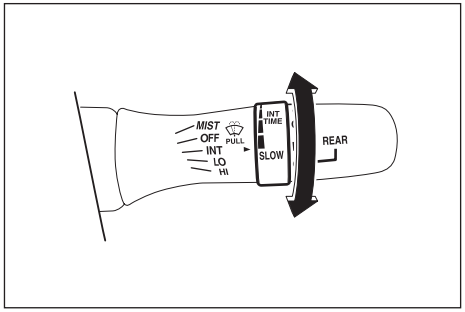

68PM00238

Лостът е оборудван с управление “INT TIME”. Завъртете лоста напред или назад, за да настроите интермитентната функция на чистачките спрямо желания от вас интервал.

Пръскалки на предното стъкло

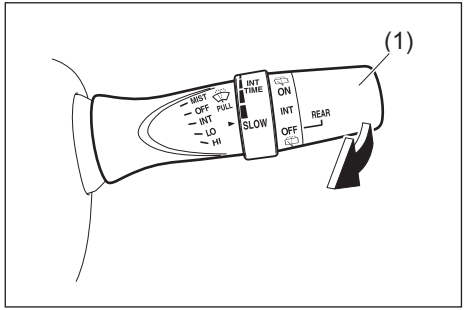

76TS30330

За да напръскате с течност за миене предното стъкло, дръпнете лоста (1) към себе си. Чистачките на предното стъкло ще се включат автоматично на ниска скорост, ако все още не са включени или ако разполагат с позиция “INT”.

⚠ ПРЕДУПРЕЖДЕНИЕ

- **За да предотвратите замръзване на предното стъкло в студено време, включете подгряването за предното стъкло преди и по време на пръскането на течност за чистачки**
- **Не сипвайте антифриз в съда на чистачките. Това може да доведе до силно влошаване на видимостта, когато напръскате предното стъкло, а може също да повреди и боята на Вашия автомобил.**

ЗАБЕЛЕЖКА

За да предотвратите повреди по компонентите на чистачките и пръскалките, трябва да вземете следните предпазни мерки:

- **Не продължавайте да натискате лоста, когато в съда за течност на чистачки няма повече течност или помпичката на пръскалките може да се повреди.**
- **Не се опитвайте да отстраните мръсотия с чистачките от предното стъкло, когато то е сухо, защото може да повредите предното стъкло или перата на чистачките. Винаги пръскайте предното стъкло с течност за чистачки, преди да активирате чистачките.**
- **Премахвайте леда и натрупания сняг от перата на чистачките, преди да ги активирате.**
- **Проверявайте редовно нивото на течността за чистачки. Правете го по-често при лошо време.**
- **Напълнете съда до ¾ от неговия обем, ако се очаква температурата да падне прекомерно, за да замръзне течността.**

Задна чистачка

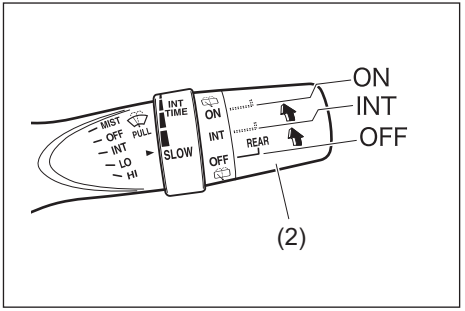

80T030340

Можете да включите задната чистачка, като завъртите превключвателя (2) за задната чистачка, както е показано в илюстрацията.

ON	Нормално задействане
INT	Интервално задействане
OFF	Изкл.

Когато задната чистачка е в позиция “OFF” (изключване), завъртете превключвателя назад и го задръжте там, за да напръскате стъклото с течност за миене.
Когато задната чистачка е в позиция “ON” (включена), завъртете превключвателя напред и го задръжте, за да напръскате стъклото с течност за чистачки.

ЗАБЕЛЕЖКА

Почистете снега и леда от задното стъкло и от перото на задната чистачка, преди да я активирате. Натрупаният лед или сняг може да затрудни движението на задната чистачка и това да доведе до повреда на мотора на чистачката.

Пръскалка за задното стъкло

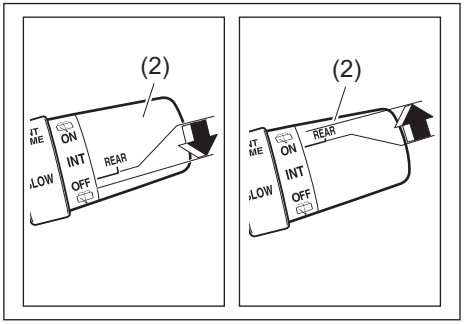

76TS30350

- Ако завъртите лоста (2) в посока на стрелката ⬆ и го подравните в положение (пръскане) над позиция “ON”, течността за миене на задното стъкло ще се пръска и задната чистачка ще бъде задействана едновременно с това. Когато пуснете лостчето, то ще се върне в позиция „ON“.
- Ако завъртите лоста (2) по посока на стрелката ⬇ и го подравнете в положение (пръскане) под положение „OFF“, течността за миене на задното стъкло ще се пръска и задната чистачка ще бъде задействана едновременно с това. Когато пуснете лостчето, то ще се върне в позиция „OFF“.

Клаксон

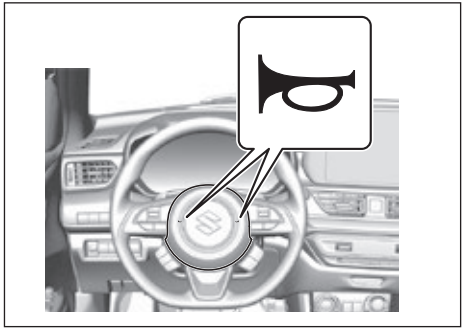

69T030200

Натиснете копчето за клаксона върху волана, за да задействате клаксона. Клаксонът работи при която и да е позиция на бутона за стартиране на мотора.

Превключвател за подгряване на задното стъкло/на огледалата

Вид 1

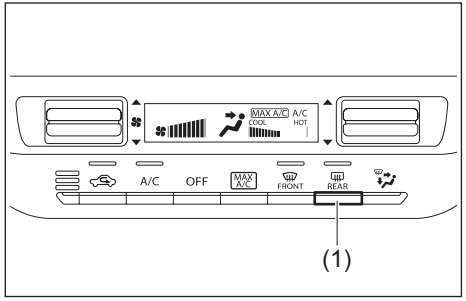

69T030210

Вид 2

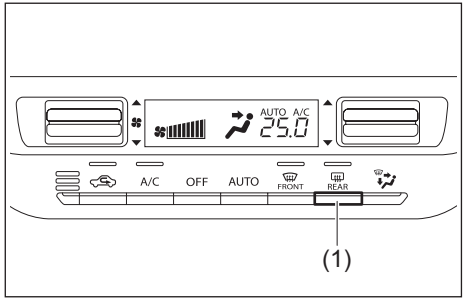

69T030220

Когато задното стъкло е запотено, натиснете този превключвател (1), за да отстраните запотяването.

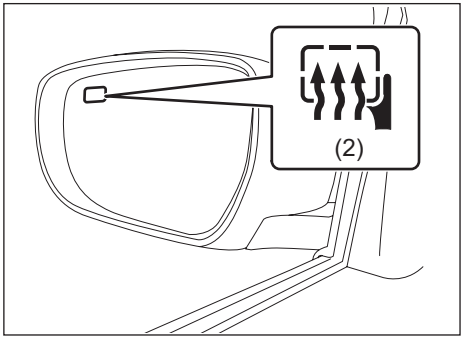

52RM20450

Ако страничните огледала за обратно виждане имат следната маркировка (2), автомобилът е оборудван с подгряване на страничните огледала за обратно виждане. Когато натиснете превключвателя (1), едновременно ще се задействат и подгряване на задното стъкло и подгряването на страничните огледала за обратно виждане.

При активиране на подгряването, ще светне индикаторна лампа. Подгряването функционира само когато двигателят работи. За да изключите подгряването, натиснете превключвателя (1) отново.

ЗАБЕЛЕЖКА

Подгряването за задно стъкло консумира голямо количество електричество. Изключете ги от превключвателя, след като прозорецът и огледалата са се изчистили.

БЕЛЕЖКА:

- *Премахването на запотяването функционира само докато двигателят работи.*
- *Функцията за премахване на запотяването се изключва автоматично, след като е функционирала в продължение на 15 минути, за да предотврати изтощаване на акумулатора.*
- *Ако автомобилът е оборудван с подгряване на страничните огледала за обратно виждане, само страничното огледало за обратно виждане от страната на водача има маркировка (2), но подгряването се задейства едновременно и за двете външни огледала за обратно виждане.*

ЗАПИСКИ

АРМАТУРНО ТАБЛО

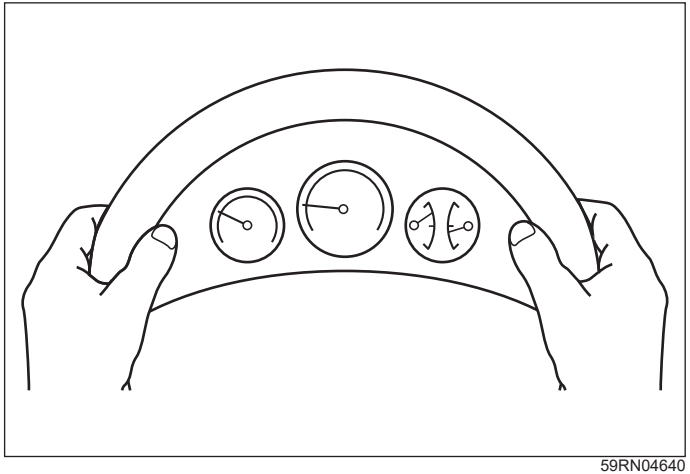

59RN04640

Инструментален клъстер/арматурно табло.....4-1
Скоростомер.....4-2
Оборотомер.....4-2
Уред за нивото на горивото.....4-2
Уред за показание на температурата.....4-3
Контрол на яркостта.....4-3
Информационен дисплей.....4-4
Предупредителни и индикаторни лампи.....4-39

Инструментален клъстер/арматурно табло

(1) Бутон за трипметъра (километражния брояч)
(2) Оборотомер
(3) Предупредителни и индикаторни лампи
(4) Скоростомер
(5) Бутон за индикациите
(6) Уред за показание на температурата
(7) Информационен дисплей
(8) Уред за нивото на горивото

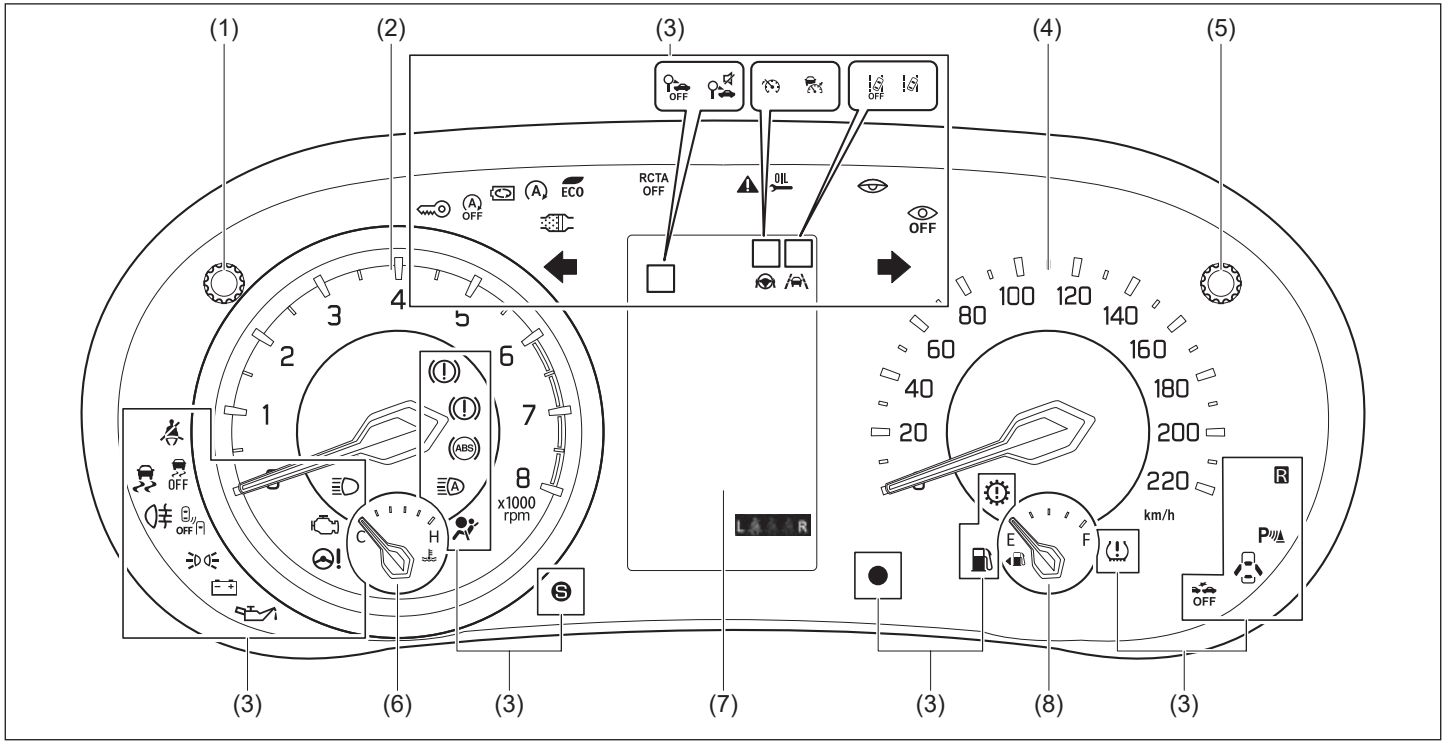

69T040010

Скоростомер

Скоростомерът показва скоростта на превозното средство.

Оборотомер

Оборотомерът показва оборотите на двигателя в обороти в минута.

ЗАБЕЛЕЖКА

Никога не шофирайте автомобила при обороти в червената зона. В противен случай, това може да доведе до тежка повреда на двигателя. Поддържайте оборотите на двигателя извън червената зона дори когато превключвате на по-ниска предавка.
Вижте „Максимални допустими обороти при превключване на по-ниска предавка" (СТР. 5-39).

Уред за нивото на горивото

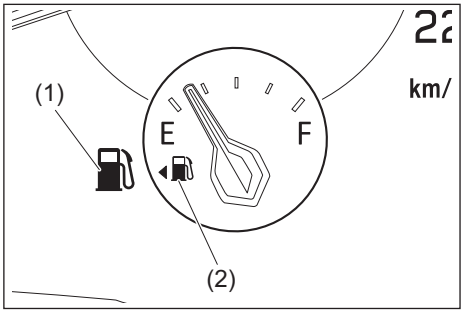

69T040020

Когато режимът на запалване е в "ON" (включване), този уред дава приблизителна информация за количеството гориво в резервоара за гориво. Буквата "F" означава пълен резервоар, а буквата "E" означава празен резервоар.
Ако показателят за нивото доближи до показателя за ниско количество на горивото (близо до E), трябва да заредите гориво в резервоара възможно най-скоро.

БЕЛЕЖКА:
Индикаторът променя показанията си леко в зависимост от условията на пътя (например, по наклон или в завой) и в зависимост от начина на шофиране на автомобила, тъй като горивото в резервоара се движи.

Ако предупредителната лампа за ниско ниво на горивото (1) светне, заредете резервоара с гориво незабавно.

За повече информация, вижте "Предупредителна лампа за ниско ниво на гориво" (СТР.4-43).
Маркировка (2) указва, че отворът за зареждане с гориво се намира от лявата страна на автомобила.

Уред за показание на температурата

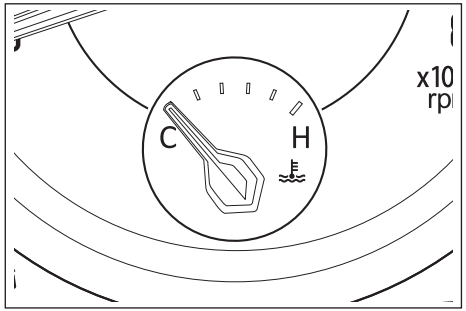

69T040030

Когато режимът на запалване е зададен в “ON” (включен), този уред показва температурата на охладителната течност в двигателя. При нормални условия на шофиране стрелката на този уред стои в нормалните, допустими температурни граници между “H” и „C”. Ако индикаторът се доближи до “H”, това е сигнал за прегряване. Следвайте инструкциите за „Проблеми с двигателя: Прегряване” в раздел „АВАРИЙНО ОБСЛУЖВАНЕ”.

ЗАБЕЛЕЖКА

Ако продължите да шофирате автомобила, след като индикаторът е отчел прегряване, това може да доведе до сериозна повреда на двигателя.

Управление на яркостта

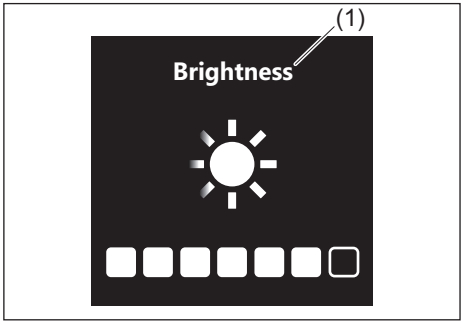

69T040510

(1) Яркост

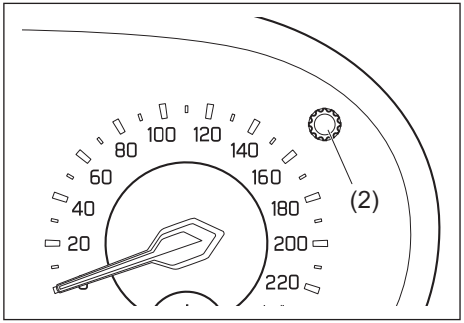

69TJ040020

Когато режимът на бутона за запалване е ON, лампите на арматурното табло светват.

Вашият автомобил има система за автоматично намаляване яркостта на подсветката на таблото, когато габаритните светлини или фаровете са включени.

Когато габаритните светлини и/или фаровете са включени, може да регулирате яркостта на измервателните уреди.

За да увеличите яркостта на подсветката на арматурното табло, завъртете копчето за избор на индикатор (2) по посока на часовниковата стрелка.

За да намалите яркостта на светлините на арматурното табло, завъртете копчето за избор на индикатор (2) по посока, обратна на часовниковата стрелка.

⚠ПРЕДУПРЕЖДЕНИЕ

Не се опитвайте да регулирате яркостта на подсветката на арматурното табло по време на шофиране на автомобила. Това може да доведе до загуба на контрол над автомобила.

БЕЛЕЖКА:

- *Ако не завъртите копчето за управление на яркостта в рамките на няколко секунди след активиране на дисплея за управление на яркостта, дисплеят ще се изключи автоматично.*
- *Когато свържете отново акумулатора, яркостта на подсветката на таблото ще се върне към заводски зададената. Настройте яркостта според вашите предпочитания.*

- *Ако изберете максимално високо ниво на яркост, когато габаритните светлини или фаровете са включени, следните функции ще бъдат отменени.*
  - *Функцията, която замъглява автоматично яркостта на арматурното табло.*
  - *Функцията, която задейства управлението на яркостта, с изключение на максималното ниво на яркост.*
- *В автомобила, оборудван с инфотейнмънт системата, екранът става дневен (ярък цвят), когато е настроена максимална яркост на таблото.*

Информационен дисплей

Информационният дисплей се появява, когато режимът на запалване е в “ON” (включване).

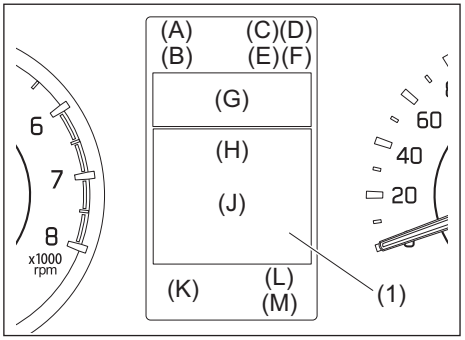

69T040050

(1) Информационен дисплей

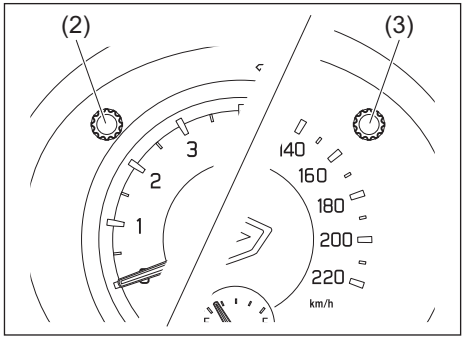

69T040060

(2) Копче за километражния брояч
(3) Копче за индикациите

Информационният дисплей показва следната информация:

Дисплей (A)
Часовник

Дисплей (B)
Лампа за изключена система за разпознаване на пътни знаци (ако има налична)/ Зумер на лампата за изключена система за разпознаване на пътни знаци (ако има налична)

Дисплей (C)
Ограничител на скоростта (ако има наличен) / Лампа за адаптивния темпомат

Дисплей (D)
Индикаторна лампа за предотвратяване напускане на лентата/ Индикаторна лампа за изключено предотвратяване напускане на лентата

Дисплей (E)
Индикаторна лампа за асистенция в кормилното управление

Дисплей (F)
Индикаторна лампа на системата за поддържане на лентата

Дисплей (G)
Система за разпознаване на пътни знаци (ако има налична) / Индикатор за дистанцията при следване / Маркировка за водещия автомобил при адаптивен темпомат / Зададена скорост/ Система за поддържане на лентата / Предупреждение за напускане на лентата / Предупреждение за Dual Sensor Brake Support II (DSBS II)

Дисплей (H) и (J)
Предупредителни и индикаторни съобщения / Разход на гориво / Пробег / Средна скорост/ Време на шофиране/Общо време за угасване на мотора на празен ход и общо гориво, съхранено при празен ход (ако има налична такава информация) / Час и дата/ Движение / Въртящ момент и мощност / Ускорение и спиране / Индикатор за енергийния поток / Скорост на автомобил/ Адаптивен темпомат (ако има наличен) / Темпомат (ако има наличен) / Ограничител на скоростта (ако има наличен) / Система Dual Sensor Brake Support II (DSBS II) / Система за предотвратяване напускане на лентата / Система за поддържане на лентата/ Система за следене на мъртвата зона (ако има налична) / Система за предупреждение при напречен трафик отзад (ако има налична)

Дисплей (K)
Позиция на селектора (за автомобил със CVT) / Позиция на трансмисията (за автомобил със CVT с ръчен режим) / Индикатор за смяна на предавките (в зависимост от оборудването)

Дисплей (L)
Лампа за напомняне за колана пътник отзад / Термометър

Дисплей (M)
Километраж / Километражен брояч (трипметър)

55T040250

Когато копчето за стартиране на двигателя е в режим на запалване “ON”, на дисплея за няколко секунди ще се появи съобщение с горепосоченото изображение и ще се чуе звукът за стартиране.

Някои предупредителни и индикаторни съобщения могат да се появят, когато режимът на запалване е ACC или LOCK (OFF).

БЕЛЕЖКА:
Настройките на звука за стартиране могат да се сменят от режима за настройки на информационния дисплей. За подробности вижте „Режим за настройки на информационния дисплей“ (СТР.12-8).

Часовник

Дисплей „A” показва часа.

За да настроите часовника, следвайте инструкциите, посочени в раздел „Задаване на час”.

Термометър/Индикаторна лампа на ENG A-STOP/ Лампа ENG A-STOP OFF

Термометър
Дисплей (L) показва термометъра.

Термометърът показва температурата навън.

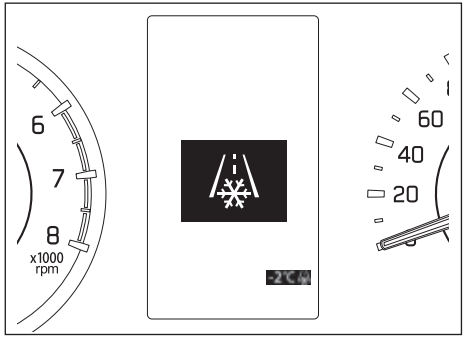

69T040080

Ако външната температура се доближи до нулата, съобщението, показано чрез горната илюстрация, ще се появи на дисплея.

За да превключите единиците за температурата между “°C” и “°F”, следвайте “Режим за настройка” от инструкциите в раздел “СПЕЦИФИКАЦИИ“.

БЕЛЕЖКА:
Когато управлявате превозното средство с ниска скорост или сте спрели, действителната температура навън се различава от показанията на термометъра.

ENG A-STOP индикаторна лампа / ENG A-STOP OFF лампа
Вижте „ENG A-STOP индикаторна лампа“ (СТР.4-50) или „ENG A-STOP OFF лампа“ (СТР.4-50).

Разход на гориво / Пробег / Средна скорост/ Време на шофиране/Общо време за угасване на мотора на празен ход и общо гориво, съхранено при празен ход / Час и дата/ Движение / Въртящ момент и мощност / Ускорение и спиране / Индикатор за енергийния поток /Скоростомер / Водене през кръстовища

Когато на дисплей “J” няма предупредителни или индикаторни съобщения, можете да изберете един от следващите показатели, който да се появява на дисплея: моментен разход на гориво, среден разход на гориво, пробег, средна скорост, време на шофиране, общо загасвания на двигателя на празен ход и общо гориво, съхранено при празен ход, час и дата, движение, въртящ момент и мощност, ускорение и спиране, налягане на турбото и температура на маслото (в зависимост от оборудването), индикатор на енергийния поток, скоростомер, водене през кръстовища (в зависимост от оборудването) или без индикация (или изображение на SUZUKI SAFETY SUPPORT и съобщение).

⚠ПРЕДУПРЕЖДЕНИЕ

Ако се опитвате да регулирате яркостта на дисплея, докато шофирате, можете да загубите контрол над автомобила. Не се опитвайте да настройвате дисплея, докато шофирате.

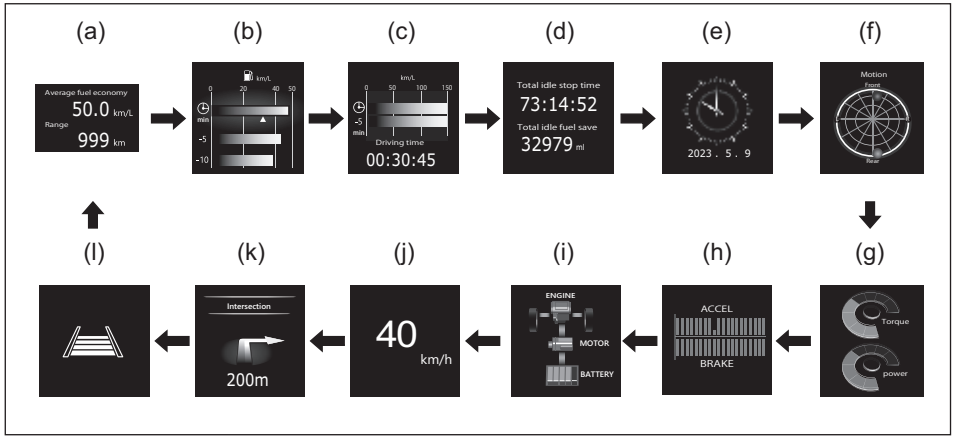

69T040070

(a) Моментен разход на гориво/ Среден разход на гориво/ Пробег
(b) Моментен разход на гориво/ Среден разход на гориво/ Среден разход на гориво за 5 мин
(c) Средна скорост/Средна скорост за 5 мин/Време за шофиране
(d) Общо време за угасване на мотора на празен ход и общо гориво, съхранено при празен ход (ако има налична такава информация)
(e) Час и дата
(f) Движение
(g) Въртящ момент и мощност
(h) Ускорение и спиране
(i) Индикатор за енергийния поток (ако има наличен)
(j) Скоростомер
(k) Водене през кръстовища (в зависимост от оборудването)
(l) Без показания или изображение на SUZUKI SAFETY SUPPORT и съобщение

За да превключвате показанията на дисплея, натиснете бързо копчето за избор на индикации (3).

БЕЛЕЖКА:
Показанията за моментен разход на гориво, среден разход на гориво, пробег, средна скорост, общо гориво, съхранено при празен ход, движение, въртящ момент и мощност, ускорение и спиране и

индикатор за енергийния поток, които се появяват на дисплея, могат да бъдат повлияни от различни условия:
- *пътни условия*
- *трафик*
- *стил на шофиране*
- *състоянието на автомобила*
- *неизправност, която води до светване или мигане на индикаторната лампа*

Моментен разход на гориво

Стойността на моментния разход се появява на дисплея с графика само когато превозното средство се движи.

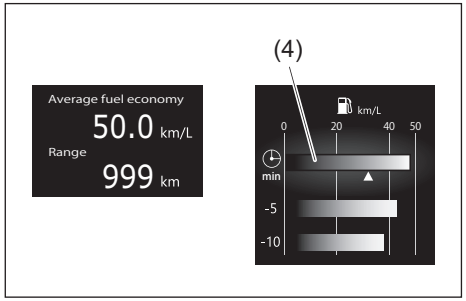

69T040360

(4) Моментен разход на гориво

БЕЛЕЖКА:
- *Дисплеят не показва тази графика, ако автомобилът не се движи.*
- *В зависимост от характеристиките на автомобила, при първоначалното настройване стойността на моментния разход на гориво може да се зададе в L/100km, km/L или MPG (мили за галон).*
- *При настройки „L/100km", показаната максимална стойност за моментния разход на гориво е 30. На дисплея няма да се появи нищо друго, освен 30, дори ако действителната стойност на моментния разход на гориво е по-висока.*
- *При настройки „km/L"показаната максимална стойност за моментния разход на гориво е 50. На дисплея няма да се появи нищо друго, освен 50, дори ако действителната стойност на моментния разход на гориво е по-висока.*
- *При зададена мерна единица "MPG" (мили за галон - за Великобритания), максималната стойност на моментния разход на гориво е 80. Ако действителният моментен разход на гориво се окаже над 80, това няма да бъде отчетено на дисплея.*
- *Появата на показанията върху дисплея може да се забави, ако разходът на гориво е значително повлиян от условията при управление на автомобила.*
- *Дисплеят показва прогнозни стойности. Показанията може да се различават от действителните стойности.*

Среден разход на гориво/ среден разход на гориво за 5 мин/ среден разход на гориво за 1 цикъл на шофиране

Показват се среден разход на гориво от предишното стартиране и среден разход на гориво за 5 мин и за 1 цикъл на шофиране.

(Среден разход на гориво)

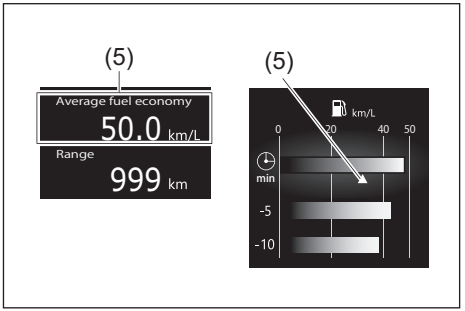

69T040370

(5) Среден разход на гориво

Ако последния път, когато сте управлявали автомобила, сте задали среден разход на гориво, върху дисплея ще се появи последната стойност на средния разход на гориво от последния път, когато копчето за стартиране на двигателя е било поставено в режим на запалване “ON” (включване). В случай, че не сте нулирали стойността на средния разход на гориво, върху дисплея ще се появи показание за среден разход на гориво, което включва и средния разход на гориво, когато за последно сте шофирали автомобила.

БЕЛЕЖКА:
Когато нулирате показанията или свързвате отрицателната клема на акумулатора, стойността на средния разход на гориво ще се появи след кратко шофиране на автомобила.

Можете да изберете измежду следните три метода, кога да се нулира показателят за среден разход на гориво.

- Нулиране след зареждане: стойността на средния разход на гориво ще се нулира автоматично при презареждане.
- Нулиране чрез брояча (километража) за изминато разстояние A: стойността на средния разход на гориво ще се нулира автоматично при нулиране на брояча за изминато разстояние A.
- Ръчно нулиране: стойността на средния разход на гориво ще се нулира, като натиснете и задържите копчето за избор на индикации (3), когато на дисплея се появи средният разход на гориво.

За да промените кога да се нулира показателят за среден разход на гориво, вижте „Режим на настройки в информационния дисплей” (СТР.12-8).

БЕЛЕЖКА:
Ако долеете само малко количество гориво, когато сте задали „Нулиране при зареждане“, показателят за среден разход на гориво може да не се нулира.

(Среден разход на гориво за 5 мин)

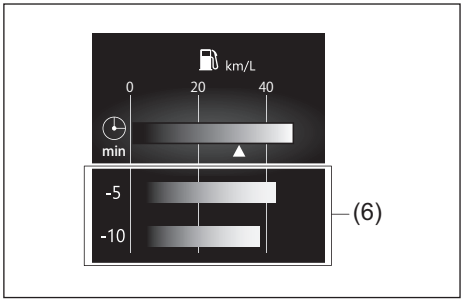

69T040380

(6) (Среден разход на гориво за 5 мин)

(Среден разход на гориво за 1 цикъл на шофиране)

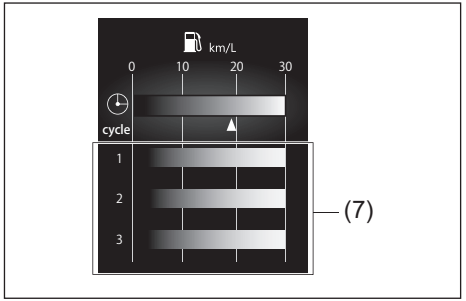

69T040390

(7) (Среден разход на гориво за 1 цикъл на шофиране)

Можете да проверите промените в средния разход на гориво на всеки 5 минути от преди 15 минути до сега. Освен това можете да проверите промените в средния разход на гориво за последните 3 цикъла на шофиране. Индикацията за време и индикацията за цикъл на шофиране може да се сменят. За подробности вижте „Режим на настройки в информационния дисплей” (СТР.12-8).

Пробег

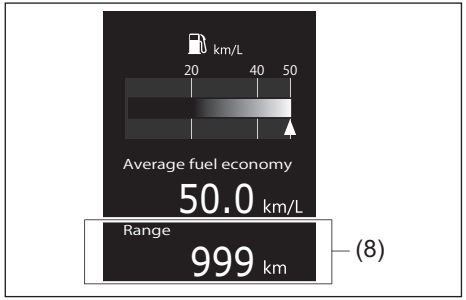

69T040400

(8) Пробег

Ако последния път, когато сте управлявали автомобила, сте задали оставащи километри с наличното гориво, на дисплея за няколко секунди се появява "_ _ _", след което при натискане на копчето за стартиране на двигателя в режим на запалване "ON" (включване), се появяват километрите, които остават към момента с наличното гориво.

Оставащите километри, изобразени на дисплея, показват приблизителното разстояние, което можете да изминете, докато функцията за измерване на оставащото гориво посочи „E", в зависимост от начина на шофиране на автомобила към този момент.
Когато светне предупредителната лампа за малък запас на гориво, на дисплея ще се появи "---".

Ако предупредителната лампа за ниско ниво на горивото светне, заредете горивния резервоар незабавно, независимо от стойността на оставащите километри, които са изписани на дисплея.

Когато наливате гориво, оставащият пробег се актуализира. Ако налеете само малко гориво, ще се покаже коректната стойност.

БЕЛЕЖКА:
- *Ако презаредите, докато режимът на запалване е зададен в "ON" (включване), оставащите километри с наличното гориво може да не бъдат правилната стойност.*
- *Когато свързвате клемите на акумулатора, стойността на оставащите километри с наличното гориво ще се покажете, след като покарате Автомобила известно време.*

Средна скорост/ Средна скорост за 5 мин
Показват се средна скорост от предишното нулиране и средна за скорост за 5 минути.

(Средна скорост)

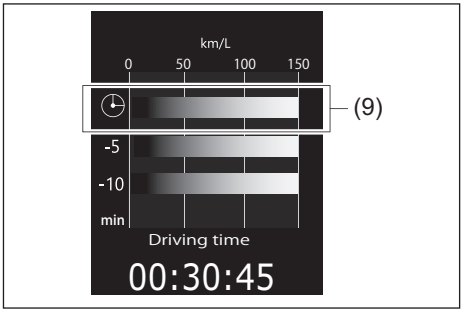

69T040410

(9) Средна скорост

Ако при последното шофиране на автомобила сте задали средна скорост, при натискане на копчето за стартиране на двигателя в режим на запалване "ON" (включване), на дисплея ще се появи показание със средната скорост, с която се управлявали автомобила последния път. Докато не нулирате показателя за средна скорост, на дисплея ще се появява последната средна скорост, с която сте управлявали превозното средство.

За да нулирате показанието за средна скорост, натиснете и задръжте за около 2 секунди копчето за избор на индикации (3), когато на дисплея се появи показанието за средна скорост. На дисплея се появява „--", след което, след кратко управление на автомобила ще се появи новата средна скорост при шофиране на автомобила.

БЕЛЕЖКА:
Когато свържете повторно отрицателната (-) клема на акумулаторната батерия, показанието за средна скорост ще се появи след кратко шофиране на автомобила.

(Средна скорост за 5 мин)

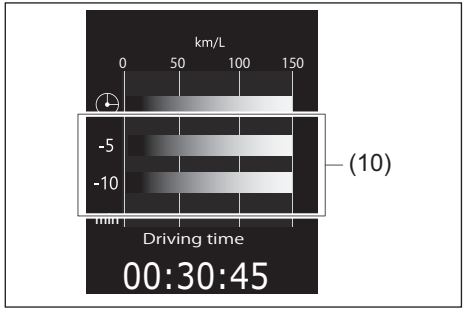

69T040420

(10) Средна скорост за 5 мин

Можете да проверите промените в средната скорост за 5 мин на всеки 5 минути от последните 10 минути.

Време за шофиране

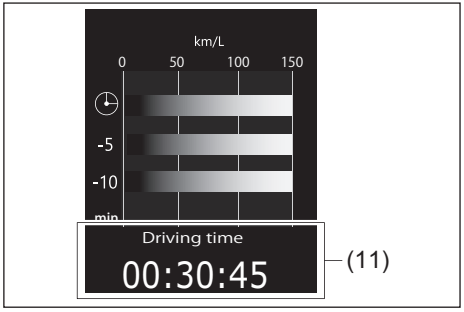

69T040430

(11) Време за шофиране

Показва се времето за шофиране от предишно нулиране.
За да нулирате времето за шофиране, натиснете и задръжте бутона за избор на индикации (3) за около 2 секунди, когато дисплеят показва време за шофиране. Дисплеят показва "---" и след това показва ново време за шофиране след шофиране изминаване на кратко време.

ЗАБЕЛЕЖКА:
- *Разкачване на отрицателната (-) клема акумулатора ще нулира индикацията за времето за шофиране.*
- *Индикираната максимална стойност за времето на шофиране е 99:59:59. Няма да се покаже по-голяма стойност от тази на дисплея, докато не нулирате времето за шофиране.*

Общо време за гасения на двигателя при празен ход и общо спестено гориво (ако има налична информация)

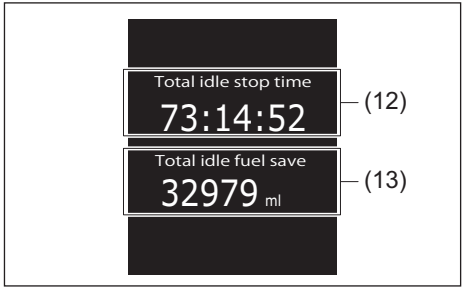

69T040440

(12) Общо време за гасения на двигателя
(13) Общо спестено гориво

На дисплея се появява общото време (в часове, минути и секунди) при гасене на двигателя от системата ENG A-STOP, след последното нулиране на показанията.
- За да нулирате общото време за гасене на празен ход, натиснете и задръжте копчето за избор на индикации (3) за кратко, след като на информационния дисплей се появи общото време за гасене на празен ход.

БЕЛЕЖКА:
- *Максималната стойност на този показател е 99:59:59 и тя е фиксирана, докато не бъде направено рестартиране.*

- *Когато свържете отново отрицателната (-) клема на акумулаторната батерия, стойността на този показател и стойността на общото спестено гориво ще се нулират.*

Час и дата
Показват се дата и час. За процедурата по настройка, вижте „Режим за настройка на информационния дисплей“ (СТР.12-8).

Движение

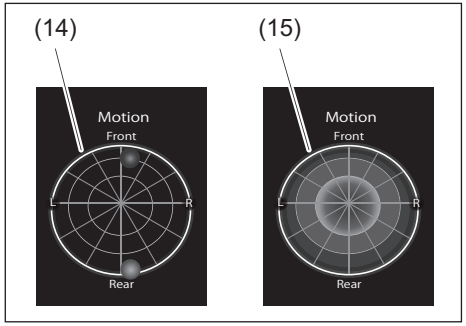

69T040450

Това показва как се мести центърът на тежестта по време на шофиране.
Позиция G (земно ускорение) на купето на автомобила по време на шофиране е показана чрез глобус (14).
Когато автомобилът е спрян, графики на стари данни за позиция G могат да се прилагат, както е показано в графика (15).
Когато автомобилът е спрян, графика на стари данни за позиция G могат да се сменят за индикация или да се скрият. За подробности вижте „Режим за настройка на информационния дисплей“ (СТР.12-8).

⚠ПРЕДУПРЕЖДЕНИЕ

Не гледайте в дисплея, докато шофирате. Това може да стане причина за ПТП.

ЗАБЕЛЕЖКА:
- *Ако графиката за историята на позицията G при спрян автомобила е зададена в режим на индикация, графиката (15) се показва за няколко секунди, когато смените режима на запалване на “LOCK” (OFF) след шофиране.*
- *Графиката е показана приблизително и действителното движение може да се различава.*

Въртящ момент и мощност
Показват се въртящият момент и мощност на двигателя към момента.

Ускорение и спиране
Показва се доколко е натиснат педалът на газта и колко е високо налягането в спирачната система. Може да се избере дали дисплеят да показва или да не показва. За подробности вижте „Режим за настройка на информационния дисплей“ (СТР.12-8).

Индикатор за енергийния поток (ако има наличен)
Можете да проверите как работи системата SHVS (Smart Hybrid Vehicle by Suzuki) към момента посредством информационния дисплей. За подробности проверете “SHVS (Smart Hybrid Vehicle by Suzuki) (CTP.5-18)“.

Информацио-нен дисплей	Описание
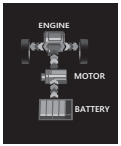 69T040460	Когато двигателят с вътрешно горене работи, ISG (интегрираният стартер-генератор) отдава допълнителна мощност като електрод-вигател.
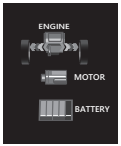 69T040470	Когато автомобилът бива задвижван от двигателя с вътрешно горене.
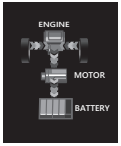 69T040490	При намаляване на скоростта ISG генерира електричество без двигателят с вътрешно горене да отдава мощност.
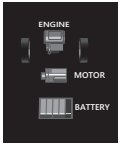 69T040480	Когато двигателят с вътрешно горене бъде изключен автоматично от системата ENG A-STOP.

Скоростомер
Показва скоростта на автомобила.
Можете да смените единицата за скорост на таблото. Вижте „Режим за настройка на информационния дисплей“ (CTP.12-8).

ЗАБЕЛЕЖКА:
Показаната скорост на автомобила може да се различава от тази, която скоростомерът показва.

Информация, показана след шофиране
Когато натиснете копчето за стартиране на двигателя, за да преминете към режим на запалване LOCK (OFF), на информационния дисплей за няколко секунди се появява следната информация.

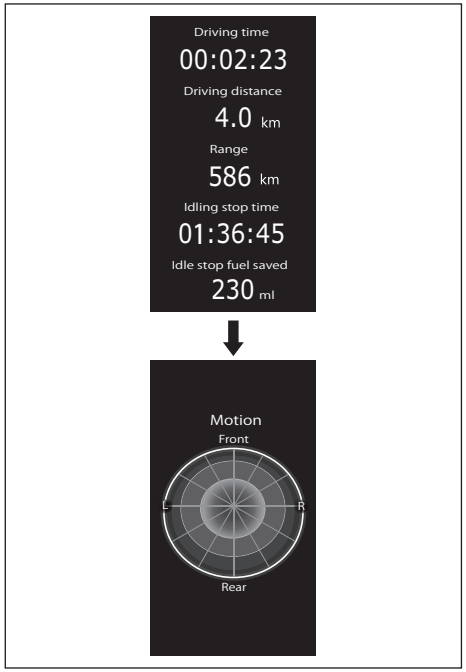

69T040500

Позиция на селектора (в зависимост от оборудването) / Позиция на трансмисията (в зависимост от оборудването) / Индикатор за смяна на предавките (в зависимост от оборудването)

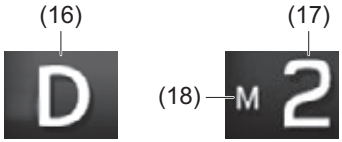

69T040520

(16) Позиция на селектора
(17) Позиция на трансмисията
(18) Индикатор за ръчен режим

Позиция на селектора (за автомобил със CVT) / Позиция на трансмисията (за автомобил със CVT с ръчен режим)
На дисплея се показва позиция на селектора (16) или избраната предавка (17).

- За модел със CVT с ръчен режим;
  - Когато не използвате ръчния режим, на дисплея се показва позицията на селектора.
  - Когато използвате ръчния режим, на дисплея се показва избраната предавка.

БЕЛЕЖКА:
Когато натиснете копчето за стартиране на двигателя, за да преминете към режим на запалване ON, позицията на селектора се променя, дисплеят може да не укаже актуалната позиция незабавно, но това не е знак за неизправност.

Индикатор за ръчен режим (за модел със CVT с ръчен режим)
Когато използвате ръчния режим, на дисплея се показва индикаторът за ръчен режим (18).

Индикатор за предавката (ако има наличен)
Вижте „Индикатор за предавката“ (СТР.5-45).

Километраж и брояч за изминато разстояние (частичен километраж/трипметър)

На дисплей “F” се показва една от следните индикации: брояч за изминато разстояние A, брояч за изминато разстояние Б или километражът.
За да превключите индикацията на дисплея (F), натиснете бързо копчето на брояча за изминато разстояние (2).

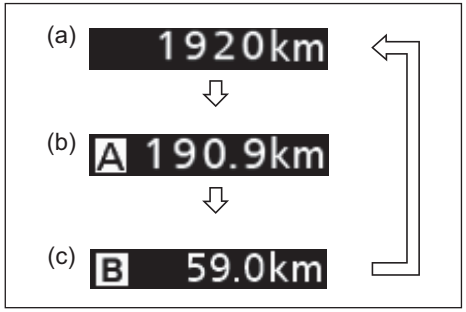

80SM02060

⇧ ⇩	Натиснете бързо копчето на брояча за изминато разстояние (2).

(a) Километраж
(b) Брояч за изминато разстояние A
(c) Брояч за изминато разстояние Б

⚠ ПРЕДУПРЕЖДЕНИЕ

Ако се опитвате да регулирате яркостта на дисплея, докато шофирате, можете да загубите контрол над автомобила. Не се опитвайте да настройвате дисплея, докато шофирате.

Брояч за изминато разстояние
Броячът за изминато разстояние може да се използва за измерване на изминато разстояние при кратки пътувания или между две зареждания на гориво.
Може да използвате брояч за изминато разстояние A и брояч за изминато разстояние B поотделно.
За да нулирате брояча за изминато разстояние, натиснете и задръжте копчето на брояча за изминато разстояние (2), докато на дисплея се появи 0.0.

БЕЛЕЖКА:
Указаната максимална стойност на брояча за изминато разстояние е 9999,9. Когато преминете тази стойност, показанието ще се върне на 0,0.

Километраж
Километражът записва общия пробег, изминат от автомобила.

ЗЕБЕЛЕЖКА

Следете показанията на километража и проверявайте редовно графика за поддръжка във връзка с необходимото техническото обслужване на автомобила. Липсата на техническо обслужване през зададените интервали от време, може да доведе до увеличено износване или повреда на определени части.

Напомняне относно предпазния колан на пътник отзад

Вижте „Напомняне относно предпазния колан на пътник отзад“ (СТР.2-23) за подробности.

Режим за настройки

За подробности как да използвате информационния дисплей вижте „Режим за настройка на информационния дисплей“ (СТР.12-8).

Предупредителни и индикаторни съобщения

На дисплея се появяват предупредителни и индикаторни съобщения, за да ви предупредят за конкретни проблеми по автомобила.

В някои случаи може да прозвучи и звуков сигнал отвън или отвътре за предупреждение.
Ако на дисплея се появят предупредителни и индикаторни съобщения, проследете ги.

Главна предупредителна индикаторна лампа

68PM00278

При появата на предупредителни и индикаторни съобщения, може да започне да мига и главната предупредителна индикаторна лампа.

БЕЛЕЖКА:

- *При отстраняване на проблема, довел до появата на съобщение, съобщението ще изчезне.*
- *Ако се появи съобщение, а след това възникне и друг проблем, водещ до появата на съобщение, съобщенията ще се появяват последователно за около 5 секунди.*
- *Когато натиснете и задържите копчето за избор на индикации (3) за ок. 2 секунди, когато съобщението се появи, то ще изчезне временно. Ако проблемът, довел до неговата поява, не бъде отстранен, съобщението ще се появи отново след 5 секунди. Когато натиснете и задържите бутона за избор на индикации (3) за около 2 секунди, докато се показва съобщение, това съобщение временно ще изчезне. Ако проблемът, заради който се показва съобщението, не изчезне, съобщението ще се появи отново след 5 секунди.*

Предупредителни и индикаторни съобщения

Всички модели

Предупредителен индикатор	Съобщение	Главна предупредителна индикаторна лампа	Звук	Причина и отстраняване
69TJ040340	-	Мига (само докато автомобилът се движи)	Звуков сигнал на дълги интервали (от вътрешната аларма)	Някоя от вратите или капакът на багажното отделение не е плътно затворен. Спрете автомобила на безопасно място и затворете вратата или капака на багажното отделение добре. *1
69T040090	„RELEASE PARKING BRAKE“ / „ОСВОБОДЕТЕ РЪЧНАТА СПИРАЧКА“	Мига	Звуков сигнал на кратки интервали (от вътрешната аларма)	Паркинг спирачката не е деактивирана. Спрете автомобила на безопасно място и освободете паркинг спирачката.

*1: Това съобщение ще изчезне за кратко, дори ако проблемът, довел до неговата поява, не бъде отстранен.

Предупредителен индикатор	Съобщение	Главна предупредителна индикаторна лампа	Звук	Причина и отстраняване
69T040100	“LIGHTS ON”/ „ВКЛЮЧЕНИ СВЕТЛИНИ“	Мига	Продължителен звуков сигнал (от вътрешната аларма)	Фаровете и/или габаритните светлини са оставени включени. Изключете ги.
69T040110	“LOW FUEL” / „НИСКО НИВО НА ГОРИВОТО“	Off / Изключена	Звуков сигнал (веднъж от вътрешната аларма)	Горивото е малко. Заредете незабавно.*1

*1: Това съобщение ще изчезне за кратко, дори ако проблемът, довел до неговата поява, не бъде отстранен.

Предупредителен индикатор	Съобщение	Главна предупредителна индикаторна лампа	Звук	Причина и отстраняване
69T040130	“CHANGE ENGINE OIL”/ „СМЕНЕТЕ МОТОРНОТО МАСЛО“	Off / Изключена	Off / Изключен	Трябва да смените моторното масло и масления филтър незабавно. Системата за мониторинг на маслото трябва да бъде нулирана след смяната на моторното масло и масления филтър. Вижте „Лампа за напомняне необходимостта от смяна на маслото“ (в зависимост от оборудването) (СТР.4-55)
69T040140	„IGNITION SWITCH POSITION ACC”/“ПОЗИЦИЯ НА БУТОНА ЗА СТАРТИРАНЕ ACC“	Off / Изключена	Off / Изключен	Това съобщение се появява, когато има зададена позиция „ACC” (аксесоари) като позиция на запалването.*1
69T040150	“PUSH START SWITCH”/“-НАТИСНЕТЕ БУТОНА ЗА СТАРТИРАНЕ“	Off / Изключена	Off / Изключен	Спирачният педал (при модели с автоматична трансмисия CVT) или педалът на съединителя (за модели с ръчна трансмисия) е натиснат. Натиснете копчето за стартиране на двигателя, за да запалите двигателя.

*1: Това съобщение ще изчезне за кратко, дори ако проблемът, довел до неговата поява, не бъде отстранен.

Предупредителен индикатор	Съобщение	Главна предупредителна индикаторна лампа	Звук	Причина и отстраняване
69T040160	“SERVICE STEERING LOCK SYSTEM”/”-СЕРВИЗИРАЙТЕ СИСТЕМАТА ЗА ЗАКЛЮЧВАНЕ НА ВОЛАНА“	Мига	Звуков сигнал (веднъж от вътрешната аларма)	Има проблем със системата за заключване на волана. Вашият автомобил трябва да бъде проверен от оторизиран дилър на SUZUKI
69T040170	“SERVICE START SYSTEM”/”-СЕРВИЗИРАЙТЕ СИСТЕМАТА ЗА СТАРТИРАНЕ“	Мига	Звуков сигнал (веднъж от вътрешната аларма)	Има проблем с имобилайзера / със системата за безключово запалване. Също така може да е паднало напрежението на акумулатора. Когато съобщението се покаже дори ако стартирате автомобила при нормално напрежение на акумулатора, автомобилът трябва да бъде проверен от оторизиран дилър на SUZUKI или от друг квалифициран сервиз.

Предупредителен индикатор	Съобщение	Главна предупредителна индикаторна лампа	Звук	Причина и отстраняване
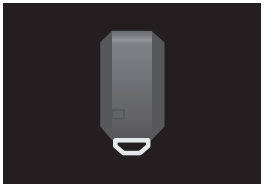 69T040180 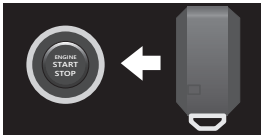 69T040190	„KEY FOB NOT DETECTED” /“КЛЮЧЪТ НЕ Е РАЗПОЗ-НАТ“ “PLACE KEY FOB ON START SWITCH” /“ПОСТАВЕТЕ КЛЮЧА ДО БУТОНА ЗА СТАРТИРАНЕ“	Мига 	Серия от звукови сигнали при определени условия (от външните и/или вътрешните алармени системи)	Дистанционното управление може би е извън превозното средство или батерията се е изтощила. Вкарайте дистанционното управление в автомобила или докоснете с дистанционното управление копчето за стартиране на двигателя. Ако съобщението все още се появява, сменете батерията на дистанционното управление.

Предупредителен индикатор	Съобщение	Главна предупредителна индикаторна лампа	Звук	Причина и отстраняване
	“IGNITION SWITCH POSITION ON” / “БУТОН ЗА СТАРТИРАНЕ В ПОЗИЦИЯ ON”	Off / Изключена	Off / Изключен	Това съобщение се появява на дисплея, когато е зададена позиция “ON” като позиция на запалването. *1
	“PRESS START SW WHILE TURNING STRG WHL” / “НАТИСНЕТЕ СТАРТ ВОЛ, ДОКАТО ВЪРТИТЕ ВОЛАНА“	Мига	Звън (от вътрешната аларма)	Заключването на волана е активно. Завъртайки леко волана в двете посоки, натиснете отново копчето за стартиране на двигателя.

*1: Това съобщение ще изчезне за кратко, дори ако проблемът, довел до неговата поява, не бъде отстранен.

Предупредителен индикатор	Съобщение	Главна предупредителна индикаторна лампа	Звук	Причина и отстраняване
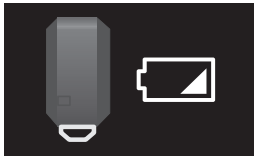 69T040210	“KEY FOB LOW BATTERY” / “ИЗТОЩЕНА БАТЕРИЯ НА КЛЮЧА“	Off / Изключена	Звън (от вътрешната аларма)	Батерията на дистанционното управление почти се е изхабила. Сменете батерията. *1
Автомобил с ръчна трансмисия 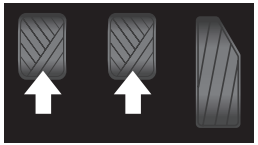 69T040220	“PRESS BRAKE AND CLUTCH TO START” / “НАТИСНЕТЕ СПИРАЧКА И СЪЕДИНИТЕЛ ЗА СТАРТИРАНЕ“	Off / Изключена	Off / Изключен	Копчето за стартиране на двигателя е натиснато без да са натиснати спирачният педал и педалът на съединителя. Опитайте отново, като следвате инструкциите, посочени в съобщението.

*1: Това съобщение ще изчезне за кратко, дори ако проблемът, довел до неговата поява, не бъде отстранен.

Предупредителен индикатор	Съобщение	Главна предупредителна индикаторна лампа	Звук	Причина и отстраняване
Автомобил с автоматична трансмисия CVT 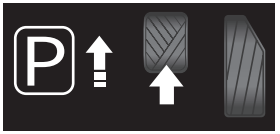 69T040230	“PRESS BRAKE SHIFT TO P TO START“/“НАТИСНЕТЕ СПИРАЧКА И ВКЛЮЧЕТЕ НА P ЗА СТАРТИРАНЕ“	Off / Изключена	Кратко бипване (от вътрешната аларма)/Продължително бипване (от вътрешната аларма)	• Копчето за стартиране на двигателя е натиснато, докато скоростният лост в позиция, различна от “P” или “N” и без да е натиснат спирачният педал. Опитайте отново, като следвате инструкциите в съобщението. • Въпреки че сте превключвали със скоростния лост, не е избрана предавката спрямо съответната позиция на лоста. Превключете на P, като държите спирачката натисната – и след това оперирайте със скоростния лост отново.
Автомобил с автоматична трансмисия CVT 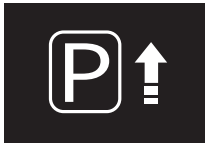 69T040240	“GEARSHIFT NOT IN PARK”	Off / Изключена	Звън (от вътрешната аларма)	Копчето за стартиране на двигателя е натиснато, когато скоростният лост е в позиция, различна от “P”. Опитайте отново, като следвате инструкциите, посочени в съобщението.

Предупредителен индикатор	Съобщение	Главна предупредителна индикаторна лампа	Звук	Причина и отстраняване
Автомобил с автоматична трансмисия CVT 69T040250	“HIGH TRANSMISSION OIL TEMP” / „ВИСОКА ТЕМПЕРАТУРА НА МАСЛОТО В ТРАНСМИСИЯТА“	Мига	Кратко бипване (от вътрешната аларма)	Температурата на маслото за автоматичната CVT трансмисия е твърде висока. Спрете автомобила на безопасно място и оставете течността да се охлади.

Предупредителен индикатор	Съобщение	Главна предупредителна индикаторна лампа	Звук	Причина и отстраняване
69T040280	“VEHICLE SWAYING DETECTED” / ”РАЗПОЗНАТО КРИВОЛИЧЕНЕ НА АВТОМОБИЛА“	Off / Изключена	Кратко бипване (от вътрешната аларма)	Предупреждението за люлеене на автомобила е активирано.
62R0316	“DUAL SENSOR BRAKE SUPPORT SYSTEM OFF” / ИЗКЛЮЧЕНА СИСТЕМА DUAL SENSOR BRAKE SUPPORT	Мига	Кратко бипване (от вътрешната аларма)	Dual Sensor Brake Support II (DSBS II) е изключена.

Предупредителен индикатор	Съобщение	Главна предупредителна индикаторна лампа	Звук	Причина и отстраняване
 69TJ040610 Ръцете са осветени в бяло	“KEEP CONTROLOF STEERING WHEEL”/“ПОДДЪРЖАЙТЕ КОНТРОЛ НАД ВОЛАНА“	Мига	Бипвания на кратки интервали (от вътрешната аларма)	Системата разпознава, че не държите волана или че той изобщо не се движи. Дръжте волана добре.
 69TJ040700 Ръцете са осветени в бяло	“KEEP CONTROL OF STEERING WHEEL” / “ПОДДЪРЖАЙТЕ КОНТРОЛ НАД ВОЛАНА“	Мига	Off / Изкл.	

Предупредителен индикатор	Съобщение	Главна предупредителна индикаторна лампа	Звук	Причина и отстраняване
 69T040530 Ръцете са осветени в червено	“KEEP CONTROL OF STEERING WHEEL” / “ПОДДЪРЖАЙТЕ КОНТРОЛ НАД ВОЛАНА“	Мига	Бипвания на кратки интервали (от вътрешната аларма)	Системата разпознава, че не държите волана или че той изобщо не се движи. Дръжте волана добре.
 69T040530 Ръцете са осветени в червено	“KEEP CONTROL OF STEERING WHEEL” / “ПОДДЪРЖАЙТЕ КОНТРОЛ НАД ВОЛАНА“	Мига	Бипвания на дълги интервали (от вътрешната аларма)	

Предупредителен индикатор	Съобщение	Главна предупредителна индикаторна лампа	Звук	Причина и отстраняване
69T040540	“LKA SYSTEM UNAVAILABLE AT CURRENT SPEED” /“ПРИ СКОРОСТТА КЪМ МОМЕНТА СИСТЕМАТА LKA НЕ Е НАЛИЧНА“	Off / Изкл.	Бипвания на кратки интервали	Системата за поддържане на лентата не може да сработи, защото скоростта на автомобила е превишила максималната скорост на автомобила, при която системата може да функционира.
69T040280	“LDP SYSTEM UNAVAILABLE AT CURRENT SPEED” “ПРИ СКОРОСТТА КЪМ МОМЕНТА СИСТЕМАТА LDP НЕ Е НАЛИЧНА“	Off / Изкл.	Off / Изкл.	Системата за предотвратяване на напускане на лентата не работи, защото скоростта на превозното средство надвишава максималната скорост на превозното средство, с която работи системата за предотвратяване на напускане на лентата.

Предупредителен индикатор	Съобщение	Главна предупредителна индикаторна лампа	Звук	Причина и отстраняване
69T040300	“ACCELERATOR PEDAL IS PRESSED PRESS BRAKE”/ ”НАТИСНАТА Е ГАЗТА, НАТИСНЕТЕ СПИРАЧКАТА“	Мига	Бипвания на кратки интервали (от вътрешната аларма)	След задействане на системата за автоматично спиране, тя не позволява на автомобила да потегли повторно (когато е натиснат педалът на газта).
	“DEPRESS BRAKE PEDAL” / “НАТИСНЕТЕ СПИРАЧКАТА“			След задействане на системата за автоматично спиране, тя не позволява на автомобила да потегли повторно (когато не е натиснат педалът на газта).

Предупредителен индикатор	Съобщение	Главна предупредителна индикаторна лампа	Звук	Причина и отстраняване
Не се показва	“DSBS II SYSTEM STOPPED” / “СИСТЕМАТА DSBS II Е СПРЯНА“	Off / Изкл.	Кратко бипване (от вътрешната аларма)	Системата Dual Sensor е спряна временно. Вижте „Временно спиране на Dual Sensor“ (СТР.5-69) за подробности.
Не се показва	“F CAMERA STOPPED (TEMP)” / “ПР.КАМЕРА СПРЯНА (ТЕМП.)“	Мига		Функцията на предната камера (DSBS II) е временно преустановена, тъй като самата камера е много нагорещена или твърде хладна Вижте „Временно спиране на dual sensor” (СТР.5-69) за подробности.
Не се показва	“F CAMERA STOPPED (LOW VIS)” / “ПР. КАМЕРА СПРЯНА(ЛОША ВИД.)“	Off / Изкл.		Функцията на предната камера (DSBS II) е временно преустановена, тъй като видимостта от предната камера (DSBS II) е лоша. Вижте „Временно спиране на dual sensor” (СТР.5-69) за подробности.

Предупредителен индикатор	Съобщение	Главна предупредителна индикаторна лампа	Звук	Причина и отстраняване
Не се показва	“F RADAR STOPPED (TEMP)”/ ”ПРЕДЕН РАДАР СПРЯН (ТЕМП.)“	Мига	Звън (от вътрешната аларма)	Функцията на предния радар (DSBS II) е временно преустановена, тъй като самият преден радар камера е много нагорещена или твърде хладен. Вижте „Временно спиране на dual sensor” (СТР.5-69) за подробности.
Не се показва	“CLEAN EXTERNAL RADAR” / “ПОЧИСТЕТЕ РАДАРА ОТВЪН“	Off / Изкл.	Off / Изкл.	Функцията на предния радар (DSBS II) е временно преустановена, тъй като зоната около радара е мръсна. Вижте „Временно спиране на dual sensor” (СТР.5-69) за подробности.
Не се показва	“F RADAR STOPPED (CALIB)” / “ПР. РАДАР СПРЯН (КАЛИБ)“	Off / Изкл.	Off / Изкл.	Функцията на предния радар (DSBS II) е временно преустановена, тъй като ъгълът на разпознаване на радара е лош. Вижте „Временно спиране на dual sensor” (СТР.5-69) за подробности.
Не се показва	“DSBS II SYSTEM DISABLED” / “СИСТЕМА DSBS II ДЕАКТИВИРАНА“	Мига	Звън (от вътрешната аларма)	Може би има проблем със системата dual sensor. Ако съобщението все още се показва дори когато стартирате отново двигателя, се консултирайте с дилър на SUZUKI или друг квалифициран сервиз.

Предупредителен индикатор	Съобщение	Главна предупредителна индикаторна лампа	Звук	Причина и отстраняване
69T040300	“DUAL SENSOR BRAKE SUPPORT”	Мига	Бипвания на кратки интервали (от вътрешната аларма)	Сработило е предупреждението за удар отпред. Вижте „Предупреждение за удар отпред“ (СТР.5-72) за подробности.
				Сработил е спирачният асистент. Вижте „Спирачен асистент“ (СТР. 5-153) за подробности.
				Сработила е системата за автоматично спиране. Вижте „Система за автоматично спиране“ (СТР. 5-72) за подробности.
69T040310	“CLEAN PARKING SENSORS” / “ПОЧИСТЕТЕ СЕНЗОРИТЕ ЗА ПАРКИРАНЕ	Off / Изкл.	Off / Изкл.	Заден сензор за паркиране е зацапан. Вижте „Когато ултразвуков датчик разпознае чуждо тяло“ (СТР.5-134) за подробности.

Предупредителен индикатор	Съобщение	Главна предупредителна индикаторна лампа	Звук	Причина и отстраняване
69T040310	“SERVICE PARKING SENSORS” / “СЕРВИЗ ПАРКИНГ СЕНЗОРИ“	Мига	Off / Изкл.	Може да има проблем с ултразвуковите сензори. Ако съобщението не се скрива дори когато стартирате двигателя, се консултирайте с дилър на SUZUKI или друг квалифициран сервиз.

Предупредителен индикатор	Съобщение	Главна предупредителна индикаторна лампа	Звук	Причина и отстраняване
69T040320	-	Off / Изкл.	Звукови сигнали на дълги интервали от вътрешната аларма или Звукови сигнали на кратки интервали от вътрешната аларма	Ултразвуковите сензори разпознават обекти. Вижте „Паркинг сензори“ (CTP.5-136) за подробности.
69T040330	-	Off / Изкл.	Звукови сигнали на много кратки интервали от вътрешната аларма	
69T040340	-	Off / Изкл.	Продължителен звуков сигнал от вътрешната аларма	

Предупредителен индикатор	Съобщение	Главна предупредителна индикаторна лампа	Звук	Причина и отстраняване
69T040260	“SERVICE ESP SYSTEM” / “СЕРВИЗИРАН НА ESP”	Мига	Звън (от вътрешната аларма)	Може би има проблем с ESP® системата (електронна стабилизираща програма). Вашият автомобил трябва да бъде проверен от оторизиран дилър на SUZUKI или от друг квалифициран сервиз.
69T040260	“HILL HOLD DISABLE” / “HILL HOLD ДЕАКТИВИРАНА“	Мига	Звън (от вътрешната аларма)	Може би има проблем със системата за контрол при потегляне по наклон. Вашият автомобил трябва да бъде проверен от оторизиран дилър на SUZUKI или от друг квалифициран сервиз.

За модели с бензинов филтър за твърди частици (GPF) (в зависимост от оборудването)

Предупредителен индикатор	Съобщение	Главна предупредителна индикаторна лампа	Звук	Причина и отстраняване
	“WARNING GPF SYSTEM” / ”ВНИМАНИЕ – СИСТЕМА GPF”	Мига	Звуков сигнал (веднъж от вътрешната аларма)	Това може да бъде сигнал за проблем с бензиновия филтър за твърди частици. Вашия автомобил трябва да бъде проверен от дилъра на SUZUKI.
	“DRIVE TO REGENERATE GPF”’/”ПОКАРАЙТЕ ЗА РЕГЕНЕРАЦИЯ НА GPF”	Мига	Звуков сигнал (веднъж от вътрешната аларма)	Трябва да регенерирате бензиновия филтър за твърди частици. Вижте „Бензинов филтър за твърди частици (GPF) (в зависимост от оборудването)“ (СТР.5-17)

БЕЛЕЖКА:

- *Ако вашият автомобил е оборудван със система ENG A-STOP (система за автоматично гасене и палене на двигателя), на информационния дисплей може да се появяват и предупредителни и индикаторни съобщения, свързани с тази система. За повече информация във връзка с тези съобщения, вижте „Система ENG A-STOP (система за автоматично гасене и палене на двигателя)(СТР. 5-20).*
- *Ако вашият автомобил е оборудван със система Dual sensor brake support II (DSBS II), на информационния дисплей се появяват и предупредителни и индикаторни съобщения, свързани с тази система. За повече информация във връзка с тези съобщения, вижте "Dual Sensor Brake Support II (DSBS II)" (СТР.5-71).*
- *Ако вашият автомобил е оборудван с адаптивен круиз контрол, на информационния дисплей се появяват и предупредителни и индикаторни съобщения, свързани с тази система. За повече информация във връзка с тези съобщения, вижте „Адаптивен круиз контрол (в зависимост от оборудването"(СТР.5-98) или „Адаптивен круиз контрол (с функция за следване при всякакви скорости" (СТР.5-110).*
- *Ако вашият автомобил е оборудван със система за предотвратяване напускането на лентата, на информационния дисплей се появяват и предупредителни и индикаторни съобщения, свързани с тази система. За повече информация във връзка с тези съобщения, вижте „Система за следене на лентата" (СТР.5-80).*
- *Ако вашият автомобил е оборудван със система за следене на мъртвата зона Blind Spot Monitor (BSM) или с предупреждение за напречен трафик отзад Rear Cross Traffic Alert (RCTA), на информационния дисплей се появяват и предупредителни и индикаторни съобщения, свързани с тези системи. За повече информация във връзка с тези съобщения, вижте „Система за следене на мъртвата зона Blind Spot Monitor (BSM)(в зависимост от оборудването)"(СТР.5-123) или „Предупреждение за напречен трафик отзад Rear Cross Traffic Alert (RCTA) (в зависимост от оборудването"(СТР.5-129).*
- *Ако вашият автомобил е оборудван с паркинг сензори, на информационния дисплей може да се появяват и предупредителни и индикаторни съобщения, свързани с тази система. За повече информация във връзка с тези съобщения, вижте „Датчици за паркиране"(СТР.5-136).*

Предупредителни и индикаторни лампи

БЕЛЕЖКА:
Ако предупредителните или индикаторните лампи мигат или светнат, на информационния дисплей може да се появи съответното съобщение.

Предупредителна лампа за ниско налягане в гумите (ако има налична)

52D305

Като допълнителна функция за понижаване на разхода автомобилът е оборудван със система за контрол на налягането в гумите (TPMS), която използва предупредителна лампа за ниско налягане в гумите, за да ви информира, когато една или повече от гумите са спаднали значително. Когато копчето за стартиране на двигателя е натиснато за преминаване към режим на запалване “ON” (включване), лампата светва за кратко, за да видите, че работи.

Когато предупредителната лампа за ниско налягане в гумите светне, това означава, че една или повече от гумите не са достатъчно напомпани. Трябва да спрете и да проверите гумите възможно най-скоро и да ги напомпате с необходимото налягане, което е посочено на табелката с информация за гумите на автомобила.

Шофирането на автомобила със значително спаднали гуми ще причини прегряване на гумата и може да доведе до проблеми с нея. Това вдига разхода на гориво и намалява експлоатационния живот на протектора на гумата и може да окаже влияние върху управлението и спирането на автомобила. Трябва да проверявате всички гуми, включително и резервната най-малко веднъж в месеца, когато гумата е студена и да ги напомпвате с необходимото налягане, посочено на табелката на автомобила.

Предупредителната лампа за ниско налягане в гумата се използва и за да ви информира за неизправност в TPMS. Когато системата засече неизправност, лампата започва да мига за около 75 секунди, след което остава да свети за постоянно. Това ще се повтаря при всяко завъртане на контактния ключ в позиция “ON” (на контакт), докато проблемът не бъде отстранен.

БЕЛЕЖКА:
Предупредителната лампа за ниско налягане в гумите може и да не светне, ако гумата започне да спада внезапно.

⚠ ПРЕДУПРЕЖДЕНИЕ

Ако не предприемете коригиращи мерки, когато предупредителната лампа за ниско налягане в гумите не работи или светне или започне да мига по време на шофиране на автомобила, това може да доведе до инцидент.

Ако предупредителната лампа за ниско налягане в гумите не светне за 2 секунди след завъртане на контактния ключ в позиция “ON” (на контакт) или след натискане на копчето за стартиране на двигателя за преминаване към режим на запалване “ON” (включване), или ако светне и започне да мига по време на шофиране на автомобила, автомобилът трябва да бъде прегледан от оторизиран дилър на SUZUKI или друг квалифициран сервиз. Дори ако лампата се изключи, след като е мигала преди това, сочейки, че системата за контрол е възстановена, системата пак трябва да бъде проверена от оторизирания дилър на SUZUKI или друг квалифициран сервиз.

⚠ПРЕДУПРЕЖДЕНИЕ

Товароносимостта на вашите гуми е ограничена, когато налягането в тях е ниско. Дори ако гумите са спаднали в умерена степен, натоварването върху тях може да надвиши товароносимостта им и това може да доведе до проблеми с гумите. Предупредителната лампа за контрол на налягането в гумите няма да ви предупреди за това, тъй като тя светва само, когато една или повече от гумите са значително спаднали.

Проверявайте и коригирайте налягането в гумите най-малко веднъж месечно. Вижте „Гуми” (СТР.9-34).

⚠ПРЕДУПРЕЖДЕНИЕ

Ако продължите да управлявате автомобила след светване на предупредителната лампа за ниско налягане в гумите, това може да доведе до злополука, която да причини тежко нараняване и дори смърт.

Ако предупредителната лампа за ниско налягане в гумите светне и продължи да свети, намалете скоростта и избягвайте рязкото завиване и спиране. Имайте предвид, че управлението на автомобила със значително спаднала гума може да причини прегряване на гумата и да доведе до проблеми с нея, което може да доведе до загуба на контрол и ниска ефективност на спирачките. Спрете автомобила на безопасно място възможно най-скоро и проверете гумите.

- **Ако гума е спукана, сменете я с резервната гума (ако има налична). За повече информация относно смяната на гума, вижте “Инструкции за повдигане с крик” (СТР.10-22). За информация относно възстановяването на нормалната работа на TPMS след спукване на гума, вижте “Смяна на гуми и/или колела” (СТР.5-166).**

⚠ПРЕДУПРЕЖДЕНИЕ

- **Ако вашият автомобил е оборудван с авариен комплект за гуми вместо с резервна гума, вижте „Комплект за ремонт на гуми/Авариен комплект за ремонт на гуми“ (СТР. 10-27).**
- **Ако една или повече от гумите са спаднали, регулирайте възможно най-скоро налягането в тях в съответствие с препоръчаното налягане за гумите.**

За допълнителна информация относно системата за контрол на налягането в гумите, вижте „Система за контрол на налягането в гумите (TPMS) (ако има налична)” (СТР.5-158). За повече информация относно поддържането на необходимото налягане в гумите, вижте „Гуми” (СТР.9-34).

Предупредителна лампа за спирачната система

82K170

Има различни функции в зависимост от характеристиките на автомобила.

- Лампата светва за кратко, когато копчето за стартиране на двигателя бъде натиснато за преминаване към режим на запалване “ON”.
- Лампата светва, когато бъде активирана ръчната спирачка или режим на запалване в “ON”.
- Лампата светва при наличие на едно от двете условия, посочени по-горе.

Лампата светва също когато течността в съда със спирачна течност падне под допустимото ниво.

Лампата ще изгасне след запалване на двигателя и след пълно освобождаване на паркинг спирачката, ако нивото на спирачната течност в нормални граници.

Лампата ще светне също заедно с предупредителната лампа за ABS, когато функцията за разпределение на спирачното усилие на задните спирачки на ABS системата се повреди.

Ако предупредителната лампа за спирачната система светне, докато карате автомобила, това може да означава, че има неизправност в спирачната система на автомобила. Ако това се случи:

1) Отбийте от пътя и спрете внимателно.

⚠ ПРЕДУПРЕЖДЕНИЕ

Имайте предвид, че спирачният път може да е удължи, че може да се наложи да натиснете по-силно педала на спирачките или че педалът може да потъне повече от обичайното.

2) Тествайте спирачките, като потеглите бавно и спрете встрани от пътя.

3) Ако прецените, че е безопасно, придвижете се внимателно и с ниска скорост до най-близкия оторизиран дилър на SUZUKI или друг квалифициран сервиз за ремонт.

БЕЛЕЖКА:
Тъй като системата на дисковите спирачки е саморегулируема, нивото на течността за спирачките ще спадне при износване на спирачните накладки. Смяната на спирачната течност се счита за обичайна периодична поддръжка.

⚠ ПРЕДУПРЕЖДЕНИЕ

При наличие на някое от следните условия, спирачната система на превозното средство трябва да бъде проверена незабавно от оторизирания дилър на SUZUKI или друг квалифициран сервиз.

- **Ако предупредителната лампа за спирачната система не изгасне след запалване на двигателя и след пълното освобождаване на ръчната спирачка.**
- **Ако предупредителната лампа за спирачната система не изгасне след натискане на копчето за стартиране на двигателя за преминаване в режим на запалване “ON”.**
- **Ако предупредителната лампа за спирачната система светне, докато шофирате автомобила.**

БЕЛЕЖКА:
Звуков сигнал за напомняне относно паркинг спирачката
Ако стартирате автомобила без да освободите паркинг спирачката, ще се чуе прекъсващ звуков сигнал, за да ви напомни да я освободите. Уверете се, че паркинг спирачката е изцяло освободена и че предупредителната лампа за паркинг спирачката е изгаснала.

Лампа за напомняне относно предпазния колан на водача/ Лампа за напомняне относно предпазния колан на пътника отпред

80J221

Тази лампа светва или започва да мига, ако водачът или пасажерът отпред не е закопчал своя предпазен колан.
За повече информация относно това напомняне, вижте „Предпазни колани и детски столчета” (СТР.2-19).

Лампа за напомняне относно предпазния колан на пътник отзад

69T010090

Когато някой от пътниците отзад не е поставил предпазния си колан, тази лампа света и/или мига.
За подробности относно лампата за напомняне за предпазния колан вижте „Напомняне за предпазния колан“ (СТР.2-23).

Лампа с „ВЪЗДУШНА ВЪЗГЛАВНИЦА”

63J030

Тази лампа премигва или се появява за няколко секунди, когато копчето за стартиране на двигателя бъде натиснато към режим на запалване “ON”, така че да може да проверите, дали лампата работи.

Лампата ще се появи или ще продължи да свети, ако има някакъв проблем по системата за активиране на въздушните възглавници или системата за обтягане на предпазните колани.

⚠ ПРЕДУПРЕЖДЕНИЕ

Ако лампата с „ВЪЗДУШНА ВЪЗГЛАВНИЦА” не премигне или не светне за кратко, когато копчето за стартиране на двигателя бъде натиснато към режим на запалване “ON”, ако продължи да свети повече от 10 секунди или светне по време на движение, това означава, че системата за активиране на въздушните възглавници или система за обтягане на предпазните колани не функционира правилно. И двете системи трябва да бъдат проверени от оторизиран дилър на SUZUKI или друг квалифициран сервиз.

Предупредителна лампа за ниско ниво на горивото

54G343

Ако тази лампа светне, трябва да налеете незабавно гориво.

Когато лампата светне, се чува и звуков сигнал, за да ви напомни, да презаредите с гориво.
Ако не презаредите с гориво, този звуков сигнал ще се чува всеки път, когато натиснете копчето за стартиране на двигателя към режим на запалване “ON”.

БЕЛЕЖКА:

- *Моментът на активиране на тази лампа варира в зависимост от условията на пътя (например, при наклон или завой) и от начина на шофиране на автомобила, тъй като горивото се движи в резервоара.*

Предупредителна лампа за анти-блокировъчната система на спирачките (ABS)

80J127

Когато копчето за стартиране на двигателя бъде натиснато за преминаване към режим на запалване “ON”, лампата светва за кратко, така че да може да проверите, дали лампата работи.
Ако лампата продължи да свети или светне по време на шофиране, това означава, че може би нещо не е наред с ABS системата.

Ако това се случи:

1) Отбийте от пътя и спрете внимателно.
2) Променете режима на запалване на LOCK (OFF), като натиснете бутона за стартиране и след това запалете отново двигателя.

Ако предупредителната лампа светне за кратко и след това изгасне, системата работи нормално. Ако предупредителната лампа продължи да свети, това означава, че има някакъв проблем със системата.

Ако тази лампа и предупредителната лампа за спирачната система продължат да светят или светнат едновременно по време на движение, вашата ABS система е оборудвана с функция за разпределение на спирачното усилие на задните спирачки и може би има някакъв проблем, свързан и с функцията за контрол на усилието на задните спирачки и с функцията на ABS.

При появата на някое от горепосочените условия, системата трябва да бъде проверена от дилъра на SUZUKI или друг квалифициран сервиз.

В случай, че ABS системата спре да работи, спирачната система ще функционира като обикновена спирачна система, която не разполага с ABS.
За повече информация относно ABS системата, вижте „Система против блокиране на спирачките ABS)” (СТР.5-153).

Индикаторна лампа за неизправност

80J222

Вашият автомобил е оборудван с компютърно контролирана система за контрол на емисиите на вредни газове. Индикаторната лампа за неизправност се намира върху арматурното табло и служи за индикатор, когато системата за контрол на емисиите на вредни газове трябва да бъде обслужена. Индикаторната лампа за неизправности светва, когато копчето за стартиране на двигателя бъде натиснато към режим на запалване “ON”, за да може да проверите, дали тя работи и след това изгасва, когато двигателят бъде запален.

Ако индикаторната лампа за неизправност светне или започне да мига, когато двигателят работи, това означава, че системата за контрол на емисиите на вредни газове е повредена.

Закарайте вашия автомобил до дилъра на SUZUKI или друг квалифициран сервиз, за да бъде отстранена повредата.

Освен това, ако тази лампа светне, докато двигателят работи, това може да бъде сигнал и за проблем в автоматичната трансмисия. Поискайте от вашия дилър на SUZUKI или друг квалифициран сервиз да провери системата.

ЗАБЕЛЕЖКА

Ако продължите да управлявате превозното средство, след като индикаторната лампа за неизправност е светнала или е започнала да мига, това може да доведе до трайно увреждане на системата за контрол на емисиите на отработените газове и да окаже влияние върху разхода на гориво и управляемостта.

Лампа за електрическото сервоуправление

80J408

Тази лампа светва, когато копчето за стартиране на двигателя бъде натиснато към режим на запалване “ON” и изгасва, когато двигателят бъде запален.
Ако лампата светне по време на движение, сервоуправлението може би не функционира правилно. Системата трябва да бъде проверена от вашия дилър на SUZUKI.

БЕЛЕЖКА:

- *Следните операции на волана могат да доведат до постепенно увеличаване на усилието при въртене на волана при паркиране или шофиране с много ниска скорост. Това не е сигнал за неизправност в кормилното управление, а системата за контрол на сервоуправлението ограничава сервоподпомагането, за да предотврати прегряване.*
  - *Воланът се върти много често.*
  - *Воланът се задържа в крайна позиция дълго време.*

Когато сервоуправлението се охлади, системата за серво управлението се връща в своето първоначално състояние.
Въпреки това, повторяемостта на тези действия може да доведе до повреда на системата за серво управление.

- *Ако системата за сервоуправление не функционира правилно, ще ви е необходимо по-голямо усилие, за да завивате, но все пак ще можете да завивате.*
- *При завъртане на волана, може да чуете шум от електрическото серво. Това е нормално и показва, че системата за сервоуправление функционира правилно.*

Предупредителна лампа за налягане на маслото

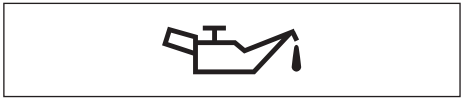

80J223

Тази лампа светва при поставяне на бутона за палене в режим “ON” (на контакт). Когато двигателят запали, лампата ще изгасне. Лампата ще продължи да свети или ще светне, ако налягането на маслото не е достатъчно. Ако лампата светне по време на движение, отбийте от пътя възможно най-скоро и изгасете двигателя. Проверете нивото на маслото и долейте още, ако е необходимо. Ако маслото е достатъчно, вашият дилър на SUZUKI или друг квалифициран сервиз трябва да провери смазочната система на автомобила, преди да започнете да го карате отново.

ЗАБЕЛЕЖКА

- **Ако двигателят продължи да работи, когато тази лампа свети, това може да доведе до тежка повреда на двигателя.**
- **Не разчитайте единствено на индикаторната лампа, за да ви предупреди да долеете масло. Проверявайте периодично нивото на маслото.**

Лампа за зареждане на акумулатора

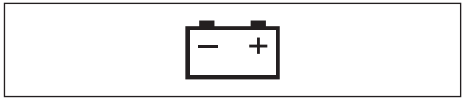

80J226

Тази лампа светва при поставяне на бутона за палене в режим “ON” (на контакт) и изгасва след запалване на двигателя. Лампата ще продължи да свети или ще се появи, ако нещо не е наред със системата за зареждане на акумулатора. Ако лампата светне, докато двигателят работи, системата за зареждане трябва да бъде прегледана незабавно от дилъра на SUZUKI или друг квалифициран сервиз.

Предупредителна лампа за трансмисията

80J219

Когато копчето на двигателя е натиснато за преминаване към режим на запалване “ON”, тази лампа светва за няколко секунди, за да може да проверите, дали тя работи.

Ако тази лампа светне, докато бутонът за двигателя е в позиция “ON”, това е сигнал за проблем с автоматичната трансмисия CVT.

Ако тази лампа светне или започне да мига, спрете на безопасно място и се свържете с вашия дилър на SUZUKI или с друг квалифициран сервиз.

Ако лампата светне или започне да мига, след като е угаснала, нека системата бъде проверена от дилър на SUZUKI или друг квалифициран сервиз.

БЕЛЕЖКА:
Ако маслото на автоматичната трансмисия CVT се нагрее прекомерно, тази лампа ще започне да мига. Спрете автомобила на безопасно място и изчакайте маслото да се охлади.

Предупредителна лампа за имобилайзера/ Предупредителна лампа за системата за безключово запалване на двигателя

80JM122

Когато копчето за стартиране на двигателя бъде натиснато към режим на запалване “ON”, лампата светва за кратко, за да може да проверите дали тя работи. Ако тази лампа продължи да свети, това е сигнал за проблем със системата.

Ако тази лампа продължи да мига или остане да свети, това е сигнал за проблем със системата или че заключването на волана не може да бъде освободено. Ако това се случи, натиснете копчето за стартиране на двигателя, като в същото време завъртите волана надясно или наляво.

Ако лампата продължи да мига или да свети, дори след като сте запалили двигателя при нормално напрежение на акумулатора на автомобила, поискайте от оторизирания дилър на SUZUKI или друг квалифициран сервиз да провери системата.

Предупредителна лампа за отворена врата

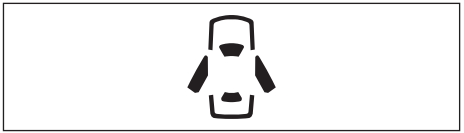

54G391

Тази лампа остава включена, докато не бъдат затворени всички врати (включително тази на багажното отделение).
Ако някоя от вратите (включително тази на багажното отделение) е отворена, докато автомобилът се движи, се чува звуков сигнал, за да ви напомни да затворите всички врати добре.

Предупредителна лампа на асистента за дългите светлини (оранжева)

52RM20690

Когато копчето за стартиране на двигателя бъде натиснато, за да смените режима на запалване на ON, тази лампа светва в оранжево за кратко, за да можете да проверите дали лампата работи.

За подробности вижте „Асистент за дълги светлини“ (СТР.5-92).

В следните ситуации тази светлина ще свети в оранжевото и Dual Sensor Brake Support II (DSBS II) ще спре да функционира, когато копчето за стартиране на двигателя бъде натиснато за смяна на режима на запалване на LOCK (OFF). Намерете безопасно място за паркиране и смяна на режима на запалване на LOCK (OFF), като натиснете копчето за стартиране на двигателя. Стартирайте двигателя отново и проверете дали индикаторните лампи на Dual Sensor Brake Support II (DSBS II) и на системата за предотвратяване на напускане на лентата са угаснали.

- Ако и двата индикатора останат включени след рестартиране на двигателя, може да има повреда на системата dual sensor. Обърнете се към оторизиран дилър на SUZUKI или друг квалифициран сервиз за проверка на Dual Sensor.

При следните ситуации функцията на Dual Sensor бива временно преустановена. Когато положението в конкретни ситуации се подобри, временното спиране на функцията ще бъде отменено.

- Когато видимостта на Dual Sensor е лоша.
- Когато температурата на тялото на Dual Sensor е висока.
- Когато системите, свързани Dual Sensor Brake Support II (DSBS II), временно спират да действат.
- Когато батерията има аномалии в напрежението.

ЗАБЕЛЕЖКА:
Ако Dual Sensor спре да функционира временно, и асистентът за дълги светлини също спира да функционира временно.

Предупредителна лампа за умора

69TJ010110

Когато копчето за стартиране на двигателя бъде натиснато, за да смените режима на запалване на ON, тази лампа светва за кратко, за да можете да проверите дали работи.

Когато системата за следене на умората отчете сънливост при шофиране или заспиване на водача, тази лампа светлина. За подробности вижте „Система за следене на умората (в зависимост от оборудването)“ (СТР.5-141).

Главна предупредителна индикаторна лампа

68PM00278

При натискане на бутона за стартиране, за да превключите на режим ON, тази лампа светва за кратко, за да проверите дали работи.

При появата на предупредителни и индикаторни съобщения на информационния дисплей може да започне да мига и главната предупредителна индикаторна лампа.

За подробности вижте „Предупредителни и индикаторни съобщения“ в този раздел (СТР.4-16).

Индикатори за мигачите

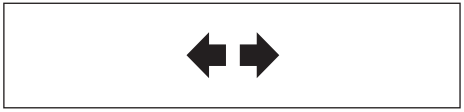

72M00170

Когато активирате левия или десния мигач, на арматурното табло заедно със съответния мигач светва и съответната стрелка в зелен цвят. Когато активирате копчето за аварийни светлини, и двете стрелки светват заедно с всички мигачи.

Индикаторна лампа за дългите светлини

80J212

Тази индикаторна лампа светва при включване на дългите светлини.

Индикаторна лампа за включени светлини

82K096

Лампата светва при активиране на габаритните светлини, задните светлини и/или фаровете.

Индикаторна лампа за задната светлина за мъгла (ако има налична)

69T010130

Индикаторната лампа за задната светлина за мъгла светва при активиране на задната светлина за мъгла.

Индикатор на режим S (S-mode) (ако има наличен)

52RM20600

Тази лампа се задейства при включване на режим S (S-mode).

Светлина против кражба

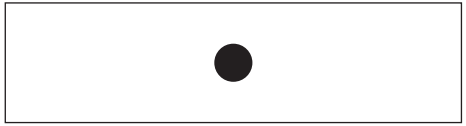

82K269

За подробности относно алармата за предотвратяване на кражба вижте „Алармена система за предотвратяване на кражба” (ако има наличен) (СТР. 3-15).

Предупредителна лампа за ESP® (електронна стабилизираща програма)

52KM133

ESP® е запазена търговска марка на Daimler AG.

Тази лампа мига 5 пъти в секунда, когато бъде активирана някоя от следните системи:

- Система за контрол на стабилността
- Система за контрол на сцеплението

Ако тази лампа мига, шофирайте с повишено внимание.

Когато копчето за стартиране на двигателя бъде натиснато за преминаване към режим на запалване “ON”, лампата светва за кратко, така че да може да проверите дали лампата работи. Ако лампата продължи да свети или светне по време на движение, това означава, че може би има някакъв проблем с ESP® системите (различни от ABS). Системата трябва да бъде проверена от оторизирания дилър на SUZUKI или друг квалифициран сервиз.

За повече информация относно ESP®, вижте “Електронна стабилизираща програма (ESP®)” (СТР.5-148).

⚠ ПРЕДУПРЕЖДЕНИЕ

ESP® системите не могат да предотвратяват инциденти. Бъдете внимателни винаги, когато шофирате автомобила.

Предупредителна лампа за деактивиране на за ESP® (електронна стабилизираща програма)

57L30045

Когато копчето за стартиране на двигателя е натиснато към режим на запалване “ON”, тази лампа ще светне за кратко, за да видите, че тя функционира.

Когато натиснете копчето за деактивиране на ESP®, за да деактивирате ESP® системите (различни от ABS), ще светне индикаторна лампа за деактивиране на ESP®, която ще остане активира.

За повече информация относно ESP® системите, вижте “Електронна стабилизираща програма (ESP®)” (СТР.5-148).

Индикаторна лампа на системата „ENG A-STOP“

72M00032

При натискане на копчето за стартиране на двигателя за преминаване към режим на запалване “ON”, тази лампа светва за кратко, така че да можете да проверите, дали лампата работи.
Когато двигателят бъде загасен посредством системата за автоматично гасене на двигателя, лампата светва.
За информация вижте “ENG A-STOP система (система за автоматично гасене и запалване на двигателя)” (СТР. 5-20).

Лампа за деактивиране на системата „ENG A-STOP OFF“

62R0352

При натискане на копчето за стартиране на двигателя за преминаване към режим на запалване “ON”, лампата светва за кратко, така че да можете да проверите, дали лампата работи.
При натискане на превключвателя за деактивиране на системата за автоматично гасене на двигателя, лампата светва.
Индикаторната лампа за деактивиране на системата за автоматично гасене на двигателя мига при следните условия:

- Ако има проблем със системата за автоматично гасене на двигателя
- Ако има нещо нередно, свързано с литиево-йонната батерия
- Когато акумулаторът е за смяна

Ако лампата започне да мига по време на движение, това означава, че може би има проблем със системата за автоматично гасене на двигателя. Поискайте от оторизиран дилър на SUZUKI или друг квалифициран сервиз да провери системата.
За повече информация вижте лампа за деактивиране на системата „ENG A-STOP OFF“ (СТР. 5-20).

Индикаторна лампа за рекуперация на енергията при спиране

72M00168

Когато копчето за стартиране на двигателя е натиснато за смяна на режима на запалване към “ON”, тази предупредителна лампа светва за кратко, за да видите, дали лампата работи.
Когато функцията за рекуперация на спирачна енергия работи, тази лампа светва.
За повече информация вижте лампа за деактивиране на системата „ENG A-STOP OFF“ (СТР. 5-20).

Индикаторна лампа Dual Sensor Brake Support II (DSBS II) OFF

62R0316

Когато бутонът за палене бъде натиснат, за да премине в режим „ON“, тази лампа светва за кратко, за да можете да проверите дали работи.

- В следните ситуации тази лампа ще светне и Dual Sensor Brake Support II (DSBS II) ще спре да функционира, когато режимът на запалване е в позиция “ON” (на контакт).
  - Когато превключвателят за деактивиране на Dual Sensor Brake Support II (DSBS II) е натиснат и задържан, за да деактивира системата.
  - Когато превключвателят за деактивиране на ESP® е натиснат, за да деактивира ESP® системите (различни от ABS), индикаторната лампа за деактивиране на ESP® системата също ще светне.
- Ако тази лампа светне, има проблем с DSBS II. Закарайте автомобила до оторизиран дилър на SUZUKI или друг квалифициран сервиз.

За повече информация, вижте Dual Sensor Brake Support II (DSBS II) (СТР.5-71).

Лампа за изключване на системата за разпознаване на пътни знаци (в зависимост от оборудването)

69T010120

Когато бутонът за палене бъде натиснат, за да се промени режимът на запалване на ON, тази лампа светва за кратко, за да сигнализира, че работи.

Ако има проблем със системата за разпознаване на пътни знаци, докато бутонът за стартиране на двигателя е в режим ON, тази лампа ще светне.

За някои модели, ако системата за разпознаване на пътните знаци е временно спряна и след това превключвателят на двигателя бъде натиснат, за да премине в режим OFF, лампата може да продължи да свети известно време след повторното й задействане, дори ако състоянието на временно спиране е отменено, преди да преминете отново на режим ON.

Когато разпознаването на пътните знаци е изключено чрез промяна на режима на настройка на информационния дисплей, този индикатор светва и продължава да свети.

Можете да спрете разпознаването на пътните знаци, като промените режима на настройка на информационния дисплей. За подробности вижте „Режим на настройка на информационния дисплей“ (СТР.12-8).

Лампа за зумер при изключване на системата за разпознаване на пътни знаци (в зависимост от оборудването)

69T010110

За някои модели, когато режимът на настройки на информационния дисплей за изключване на зумера за предупреждение за превишена скорост е задействан, тази индикаторна лампа светва и угасва след известно време.

Можете да спрете зумера за разпознаване на пътни знаци, като промените режима на настройка на информационния дисплей. За подробности вижте „Режим на настройки на информационния дисплей“ (СТР.12-8).

Индикаторна лампа за предупреждение за напускане на лентата за движение

81M31080

Когато бутонът за палене бъде натиснат, за да премине в режим „ON“, тази лампа светва за кратко, за да можете да проверите дали работи.

Цветът на индикацията и статусът за задействане/мигане се променят в зависимост от работното състояние на системите.

За повече информация, вижте „Екрани и функция на системата“ на „Система за предотвратяване напускането на лентата“ (СТР.5-80).

Когато има проблем със системата за поддържане на лентата, докато бутонът за стартиране е в режим „ON“, тази лампа ще светне в оранжево. Закарайте автомобила в оторизиран дилър на SUZUKI или друг квалифициран сервиз да отстрани проблема в системата.

Индикаторна лампа за изключено предупреждение за напускане на лентата за движение

62R0317

Когато бутонът за изключване на предупреждението за напускане на лентата бъде натиснат, тази лампа светва.

За подробности вижте „Система за предотвратяване напускането на лентата“ (СТР.5-80).

Индикаторна лампа на системата за поддържане на лентата за движение

74SB12002

Когато бутонът за палене бъде натиснат, за да премине в режим „ON“, тази лампа светва за кратко, за да можете да проверите дали работи.

Цветът на индикацията и статусът за задействане/мигане се променят в зависимост от работното състояние на системите.

За повече информация, вижте „Статус на работа на системата за асистенция в кормилното управление“ на „Система за предотвратяване напускането на лентата“ (СТР. 5-87).

Когато има проблем със системата за поддържане на лентата, докато бутонът за стартиране е в режим „ON“, тази лампа ще светне в оранжево.
Закарайте автомобила в оторизиран дилър на SUZUKI или друг квалифициран сервиз да отстрани проблема в системата.

Индикаторна лампа за асистенция в кормилното управление

69T010150

Когато бутонът за палене бъде натиснат, за да премине в режим „ON“, тази лампа светва за кратко, за да можете да проверите дали работи.
Цветът на индикацията и статусът за задействане/мигане се променят в зависимост от работното състояние на системите.
За повече информация, вижте „Екрани и функция на системата“ на „Система за предотвратяване напускането на лентата“ (СТР.5-80). Закарайте автомобила в оторизиран дилър на SUZUKI или друг квалифициран сервиз да отстрани проблема в системата.

Индикаторна лампа на асистента за дългите светлини (зелена)

52RM20690

При сработване на асистента за дългите светлини лампата светва в зелено.
За повече информация, вижте “Асистент за дългите светлини” (СТР.5-92).

Индикаторна лампа за адаптивния круиз контрол (ако има налична)

69TJ010190

Цветът на индикацията и статусът й на работа се променят в зависимост от работния статус
на системите.

- Когато адаптивният круиз контрол е в режим на готовност, тази лампа светва в бяло.
- Когато адаптивният круиз контрол е активиран, тази лампа светва в зелено.

Индикаторна лампа на датчиците за паркиране

59S010120

Когато бутонът за палене бъде натиснат, за да премине в режим „ON“, тази лампа светва за кратко, за да можете да проверите дали работи.
Когато задните датчици за паркиране са активирани и разпознаят препятствия, тази лампа започва да мига.
Ако тази лампа светне, значи има проблем със задните датчици за паркиране.

Индикаторна лампа за изключена система за следене на мъртвата зона Blind Spot Monitor (BSM)

52R10320

Когато бутонът за палене бъде натиснат, за да премине в режим „ON“, тази лампа светва за кратко, за да можете да проверите дали работи.
Когато системата за следене на мъртвата зона Blind Spot Monitor (BSM) бъде изключена чрез промяна на режима на настройки на информационния дисплей, този индикатор се включва.

- Когато BSM бъде спряна, се включват индикатори за изключена система за следене на мъртвата зона Blind Spot Monitor (BSM) и за изключена система за предупреждение за напречен трафик отзад.

Индикаторна лампа за изключена система за предупреждение за напречен трафик отзад

52R10330

Когато бутонът за палене бъде натиснат, за да премине в режим „ON“, тази лампа светва за кратко, за да можете да проверите дали работи.
Когато системата за предупреждение за напречен трафик отзад бъде изключена чрез промяна на режима на настройки на информационния дисплей, този индикатор се включва.

Индикаторна лампа за изключена система за следене на умората

69TJ010170

Когато бутонът за палене бъде натиснат, за да премине в режим „ON“, тази лампа светва за кратко, за да можете да проверите дали работи.
Когато системата за следене на умората бъде изключена чрез промяна на режима на настройки на информационния дисплей, този индикатор се включва.
Когато системата за следене на умората бъде изключена временно, тази лампа светва.
Когато има проблем в системата за следене на умората, тази лампа мига. Закарайте автомобила в оторизиран дилър на SUZUKI или друг квалифициран сервиз да отстрани проблема в системата.

Лампа за напомняне за смяна на маслото (ако има налична)

79JM007

Вашият автомобил разполага със система за контрол на времето/километрите до следваща смяна на маслото и с лампа, която да ви напомни, че трябва да смените двигателното масло и масления филтър.
Когато тази лампа светне или започне да мига, сменете двигателното масло и филтъра незабавно.
За повече информация относно смяната на двигателното масло и филтъра, вижте „Смяна на двигателното масло и филтъра” (СТР.9-24).
Тази лампа светва за няколко секунди, когато копчето за двигателя е натиснато за преминаване към режим на запалване “ON” (включване) или при натискане на копчето за стартиране на двигателя за преминаване към режим на запалване “ON”, за да проверите дали лампата работи.
Времето за светене на тази лампа зависи от вида на двигателя.

При достигане на показанията от километража или времето за смяна, която стойност сте задали чрез системата, лампата светва, когато копчето за двигателя E в позиция “ON” (на контакт) или при натискане на копчето за стартиране на двигателя за преминаване към режим на запалване “ON”. Освен това, на информационния дисплей се появява и съобщение, за да ви извести, че е необходимо да смените двигателното масло и масления филтър.
Когато двигателното масло и маслениият филтър бъдат сменени и системата за контрол на остатъка до следваща смяна на маслото бъде нулирана, лампата ще изгасне. За подробности относно графика за поддръжка вижте „График за периодична поддръжка“ (СТР.9-3).
При всяка смяна на двигателното масло и масления филтър, лампата трябва да бъде нулирана, за да може да проследи правилно времето до следващата смяна на маслото. След нулиране, лампата ще изгасне. За повече информация относно нулирането, вижте „Режим за настройка на информационния дисплей”.

ЗАБЕЛЕЖКА

Ако двигателят продължи да работи след светване на тази лампа, това може да доведе до тежки повреди по него. Сменете моторното масло и масления филтър веднага след светване на лампата.

БЕЛЕЖКА:

- *Тази лампа се използва за улеснение при смяната на маслото и масления филтър според графика за поддръжка.*
- *Дори ако сте сменили маслото преди тази лампа да светне, е необходимо да нулирате системата за проследяване на времето до следваща смяна на маслото. Консултирайте се с дилъра на SUZUKI или друг квалифициран сервиз във връзка с нейното нулиране. Ако нулирате системата сами, вижте „Режим за настройки на информационния дисплей”(СТР.12-8).*
- *В следните ситуации е необходимо да се консултирате с оторизирания дилър на SUZUKI във връзка с промяната на настройките на системата за проследяване на времето до следваща смяна на маслото.*
  - *Ако смените масло по стандарти ACEA или оригиналното моторно масло на SUZUKI с масло, различно от това по стандартите на ACEA или от оригиналното масло на SUZUKI или обратното.*
  - *Ако сте променили условията на шофиране на автомобила и е необходимо да приложите „Препоръчителна поддръжка при тежки условия на шофиране на автомобила”, вместо да приложите „График за периодична поддръжка” в раздел „ПРОВЕРКА И ПОДДРЪЖКА” или обратното.*

Предупредителна светлина на филтър за твърди частици (GPF) (ако има налична)

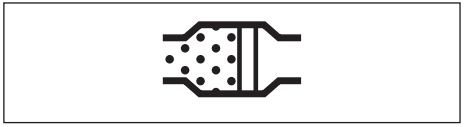

64J244

За подробности, вижте „Бензинов филтър за твърди частици (GPF)” (стр.5-17).

Индикаторна лампа за задна предавка R (ако има налична)

69TJ040750

Когато скоростният лост е в позиция R (Reverse), тази лампа светва.

Ако лампата не светне, когато скоростният лост е в позиция R (Reverse), закарайте автомобила в оторизиран дилър на SUZUKI или друг квалифициран сервиз да отстрани проблема в системата.

ЗАПИСКИ

РАБОТА С ВАШИЯ АВТОМОБИЛ

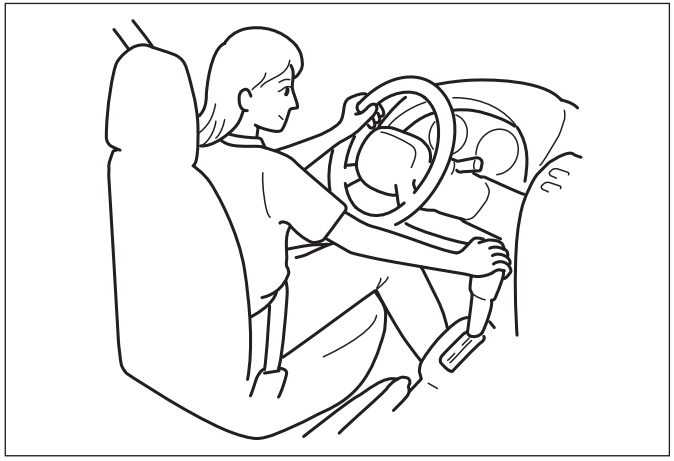

59RN05760

Списък с ежедневни проверки....5-1
Разход на моторно масло....5-5
Копче за двигателя....5-5
Имобилайзер....5-7
Педал....5-8
Система за безключово запалване....5-9
Запалване на двигателя....5-13
Спиране на двигателя....5-15
Бензинов филтър за твърди частици (GPF) (в зависимост от оборудването)....5-17
SHVS (автомобил с интелигентно хибридно задвижване на SUZUKI)....5-18
Система за автоматично гасене на двигателя (ENG A-STOP)....5-20
Настройки на климатика от системата ENG A-STOP....5-34
Лост на ръчната спирачка....5-34
Предпазни мерки за паркиране....5-35
Употреба на трансмисията....5-38
Индикатор за смяна на предавки....5-45
При шофиране на автомобил с автоматична трансмисия (CVT)....5-48
Характеристики на автомобила с автоматична трансмисия (CVT)....5-49
Как да шофираме автомобила с автоматична трансмисия (CVT)....5-50
Ограничител на скоростта (ако има наличен)....5-55
SUZUKI SAFETY SUPPORT....5-59
Камера за обратно виждане (ако има налична)....5-145
Електронна стабилизираща програма (ESP®)....5-148
Спиране....5-152
ABS (анти-блокировъчна система на спирачките)....5-153
TPMS (Система за контрол на налягането в гумите) (ако има налична)....5-158

Списък с ежедневни проверки

Преди шофиране на автомобила

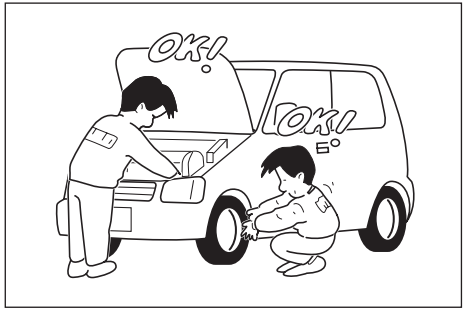

59RN05750

1) Проверете дали прозорците, огледалата, фаровете и светлоотразителите са чисти и нищо не ги закрива.
2) Извършете визуална проверка за следните неща по гумите:
   – дълбочина на протектора
   – необичайно износване, пукнатини и повреди
   – разхлабени гайки на колелата
   – наличието на чужди тела като нокти, камъни и др.
   За повече информация, вижте “Гуми” (СТР.9-34).
3) Проверете за изтичане на течности и масло.

БЕЛЕЖКА:
Нормално е след употреба на климатичната система да капе вода от нея.

4) Уверете се, че капакът е затворен и заключен.
5) Проверете дали фаровете, мигачите, стоповете и клаксонът функционират правилно.
6) Регулирайте седалката и подглавника.
7) Проверете спирачния педал и лоста на паркинг спирачката.
   Вижте “Спирачки“ (СТР.9-30) за повече подробности.
8) Регулирайте огледалата.
9) Проверете дали вие и всички други пътници са поставили предпазните си колани.
10) Проверете дали всички предупредителни светлини са се включили при поставяне на бутона за стартиране в режим “ON”.
11) Проверете всички измервателни уреди.
12) Проверете дали предупредителната лампа за спирачната система е изгаснала след освобождаване на паркинг спирачката.

Всяка седмица или всеки път, когато зареждате гориво, извършвайте следните проверки под капака:
1) Ниво на моторното масло
2) Ниво на охладителната течност
3) Ниво на спирачната течност
4) Ниво на течността на акумулатора
5) Ниво на течността за чистачките
6) Заключване на капака
   Дръпнете дръжката за освобождаване на капака, която се намира вътре в Автомобила. Уверете се, че не можете да отворите капака изцяло, ако не сте освободили вторичната ключалка. След като проверите функционирането на заключващия механизъм, проверете дали сте затворили добре капака. Във връзка с графика за смазване (СТР.9-2), вижте точка „Различни видове ключалки” в „Шаси, купе и други”.

⚠ ПРЕДУПРЕЖДЕНИЕ

Преди да потеглите с автомобила, проверете дали капакът е напълно затворен и заключен. Той може да се отвори неочаквано по време на движение и по този начин да възпрепятства видимостта ви, което може да доведе до инцидент.

Веднъж в месеца или всеки път, когато зареждате гориво, проверявайте налягането в гумите, като използвате манометър. Проверявайте също и налягането в резервната гума.

Когато забележите следните симптоми

80J009

⚠ ВНИМАНИЕ

Ако продължите да използвате автомобила си при посочените по-долу условия, може да се появи неизправност и може да се стигне до злополука. Консултирайте се с дилър на SUZUKI или с квалифициран сервиз.

- **Появяло се е изтекло масло или друга течност на земята под автомобила.**
- **Нивото на спирачната течност е ниско.**
- **Има необичайни миризми, звуци или вибрации.**
- **Усещането при въртене на волана или при натискане на спирачката не е както обикновено.**

Проверете налягането на гумите

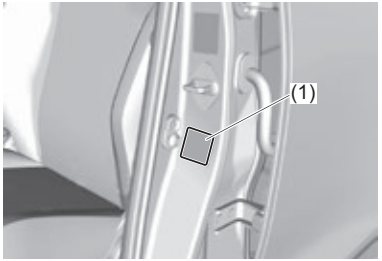

69T090100

- Периодично проверявайте и регулирайте налягането на гумите. Указаното налягане на гумите за гумите на този автомобил може да бъде проверено на етикета с информация за гумите (1), поставен на отвора за вратата на водача.
- Шофирането с ниско налягане на гумите може да доведе до износване на бордовете им, както и до по-висока горивна консумация.

⚠ ПРЕДУПРЕЖДЕНИЕ

- **Шофиране с изключително ниско налягане на гумите може да доведе до спукване на гумата и до инцидент. Не шофирайте с прекалено ниско налягане на гумите.**

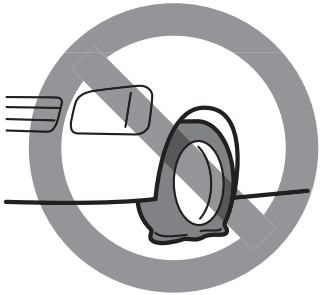

69RHS173

- **Ако предписаното налягане на гумите не се поддържа, автомобилът няма да се държи оптимално на пътя и може да се стигне до следните проблеми, водещи до инциденти или неизправности.**
  Регулирайте налягането в гумите, както е указано.
  – Влошена стабилност на автомобила
  – По-дълъг спирачен път

(продължава)

⚠ ПРЕДУПРЕЖДЕНИЕ

– Не може да бъде отчетена точно скоростта на въртене на гумите, което пречи на следните функции:
• ABS
• Сигнал за аварийно спиране (ESS)
• Електронна програма за стабилност (ESP®)
• Някои функции на Dual Sensor Brake Support II (DSBS II)
За подробности вижте „Ако точните обороти на колелата не могат да бъдат отчетени“ (CTP.5-60).

Проверете акумулатора

Автомобилът е оборудван със следните батерии/акумулатори.

- Акумулатор (оловно-киселина батерия)
  Тя се използва за захранване на електрическите компоненти на автомобила.
- Литиево-йонна батерия
  Тя се използва за отдаване на мощност на автомобила.

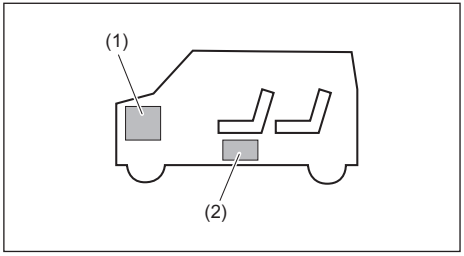

59RN05730

(1) Акумулатор (оловно-киселина батерия)

(2) Литиево-йонна батерия

Прочетете внимателно инструкциите в следващите раздели „Акумулатор (оловно-киселинна батерия)“ и „Литиево-йонна батерия“ за правилното боравене с тях.

- Акумулаторът и литиево-йонната батерия се разреждат постепенно. За да предотвратите пълното разреждане на батерията или акумулатора, трябва да покарате автомобила поне веднъж в месеца най-малко за 30 минути.

Акумулатор
(оловно-киселина батерия)
Проверете нивото на електролита на оловно-киселината батерия

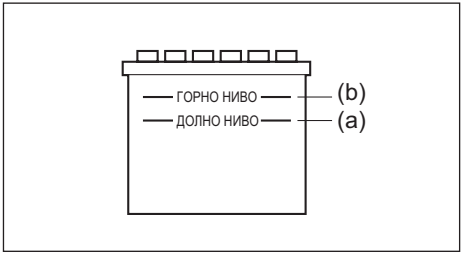

69T051240

Ако нивото на електролита е под долната граница (a), го попълнете до горната граница (b). Липсата на електролит може да съкрати живота на акумулатора.

⚠ ПРЕДУПРЕЖДЕНИЕ

- **Недостиг на електролит може да причини опасност от експлозия на акумулатора поради прегряване. Не използвайте акумулатора или не го зареждайте, когато нивото на електролита е под долната граница.**
- **Разхлабена клема на акумулатора може да причини пожар или неизправност. При разкачване на клемите на акумулатора и свързването им отново се уверете, че са прилегнали плътно.**

ЗАБЕЛЕЖКА

Тъй като автомобилът използва оловно-киселинната батерия (акумулатора) за високоефективната системата ENG-A-STOP (за автоматично палене и гасене на двигателя), следвайте следните предпазни мерки. Ако не го направите, има опасност от дефект на системата или скъсен живот на акумулатора.

- **При смяна на акумулатора използвайте само указания тип. (Не използвайте никакъв друг тип акумулатор.)**
- **Не свързвайте електрически аксесоари към клемите.**

Литиево-йонна батерия

Батерията се поставя само на модели HYBRID и е разположена под седалката на пътника отпред (под долната част на седалката).

- Литиево-йонната батерия е необслужваема. И все пак, за да избегнете изтощаването ѝ, шофирайте автомобила поне веднъж в месеца най-малко за 30 минути.
- При смяна или изхвърляне на литиево-йонната батерия се консултирайте с дилър на SUZUKI или с квалифициран сервиз.

⚠ ПРЕДУПРЕЖДЕНИЕ

Тъй като неправилното боравене с литиево-йонната батерия може да причини пожар, токов удар или повреда на батерията, спазвайте следните предпазни мерки.

- **Не я вадете и не я разглобявайте.**
- **Не позволявайте да се намокри, например с вода.**
- **Не я подлагайте на силни удари.**
- **Не се облягайте и не поставяйте предмети върху нея.**
- **Не изключвайте кабела от акумулатора и не свързвайте електрически аксесоари към клемите на батерията.**

Проверка на ауспуха

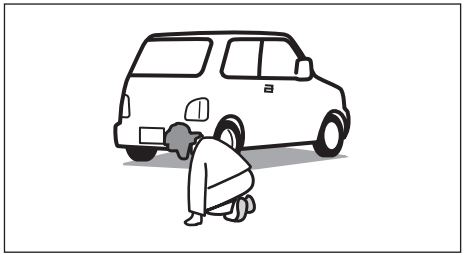

80J011

Периодично проверявайте ауспуха за пробиви или други увреждания.

⚠ ПРЕДУПРЕЖДЕНИЕ

Ако по изпускателната система има пробиви, в автомобила могат да влязат отработени газове и да причинят отравяне с въглероден оксид. Ако усетите, че нещо не е нормално, се консултирайте с дилър на SUZUKI или с друг квалифициран сервиз.

Консумация на моторно масло

Нормално е по време на обичайната работа на автомобила, двигателят да изразходва част от моторното масло.

Изразходваното количество моторно масло зависи от вискозитета на маслото, от негово качество и от условията, при които е използвано Автомобила.

По-голямо количество масло се изразходва при управление с по-висока скорост и по-често увеличаване и намаляване на скоростта. Двигателят може да изразходва повече масло и при по-голямо натоварване на автомобила.

Новият двигател също консумира повече масло, тъй като неговите бутала, сегменти и стени на цилиндрите все още не са се напаснали.

Новите двигатели достигат нормални нива на разход на масло след около 5000 км (3000 мили) шофиране на автомобила.

Разход на гориво:
Максимум 1,0 л на 1000 км.

Когато преценявате разхода на масло, имайте предвид, че маслото може да се е разредило и това ще затрудни установяването на действителното ниво на маслото.

Например, ако автомобилът бъде шофиран само на кратки разстояния и изразходва нормално количество масло, масломерната щека може да не отчете изобщо спад на маслото, дори след 1000 км. (600 мили) шофиране на автомобила или повече. Това е така, защото маслото постепенно се разрежда с гориво или влага, което прави да изглежда, че неговото ниво не се е променило.

Също така трябва да имате предвид, че разреждащите съставки се изпаряват, когато впоследствие Автомобилът се управлява с висока скорост например на магистрала, ще изглежда, че разходът на масло се е увеличил много при такова шофиране на автомобила.

Копче за стартиране на двигателя

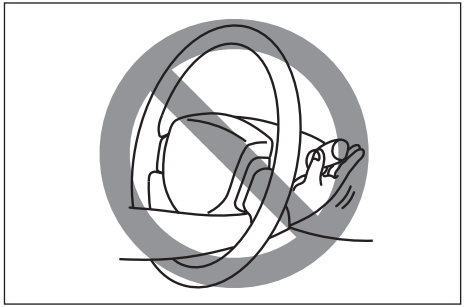

52SS30040

⚠ ПРЕДУПРЕЖДЕНИЕ

За да избегнете травми, не оперирайте с контролните прибори, като промушвате ръка през волана.

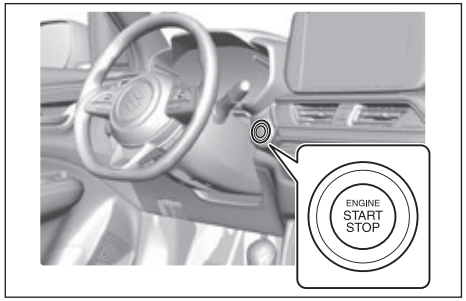

69T050160

LOCK (OFF) (Заключване (изключване))
Този режим е за паркиране на превозното средство. Когато този режим бъде зададен посредством копчето за стартиране на двигателя и след това бъде отворена или затворена някоя от вратите (включително капака на багажното отделение), воланът се заключва автоматично.

ACC (аксесоари)
Натиснете копчето за стартиране на двигателя и задайте този режим, за да използвате електрическо оборудване като аудио системата, страничните огледала за обратно виждане и буксата за аксесоари, когато двигателят е изгасен. При задаване на този режим, на информационния дисплей на арматурното табло се появява следното съобщение: “ACC” IGNITION SWITCH POSITION (контактен ключ в позиция “Аксесоари”). За повече информация, вижте „Предупредителни и индикаторни съобщения” (СТР.4-16).

ON (включване)
- При изгасен двигател
  Можете да използвате електрическо оборудване като електрическите стъкла и чистачките, когато двигателя е изгасен. При задаване на този режим с копчето за стартиране на двигателя, на информационния дисплей се появява следното съобщение: “ON” IGNITION SWITCH POSITION. Вижте „Предупредителни и индикаторни съобщения” (СТР.4-16).
- При запален двигател
  Цялото електрическо оборудване функционира. Автомобилът може да бъде управляван при задаване на този режим с копчето за стартиране на двигателя.

START (запалване)
- Ръчна трансмисия

При условие, че дистанционното устройство за системата за безключово запалване е при вас, двигателят може да бъде запален автоматично чрез натискане на копчето за стартиране на двигателя за избор на този режим на запалване, след като превключите скоростния лост в неутрална позиция (изключено от предавка) и натиснете педалите на спирачката и на съединителя.
- Автоматична трансмисия CVT

При условие, че дистанционното устройство за системата за безключово запалване е при вас, двигателят може да бъде запален автоматично чрез натискане на копчето за стартиране на двигателя за избор на този режим на запалване, след като превключите скоростния лост в позиция “P” (паркинг) и натиснете спирачния педал. (Ако се наложи да запалите двигателя отново, докато превозното средство се движи, превключете към “N”.)

ЗАБЕЛЕЖКА

Не оставяйте копчето за стартиране на двигателя в режим “ACC” или “ON”, докато двигателят не работи. Избягвайте продължителната употреба на радиото и другите електрически аксесоари, когато копчето за стартиране на двигателя е в режим “ACC” или “ON” и двигателят не работи, защото акумулаторната батерия може да се изтощи.

БЕЛЕЖКА:
- *Не е необходимо да държите копчето на двигателя натиснато, докато двигателят запали.*
- *При наличието на силни радиосигнали или шум, може да не успеете да превключите режима на запалване към “ACC” или “ON” или да запалите двигателя с копчето за стартиране на двигателя. В такъв случай, на информационния дисплей на арматурното табло ще се появи следното съобщение: НЕ Е ЗАСЕЧЕН КЛЮЧ/ KEY FOB NOT DETECTED.*

Предупреждение за неосвободено заключване на волана

Ако воланът остане заключен, когато натиснете копчето за стартиране на двигателя, за да преминете към режим на запалване “ON”, на информационния дисплей на арматурното табло ще се появи следното съобщение: “TRN. STEERING WHEEL TO RELEASE LOCK” („Завъртете волана, за да го отключите”). За повече информация, вижте „Предупредителни и индикаторни съобщения” (СТР.4-16).

БЕЛЕЖКА:
Воланът може да не се отключи, ако върху него е приложение усилие, и лампата на имобилайзера/системата за безключово стартиране светва. Ако това се случи, завъртете волана надясно или наляво, за да го освободите, преди да натиснете отново копчето за стартиране на двигателя в желания от вас режим на запалване.

Имобилайзер

Той е предназначен да подпомогне предотвратяването на кражба на автомобила, като деактивира по електронен път запалителната система на двигателя.
Двигателят може да бъде стартиран единствено чрез вашия ключ с имобилайзер или посредством дистанционното управление за безключово запалване, в което е програмиран електронен идентификационен код. Ключът или дистанционното управление изпраща идентификационния код към автомобила, когато копчето за стартиране на двигателя бъде натиснато, за да премине към режим на запалване “ON” (включване). В случай, че се нуждаете от дистанционно управление, свържете се с вашия дилър на SUZUKI или с квалифициран дилър. Автомобилът трябва да бъде програмиран с правилния идентификационен код за резервни ключове и дистанционни управления. Ключ, направен от обикновен ключар, няма да работи.

Ако можете да стартирате двигателя, когато копчето за стартиране на двигателя бъде натиснато, за да премине към режим на запалване “ON” (включване), имобилайзерът ще бъде деактивиран и предупредителната лампа на имобилайзера/системата за безключово стартиране ще се включи за около 2 сек и след това отново ще се изключи.

Когато натиснете бутона за стартиране на двигателя, за да смените режима на палене на LOCK (OFF), имобилайзерът ще сработи.

ЗАБЕЛЕЖКА
Не модифицирайте и не сваляйте имобилайзера. Ако го модифицирате или демонтирате, системата няма да функционира правилно.

БЕЛЕЖКА:
Имобилайзерът не се нуждае от поддръжка.

Предупредителна лампа за имобилайзера/ Предупредителна лампа за системата за безключово запалване на двигателя

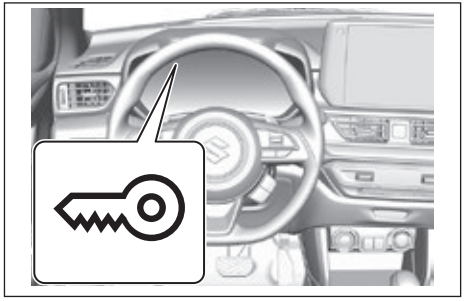

69T050170

Тази лампа ще светне на таблото.

- Ако има дефект в имобилайзера или системата за безключово запалване на двигателя, лампата ще светне, докато копчето за стартиране на двигателя е в режим на запалване “ON”.
- Ако тази лампичка мига или светне за около 5 секунди, може да не успеете да стартирате двигателя. Проверете позицията на дистанционното управление на системата за безключово стартиране, променете режима на запалване на LOCK (OFF) и след това го променете обратно на ON. Също така вижте „Главният предупредителен индикатор мига и двигателят не може да бъде стартиран“ (СТР.5-14).
- Тази лампичка ще мига, когато предупреждението за дистанционно управление отвън също е задействано. Вижте „Предупреждение за дистанционно управление отвън“ (СТР.5-12).

ЗАБЕЛЕЖКА

Дистанционното управление е чувствителен електронен уред. За да го предпазите от повреди:

- **Не го излагайте на удари, влага и висока температура, като например върху таблото под директна слънчева светлина.**
- **Дръжте го на разстояние от магнитни обекти.**

БЕЛЕЖКА:

- *Ако тази лампа светне или започне да мига, на информационния дисплей на таблото ще се покаже следното съобщение.*

“SERVICE
START SYSTEM”

69T040170

- *В случай, че изгубите вашето дистанционно управление, свържете се с вашия дилър на SUZUKI или с друг квалифициран сервиз възможно най-бързо, за да деактивира изгубеното дистанционно управление, а след това да направи ново.*
- *В случай, че притежавате и други автомобили с ключове с имобилайзер, дръжте ги на разстояние от бутона за стартиране на двигателя, когато използвате вашето SUZUKI, тъй като в противен случай двигателят може да не запали заради смущения в имобилайзера на вашето SUZUKI.*
- *Ако закрепите метални предмети към имобилайзера или дистанционното управление, двигателят може да не се включи.*

Педал

Ръчна трансмисия

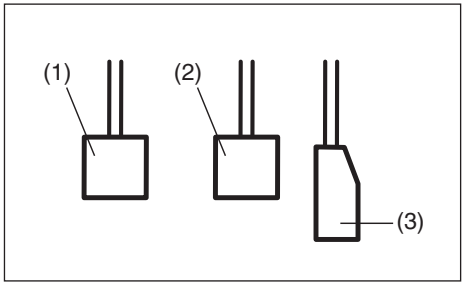

80J2121

Автоматична трансмисия CVT

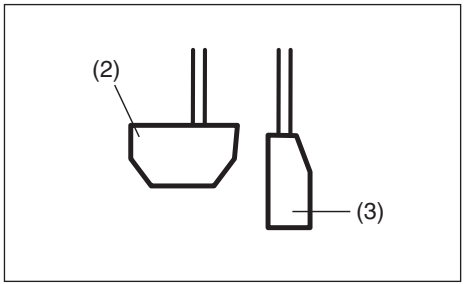

80J2122

Педал на съединителя (1)

Педалът на съединителя се използва за отцепване на задвижването към колелата при запалване на двигателя, при гасене или смяна на предавките. Натискането на този педал отцепва съединителя.

⚠ ПРЕДУПРЕЖДЕНИЕ

Не дръжте крака си върху педала на съединителя през цялото време, докато се движите. Това може да доведе до силно износване на съединителя, до неговата повреда или до неочаквана загуба на моторната спирачка.

Спирачен педал (2)

Вашето SUZUKI е оборудвано с предни и задни дискови спирачки. Натискането на спирачния педал задейства и двата комплекта спирачки.

Понякога можете да чуете свирене на спирачките, когато ги задействате. Това е нормално състояние, причинено от фактори на околната среда, като температура, влажност, прах и др.

⚠ ПРЕДУПРЕЖДЕНИЕ

Ако свирене на спирачките е твърде силно и се появява при всяко активиране на спирачките, вашият дилър за SUZUKI или друг квалифициран сервиз трябва да провери спирачките на автомобила.
Не натискайте спирачките продължително и не дръжте крака си върху педала на спирачката. Това причинява прегряване на спирачките, което може да доведе до внезапно спиране, по-дълъг спирачен път или трайна повреда на спирачките.

Педал за газта (3)

Този педал контролира оборотите на двигателя. Неговото натискане увеличава тягата и оборотите,

БЕЛЕЖКА:
Вашият автомобил е оборудван със система за приоритетност на педала на спирачката пред педала на газта. Ако натиснете едновременно педала на газта и педала на съединителя, мощността на двигателя ще бъде „отнета“.

Система за безключово запалване

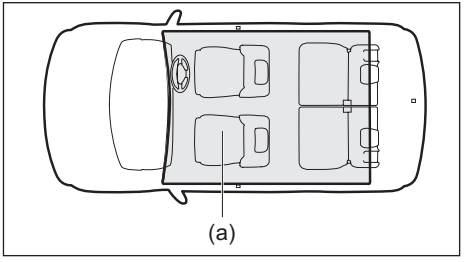

69T030330

(a) Зона на действие в купето
Зоната на действие в купето обхваща целия автомобил без багажника и таблото.

При условие, че дистанционното управление на системата за безключово запалване е във вътрешната зона на обхват, можете да запалите двигателя с копчето за стартиране на двигателя и да зададете режим “ACC” или “ON”. Освен това, могат да бъдат използвани и следните функции:

- Функция за безключово влизане. За повече информация, вижте “Дистанционно управление на системата за безключово запалване / предавател на системата за безключово влизане“ (СТР. 3-10).
- Заключване и отключване на вратите (включително на капака на багажното отделение) с помощта на съответния ключ. За повече информация, вижте “Дистанционно управление на системата за безключово

запалване / предавател на системата за безключово влизане" (СТР. 3-10).
- Имобилайзер (функция против кражба). За повече информация, вижте "Имобилайзер" (СТР.5-7).

ЗАБЕЛЕЖКА:
- Дори когато дистанционното управление е зоната на обхват в купето, ако е налице някое от следните условия, може да не успеете да стартирате на двигателя или да смените режима на запалване и може да бъде дадено предупреждение за дистанционно управление извън автомобила.
  – Батерията на дистанционното управление е изтощена.
  – Дистанционното управление е повлияно от мощна радиовълна или силен шум.
  – Дистанционното управление е в контакт със или покрито с метален предмет.
  – Дистанционното управление е поставено на места за съхранение като жабката или в джоб на вратата.
  – Дистанционното управление е в джоб на сенника или на пода.
- Дори когато дистанционното управление е извън зоната на действие в купето, ако е налице някое от следните условия, можете да стартирате двигателя или да изберете режим на запалване. Тогава може да бъде дадено предупреждение за дистанционно управление извън автомобила.
  – Дистанционното управление е извън превозното средство, но много близо до врата.
  – Дистанционното управление е върху арматурното табло.

Осветление на копчето за стартиране на двигателя

Копчето за стартиране на двигателя се осветява (светва) при следните условия:
- Когато двигателят е изгасен и вратата на водача е отворена, или 15 сек. след затваряне на вратата на водача. Осветлението ще изгасне постепенно след 15 сек.
- Когато двигателя е изключен и габаритните светлини са включени.
- Когато двигателят е включен и габаритните светлини и/или фаровете са включени. Подсветката ще намали интензитета си и фаровете ще бъдат изключени.

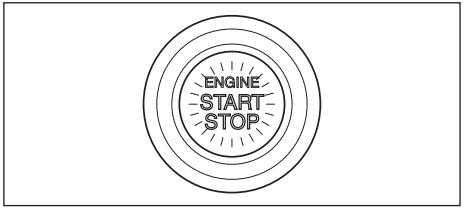

82K253

БЕЛЕЖКА:
С цел запазване заряда на акумулатора, копчето ще изгасне автоматично, когато бъдат изпълнени едновременно следните две условия:
- *Когато фаровете и габаритните светлини бъдат изключени.*
- *Когато изминат 15 минути след отварянето на вратата на водача.*

Избор на режими за запалване

Натиснете копчето за стартиране на двигателя, за да изберете режим "ACC" или "ON", когато искате използвате електрическите аксесоари или искате да проверите функционирането на арматурното табло без да палите двигателя.
1) Вземете дистанционното управление на системата за безключово запалване с вас и седнете на мястото на водача.
2) Ръчна трансмисия - Натиснете копчето за стартиране на двигателя (1) без да натискате педала на съединителя.

Автоматична трансмисия CVT – Натиснете копчето за стартиране на двигателя (1) без да натискате спирачния педал.

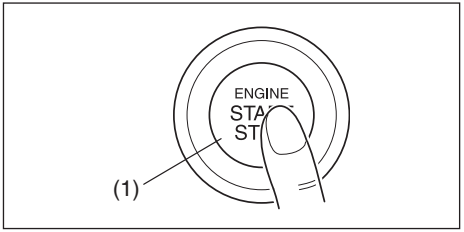

82K254

3) Без да натискате спирачния педал, натиснете копчето за стартиране на двигателя (1).

Всеки път, когато натискате копчето за стартиране на двигателя, режимът на запалване се променя по следния начин.

Ръчна трансмисия

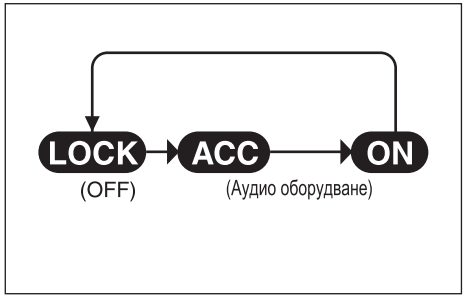

68PH00322

Автоматична трансмисия CVT

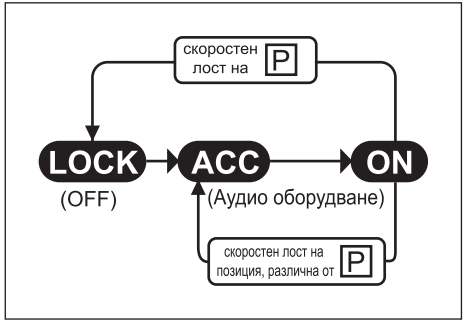

57L31006

БЕЛЕЖКА:

- *Автоматична трансмисия CVT – Ако скоростният лост е в позиция, различна от“P” (паркинг) или копчето е натиснато, когато скоростният лост е позиция “P” (паркинг), режимът на запалване не може да бъде върнат към “LOCK” (OFF) (заключване (изключване)).*
- *Когато избирате режими на запалване, на информационния дисплей на арматурното табло ще се появи съответното съобщение. За повече информация, вижте „Предупредителни и индикаторни съобщения“ (СТР.4-16).*

Ако главната предупредителна индикаторна лампа започне да мига и не може да зададете режим на запалване

Дистанционното управление на системата за безключово запалване не е засечено като налично във вътрешната работна зона (виж съответното обяснение в настоящия раздел). Опитайте отново, след като проверите дали носите дистанционното управление със себе си. Ако все още не можете да зададете режим на запалване, батерията на дистанционното управление може да се е изхабила. В такъв случай, трябва да използвате следния метод, за да зададете режим на запалване:

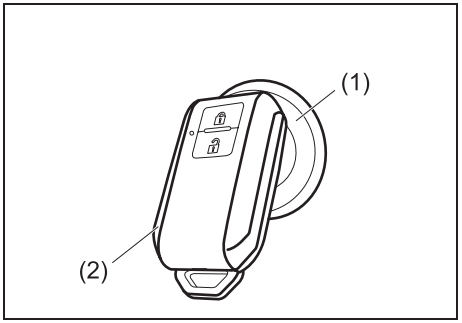

63R40050

1) Натиснете копчето за стартиране на двигателя (1) без да натискате спирачния педал и педала на съединителя.
2) Главната предупредителна индикаторна лампа започва да мига и на информационния дисплей за около 10 секунди се появява съобщение: “PLACE KEY FOB ON START SWITCH” („Поставете ключа за запалване”). Докоснете копчето за стартиране на двигателя с бутона “LOCK” („заключване”) на дистанционното управление (2) за около две секунди.

БЕЛЕЖКА:

- *Ако все още не можете да зададете режим на запалване, може би има някакъв проблем със системата за безключово запалване. Свържете се с оторизирания дилър на SUZUKI или с друг квалифициран сервиз за проверка на системата.*
- *Докато главната предупредителна индикаторна лампа мига, за около 5 секунди ще светне и лампата за имобилайзера / системата за безключово запалване. В допълнение, през това време ще се появи и съобщение на информационния дисплей на арматурното табло. За повече информация вижте „Предупредителни и индикаторни съобщения“ (СТР.4-16).*
- *Можете да персонализирате системата и да се чува и еднократен звуков сигнал, за да ви предупреди, че дистанционното управление е извън обхвата на датчика. Във връзка с персонализацията, се свържете с оторизирания дилър на SUZUKI или с друг квалифициран сервиз.*
- *Ако батерията на дистанционното управление е изцяло изхабена, на информационния дисплей ще се появи съответното съобщение, когато натиснете копчето за стартиране на двигателя, за да преминете към режим на запалване “ON”. За повече информация, вижте „Предупредителни и индикаторни съобщения“ (СТР.4-16). За подробности относно смяната на батерията, вижте “Дистанционно управление на системата за безключово запалване”(СТР. 3-10).*

Предупреждение за дистанционно управление извън автомобила

При наличие на някое от долупосочените условия, системата ще ви предупреди, че дистанционното управление е извън автомобила, като се задействат външната и вътрешната аларми. В същото време ще светне и предупредителната лампа за системата за безключово запалване и ще започне да мига главната предупредителна индикаторна лампа.

- Някоя от вратите е отворена, а след това е затворена, когато дистанционното управление не е в превозното средство, а двигателят работи или режимът на запалване е променен чрез копчето за стартиране на двигателя в “ACC” или “ON”.
- Дистанционното управление не е в превозното средство, когато се опитате да запалите двигателя след смяна на режима на запалване в “ACC” или “ON”, чрез натискане на копчето за стартиране на двигателя.

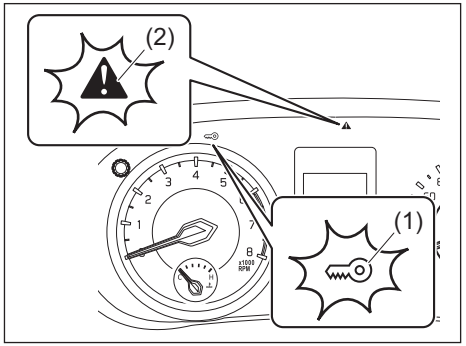

69T050180

(1) Предупредителна лампа за имобилайзера / системата за безключово запалване (мига)
(2) Главна предупредителна индикаторна лампа (мига)

БЕЛЕЖКА:

- *След поява на предупреждението установете възможно най-скоро местоположението на дистанционното управление.*
- *Докато това предупреждение е активно, всеки опит да запалите двигателя ще бъде неуспешен. Съобщението, което се появява върху информационния дисплей, ще посочва също за това състояние. За повече информация, вижте „Предупредителни и индикаторни съобщения“ (СТР.4-16).*

- *Обикновено предупредителната лампа за имобилайзера / системата за безключово запалване изгасва, а главната предупредителна индикаторна лампа спира да мига малко след като дистанционното управление бъде внесено вътре в автомобила. Ако тази лампа продължи да свети или мига, променете режима на запалване в "LOCK" (OFF), като натиснете копчето за стартиране на двигателя и след това извършите процедурата по запалване на двигателя. Вижте "Запалване/спиране на двигателя" (СТР. 5-13).*
- *Винаги носете дистанционното управление със себе си.*

Запалване на двигателя

Запалване на двигателя

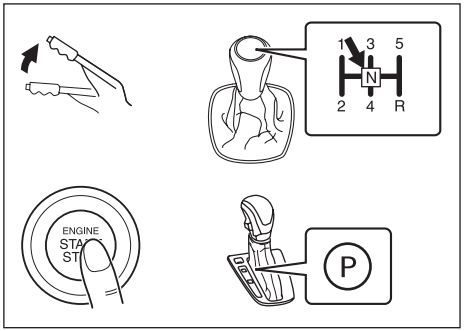

55T050040

1) Проверете дали ръчната спирачка е освободена.
2) Изключете фаровете и климатика, за да улесните запалването на двигателя.
3) Ръчна трансмисия - Поставете скоростния лост в позиция "N" (неутрална) и натиснете педала на съединителя до долу. Задръжте педала на съединителя, докато двигателят запали.
   Автоматична трансмисия CVT – Ако скоростният лост не е в позиция "P" (паркинг), превключете в позиция "P" (паркинг). Натискайте спирачния педал до долу.
4) Съобщението "PUSH START SWITCH" ще се появи на информационния дисплей в таблото.

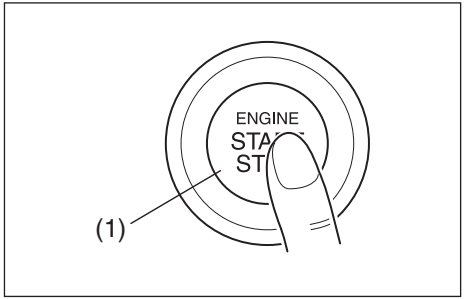

82K254

5) С махнат от педала на газта крак, натиснете бутона за запалване в позиция (1). Щом двигателят запали, стартерът автоматично спира да върти.

- Дори ако не успеете да стартирате двигателя, стартерът ще спре да върти автоматично след около 12 секунди. В подобни случаи натиснете бутона за палене, за да изберете режим LOCK (OFF), и стартирайте повторно двигателя.
- Ако има проблем със системата, двигателят няма да запали автоматично дори ако бутонът е натиснат. В такива случаи стартерът не върти или спира веднага, стартирайте двигателя с помощта на следната процедура.
  a. Натиснете бутона за стартиране на двигателя, за да изберете режим ON.

b. Изпълнете горепосочената процедура от стъпка 1) до стъпка 3).
c. Задръжте копчето на двигателя натиснато, докато двигателят запали. Махнете пръста си от копчето за стартиране на двигателя, след като двигателят е запалил.

ЗАБЕЛЕЖКА

- **Ако двигателят не запали, натиснете копчето на двигателя, за да зададете режим "LOCK" (OFF) и изчакайте повече от 30 секунди, преди да опитате отново, за да предпазите акумулатора и стартера. Ако двигателят не запали след няколко опита, консултирайте се с дилър на SUZUKI или с друг квалифициран сервизен център.**
- **Не се опитвайте да запалите двигателя, бутайки или теглейки превозното средство, или движейки се по инерция по надолнище. Този начин на запалване може да доведе до повреда на катализатора или на други части.**

БЕЛЕЖКА:

- *Не е необходимо да държите копчето на двигателя натиснато, за да запалите двигателя.*
- *Автомобили с ръчна скоростна кутия: Двигателят на автомобили с ръчна скоростна кутия няма да запали, ако педалът на съединителя не е натиснат.*
- *Автомобили с автоматична скоростна кутия CVT: Автомобилите с автоматична скоростна кутия CVT разполагат с устройство за блокировка на стартера. Двигателят пали, когато скоростният лост е в позиция "P" или "N".*
- *По време на палене на двигателя, съобщенията, които се появяват на информационния дисплей, служат за ваша помощ. За повече информация, вижте „Предупредителни и индикаторни съобщения" (СТР.4-16).*

Главната предупредителна индикаторна лампа мига и двигателят не може да бъде запален

Дистанционно управление на системата за безключово запалване може да не бъде отчетено като налично във вътрешната работна зона. Опитайте отново, след като проверите, дали дистанционното управление е във вас. Ако двигателят все още не може да бъде запален, батерията на дистанционното управление може да се е разредила. За да запалите двигателя, направете следното:

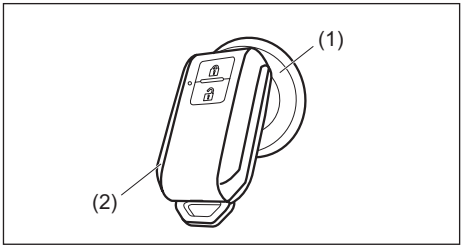

52RM30020

1) Проверете дали паркинг спирачката е напълно задействана.
2) Автомобили с ръчна скоростна кутия
Превключете в "N" (Неутрална - изключено от скорост) и натиснете педала на съединителя докрай. Задръжте педала на съединителя и педала на спирачката натиснати до долу.
Автомобили с автоматична скоростна кутия CVT: Ако скоростният лост не е в позиция "P" (Паркинг), превключете в "P". Задръжте педала на спирачката натиснат до долу.
3) На информационния дисплей върху арматурното табло ще се появи съобщението "PUSH START SWITCH." Натиснете копчето на двигателя (1).
4) Главната предупредителна индикаторна лампа върху арматурното табло мига в рамките на 10 секунди. Докоснете копчето на двигателя със страната на бутона "LOCK" на дистанционното управление (2) за около 2 секунди.

БЕЛЕЖКА:
- *Ако все още не може да запалите двигателя след няколко опита, следвайки горепосочената процедура, това може да бъде сигнал за друг проблем, като нисък заряд на акумулатора. Свържете се с вашия дилър на SUZUKI, за да извърши проверка.*
- *Предупредителната лампа за имобилайзера/системата за безключово запалване ще светне за около 5 секунди, докато главната предупредителна индикаторна лампа мига. Освен това, през това време на информационния дисплей ще се появи съответното съобщение. За повече информация, вижте „Предупредителни и индикаторни съобщения" (СТР.4-16).*
- *Може да персонализирате системата така, че звуковата аларма да прозвучава веднъж, за да ви предупреди, че дистанционното управление е извън зоната на обхват. Моля, свържете се с оторизирания дилър на SUZUKI или с квалифициран сервизен център във връзка с тази персонализация.*
- *Ако батерията на дистанционното управление е почти напълно разредена, на информационния дисплей ще се появи съответното съобщение, когато натиснете копчето на двигателя, за да преминете към режим на запалване "ON". За повече информация относно смяната на батерията, вижте „Дистанционно управление на системата за безключово запалване" (СТР. 3-10).*

Гасене на двигателя

При гасене на двигателя

⚠ ПРЕДУПРЕЖДЕНИЕ

Освен ако ситуацията не е извънредна, не гасете двигателя, докато превозното средство се движи.
- **Въртенето на волана и натискането на спирачките ще изискват повече усилие за въртене, когато двигателят е спрян.**
- **Следните функции няма да сработят:**
  - ABS (антиблокировъчна спирачна система)
  - Emergency Stop Signal (ESS)
  - Electronic Stability Program (ESP®)
  - Dual Sensor Brake Support II (DSBS II)

ЗАБЕЛЕЖКА

Ако изгасите двигателя, докато превозното средство е в движение, автоматичната скоростна кутия може да бъде повредена.
Избягвайте гасенето на двигателя, докато автомобилът се движи – освен в спешни случаи.

Състояние на автомобила	Как да спрем двигателя
При спрял автомобил	Натиснете бутона за стартиране на двигателя.
Докато автомобилът се движи (при спешен случай)	Натиснете бързо копчето на двигателя повече от 3 пъти или като натиснете и задържите копчето на двигателя за повече от 2 секунди.

Ако не можете да загасите двигателя, докато автомобилът е спрял, натиснете бързо бутона за стартиране повече от 3 пъти или като натиснете и задържите копчето на двигателя за повече от 2 секунди. Консултирайте се с оторизирания дилър на SUZUKI или с квалифициран сервизен център.

Аварийно спиране

При аварийна ситуация, може да изгасите двигателя, като натиснете бързо копчето на двигателя повече от 3 пъти или като натиснете и задържите копчето на двигателя за повече от 2 секунди, докато превозното средство се движи.

БЕЛЕЖКА:
Освен ако ситуацията не е извънредна, не гасете двигателя, докато превозното средство се движи. Когато двигателят бъде изгасен, ще е необходимо по-голямо усилие за завиване и спиране на превозното средство. Вижте „Спиране“ (СТР.5-152).

Връщане на режима на запалване към режим “LOCK” (OFF)

Автоматична скоростна кутия CVT – За да се гарантира безопасността, режимът на запалване може да бъде върнат към режим “LOCK” (OFF) чрез натискане на копчето за стартиране на двигателя само когато скоростният лост е поставен в позиция “P”, без да е натиснато копчето.

- Когато режимът на запалване бъде върнат към режим “LOCK” (OFF) и отворите или затворите врата, воланът ще бъде заключен.
- При трансмисия CVT, за да се предотврати погрешна операция, не можете да върнете режима на запалване на LOCK (OFF) при следните условия:
  – Лостът на трансмисията е в позиция, различна от P.
  – Лостът на трансмисията е в позиция P – без значение как е натиснат бутонът на лоста на трансмисията.
- При трансмисия CVT, ако има дефект в скоростния лост, може да няма възможност да върнете режима на запалване на LOCK (OFF). В такъв случай се консултирайте с оторизиран дилър на SUZUKI или с квалифициран сервизен център.
  – Заключете вратите с ключа, за да предотвратите кражба. (Бутоните на вратите и багажника, както и на дистанционното управление не могат да се използват, за да ги заключите.)
  – Откачете минусовия кабел от акумулатора, за да предотвратите изтощаването му.

БЕЛЕЖКА:
При връщане на режима на запалване в режим “LOCK” (OFF) съобщението може да бъде показано на информационния дисплей на таблото. Вижте „Предупредителни и индикаторни съобщения” (СТР.4-16) за подробности.

Звукова аларма за напомняне относно режим “LOCK” (OFF)

Ако вратата на водача бъде отворена без режимът на запалване да е върнат към“LOCK” (OFF) чрез натискане на копчето за стартиране на двигателя, ще прозвучи звуков сигнал, който да ви предупреди за това.

- Ако отворите вратата на водача, след като сте натиснали копчето за стартиране на двигателя за преминаване в режим на запалване “ACC” или „ON”, вътрешната аларма ще прозвучи с прекъсвания.
  - Когато режимът на запалване е ON (двигателят е угасен), натиснете копчето за стартиране на двигателя веднъж, за да върнете режима на запалване на LOCK (OFF), и зумерът ще спре.
  - Когато режимът на запалване е ACC, натиснете копчето за стартиране на двигателя два пъти, за да върнете режима на запалване на LOCK (OFF), и зумерът ще спре.
- Ако не върнете режима на запалване “LOCK” (OFF), няма да можете да ги заключите от копчетата върху тях и от копчетата на дистанционното управление за безключово палене.

Предупредителна аларма за заключване на волана

Ако не успеете да отключите волана поради неизправност в системата, когато режимът на запалване е превключен с копчето за стартиране на двигателя в режим “LOCK” (OFF) и някоя от вратите (включително тази на багажното отделение) бъде отворена или затворена, вътрешната звукова аларма ще ви предупреди за това чрез кратки, повтарящи се прозвучавания. Ако това се случи, превозното средство трябва да бъде проверено от оторизиран дилър на SUZUKI или друг квалифициран сервиз.

Бензинов филтър за твърди частици (GPF®) (в зависимост от оборудването)

GPF филтрира частиците от сажди в отработените газове и затова GPF може да се запуши в зависимост от условията на управление на превозното средство. GPF се почиства чрез регенерираща функция, която изгаря частиците от сажди в GPF, увеличавайки температурата на отработените газове при шофиране на автомобила или неговата работа на празен ход.

При акумулирането на определено количество частици сажди в GPF, GPF се регенерира автоматично, за да избегне запушването на филтъра. Ето защо е възможно да чуете малко по-силен шум от двигателя и/или температурата на отработените газове може да бъде по-висока, вследствие на изгарянето на частиците сажди.

⚠ ВНИМАНИЕ

Стойте на разстояние от ауспуха, докато двигателят работи. При регенериране на GPF температурата на отработените газове може да бъде по-висока.

Предупредителна лампа за GPF

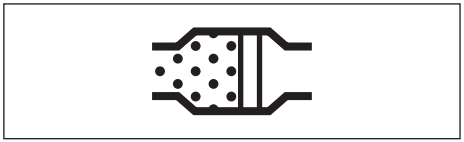

64J244

Ако светне предупредителната лампа за GPF, докато управлявате превозното средство, това означава, че GPF почти се е запушил. При светване на тази лампа, трябва да регенерирате GPF. За да изгасне предупредителната лампа, превозното средство трябва да продължи да се движи, докато не приключи регенерирането. Този процес обикновено отнема около 25 минути.
Оптималните условия за завършване на този процес се постигат при движение на превозното средство със скорост от 50 км/ч (31 мили в час) или повече или при обороти на двигателя над 2000 об/мин.
Въпреки това, трябва да управлявате внимателно превозното средство и в рамките на допустимата скорост, като имате предвид и заобикалящия ви трафик.
Ако продължите да шофирате превозното средство, докато лампата изгасне, регенерирането на GPF ще приключи.

ЗАБЕЛЕЖКА

Уверете се, че сте регенерирали GPF, когато предупредителната лампа за GPF е светнала. Липсата на регенериране на GPF ще причини неизправност в превозното средство, вследствие на запушения филтър.

SHVS система (автомобили с интелигентно хибридно задвижване на Suzuki)

SHVS системата (Smart Hybrid Vehicle by Suzuki) използва интегриран стартер-генератор (ISG) вместо конвенционален, за да консумира по-малко гориво.

ISG означава интегриран стартер-генератор (Integrated Starter Generator).

ISG има следните 3 функции:
- Използване на енергията, генерирана при спиране
- Подпомагане на ДВГ
- Функция на стартер

⚠ ПРЕДУПРЕЖДЕНИЕ

Изтичането на двигателно масло, спирачна течност, охладителна течност и т.н. върху интегрирания стартер генератор може да предизвика пожар или да доведе до неизправност. Внимавайте да не разсипете някоя от горепосочените течности, докато ги доливате в моторния отсек.

Функция за регенериране на енергия при намаляване на скоростта

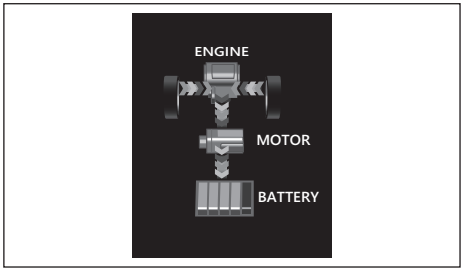

69T051180

Благодарение на тази функция с помощта на интегрирания стартер генератор се генерира електричество при намаляване скоростта на автомобила. Това намалява натоварването на ДВГ и намалява разхода на гориво.

Докато скоростта на вашия автомобил намалява, функцията за регенериране на енергия при спиране ще се активира, когато са изпълнени следните условия.
- Скоростният лост не е в положение “N” (изключена предавка).
- Педалът на съединителя не е натиснат.
- Вътрешната температура на акумулатора е в нормални граници.
- Литиево-йонната батерия не е напълно заредена и вътрешната й температура е в нормални граници и т.н.

ЗАБЕЛЕЖКА:
Функцията за регенериране на енергия при спиране може да не сработи в зависимост от условията на експлоатация на автомобила.

Функция за подпомагане на двигателя с вътрешно горене

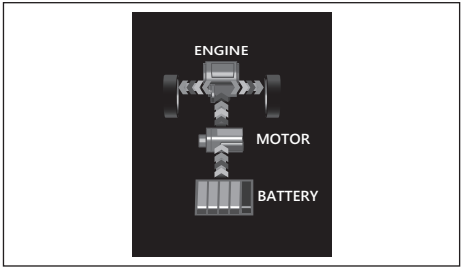

69T051190

Докато автомобилът се движи, интегрираният стартер генератор действа като електромотор, за да разтовари двигателя с вътрешно горене и да свали разхода.

Докато автомобилът работи при около 3900 об/мин или по-малко, функцията за подпомагане на ДВГ ще сработи, когато са изпълнени всички условия, посочени по-долу.

- Системите SHVS и ENG A-STOP функционират нормално (лампата ENG A-STOP OFF не мига)

- Педалът на съединителя не е натиснат.
- ESP® не е активирана.
- Рязко е натиснат педалът на газта.
- Литиево-йонната батерия и акумулаторът са заредени напълно и вътрешната температура на всяка от тях е в нормални граници.
- Температурата на охладителната течност е в нормални граници.
- Вътрешната температура на интегрирания стартер генератор е в нормални граници.

БЕЛЕЖКА:
Функцията за подпомагане на двигателя с вътрешно горене може да не сработи в зависимост от условия при шофиране на автомобила.

Функция на стартер

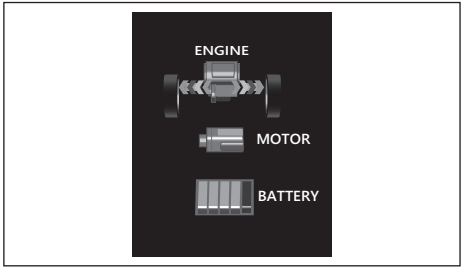

69T051200

Тази функция запалва двигателя отново, след като е бил изгасен от системата ENG A-STOP, като използва интегрирания стартер генератор.

Стартиране с помощта на интегрирания стартер генератор е по-тихо, отколкото при конвенционален стартер.

БЕЛЕЖКА:
Когато палите повторно двигателя чрез натискане на копчето за стартиране на двигателя, се използва конвенционалният стартер и се чува шум от зацепването на зъбните колела.

Индикатор за батерията

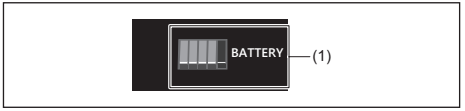

69T051210

Сегментите на индикатора за батерията (1) показват приблизителния заряд на литиево-йонната батерия. Броят сегменти, които се показват в индикацията, се увеличава или намалява при зареждането/ изтощаването на батерията.

БЕЛЕЖКА:
Индикаторът дава приблизителни показания. Показанията могат да закъснеят или да се различават от действителния заряд на литиево-йонната батерия при определени условия, например когато температурата навън е ниска.
Освен това най-малко може да се показва 1 сегмент, показанието никога не пада до 0. Дори когато е показан 1 сегмент, батерията може да бъде пред изтощаване.

Индикаторна лампа за рекуперация

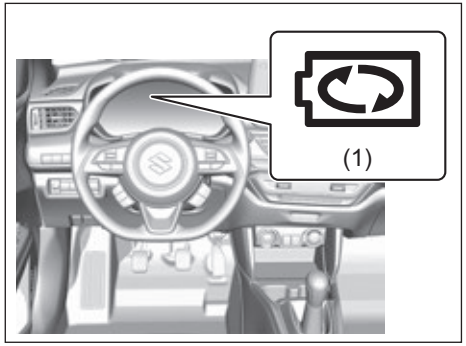

69T051220

Когато функцията за регенериране на енергия е в действие, индикаторната лампа за рекуперация (1) се включва.

БЕЛЕЖКА:
Когато скоростният лост е в позиция N (изключена предавка), тази лампа не светва.

Лампа ENG A-STOP OFF

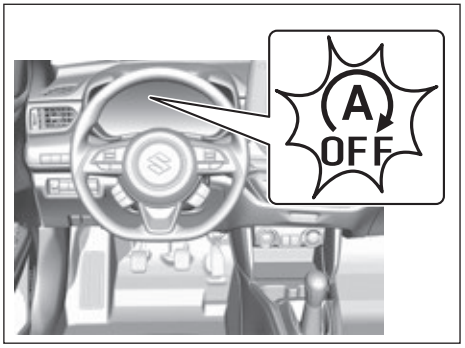

69T051230

Ако тази лампа мига по време на движение, може би има проблем със системата ENG A-STOP или със системата SHVS.

Системата трябва да бъде проверена от оторизиран дилър на SUZUKI или друг квалифициран сервиз.

Система ENG A-STOP (Система за автоматично гасене-запалване на двигателя/Start-Stop)

Системата за автоматично гасене на двигателя ENG A-STOP гаси и пали автоматично двигателя без нужда от оперирane с контактния ключ или на копчето за стартиране на двигателя, когато превозното средство е спряло (на светофар или в задръстване) с цел намаляване на отработените газове, шумовите емисии и разхода на гориво.

Тази система автоматично гаси двигателя временно при определени условия. Когато предстои автомобилът да бъде оставен спрян за по-дълъг период от време или когато възнамерявате да оставите автомобила без надзор, активирайте спирачката за паркиране и след това завъртете контактния ключ или натиснете копчето за стартиране на двигателя, за да го загасите.

Ако са изпълнени определени условия, двигателят се гаси автоматично при намаляване на скоростта (приблизително 15 км/ч) или по-малко за автомобили с ръчна скоростна кутия, приблизително 10 км/ч или по-малко за автомобили с автоматична трансмисия CVT), преди автомобилът да спре. Двигателят обаче няма да бъде спрян автоматично при намаляване на скоростта, докато потвърждението на функцията на системата не бъде завършено.

ЗАБЕЛЕЖКА:
Ако вашият автомобил е оборудван с автоматична климатична система, може да промените автоматичното гасене на двигателя посредством информационния дисплей. Вижте „Предупредителни и индикаторни съобщения” (СТР.4-16).

⚠ ПРЕДУПРЕЖДЕНИЕ

- **Не излизайте от автомобила, когато двигателят е бил изгасен автоматично посредством системата ENG A-STOP. Това може да доведе до злополука.**
  Ако предпазният колан на водача е разкопчан или вратата на водача е отворена, двигателят ще запали отново, за да ви предупреди, че е бил изгасен автоматично посредством системата ENG A-STOP.
- **При ръчна трансмисия, ако предпазният колан на водача е разкопчан или вратата на водача е отворена, двигателят ще запали отново, за да ви предупреди, че е бил изгасен автоматично посредством системата ENG A-STOP.**
- **Ако предпазният колан на водача е разкопчан дори ако спирачният педал бъде натиснат, или вратата на водача е отворена, двигателят ще запали отново, за да ви предупреди, че е бил изгасен автоматично посредством системата ENG A-STOP.**

⚠ ПРЕДУПРЕЖДЕНИЕ

- **Ако двигателят не запали автоматично след неговото автоматично гасене посредством системата ENG A-STOP, натиснете копчето на двигателя, за да запалите двигателя.**
  Ако се опитате да придвижите автомобила, когато двигателят още не е запалил, ще се изисква по-голямо усилие при завъртане на волана или при натискане на спирачния педал, което може да доведе до неочакван инцидент.

ЗАБЕЛЕЖКА

Тъй като моделът, оборудван с тази система, използва специален оловно-киселинен акумулатор с показатели, адаптирани специално за системата, спазвайте следните предпазни мерки. Игнорирането на тези предпазни мерки може да доведе до неизправност на системата или до скъсяване на живота на акумулатора.

- **Когато сменяте акумулатора, използвайте само указания по спецификация тип. (Не използвайте друг тип акумулатор.)**
- **Не захранвайте електрически аксесоари от клемите на акумулатора.**

Литиево-йонна батерия

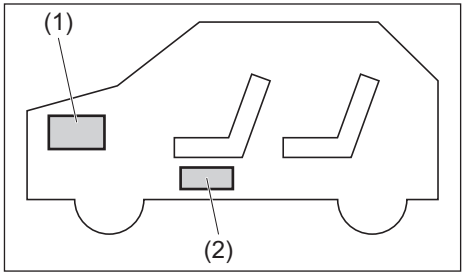

68PM00368

(1) Акумулатор
(2) Литиево-йонна батерия

Литиево-йонната батерия се използва само при автомобили, оборудвани с SHVS система, и се намира под предната седалка.

- Както всяка друга батерия (като стандартния акумулатор), литиево-йонната батерия също се разрежда постепенно. За да предотвратите пълното разреждане на литиево-йонната батерия, трябва да презареждате литиево-йонната батерия, като управлявате превозното средство поне веднъж в месеца най-малко в продължение на 30 минути.
- Литиево-йонната батерия не се нуждае от поддръжка.
- За да смените или да изхвърлите литиево-йонна батерия или да смените DCDC конвертора, се консултирайте с оторизиран дилър на SUZUKI или квалифициран сервиз.

⚠ ПРЕДУПРЕЖДЕНИЕ

При неправилна употреба на литиево-йонната батерия може да възникне пожар или токов удар или батерията да бъде повредена. Ето защо е необходимо да спазвате следните предпазни мерки:

- **Не сваляйте и не разглобявайте батерията.**
- **Не позволявайте да се намокри батерията, например, с вода.**
- **Не подлагайте акумулатора на силни удари.**
- **Не се облягайте и не поставяйте предмети върху батерията.**
- **Не вадете клемите на батерията и не използвайте изводите на батерията за захранване на електрически продукти.**

Автоматично гасене / запалване на двигателя (Start-Stop функция)

Модели с ръчна скоростна кутия

1) Натиснете спирачния педал, за да намалите скоростта на автомобила.

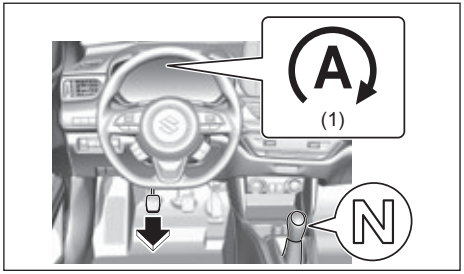

69T050190

2) Когато скоростта падне до около 15 км/ч (9 м/ч) или по-малко, натиснете педала на съединителя и превключете скоростния лост в позиция “N” (изключете от скорост), след това пуснете педала на съединителя и двигателят ще изгасне автоматично.
   Индикаторната лампа (зелен цвят) (1) на системата ENG A-STOP ще светне върху арматурното табло.

- Системата ENG A-STOP няма да изгаси автоматично двигателя, ако не са налице всички условия за неговото автоматично гасене.
  За повече информация вижте „Условия за работа на системата ENG A-STOP“ (СТР. 5-27).
- При автоматично гасене на двигателя, двигателят може да се изгаси сам, което да бъде придружено с прозвучаването на вътрешна звукова аларма или неговото повторно запалване, с цел гарантиране на безопасността.
  За повече информация вижте „Предпазни мерки при автоматично изгасване на двигателя“ (СТР. 5-25).

ЗАБЕЛЕЖКА

Когато двигателят е изгасен автоматично, не превключвайте скоростния лост в позиция, различна от “N” (изключено от скорост) без да сте натиснали педала на съединителя. Ако скоростният лост е в позиция, различна от “N”, двигателят няма да запали автоматично, дори педалът на съединителя да бъде натиснат.

БЕЛЕЖКА:

- *Функцията за автоматично гасене на двигателя при намаляване на скоростта е готова за работа, когато превозното средство се движи със скорост над 10 км/ч (6 м/ч) след запалване на двигателя.*
- *Дори ако двигателят не е изгаснал автоматично, преди превозното средство да е спряло (все още се движи с около 15 км/ч (9 м/ч) или по-малко), двигателят може да изгасне автоматично, след като превозното средство спре.*

- *Ако двигателят бъде угасен заради неправилно опериране със съединителя, той може да бъде стартиран повторно, когато скоростният лост бъде поставен в положение на изключена предавка, бъде натиснат педалът на съединителя и са изпълнени другите условия за режим на готовност.*
- *Аудио системата и другите електрически компоненти могат да бъдат използвани по време на автоматично гасене на двигателя, но климатикът ще превключи в режим само на вентилация.*
- *Ако автомобилът е оборудван с автоматична климатична система, скоростта на вентилатора може да падне при автоматично гасене на двигателя (само в режим на автоматично управление), за да се поддържа купето охладено за по-продължителен период от време.*

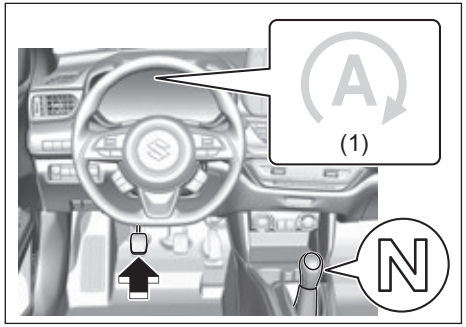

69T050250

3) Независимо дали автомобилът е спрял или не, натискането на педала на съединителя ще запали двигателя и индикаторната лампа (зелен цвят) (1) за ENG A-STOP системата ще изгасне.

Натискането на педала на съединителя, когато двигателят е изгаснал автоматично, ще стартира консумацията на гориво от двигателя. Ето защо с цел икономия на гориво се препоръчва педалът на съединителя да бъде натиснат непосредствено преди потегляне на превозното средство.

- Двигателят може да запали автоматично без да е натиснат педалът на съединителя, ако са налице условията за автоматично запалване на двигателя. За повече информация, вижте „Условия за автоматично запалване на двигателя“ (СТР.5-29).

БЕЛЕЖКА:
При автоматично запалване на двигателя може да установите следното при активиране на системата за контрол при спускане по наклон, но това не е сигнал за неизправност.

- *Може да чуете шум от двигателното отделение.*
- *Тъй като спирачният педал става по-тежък, натискането му може да бъде по-трудно.*

Автомобил със CVT

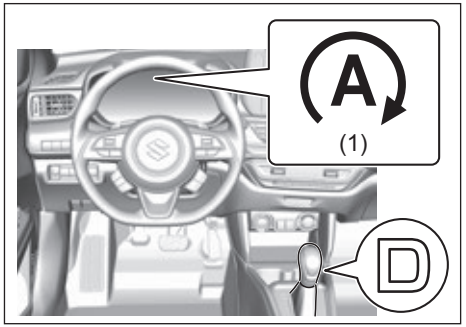

69T050260

1) Натиснете педала на спирачката, за да намалите скоростта, докато лостът на трансмисията е в положение "D" - тогава двигателят автоматично ще спре двигателя (при около 10 км/ч или по-малко), преди автомобилът да бъде спрян. В същото време индикаторната лампа (зелена) (1) на ENG A-STOP ще продължи да свети.

- Двигателят не се гаси автоматично, ако не са изпълнени всички условия за автоматично гасене на двигателя не са изпълнени, дори ако педалът на спирачката е натиснат, за да бъде намалена скоростта.
  За подробности относно условията за автоматично гасене на двигателя, вижте „Условия за автоматично гасене на двигателя” (СТР.5-28).

- За осигуряване на безопасност, когато двигателят се гаси автоматично, в купето може да прозвучи звукова аларма и двигателят ще угасне или двигателят може да бъде рестартиран.

ЗАБЕЛЕЖКА:
- *Двигателят не се гаси автоматично при намаляване на скоростта без натискане на*

педала на спирачката, например, когато използвате моторната спирачка.
- *Двигателят може да бъде угасен автоматично, когато автомобилът е спрян, дори ако*

двигателят не е спрян автоматично преди спирате на автомобила (при приблизително 10 км/ч или по-малко).
- *Електрически компоненти като навигационната система или аудиосистемата могат да бъдат използвани, докато двигателят е угасен автоматично, но климатикът превключва на позиция за вентилация.*
- *За автоматичната отоплителна и климатична система силата на въздушни поток е редуцирана (само при автоматичен режим), когато двигателят се гаси автоматично, с цел подобряване ефективността на охлаждане и отопление.*

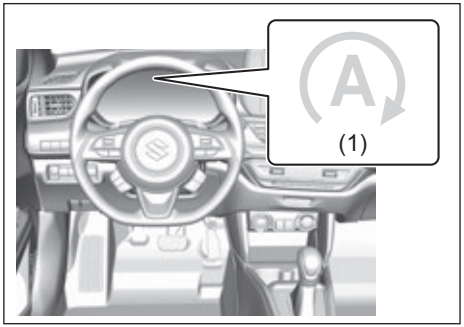

69T050270

2) Когато вдигнете крака си от спирачния педал, независимо дали преди или след спиране на автомобила, двигателят се рестартира и индикаторната лампа на ENG A-STOP (зелена) угасва.
- Двигателят се рестартира автоматично, ако са изпълнени условията за автоматично рестартиране на двигателя, дори ако спирачният педал е натиснат. За подробности относно условията за автоматично рестартиране на двигателя вижте „Условия за автоматично рестартиране на двигателя” (СТР.5-29).

ЗАБЕЛЕЖКА:
Системата за потегляне по наклон е активирана, когато двигателят се рестартира автоматично.

Предпазни мерки, когато двигателят е изгасен автоматично

⚠ ПРЕДУПРЕЖДЕНИЕ

Не правете нищо от долупосоченото, когато двигателят е бил изгасен автоматично. Това може да доведе до инцидент.

	Работа/Състояние на автомобила	Решение
Общи	• Вътрешната аларма звучи с прекъсвания. • При автоматично спиране на двигателя той прекъсва изведнъж. • Индикаторната лампа (зелен цвят) на ENG A-STOP системата изгасва.	За да запалите отново двигателя, следвайте долупосочената процедура. 1) Задействайте добре паркинг спирачката и след това поставете скоростния лост в позиция “N” (изключена от скорост) или P (за CVT). 2) Затворете добре капака на двигателя. 3) Натиснете копчето за стартиране на двигателя, за да запалите отново двигателя.
Ръчна трансмисия	Предпазният колан на водача е разкопчан или вратата на водача е отворена. • Двигателят се рестартира автоматично. • Индикаторната лампа (в зелен цвят) на системата ENG A-STOP изгасва.	Закопчайте предпазния колан на водача и/или затворете вратата на водача.
	Скоростният лост е в позиция, различна от “N” (изключена от скорост) без да е натиснат педалът на съединителя, предпазният колан на водача да е разкопчан и вратата на водача да е отворена. • Вътрешната аларма се включва с прекъсвания. • След като двигателят е изгасен автоматично, той спира да работи. • Индикаторната лампа (в зелен цвят) на ENG A-STOP системата изгасва.	За да запалите двигателя отново, следвайте долупосочената процедура. 1) Задействайте паркинг спирачката и след това поставете скоростния лост в позиция “N” (изключена от скорост). 2) Затворете вратата и закопчайте предпазния колан. 3) Завъртете ключа за запалване или натиснете копчето за стартиране на двигателя, за да запали двигателят отново.

Автоматична трансмисия CVT	Предпазният колан на водача е разкопчан или вратата на водача е отворена. • Двигателят се рестартира автоматично. • Индикаторната лампа (в зелен цвят) на системата ENG A-STOP премигва 5 пъти, след което изгасва.	Преди потегляне закопчайте предпазния колан и затворете вратата. Освен това преди излизане от автомобила последвайте описаната по-долу процедура. 1) Активирайте паркинг спирачката и след това поставете скоростния лост в позиция P. 2) Когато предстои автомобилът да бъде оставен в покой за дълго време или когато го оставяте без надзор, натиснете бутона за палене на двигателя, за да угасите двигателя.

БЕЛЕЖКА:
Следните индикаторни лампи не светват на арматурното табло, когато двигателят е загасен автоматично.
- Индикаторна лампа за неизправност, лампа за сервоуправление, лампа за налягане на маслото, лампа за зареждане на акумулатора.

Условия за работа на системата ENG A-STOP

Условия за режим на готовност

Ако всички долупосочени условия са налице при шофиране на автомобила, автоматичното гасене на двигателя ще бъде позволено.

Кога е запален двигателят		• Двигателят е запален при добре затворен капак на двигателя.
При шофиране на автомобила	Общи	• ENG A-STOP системата не е деактивирана (OFF). • Акумулаторът е зареден с повече от определен заряд и температурата вътре в него е в рамките на определения диапазон.(#1) • Температурата на охладителната течност за двигателя е в рамките на определения диапазон. • Предпазният колан на водача е закопчан. • Вратата на водача е добре затворена. • Капакът на двигателя е затворен добре. <Автомобили с автоматична система за отопление и климатизация > • Въздухът от въздуховодите е достатъчно охладен по време на охлаждане или достатъчно затоплен по време на отопляване. • Функцията за размразяване е изключена.
	Ръчна трансмисия	• Няма сигнал за предотвратяване гасенето на двигателя от системи за електронно управление, различни от ENG A-STOP системата. (#2)
	Автоматична трансмисия CVT	• Скоростният лост е в позиция D или N. ((#3) • Не е активиран режимът за ръчно превключване. • Няма сигнал, който да предотврати спиране на двигателя от някоя електронна контролна система, различна от ENG A-STOP.

#1: Ако акумулаторът е изтощен, например, ако автомобилът не е бил използван дълго време или електрически компоненти като навигационната система или аудиосистемата, не са били използвани дълго време, докато двигателят е спрян, може да отнеме известно време, докато системата може да влезе в режим на готовност.

#2: Ако предупредителните и индикаторните лампи, свързани с ENG A-STOP системата, светнат, двигателят няма да изгасва автоматично.

#3: Системата ще бъде в режим на готовност дори когато скоростният лост е в позиция N, но двигателят ще бъде угасен автоматично, когато автомобилът спре, а не когато намалява (при ок. 10 км/ч или по-малко) преди спиране.

Условия за автоматично гасене на двигателя

Ако всички долупосочени условия са налице, двигателят изгасва автоматично, когато превозното средство намали скоростта си преди спиране или когато превозното средство е спряло.

При намаляване на скоростта, преди спиране	Общи	• ABS или ESP® не са активирани. • Вакуумното налягане на спирачния сервоусилвател е нормално.
	Ръчна трансмисия	• Педалът на съединителя е натиснат, скоростният лост е поставен в позиция “N” и след това педалът на съединителя е пуснат, когато скоростта на превозното средство е около 15 км/ч (9 мили в час) или по-малко.
	Автоматична трансмисия CVT	• Педалът на спирачката е натиснат достатъчно силно. (#1) • Автомобилът намалява до скорост ок. 10 км/ч или по-малко. • Педалът на газта не е натиснат. • Автомобилът не се кара по стръмен наклон. • Спирачката не е натисната внезапно.
При спрял автомобил	Общи	• ABS или ESP® системата не са активирани. • Вакуумното налягане на спирачния сервоусилвател е нормално.
	Ръчна трансмисия	• Скоростният лост е в позиция “N” (изключен от скорост). • Педалът на съединителя не е натиснат.
	Автоматична трансмисия CVT	• Воланът не се върти. • Спирачката не е натисната внезапно, преди автомобилът да спре. • Педалът на спирачката е натиснат достатъчно силно. (#) • Педалът на газта не е натиснат. • Автомобилът е спрян на стръмен наклон.

#: Двигателят може да не бъде спрян автоматично, ако педалът на спирачката е натиснат леко или силно.

Условия за автоматично запалване (рестартиране) на двигателя

Ако се появи някое от долупосочените условия, свързани с превозното средство или са налице действия, когато двигателят е бил изгасен автоматично, двигателят пали автоматично и индикаторната лампа (зелен цвят) на ENG A-STOP системата изгасва.

Общи условия		• ENG A-STOP системата е деактивирана (OFF). • Зарядът на акумулатора продължава да бъде нисък. (#1) • В системата е установена неизправност. (#2) • Вакуумното налягане на спирачния сервоусилвател е ниско. (#1) • Температурата на въздуха от въздуховодите се променя значително или охлаждането и отоплението не са достатъчно силни. (#1) • Селекторът за температура е в позиция COOL по време на охлаждане или в позиция HOT по време на отопление. (#1) • Функцията за размразяване е включена. (#1)
Ръчна трансмисия		• Педалът на съединителя е натиснат.
Автоматична трансмисия CVT		• Кракът е вдигнат от педала на съединителя. (#3) • Натиснат е педалът на газта. • Скоростният лост е поставен в положение P, R или M.
При намаляване на скоростта (около 15 км/ч (9 мили в часа) или по-малко при автомобили с ръчна скоростна кутия), ок. 10 км/ч (6 мили в час) или по-малко при автоматична трансмисия	Общи	• Капакът на двигателя е бил отворен.
	Ръчна трансмисия	• Скоростта на превозното средство е надвишила 15 км/ч (9 мили в час) при спускане по наклон. (#1)
	Автоматична трансмисия CVT	• Скоростният лост е в положение N - изключен от скорост. • Наклонът на пътя се е променил изведнъж. (#1)
При спрял автомобил	Общи	• Предпазният колан на водача е разкопчан. (#1) • Вратата на водача е отворена. (#1) • Превозното средство се движи по наклон. (#1) • Изминало е малко време (около 3 минути), откакто двигателят е изгаснал автоматично. (#1)
	Автоматична трансмисия CVT	• След като скоростният лост е поставен в положение N, той бива върнат в положение D.

*1: След като индикаторната лампа на ENG A-STOP (зелена) мига, тя се изключва. По същото време може да прозвучи и звуковата аларма в купето.

*2: В зависимост от вида неизправност, това е нормално запалване или запалване, съгласно #1.

*3: Двигателят може да бъде запален автоматично, когато леко натиснете спирачката. В този случай, когато спирачката бъде натисната отново, двигателят угасва автоматично и индикаторната лампа на ENG A-STOP (зелена) се включва отново.

Превключвател за деактивиране на ENG A-STOP системата

ENG A-STOP системата може да бъде деактивирана.

- За да деактивирате системата, натиснете превключвателя за деактивиране (1) на ENG A-STOP OFF, за да се включи лампата за деактивиране (2) на ENG A-STOP,
- За да активирате системата още веднъж, натиснете отново превключвателя (1) и индикаторната лампа ще изгасне.
- Всеки път, когато двигателят е изгасен ръчно, системата се активира отново и лампата (2) за ENG A-STOP OFF на системата изгасва.

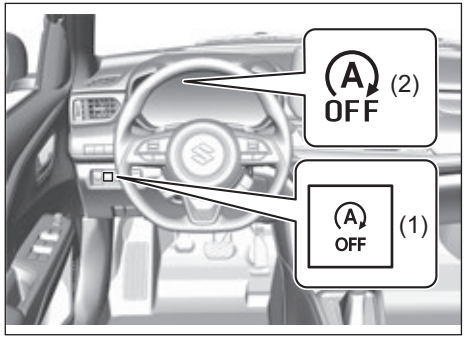

69T050280

БЕЛЕЖКА:
Натискането на превключвателя за деактивиране (1) на ENG A-STOP системата по време на автоматично гасене на двигателя ще доведе до автоматичното му запалване и лампата за деактивиране (2) на ENG A-STOP OFF системата ще светне.

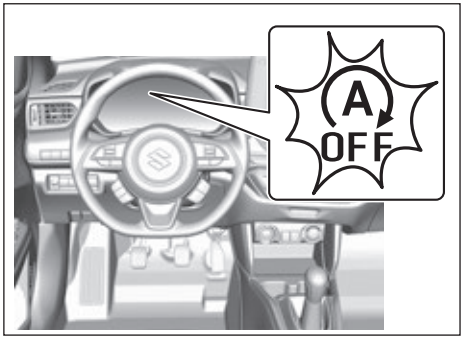

69T051230

- Индикаторната лампа светва при деактивиране на системата ENG A-STOP светва
- Индикаторната лампа започва да мига, когато копчето за стартиране бъде натиснато за превключване на режима на запалване в ON, ако е изпълнено някое от условията, посочени по-долу (системата ENG A-STOP или SHVS няма да функционира правилно, докато индикаторът мига). Системата трябва да бъде проверена от оторизиран дилър на SUZUKI или друг квалифициран сервиз.
  - При наличието на проблем със системата ENG A-STOP, системата SHVS или литиевата батерия.
  - Компонент на двигателя (ISG) или акумулаторът трябва да бъде сменен.

БЕЛЕЖКА:
Ако индикаторната лампа мига по време на автоматично гасене на двигателя, двигателят може да изгасне сам.

Информационно съобщение

Информационният дисплей показва съобщения, които ви известяват за определени проблеми с ENG A-STOP системата.

Индикатор	Съобщение	Причина и отстраняване
69T051160	“IDLING STOP UNABAILABLE” / “ГАСЕНЕ ПРИ ПРАЗЕН ХОД НЕ Е АКТИВНО“	ENG A-STOP не може да изгаси автоматично двигателя, защото не е налице някое от условията за нейното активиране. За повече информация, вижте „Предпазни мерки при автоматично изгасване на двигателя“, които са описани по-горе.
69T051170	“ENGINE RESTARTING” / “ПОВТОРНО СТАРТИРАНЕ НА ДВИГАТЕЛЯ“	Двигателят пали автоматично, защото е налице едно от долупосочените условия за неговото запалване. • Температурата при въздуховодите на климатичната система се променя значително при автоматично изгасване на двигателя до момент, оказващ влияние върху охлаждането/затоплянето. • Функцията за размразяване е включена. • Акумулаторът е значително изтощен. • Изминало е известно време от запалването на двигателя, след като е изгаснал автоматично.
69T051170	“RESTARTED” / “СТАРТИРАН ПОВТОРНО“	Двигателят е запален автоматично, защото е налице едно от долупосочените условия за неговото автоматично запалване. • Спаднало е вакуумното налягане на спирачния сервоусилвател.

Индикатор	Съобщение	Причина и отстраняване
69T051170	“ENGINE RESTARTED” / ”ДВИГАТЕЛЯТ Е ЗАПАЛЕН АВТОМАТИЧНО“	Двигателят е запален автоматично, защото е налице едно от долупосочените условия за неговото автоматично запалване. • Функцията за размразяване е включена. • Разкопчан е предпазният колан на водача. • Отворена е вратата на водача. • Автомобилът е потеглил по наклон и т.н.
Не се показва	“RESTART ENGINE“ / “ПОВТОРНО СТАРТИРАНЕ НА ДВИГАТЕЛЯ“	Двигателят спира да работи, защото е било извършено едно от долупосочените действия, когато двигателят е бил изгасен автоматично. • Капакът на двигателя е отворен. • При ръчна трансмисия вратата на водача да е отворена, когато предпазният колан на водача е разкопчан. Рестартирайте двигателя, както обикновено. Вижте „Стартиране на двигателя“ (СТР. 5-13) за подробности.
Не се показва	“SELECT NEUTRAL AND DEPRSS CLUTCH” / “ИЗКЛЮЧЕТЕ ОТ ПРЕДАВКА И НАТИСНЕТЕ СЪЕДИНИТЕЛЯ“	**Автомобил с ръчна трансмисия** Скоростният лост е превключен в позиция, различна от “N” (неутрална, изключено от скорост) без да е натиснат педалът на съединителя при автоматично изгасване на двигателя. За да запалите отново двигателя, поставете скоростния лост в позиция “N” (неутрална, изключено от скорост) и натиснете педала на съединителя.

Настройки на климатика от системата за автоматично гасене на двигателя

При употреба на автоматичния климатик, докато двигателят е загасен от системата за автоматично гасене на двигателя ENG A-STOP, можете да изберете настройките посредством режима за настройки на информационния дисплей.
За подробности как да ползвате информационния дисплей вижте „Режим за настройки на информационния дисплей“ (СТР.12-8).

Лост за ръчната спирачка

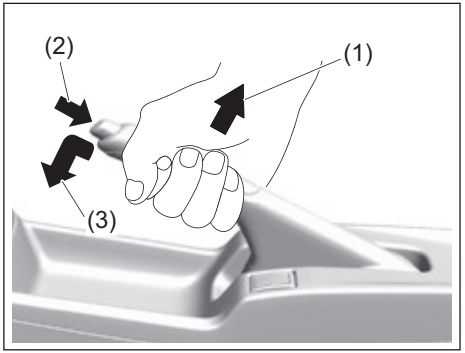

69T050290

(1) За задействане
(2) За освобождаване
(3) За освобождаване

Лостът за паркинг спирачката се намира между седалките. За да задействате паркинг спирачката, натиснете спирачния педал и дръпнете лоста на паркинг спирачката до края. За да освободите паркинг спирачката, натиснете спирачния педал и дръпнете леко нагоре лоста на паркинг спирачката, като натискате с палец копчето в края на лоста, и свалете лоста в неговата първоначална позиция.

За автомобили с автоматична трансмисия CVT, винаги задействайте паркинг спирачката, преди да преместите скоростния лост в позиция “P” (паркинг). Ако паркирате върху наклон и превключите в “P”, преди да сте задействали паркинг спирачката, тежестта на автомобила може да затрудни превключването на различен “P” режим, когато сте готови да потеглите с Автомобила.

Когато се подготвяте да потеглите с автомобила, преместете скоростния лост извън позиция “P”, преди да освободите паркинг спирачката.

⚠ ПРЕДУПРЕЖДЕНИЕ

- **Никога не шофирайте със задействана ръчна спирачка: ефективността на задните спирачки може да намалее поради прегряване, експлоатационният живот на спирачките може да намалее и това може да доведе до трайна повреда на спирачките.**
- **Ако ръчната спирачка не може да задържи здраво или да се освободи изцяло, превозното средство трябва да бъде проверено незабавно от оторизиран дилър на SUZUKI или друг квалифициран сервиз.**

⚠ПРЕДУПРЕЖДЕНИЕ

Винаги задействайте напълно ръчната спирачка, когато напускате превозното средство или е възможно то да потегли, което може да доведе до травма или повреда. Когато паркирате, винаги проверявайте дали скоростният лост е на първа предавка или на задна "R" (заден ход). Запомнете, че дори трансмисията да е на предавка или в позиция за паркиране, винаги трябва да задействате и ръчната спирачка.

⚠ПРЕДУПРЕЖДЕНИЕ

Когато паркирате автомобила в много студено време, правете следното:

1) **Задействайте паркинг спирачката.**
2) **Ръчна трансмисия - изгасете двигателя, след което поставете скоростния лост на първа предавка или на заден ход.**
   Автоматична трансмисия CVT – превключете в позиция "P" (паркинг) и изгасете двигателя.
3) **Излезте от автомобила и поставете клинове под колелата.**
4) **Освободете паркинг спирачката. Когато се върнете в автомобила, не трябва да забравяте първо да освободите паркинг спирачката и след това да преместите клиновете, които са под колелата.**

⚠ПРЕДУПРЕЖДЕНИЕ

Не оставяйте запалки, спрейове, метални кенове с безалкохолни напитки или пластмасови предмети (като очила, калъфи със CD-та и т.н.) на места в автомобила, които се нагряват от слънцето). Температурата вътре в Автомобила може да доведе до следното:

- **Може да изтече газ от запалка или от спрей и това може да доведе до пожар.**
- **Очилата, пластмасовите карти или калъфите за CD-та могат да се деформират или напукат.**
- **Металните кенове с безалкохолни напитки могат да се смачкат.**

Звуков сигнал за напомняне относно ръчната спирачка

Чува се прекъсващ звуков сигнал, който да ви напомня да освободите паркинг спирачката, ако сте стартирали Автомобила без да я освободите. Проверете дали паркинг спирачката е изцяло освободена и дали е изгаснала предупредителната лампа за спирачната система.

Предпазни мерки при паркиране

Вдигнете добре ръчната спирачка

При паркиране на автомобила на равно място

1) При натиснат педал на спирачката вдигнете лоста на ръчната спирачка.

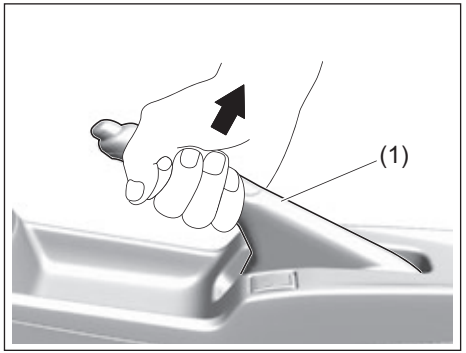

69T051140

(1) Лост на ръчната спирачка

2) Преместете лоста за превключване на предавки на позиция „P“ (Паркиране). (само автомобили с автоматична трансмисия CVT)
   • Бавно вдигнете крака си от спирачния педал и проверете дали автомобилът не се движи.

⚠ ВНИМАНИЕ

Ако използвате ръчната спирачка при студено време, понякога тя може да замръзне и да не бъде възможно да се освободи. В такива случаи избягвайте паркирането върху наклон и вместо това паркирайте на равно място.

ЗАБЕЛЕЖКА:
Автоматична скоростна кутия CVT - Дори при паркиране на автомобила за кратко време на равно място, преместете скоростния лост в положение „P" (паркиране).

При паркиране на автомобила на наклон

Изпълнете стъпки 1) и 2), които са описани в „При паркиране на автомобила на равно място".

3) Застопорете автомобила, като поставите клинове за колела (налични в търговската мрежа) или камъни или нещо подобно под гумите, така че автомобилът да не започне да се движи.

⚠ ПРЕДУПРЕЖДЕНИЕ

Избягвайте паркирането на стръмен склон. Тогава съществува възможност от инцидент - например превозното средство да тръгне без да има никого зад волана.

След угасване на двигателя перката на радиатора може да се задейства ненадейно

Вентилаторът в моторния отсек може да спре автоматично и да се върти в зависимост от температурата на охладителната течност.

⚠ ПРЕДУПРЕЖДЕНИЕ

Ако се доближите до перката на радиатора, има опасност вашите ръце, коса и дрехи да бъдат защипани, което да доведе до травма. Докато двигателят работи, дори когато вентилаторът на радиатора спре, той може автоматично да тръгне. Затова не се доближавайте до перката на радиатора.

При движение на автомобила

Докато автомобилът се движи, стартирайте двигателя.

⚠ ПРЕДУПРЕЖДЕНИЕ

Ако шофирате с изключен двигател, се изисква по-голяма сила от обикновено, за да завъртите волана или да натиснете спирачката, което би могло да доведе до ПТП.
Не шофирайте при спускане по наклон с изключен двигател.

Когато подремвате в автомобила

69RHS172

Не спете в автомобила, докато двигателят работи.

⚠ ПРЕДУПРЕЖДЕНИЕ

- **Отработените газове могат да влязат в автомобила поради условията на околната среда и посоката на вятъра, което може да причини отравяне с въглероден оксид.**
- **Лостът на трансмисията може да бъде преместен случайно или педалът на газта да бъде натиснат случайно, което да доведе до ПТП.**
- **Ако случайно натиснете педала на газта, докато спите, двигателят и ауспухът могат прегреят, което да доведе до опасност от пожар.**

Не паркирайте автомобила близо до запалими материали

69RHS174

⚠ ПРЕДУПРЕЖДЕНИЕ

Ако паркирате автомобила близо до запалими материали, ауспуховите тръби и отработените газове ще се нагорещят, което ще доведе до опасност от пожар.
Не паркирайте автомобила близо до запалими материали като суха трева, хартиени отпадъци и шперплат.

При напускане на автомобила угасете двигателя и заключете вратите

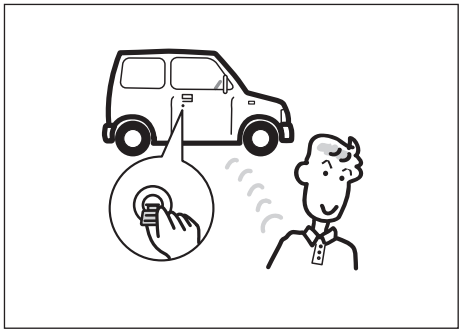

69RHS054

Дори когато оставяте автомобила за кратко време, не оставяйте вътре пари в брой или ценни вещи, тъй като има риск да бъдат откраднати.

⚠ ПРЕДУПРЕЖДЕНИЕ

Ако оставите автомобила без надзор при работещ двигател, може да се стигне до проблеми като пожар или кражба.
Не оставяйте автомобила без надзор при работещ двигател.

Не оставяйте компютъра и мобилния телефон в автомобила

Има опасност тези вещи да бъдат откраднати или повредени заради намокряне, влага или промяна в температурата.

Не оставяйте запалки и слънчеви очила в автомобила

69RHS175

⚠ ПРЕДУПРЕЖДЕНИЕ

- **Тъй като във вътрешността на автомобила става по-горещо, когато го паркирате в зони със силно слънце, съществува опасност от ненадейно запалване на запалки или спрейове, пожар поради експлозия, на деформация или напукване на очила, пластмасови карти или кутии за CD или спукване на кутии с газирани напитки. Когато паркирате в такива зони, не оставяйте запалки, спрейове, пластмасови изделия (очила, пластмасови карти, кутии за CD и др.) или кенчета за газирани напитки вътре в автомобила.**
- **Когато бутате горепосочените предмети или при преместване на седалките може да се получи изтичане на газ, което да доведе до пожар. Не поставяйте аксесоари като запалки или спрейове с открити работни части в жабката, в отделенията за съхранение, между седалките, на пода и т.н.**

Употреба на скоростната кутия

⚠ ПРЕДУПРЕЖДЕНИЕ

Не окачвайте каквито и да било предмети върху скоростния лост и не го използвайте като подлакътник. В противен случай, това ще доведе до неправилно функциониране на скоростния лост и ще доведе до появата на неизправност в него, което може да доведе до неочакван инцидент.

Ръчна скоростна кутия

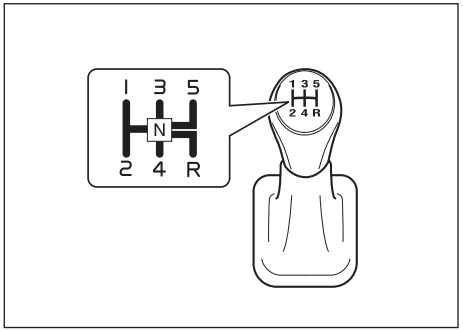

69RH016

Потегляне
За да потеглите, натиснете педала на съединителя до края и превключете на 1-ва предавка. След освобождаване на паркинг спирачката, отпуснете постепенно съединителя. Когато чуете промяна в шума на двигателя, натиснете леко педала за газта, като продължите да отпускате постепенно съединителя.

Смяна на предавки
Всички предавки за преден ход са синхронизирани, което позволява тяхното лесно превключване. Винаги натискайте до долу педала на съединителя, преди да превключите предавката. Внимавайте оборотите на двигателя да не достигнат до червената зона на оборотомера.

ЗАБЕЛЕЖКА

Ако шофирате с ниска скорост на висока предавка, жизненият цикъл на съединителя може да бъде скъсен.

Максимална допустима скорост за преминаване на по-ниска предавка

За модели с предно задвижване (автомобил, който използва безоловен бензин с октаново число 90)

Преминаване на по-ниска предавка	Км/ч (мили в час)
2-ра към 1-ва	20 (12)
3-та към 2-ра	80 (49)
4-та към 3-та	125 (77)
5-та към 4-та	170 (105)*

За модели с предно задвижване (автомобил, който използва безоловен бензин с октаново число 95)

Преминаване на по-ниска предавка	Км/ч (мили в час)
2-ра към 1-ва	20 (12)
3-та към 2-ра	80 (49)
4-та към 3-та	125 (77)
5-та към 4-та	175 (108)*

Модел с 4x4-задвижване

Преминаване на по-ниска предавка	Км/ч (мили в час)
2-ра към 1-ва	20 (12)
3-та към 2-ра	80 (49)
4-та към 3-та	125 (77)
5-та към 4-та	170 (105)*

**БЕЛЕЖКА:*
Може да не успеете да ускорите до максималната допустимата скорост, в зависимост от условията при шофиране на автомобила и/или поради състоянието на превозното средство.

⚠ ПРЕДУПРЕЖДЕНИЕ

- **Намалете скоростта и преминете на по-ниска предавка преди спускане по дълъг и стръмен наклон. По-ниската предавка ще позволи на двигателя да осигури спиране. Не дръжте спирачките постоянно, защото те могат да прегреят и това да доведе до неизправност в спирачната система.**
- **Когато се движите по хлъзгави пътища, намалете скоростта, преди да преминете на по-ниска предавка. Голяма и/или рязка промяна на скоростта може да доведе до загуба на сцепление, което може да доведе до загуба на контрол над автомобила.**

ЗАБЕЛЕЖКА

- **Не превключвайте на по-ниска предавка, когато скоростта е по-висока от максимално допустимата за следващите по-ниска предавка, тъй като може да се получи сериозна повреда на двигателя или трансмисията.**
- **Проверете дали превозното средство е спряло напълно, преди да се превключите на задна предавка.**

ЗАБЕЛЕЖКА

- **За да предотвратите повреда на съединителя, не го използвайте като поставка за крака по време на шофиране и не го използвайте, за да задържите Автомобила неподвижно върху наклон. Натискайте съединителя до долу при смяна на предавките.**
- **Не форсирайте двигателя при смяна на предавките или при потегляне. Форсирането на двигателя може да скъси експлоатационния живот на двигателя и да възпрепятства плавното превключване на предавките.**

Автоматична скоростна кутия CVT - Continuously Variable Transmission

Скоростен лост

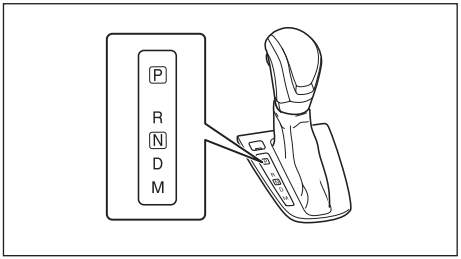

52RM30250

Скоростният лост е конструиран по такъв начин, че да не може да бъде превключен от позиция “P”, освен ако копчето за стартиране на двигателя не е в позиция “ON” или режимът на запалване не е “ON”, а спирачният педал трябва да бъде натиснат.

⚠ ПРЕДУПРЕЖДЕНИЕ

Винаги натискайте спирачния педал, преди да превключите от позиция “P” (паркинг) или “N” (неутрална), ако автомобилът е неподвижен към позиция за движение на преден или заден ход, за да се предотврати нежелано движение на автомобила, докато превключвате.

Скоростният лост има заключващ механизъм, предотвратяващ инцидентното превключване на скоростите. Превключете скоростния лост по следния начин:

Автомобил с режим S

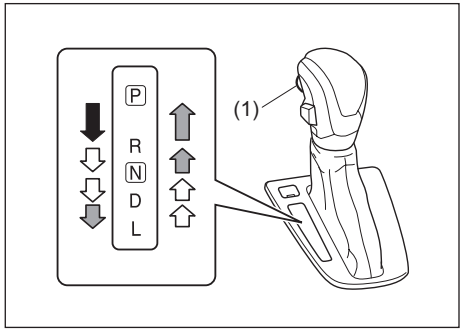

80SM108

Автомобил с ръчен режим

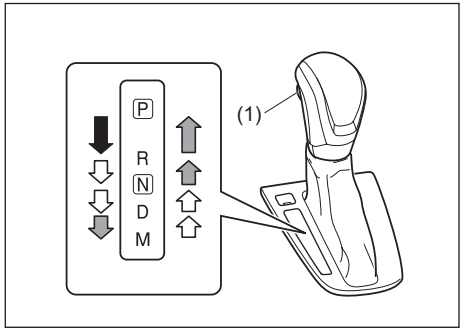

69T050300

(1) Копче

⇩	Превключете с лоста, като натиснете изпъкналото копче (1) навътре и държите натиснат спирачния педал.
⇧⇩	Превключете с лоста, като натиснете изпъкналото копче (1) навътре.
⇧⇩	Превключете с лоста без да натискате изпъкналото копче (1) навътре.

БЕЛЕЖКА:

- *Винаги превключвайте скоростния лост без да натискате копчето (1), с изключение на случаите, когато превключвате от "P" към "R", от "D" към "M"или "L", от "N" към "R" или от "R" към "P". Ако натискате копчето (1) всеки път, когато превключвате скоростния лост, може да превключите към "P", "R", "M" или „L" по погрешка.*
- *Ако коленете на водача или пътника се ударят в скоростния лост при шофиране на автомобила, лостът може да се размести и това да доведе до нежелана смяна на предавките.*

Използвайте позициите на скоростния лост по следния начин:

P (паркинг)

Използвайте тази позиция, за да блокирате трансмисията, когато автомобилът е паркиран или когато запалвате двигателя. Превключвайте в паркинг позиция само когато автомобилът е напълно неподвижен.

R (заден ход)

Използвайте тази позиция, за да придвижите автомобила от спряла позиция на заден ход. Уверете се, че автомобилът е напълно неподвижен, преди да превключите на задна предавка.

ЗАБЕЛЕЖКА

Не превключвайте скоростния лост в позиция "R", докато се движите в посока напред, тъй като скоростната кутия може да се повреди. Ако превключите към "R", когато автомобилът се движи със скорост над 10 км/ч (6 мили в час), скоростната кутия няма да превключи в предавка за заден ход.

N (неутрална)

Използвайте тази позиция при запалване на двигателя, ако двигателят е изгаснал и е необходимо да го запалите отново, докато автомобилът е в движение. Можете също да превключите на неутрална предавка и да натиснете спирачния педал, за да задържите автомобила неподвижен, докато работи на празен ход.

D (движение)

Използвайте тази позиция при нормално движение.

Когато скоростният лост е в позиция "D", предавките могат да бъдат превключвани автоматично при натискане педала за газта. Колкото по-голяма е скоростта на автомобила, толкова по-силно трябва да

натискате педала на газта, за да превключите на по-ниска предавка.

L (Low) (автомобил с режим S)
Използвайте тази позиция, за да мобилизирате максимална мощност при изкачване на стръмен наклон или шофиране през дълбок сняг или кал, или за осигуряване на максимално мощна моторна спирачка при спускане по стръмни хълмове.

M (ръчен режим) (автомобил с ръчен режим)
Използвайте тази позиция, за да превключвате предавките ръчно. За повече информация относно употребата на ръчния режим, вижте „Ръчен режим (автомобил с ръчен режим)“ (СТР.5-43) за подробности как да използвате ръчния режим.

БЕЛЕЖКА:
Ако местите скоростния лост за включване на по-ниска предавка, докато шофирате по-бързо от максимално допустимата скорост за по-ниската предавка, трансмисията всъщност няма да превключи на по-ниска предавка, докато скоростта не падне до максимално допустимата за по-ниската предавка.

⚠ ВНИМАНИЕ

За автомобили със система за безключово стартиране, ако не можете натиснете добре бутона за стартиране на двигателя, двигателят може да не запали. Дори и да преместите скоростния лост в позиция "R" или "D" при неработещ двигател, автомобилът няма да тръгне. Ако опитате да поместите автомобила си при гореспоменато състояние, той може да тръгне в неочаквана посока по наклон и т.н. Това може да доведе до инцидент. При стартиране на двигателя натиснете добре бутона за стартиране на двигателя. Също така се уверете, че двигателят работи чрез проверка звука на двигателя или предупредителни и индикаторни лампи.

ЗАБЕЛЕЖКА:
Когато преместите скоростния лост в позиция „P“ и спрете двигателя, преди да дръпнете лоста на ръчната спирачка, ако се опитате да стартирате отново двигателя и да преместите скоростния лост в позиция, различна от „P“, това може да попречи на работата на лоста или може да чуете необичаен звук и да усетите удар. Това обаче е нормално.

ЗАБЕЛЕЖКА

Съблюдавайте следните предпазни мерки, за да избегнете повреда на автоматичната скоростна кутия CVT:
- **Уверете се, че превозното средство е напълно неподвижно, преди да превключите в позиция “P” или “R”.**
- **Не превключвайте от позиция “P” или “N” към позиция “R”, “D”, “L” или “M”, когато двигателят работи на обороти, по-високи от тези на празен ход.**
- **Не форсирайте двигателя, когато скоростната кутия е в позиция за задвижване (“R”, “D”, “L” или “M”) и предните колела не се движат.**
- **Не използвайте газта, за да задържите превозното средство върху наклон. Използвайте спирачките на превозното средство.**

Режим S (автомобили с режим S)
Режимът S е подходящ за следните пътни условия:
- Шофиране по планински пътища с много завои
  - Можете да шофирате по-плавно с по-рядка смяна на предавките
- Спускане по стръмен склон
  - Осигурено е известно действие на моторната спирачка

Режим S

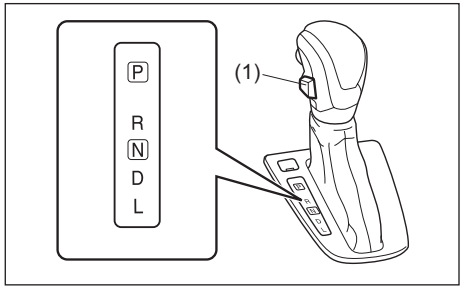

52RM30310

(1) Бутон на режим S

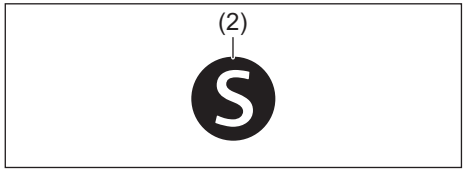

68PM00308

(2) Индикатор на режим S

Бутонът на режим S се използва за включване и изключване на режим S.
За да включите режим S, натиснете бутона и индикаторът на режим S (2) на таблото ще се включи. За да изключите режим S, натиснете бутона отново и индикаторът на режим S ще се изключи.
Когато двигателят бъде стартиран повторно, режимът S се изключва автоматично.

Ръчен режим
(автомобил с ръчен режим)
Автоматичната скоростна кутия CVT може да превключва предавките автоматично. Когато използвате ръчния режим, можете да превключвате предавките по същия начин, както при обикновена ръчна скоростна кутия. За да използвате ръчния режим, превключете със скоростния лост от позиция “D” към позиция “M”.

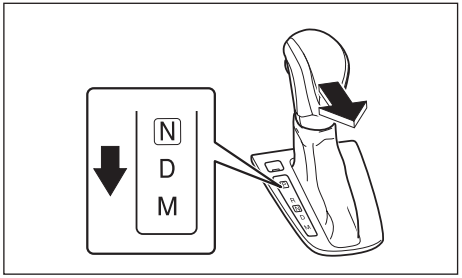

52RM30270

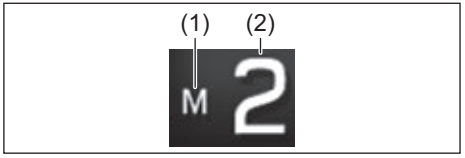

52RM30030

(1) Индикатор за ръчен режим на управление
(2) Предавка

Дисплеят показва индикатора за ръчен режим и избраната в предавка.

БЕЛЕЖКА:
- *Текущата предавка, която се появява върху информационния дисплей, когато превключите от “D” към “M”, е предавката, която е била зададена автоматично, когато скоростният лост е бил в позиция “D”.*
- *Можете да преминете към ръчен режим временно, като издърпате към себе си перото за смяна на предавките, което се намира върху волана, когато скоростният лост е в позиция “D”.*

Смяна на предавките в ръчен режим
Можете да сменяте предавките от 1-ва до 7-ма в зависимост от скоростта на автомобила.

БЕЛЕЖКА:
- *При форсиране на двигателя, предавката се сменя автоматично, за да се предотврати повреда по двигателя и скоростната кутия.*
- *Когато скоростта на автомобила падне, предавката преминава автоматично на по-ниска, а когато превозното средство спре, позицията на предавката ще бъде 1-ва без да се налага да оперирате с лоста за смяна на предавките.*
- *Ако натиснете педала на газта в известна степен, предавката ще мине автоматично на по-ниска дори ако лостът за превключване на предавките е в ръчен режим.*

БЕЛЕЖКА:
Когато искате да превключите предавка, скоростната кутия може да не превключи в желаната от вас предавка, а вместо това може да се чуе звуков сигнал. Това става, за да се осигури по-добра управляемост на автомобила и да се предпази скоростната кутия.

Употреба на перата за смяна на предавките

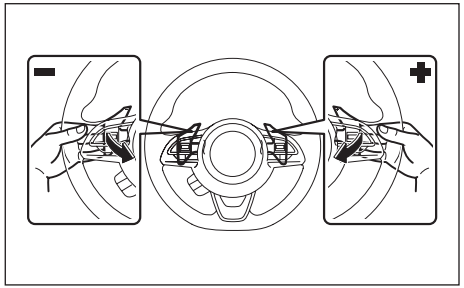

52RM30280

За да превключите на по-висока предавка, издърпайте в посока към вас "+" перото за смяна на предавки, което се намира от дясната страна на волана. Когато махнете пръста си от превключвателя, той ще се върне в своята първоначална позиция.

За да превключите на по-ниска предавка, дръпнете към себе си"–" на перото за смяна на предавки, което се намира от лявата страна на волана. Когато махнете пръста си от превключвателя, той ще се върне в своята първоначална позиция.

БЕЛЕЖКА:
- *За да може да превключвате предавките продължително, махнете пръста си от перото за смяна на предавки, след което го издърпайте отново. Не можете да превключвате предавките продължително, докато държите перото издърпано към себе си.*
- *Когато дръпнете едновременно "+" и "–" на перата за смяна на предавките, предавката може да не бъде превключена.*

Отмяна на ръчния режим
За да отмените ръчния режим, превключете скоростния лост от "M" към "D".

Временен ръчен режим
Издърпайте към вас перото за смяна на предавките, докато управлявате превозното средство със скоростен лост в позиция "D". На информационния дисплей ще се появи индикаторът за ръчен режим и текущата предавка.

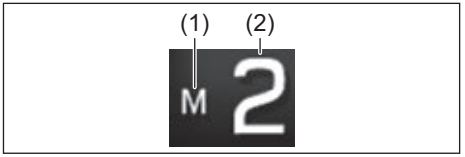

52RM30030

(1) Индикатор за ръчен режим
(2) Предавка

Временният ръчен режим ще бъде отменен автоматично в следните ситуации:
- Когато натиснете и задържите педала на газта за известно време без да превключвате предавките.
- Когато скоростта, с която шофирате автомобила, падне.

Ако не можете да превключите скоростния лост на автоматичната скоростна кутия CVT от позиция “P” (паркинг)

Автомобили с ляв волан

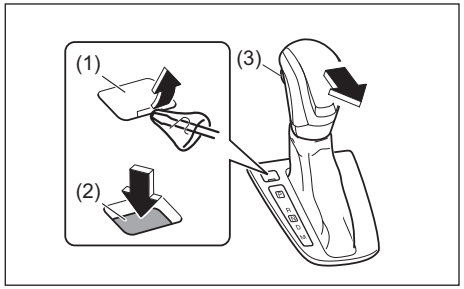

80SS03040

Автомобили с десен волан

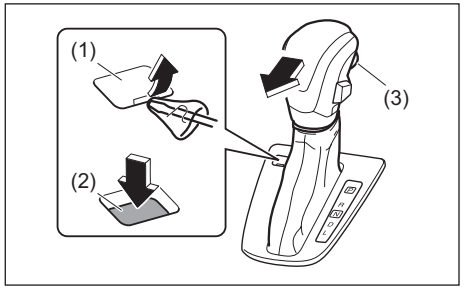

69T051260

Автомобилите с автоматична скоростна кутия CVT разполагат с функция за блокиране на трансмисията при паркиране, която се задейства електрически. Ако акумулаторната батерия на автомобила се изтощи или е налице друга електрическа неизправност, автоматичната скоростна кутия CVT не може да превключи от позиция за паркиране по нормалния начин. Помощното запалване (подаването на ток с кабели) може да помогне в тази ситуация. Ако ли не, следвайте долупосочената процедура. Тя ще ви позволи да превключите скоростната кутия от позиция за паркиране.

1) Уверете се, че паркинг спирачката е задействана.
2) Ако двигателят работи, изгасете го.
3) Уверете се, че ключът е в позиция “ON” или “ACC” или че режимът на запалване е “ON” или “ACC”.
4) Махнете капачето (1) над копчето, като използвате плоска отвертка, покрита с мека кърпа, както е показано.
5) С копчето за освобождаване (2), натиснато с ключ или с прът с плосък накрайник, натиснете копчето (3) и превключете скоростния лост в желаната от вас позиция.

Тази процедура се използва само при аварийни ситуации. Ако се наложи отново да използвате тази процедура или пък тя не проработи по описания начин, вашият автомобил трябва да бъде оставен в дилър на SUZUKI или друг квалифициран сервиз за ремонт.

Индикатор за смяна на предавки

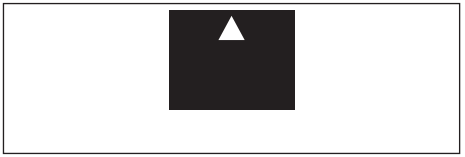

52RM30410

В следните случаи, индикаторът за смяна на предавките ще се появи на информационния дисплей, когато режимът на запалване е “ON”.

- При автомобили с ръчна скоростна кутия, когато скоростният лост е в позиция, различна от “N” (неутрална).
- При автомобили с автоматична скоростна кутия CVT, когато се използва ръчен режим.

Електронната система за управление следи начина на шофиране на автомобила (като скорост на автомобила и/или обороти на двигателя) и показва върху дисплея коя е оптималната предавка за момента.

Автомобили с ръчна скоростна кутия
В случай, че докато шофирате автомобила на дисплея се появи стрелка НАГОРЕ/НАДОЛУ, ви препоръчваме да превключите на по-ниска или по-висока предавка, докато стрелката не изчезне. Това е оптималната предавка за условията на шофиране на автомобила, при която се ограничават високите оборотите и натоварването на двигателя и се намалява разходът на гориво.

Автомобили с автоматична скоростна кутия CVT (когато се използва ръчен режим)
В случай, че докато шофирате автомобила на дисплея се появи стрелка НАГОРЕ, е препоръчително да минете на по-висока предавка, докато стрелката не изчезне. Това е оптималната предавка за условията на шофиране на автомобила в момента, при която се ограничават прекалено високите обороти и претоварването на двигателя и се намалява разходът на гориво.

За подробна информация относно употребата на скоростната кутия, вижте „Употреба на скоростната кутия” (СТР. 5-38).

⚠ ПРЕДУПРЕЖДЕНИЕ

Индикаторът за смяна на предавките е предназначен да показва оптималната предавка за шофиране към момента, но той не освобождава водача от отговорността да се грижи за автомобила или за смяната на предавките. За да бъде управлението безопасно, не фокусирайте вниманието си в индикатора за смяна на предавките, а обърнете внимание на случващото се на пътя и трафика по време на шофиране на автомобила и превключете на друга предавка, ако е необходимо.

ЗАБЕЛЕЖКА:

- *При автомобили с ръчна трансмисия индикаторът за смяна на предавките не се появява, когато лостът е в позиция “N” (Неутрална, изключен от скорост).*
- *При ръчна скоростна кутия, ако натиснете педала на съединителя при появата на стрелката НАГОРЕ/НАДОЛУ, индикаторът ще изчезне.*
- *При обичаен начин на шофиране на автомобила, стрелката НАГОРЕ ще изчезне, когато махнете крака си от педала на газта.*

Ако вашият автомобил е оборудван с адаптивен круиз контрол и той работи, обаче стрелката НАГОРЕ/НАДОЛУ (при автомобили с ръчна скоростна кутия) стрелката НАГОРЕ (при автомобили с автоматична скоростна кутия CVT, когато се използва ръчен режим на превключване) може да се появява постоянно в зависимост от начина на шофиране на автомобила. Това означава, че показаната предавка е оптимална за скоростта, която се поддържа в момента.

- *Времето за поява на индикатора за смяна на предавките може да е различно, в зависимост от състоянието на вашия автомобил и/или начина на неговото управление, дори при една и съща скорост на превозното средство и обороти на двигателя.*
- *В случай, че работи някоя от електрическите системи, като асистиращата система за спиране, базирана на радар, Dual Sensor Brake Support II (DSBS II) и ESP® системата, индикаторът за смяна на предавките може временно да изчезне.*

Пример за индикатор за смяна на предавките

Ръчна скоростна кутия

Показател	Описание
	Избрана е по-ниска спрямо скоростта на автомобила и оборотите на двигателя предавка. Препоръчва се превключване на по-висока предавка. • В този случай е препоръчително да преминете на по-висока предавка.
	Избрана е по-висока спрямо скоростта на автомобила и оборотите на двигателя предавка. Препоръчва се превключване на по-ниска предавка. • В този случай е препоръчително да преминете на по-ниска предавка.

Автоматична скоростна кутия CVT (когато се използва ръчен режим)

Показател	Описание
	Зададена е ниска спрямо скоростта на превозното средство предавка и/или оборотите на двигателя. Препоръчва се преминаване към по-висока предавка. • В този случай се препоръчва преминаване към 3-та или по-висока предавка.

При шофиране на автомобил с автоматична трансмисия CVT

Предупредителна лампа за трансмисията

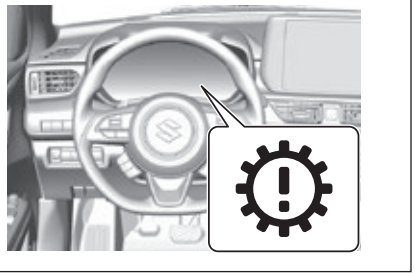

69T050310

Предупредителната лампа за трансмисията е на арматурното табло.

- Ако има проблем с автоматичната трансмисия CVT, тази лампа може да светне, когато бутонът за стартиране на двигателя е в режим ON. Ако лампата за трансмисията светне, спрете автомобила незабавно и се консултирайте с дилър на SUZUKI или с друг квалифициран сервиз.

Внимавайте да не натиснете грешен педал

За да предотвратите грешки при оперирането с педалите, докоснете педала на газта и педала на спирачките с крак, за да проверите отново позициите им, преди да стартирате двигателя.

⚠ ПРЕДУПРЕЖДЕНИЕ

Объркването на педала на газта с педала на спирачката или обратното може да стане причина за инцидент. Внимавайте да не натиснете неправилния педал.

Натиснете педала на спирачката с десния крак

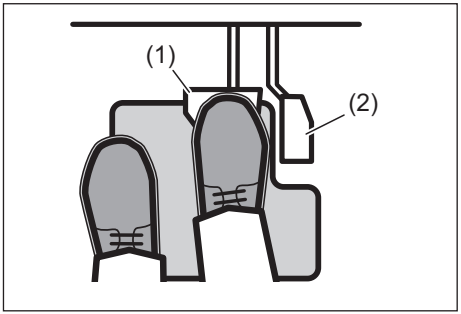

69T050330

(1) Педал на спирачката
(2) Педал на газта

Правилното спиране не може да се извърши с левия ви крак. Уверете се, че имате навика да натискате спирачния педал само с десния крак.

Операране със скоростния лост

- Когато с повторяемост движите автомобила напред и назад, може да забравите, че скоростният лост е в позиция "R". Малко след като завършите шофирате на заден ход на автомобила, преместете лоста на трансмисията от “R” на “N”.
- Когато с повторяемост движите автомобила напред-назад за промяна на посоката, спрете напълно автомобила и след местете скоростния лост.

⚠ ПРЕДУПРЕЖДЕНИЕ

Операрането със скоростния лост при натиснат педал на газта натиснат може да доведе до внезапно потегляне на автомобила и да се стигне до инцидент.
Никога не местете скоростния лост, докато педалът на газта е натиснат.

Визуално проверете позицията на скоростния лост

Визуално проверете позицията на скоростния лост, както следва:

- При стартиране или излизане от автомобила, лостът трябва да е на позиция "P".
- За движение на автомобила напред, лостът трябва да е в положение “D”.
- За движение на автомобила на заден ход, лостът трябва да е в положение "R".

При напускане на автомобила

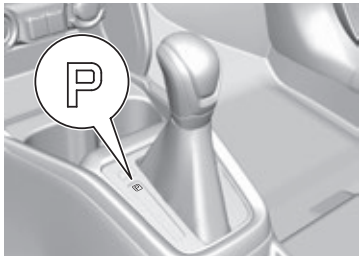

69T050320

⚠ ПРЕДУПРЕЖДЕНИЕ

Никога не оставяйте автомобила с включен двигател без надзор. Ако скоростният лост е в позиция, различна от "P", съществува опасност автомобилът да потегли сам. В допълнение, когато влизате в автомобила, се уверете, че не сте преместили случайно скоростния лост или не сте натиснали газта. В противен случай автомобилът би могъл да потегли неочаквано.

Характеристики на автомобила с автоматична скоростна кутия CVT – Continuously Variable Transmission

Автомобилите с автоматична скоростна кутия CVT не изискват операране със съединителя, тъй като те контролират работата на съединителя по електронен път за по-лесно шофиране. Въпреки това, има специални функции и оперативни предпазни мерки, специфични за такъв тип автомобили.

Внимавайте с движението без подаване на газ

Когато автомобилът е спрян, но все още работи, а лостът на трансмисия е в положение, различно от „P“ или „N“, превозното средство се движи без да натискате педала на газта. Това е известно като „пълзене“/creeping.

ЗАБЕЛЕЖКА:

- *При поставяне на скоростния лост в която и да е позиция, различна от “P” или “N”, се уверете, че натискате достатъчно силно педала на спирачката.*
- *Функцията «пълзене» може да се активира осезаемо веднага след запалване на двигателя или при работа с климатика. Уверете се, че сте натиснали добре спирачката.*

Кикдаун

Когато натиснете педала на газта до долу по време на шофиране (с изключение на случаите, с които превозното средство се движи с ниска скорост), скоростната кутия автоматично превключва надолу и оборотите на двигателя се вдигат, което позволява мощно ускорение. Това се нарича кикдаун.

Когато искате да ускорите, за да изпреварите друго превозно средство и т.н., натиснете педала на газта до долу. По този начин активирате кикдауна и осигурява мощно ускорение.

⚠ВНИМАНИЕ

Когато натиснете педала на газта до долу, има риск от неочаквано рязко ускорение заради кикдауна.
За да ускорите нормално, натиснете бавно педала на газта.

Контрол на предавките при спускане/изкачване

Контролът на предавките при спускане/изкачване е активен, когато лостът на трансмисията е в позиция „D“.

- Когато тази функция за контрол на предавките отчете, че автомобилът се изкачва по наклон, кутията ще превключи предавка надолу, за да държи високи оборотите на двигателя и за да се придвижвате плавно без да се налага да натискате силно педала на газта.
- Когато този контрол на предавките прецени, че карате автомобила по наклон, кутия ще превключи предавка надолу, за да използвате ефекта на спиране с двигателя.

Как да управлявате автомобила с автоматична скоростна кутия (CVT - Continuously Variable Transmission)

За правилен начин на действие вижте „Автоматична трансмисия Continuously Variable Transmission - CVT)” (СТР.5-40). 40).“ в този раздел.

Седейки на шофьорската седалка:

1) Регулирайте позицията на седалката така, че да можете постоянно да натискате педалите и да въртите безпроблемно волана. Регулирайте позицията на волана според вашите предпочитания.

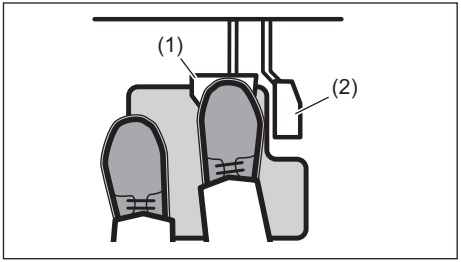

69T050330

2) Проверете позицията на спирачния педал (1) и педала на газта (2) с десния си крак.
3) Проверете позицията на лоста на ръчната спирачка.

Стартиране на двигателя

За подробности как да стартирате двигателя вижте “Стартиране на двигателя” (СТР. 5-13).

1) Уверете се, че ръчната спирачка е задействана.

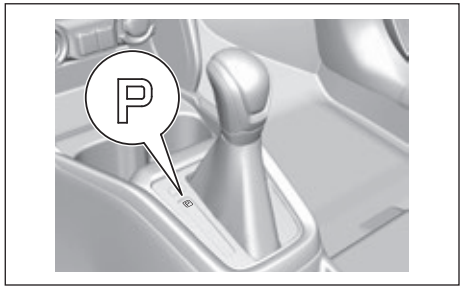

69T050320

2) Проверете дали лостът на трансмисията е в положение "P" (Паркиране).

ЗАБЕЛЕЖКА:
Дори когато лостът на трансмисията е в положение "N", можете да стартира двигателя. И все пак, с цел безопасност, стартирайте двигателя, докато лостът на трансмисията е в режим "P".

3) Натиснете педала на спирачката с десния си крак.
4) Стартирайте двигателя.

Стартиране на автомобила

Нормално стартиране

1) Натиснете силно педала на спирачката с десния си крак.
2) Преместете скоростния лост в позиция “D” за движение напред или на “R” за движение назад. Визуално проверете позицията на лоста за превключване на предавките.
3) Освободете ръчната спирачка и проверете дали предупредителната лампа за ръчната спирачката на таблото е угаснала.
4) Вдигнете бавно десния си крак от педала на спирачката. Натиснете бавно и внимателно газта за плавно потегляне.

⚠ВНИМАНИЕ

За автомобили със система за безключово стартиране, ако не можете да натиснете добре бутона за двигателя, двигателят може да откаже да стартира. Дори ако преместете скоростния лост в положение „R“ или "D" при неработещ двигател, автомобилът няма да тръгне.
Ако се опитате да преместите автомобила при гореспоменатото състояние, превозното средство може да тръгне в неочаквани посоки по наклон и др. Това може да причини злополука.
Когато стартирате двигателя, натиснете бутона за стартиране на двигателя добре. Освен това се уверете, че двигателят работи чрез проверка на звука на двигателя или на предупредителни и индикаторни лампи.

Стартиране, когато сте на стръмен наклон

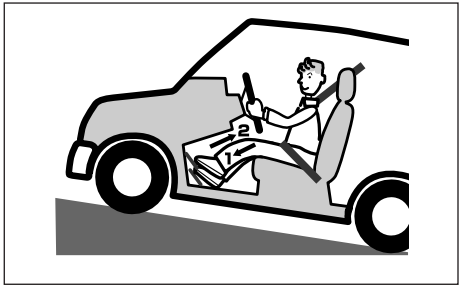

82K202

Изпълнете стъпки 1) и 2) от „Нормално стартиране“.

3) Докато натискате педал на спирачката, вдигнете добре лоста на ръчната спирачка.
4) Вдигнете бавно десния си крак от педала на спирачката. Натиснете педала на газта бавно и внимателно.
5) Когато усетите, че превозното средство започва да се движи, освободете ръчната спирачка, за да тръгне автомобилът без проблем.

ЗАБЕЛЕЖКА:
При автомобили със система за помощ при потегляне по наклон, има функция, която предотвратява тръгването на автомобила надолу за известно време при стартиране на автомобила, докато той е върху стръмен наклон.

Шофиране на автомобила

Нормално шофиране
Когато лостът на трансмисията бъде преместен на позиция "D" и шофирате автомобила, предавките ще се превключват автоматично в зависимост от скоростта на автомобила и натиска върху педала на газта.

⚠ ПРЕДУПРЕЖДЕНИЕ

Ако преместите скоростния лост в положение "N" по време на движение, функцията за спиране с двигателя не действа и може да се стигне до инцидент. Освен в аварийна ситуация, не превключвайте в позиция "N" по време на движение.

Шофиране с бързо ускорение
Когато искате да ускорите, за да изпреварите друго превозно средство и т.н., натиснете педала на газта докрай. Така активирате кикдауна и това осигурява мощно ускорение.

Изкачване по наклон
При натискане на педала на газта, за да поддържате скорост, докато се изкачвате нагоре в режим „D” на трансмисията, оборотите на двигателя може внезапно да се вдигнат заради кикдаун.
В зависимост от наклона, ако предварителното активирате ръчно режим power, ще можете да разчитате на мощност и плавно придвижване без много промени в оборотите на двигателя.

Спускане по наклон
Когато се спускате по наклон надолу в режим „D” на трансмисията, моторната спирачка може да не е много ефективна и скоростта на превозното средство може да стане твърде висока.
Предварително поставете скоростния лост на ръчен режим, превключете на съответната предавка посредством лостчето „-“ в зависимост от степента на наклона, и задействайте моторната спирачка в комбинация с нормалната.

⚠ ПРЕДУПРЕЖДЕНИЕ

Ако непрекъснато натискате спирачния педал при спускане по наклон, спирачките могат да прегреят и действието им да отслабне.
Използвайте моторната спирачка в тандем с редовно спиране с педала на спирачката при спускане по стръмен или дълъг наклон.

ЗАБЕЛЕЖКА:
При автомобили със система за помощ при потегляне по наклон, има функция, която предотвратява тръгването на автомобила надолу за известно време при стартиране на автомобила, докато той е върху стръмен наклон.

Временно спиране на автомобила

1) Когато скоростният лост е в позиция за движение, спрете автомобила и натиснете педала на спирачката.
- При временно спиране на автомобила върху стръмен наклон, дръпнете лоста на ръчната спирачка, ако е необходимо.
- Ако има вероятност да спирате за по-дълго време, поставете лоста в положение “N”.

2) За да избегнете грешка, когато потегляте отново, проверете дали позицията на скоростния лост и индикатора за позицията на скоростния лост/за предавката на таблото и дали ръчната спирачка е освободена.

⚠ ПРЕДУПРЕЖДЕНИЕ

Ако лостът на трансмисията е в положение, различно от "P" или "N", има опасност при вдигане на оборотите на двигателя може да доведе до внезапно движение на автомобила и до ПТП. Когато автомобилът е временно спрял, не вдигайте оборотите.

ЗАБЕЛЕЖКА

Ако се опитате да задържите автомобила спрял върху стръмен наклон, като боравите с педала на газта, маслото в трансмисията ще прегрее, което ще доведе до дефект. Не задържайте автомобила спрял върху стръмен наклон, като боравите с педала на газта.

Паркиране на автомобила

1) Спрете автомобила напълно.
2) При натиснат педал на спирачката издърпайте добре лоста на ръчната спирачка.

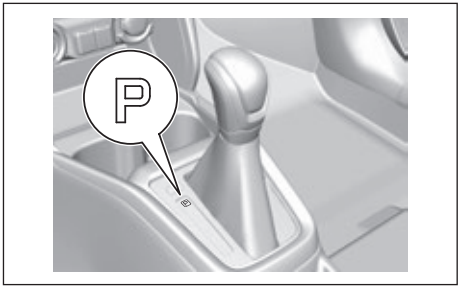

69T050320

3) Преместете скоростния лост в позиция "P", угасете двигателя и бавно крака си от педала на спирачката.
- Проверете дали лостът на трансмисията е в положение "P".

⚠ ПРЕДУПРЕЖДЕНИЕ

Ако лостът на трансмисията е в положение, различно от "P" или "N", блокажът на кутията няма да се активира, което ще доведе до невъзможност да боравите с лоста и до инцидент. Когато паркирате автомобила, превключете лоста на трансмисията на "P" и след това спрете двигателя.

ЗАБЕЛЕЖКА:
Когато преместите скоростния лост в позиция „P“ и угасите двигателя, преди да издърпате лоста на ръчната спирачка, ако се опитате да стартирате повторно двигателя и преместите лоста на скоростите в позиция, различна от „P“, това може да попречи на боравенето с лоста за и да доведе необичаен звук или до удар. Това обаче не е нещо ненормално.

4) Натиснете бутона за стартиране на двигателя, за да смените режима на запалване на “LOCK” (OFF).

Заден ход

Правилна позиция на водача
При движение на автомобила на заден ход, вашето тяло ще се усуче, което ще ви затрудни при натискане на педалите. Уверете се, че можете да поддържате добър контакт и да натискате добре педала на спирачката и педала на газта, докато шофирате автомобила.
При повторяеми движения напред и назад
При повторяеми движения напред и назад при паркиране в гараж и др., натиснете спирачния педал, за да спрете напълно, след това преместете лоста на скоростите и проверете индикацията за позицията/предавката на скоростния лост на арматурното табло, за да се уверите, че сте включили на „D“ за движение напред или на „R“ за движение на заден ход.

ЗАБЕЛЕЖКА:
При повторяеми движения напред и назад може да забравите, че лостът за превключване на скоростите е на позиция "R". Малко след като сте шофирали на заден ход, преместете скоростния лост от "R" на "N".

Други неща, които трябва да съблюдавате

При шофиране на автомобила на кратко разстояние

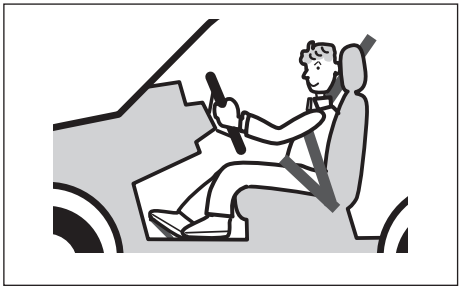

80J014

Дори при преместване на автомобила на кратко разстояние, следвайте правилната позиция зад волана, за да поддържате добър контакт и да натискате добре педала на спирачката и педала на газта.

⚠ ПРЕДУПРЕЖДЕНИЕ

Ако позволите на автомобила да се движи назад по инерция, докато лостът на трансмисията е в положение за шофиране напред („D“, „M“ или „L“), или му позволите да тръгне напред по инерция, докато лостът е в позиция за шофиране на заден ход („R“), двигателят може да угасне, което ще направи боравенето със спирачката и волана по-трудно и би могло да доведе до ПТП. Също така това може да причини неизправност по автомобила.

Когато шофирате автомобила по склонове, не извършвайте гореспоменатите операции.

ЗАБЕЛЕЖКА

Ако превключите скоростния лост на"P", докато автомобилът се движи дори съвсем бавно, автоматичната скоростна кутия ще бъде повредена. Не превключвайте лоста на скоростите на „P“, докато автомобилът се движи - дори съвсем бавно.

Ограничител на скоростта (ако има наличен)

Ограничителят на скоростта ви позволява да изберете максимална скорост, която не желаете да превишавате.

Компоненти на системата

- Уреди

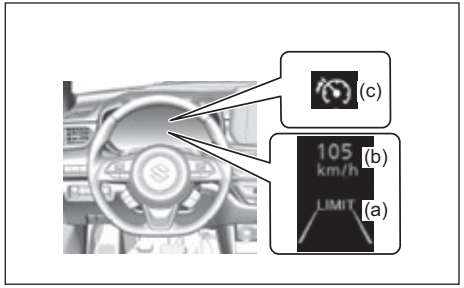

69T050520

a) Информационен дисплей
b) Задайте скорост на автомобила
c) Ограничител на скоростта

- Превключватели

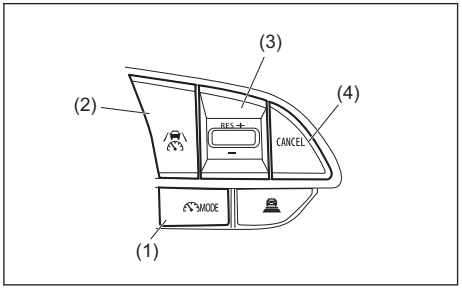

69T050010

(1) Превключвател за режимите на асистиращите системи
(2) Превключвател за асистиращите системи
(3) Превключвател “RES +”
(4) Превключвател “CANCEL” (отмяна)

Употреба на ограничителя на скоростта

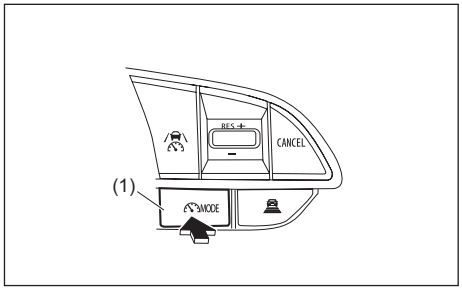

69T050550

1) Натиснете превключвателя (1) за режимите на асистиращите системи, за да изберете ограничителя на скоростта.

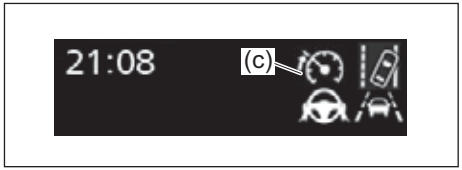

69T050560

Индикаторът на ограничителя на скоростта ще светне в бяло.

ЗАБЕЛЕЖКА:
Ако адаптивният круиз контрол е в режим на готовност:

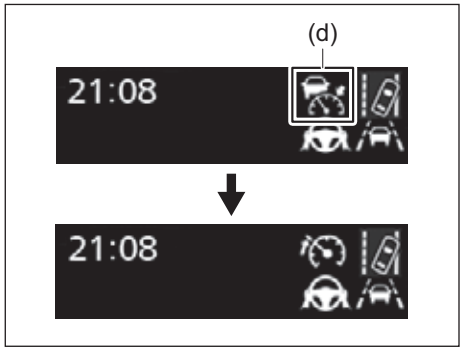

69T050080

- Когато адаптивният круиз контрол е в режим на готовност (индикаторът за адаптивния круиз контрол (d) свети в бяло), натиснете превключвателя за избор на режим за асистенция при шофиране (1), за да превключите от адаптивен круиз контрол на ограничител на скоростта.
- Когато адаптивният круиз контрол е активиран (индикаторът за адаптивен круиз контрол свети в зелено), режимът за асистенция при шофиране не може да бъде превключен от адаптивен круиз контрол към ограничител на скоростта.

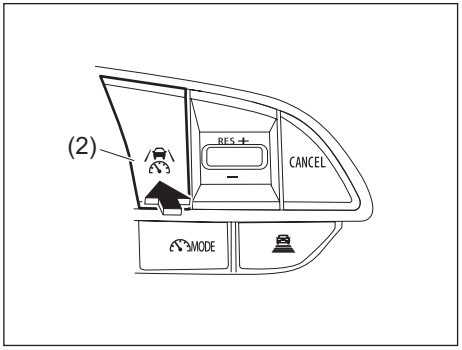

69T050570

2) Посредством педала на газта ускорете или намалете до желаната скорост (ок. 30 км/ч или повече) и натиснете превключвателя за асистиращите системи (2), за да настроите скоростта на автомобила.

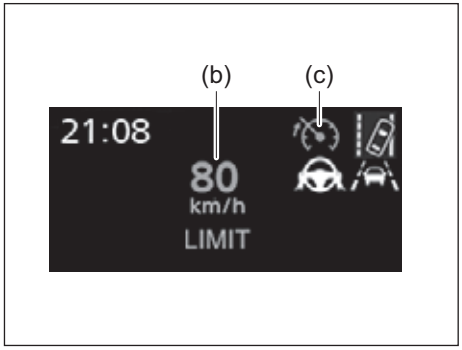

69T050020

Индикаторът за ограничителя на скоростта (c) ще промени цвета си от бял на зелен. Зададената скорост на автомобила (b) ще бъде показана на информационния дисплей (a) в зелено. Ако скоростта на автомобила бъде зададена, когато шофирате с по-малко от 30 км/ч, зададената скорост на автомобила ще бъде настроена на около 30 км/ч.

Превишаване на максималната зададена скорост

Можете да превишите максималната скорост временно, като натиснете бързо педала за газта до края. Когато автомобилът превиши максимално зададената скорост, на информационния дисплей ще се покаже индикаторът за скоростта (b), както следва.

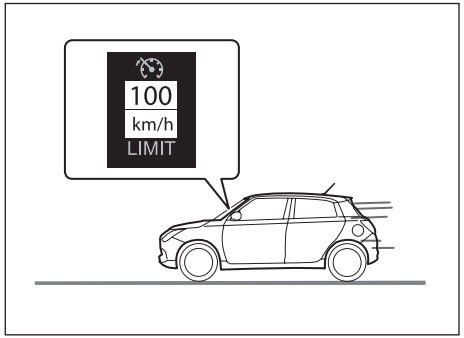

69T050540

Ако вдигнете крака си от педала на газта бъде освободен, за да може скоростта да се върне под максимално зададената, функцията ще се бъде задействана отново.

БЕЛЕЖКА:

- *Когато натиснете педала за газта бавно, скоростта на автомобила може да не надвиши максимално зададената. Ако искате да превишите тази скорост, натиснете бързо педала за газта до края или натиснете превключвателя за асистиращите системи (2) или "CANCEL" („отменяне") (4), за да откажете временно максимално зададената скорост.*
- *Ако индикаторът за скоростта не успее да предотврати увеличаването на скоростта на автомобила в такива случаи, като спускане по стръмен наклон или при прекомерно ускорение, зададената скорост на автомобила (b) ще бъде показана, както следва, и ще прозвучи звукова аларма.*

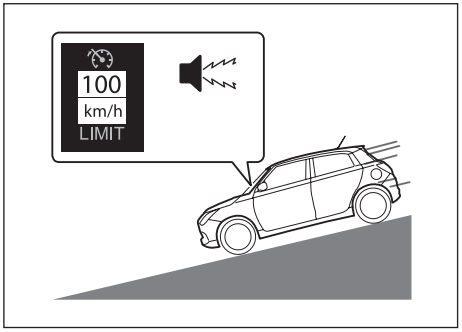

69T050530

В такива случаи намалете, за да паднете под максималната скорост посредством спирачния педал.

Промяна на зададената скорост

Настройване на зададената скорост посредством превключвателите

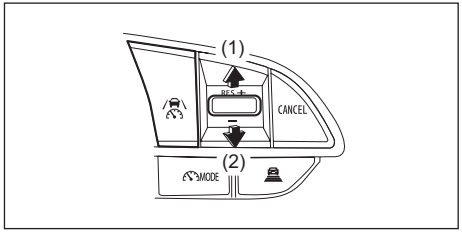

69T050420

1) Увеличете зададената скорост
2) Намалете зададената скорост

Регулиране с кратко натискане:
Натиснете превключвателя

Регулиране с дълго натискане:
Натиснете и задръжте превключвателя, докато бъде достигната желаната зададена скорост на автомобила.

Зададената скорост на автомобила ще се увеличи или намали, както следва:

- Регулиране с кратко натискане:
  С 1 км/ч или с 1 миля в час при всяко натискане на превключвателя.
- Регулиране с дълго натискане
  Увеличава или намалява скоростта на стъпки с 5 км/ч или с 5 мили в час продължително, докато държите и натискате превключвателя.

Стъпката при регулиране на зададената скорост може да бъде променена чрез настройката за персонализация. Вижте „Режим за настройки на информационния дисплей“ (СТР.12-8).

Настройка спрямо текущата скорост

1) Натиснете бутона “CANCEL” (4).
2) Ускорете или намалете до желаната скорост.
3) Натиснете бутона за асистиращите системи (2), зададената скорост на автомобила (b) и индикаторът на ограничителя на скоростта (c) светват в зелено (активно състояние). Актуалната скорост на автомобила е зададена като скорост на круиз контрола.

Отмяна/възобновяване действието на ограничителя на скоростта

- За да отмените действието на ограничителя на скоростта, натиснете превключвателя за асистиращите системи (2) или превключвателя “CANCEL” (4). Зададената скорост на автомобила (b) и индикаторът на ограничителя на скоростта (c) ще светнат в бяло (режим на готовност).
- За да възобновите предварително зададената скорост на автомобила, дръпнете нагоре превключвателя „RES +” / „–” (3). Зададената скорост на автомобила (b) и индикаторът на ограничителя на скоростта (c) ще светнат в зелено (режим на готовност).

Ограничител на скоростта с разпознаване на пътни знаци

Когато функцията за разпознаване на пътни знаци е активирана и ограничителят на скоростта се задейства, ако бъде открит знак за ограничение на скоростта, разпознатото ограничение на скоростта ще се покаже със стрелка нагоре/надолу в информационния дисплей. Зададената скорост на автомобила може да бъде увеличена/намалена до установеното ограничение на скоростта, като дръпнете нагоре превключвателя „RES +” / „–” (3) и го задържите в позиция „RES +” или дръпнете надолу „RES +” / “ –” превключвателя (3) и го задържите в положение „–”.

Когато зададената скорост на автомобила е по-ниска от установеното ограничение на скоростта

- Дръпнете нагоре превключвателя “RES +” / “–” (3) и го задръжте в позиция “RES +”.

Когато зададената скорост на автомобила е по-висока от установеното ограничение на скоростта

- Дръпнете надолу превключвателя “RES +” / “–” (3) и го задръжте в позиция “–”.

ЗАБЕЛЕЖКА:

<u>Ограничителят на скоростта с функция за разпознаване на пътни знаци може да не функционира правилно, когато:</u>

Тъй като ограничителят на скоростта с разпознаване на пътни знаци може да не функционира правилно в ситуации, в които системата за разпознаване на пътни знаци може да не функционира или не може да разпознава знаците правилно, когато използвате тази функция, не забравяйте да проверите какво е действително ограничението на скоростта.

В следните ситуации зададената скорост може да не се промени спрямо установеното ограничение на скоростта чрез натискане и задържане на превключвателя „RES +“ / „–“ (3):

- *Когато засеченото ограничение на скоростта е същото като зададената скорост*
- *Когато откритото ограничение на скоростта е извън диапазона, в който може да работи системата за ограничение на скоростта*

SUZUKI SAFETY SUPPORT

SUZUKI SAFETY SUPPORT се състои от асистиращите системи за водача и допринася за безопасно и комфортно шофиране.

⚠ ПРЕДУПРЕЖДЕНИЕ

SUZUKI SAFETY SUPPORT

SUZUKI SAFETY SUPPORT е проектирана с идеята, че водачът ще шофира безопасно, и е предназначена да съдейства за намаляване на въздействието върху пътниците при удар и да помогне на водача при нормални условия на шофиране.

Тъй като има ограничение за степента на точност при разпознаване и за ефективността на контролните функции, които тази система може да осигури, не разчитайте прекомерно на нея. Единствено водачът носи отговорност да внимава за случващото се около автомобила и за шофирането безопасно.

(Продължава)

⚠ ПРЕДУПРЕЖДЕНИЕ

(Продължава)

За безопасна употреба

- **Не разчитайте прекалено на тази система. Единствено водачът носи отговорност да внимава за случващото се около автомобила и за шофирането безопасно. Тази система може да не сработи във всички ситуации и предоставената от нея степен на подпомагане е ограничена. Не се предоверявайте на тази система, тъй като тя може да не функционира правилно и да се стигне до ПТП.**
- **Не се опитвайте да тествате работата на системата, тъй като тя може да не функционира правилно и е възможно да се стигне до инцидент.**
- **Когато е необходимо вниманието на водача или в системата има неизправност, ще се появи предупредително съобщение или ще прозвучи предупредителна аларма, която да привлече вниманието на шофьора. Когато видите предупредително съобщение на дисплея, го съблюдавайте, за да се придвижвате безопасно.**
- **В зависимост от външния шум, силата на звука на аудиосистемата и т.н. може да е трудно да чуете предупредителния зумер. Освен това в зависимост от пътните условия, може да е трудно да разпознаете, че системата е сработила.**

(Продължава)

⚠ ПРЕДУПРЕЖДЕНИЕ

(Продължава)

Кога е необходимо да деактивирате системата

В следните ситуации не забравяйте да деактивирате системата.

Неспазването на това изискване може да доведе до неправилно задействане на системата, което да доведе до злополука със смърт или сериозно нараняване.

- **Когато автомобилът е наклонен поради претоварване или спукана гума**
- **При теглене на друго превозно средство**
- **Когато автомобилът се транспортира с камион, кораб, влак и др.**
- **Когато автомобилът е вдигнат на подемник и колелата му могат да се въртят свободно**
- **Когато проверявате автомобила на тест (напр. динамометър или тестер за скорост) или когато сте на реглаж**
- **Когато автомобилът се шофира спортно или извън пътя**
- **При употреба на автоматична автомивка**

(Продължава)

⚠ПРЕДУПРЕЖДЕНИЕ

(Продължава)

- **Когато монтажното положение на сензор се измества поради силен удар върху самия сензор или зоната около него**
- **Когато аксесоари, които пречат на сензора или на светлината, са монтирани временно на автомобила**
- **Когато е монтирана аварийна резервна гума или са монтирани вериги или е използван аварийният комплект за гуми**
- **Когато гумите са износени прекомерно или налягането им е ниско**
- **Когато поставите гуми в размер не по спецификациите**
- **Когато автомобилът не може да се движи стабилно поради инцидент, повреда и др.**

БЕЛЕЖКА:

Разпознаването на движещи се отпред автомобили, препятствия, линии за паркиране (на паркинг) и пътни знаци е ограничено поради „зрителното поле“ на системата. Освен това ще бъдат необходими няколко секунди, за да се задейства контролната функция на системата и да се включи аларма, след като обект навлезе в зоната, наблюдавана от системата.

Асистиращи системи за водача

- Dual Sensor Brake Support II (DSBS II)
- Система за предотвратяване на напускане на лентата
- Предупреждение за криволичене на автомобила
- Асистент за поддържане на лентата
- Асистент за дълги светлини
- Разпознаване на пътни знаци
- Адаптивен круиз контрол
- Адаптивен круиз контрол (с функция за следване при всякаква скорост)
- Сензори за паркиране
- Система за следене на мъртвата зона
- Предупреждение за напречен трафик отзад
- Система за следене на водача

⚠ПРЕДУПРЕЖДЕНИЕ

<u>Ако точната скорост на въртене на колелото не може да бъде отчетена</u>

Ако точната скорост на въртене на колелото не може да бъде отчетена, например ако указаното налягане в гумата не се поддържа, следните функции може да не сработят правилно:

- **Dual Sensor Brake Support II (DSBS II)**
- **Система за предотвратяване на напускане на лентата**
- **Асистент за поддържане на лентата**
- **Адаптивен круиз контрол**
- **Адаптивен круиз контрол (с функция за следване при всякаква скорост)**

Сензори, използвани от SUZUKI SAFETY SUPPORT

За събиране на необходимата за действието на системите информация се използват различни сензори.

Сензори, използвани за разпознаване на условията от заобикалящата среда
Отпред

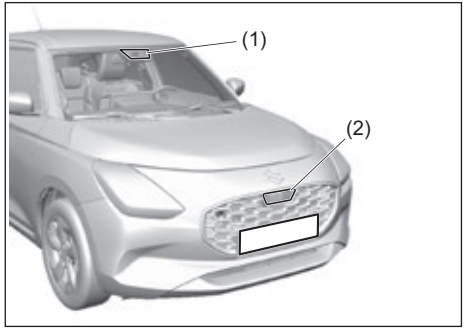

69T050920

(1) Предна камера (DSBS II)
(2) Преден радар (DSBS II)

Отзад

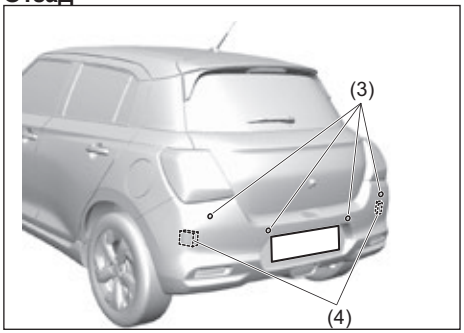

69T050610

(3) Ултразвукови сензори
(4) Радар (заден)

⚠ ПРЕДУПРЕЖДЕНИЕ

<u>За да предотвратите дефект на предната камера (DSBS II)</u>

Съблюдавайте следните предпазни мерки. Ако не го направите, може да се стигне до неправилна работа на предната камера (DSBS II), което може да доведе до ПТП с тежко нараняване или смърт.

- **Винаги дръжте чисто предното стъкло.**
  – Ако предното стъкло е замърсено или по него има мазен филм, водни капки, сняг и др., го почистете.
  – Дори ако върху предното стъкло е нанесено специално покритие, пак ще бъде необходимо да използвате чистачките, за да отстраните капчици вода и т.н. от задната на предното стъкло пред предната камера (DSBS II).
  – Ако вътрешната страна на предното стъкло, където е монтирана предната камера (DSBS II), е замърсена, се свържете с оторизиран дилър на SUZUKI или с друг квалифициран сервиз.

(Продължава)

⚠ПРЕДУПРЕЖДЕНИЕ

(продължава)

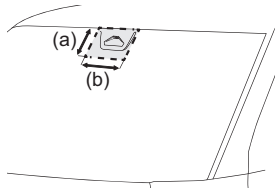

69T051250

(a) Приблизително 15 см (5,9 инча)
(b) Приблизително 25 см (9,8 инча)

- **Не лепете стикери (включително и прозрачни) или други елементи към зоната на предното стъкло пред предната камера (DSBS II (защрихованата зона на илюстрацията).**
- **Не поставяйте нищо близо до предното стъкло, което може да попречи на видимостта на предната камера (DSBS II).**
- **Ако частта от предното стъкло пред предната камера (DSBS II) е запотена или покрита с конденз или лед, използвайте функцията за обдухване на предното стъкло, за да отстраните запотяването, конденза или леда.**

⚠ПРЕДУПРЕЖДЕНИЕ

(продължава)

- **Ако водните капки не могат да бъдат отстранени ефективно от зоната на предното стъкло пред предната камера (DSBS II) от чистачките на предното стъкло, сменете чистачките.**
- **Когато сменяте предните чистачки, използвайте чистачки от посочения тип (за повече информация се свържете с оторизиран дилър на SUZUKI или с друг квалифициран сервиз).**
- **Не поставяйте фолио за тониране на предното стъкло.**
- **Сменете предното стъкло, ако е повредено или спукано. Ако предното стъкло бъде сменено, ще бъде необходимо калибриране на предната камера (DSBS II). Свържете се с оторизиран дилър на SUZUKI или с друг квалифициран сервиз за подробности.**
- **Не позволявайте течности да влизат в контакт с предната камера (DSBS II).**
- **Не позволявайте ярки светлини да светят в предната камера (DSBS II).**
- **Не повреждайте обектива на предната камера (DSBS II) и не го оставяйте зацапан.**

⚠ПРЕДУПРЕЖДЕНИЕ

(продължава)

Когато почиствате предното стъкло отвътре, не позволявайте препаратът за миене на стъкла да влиза в контакт с обектива на предната камера (DSBS II). Не докосвайте обектива на предната камера (DSBS II).

Ако обективът на предната камера (DSBS II) е замърсен или повреден, се свържете с оторизиран дилър на SUZUKI или с друг квалифициран сервиз за подробности.

- **Не подлагайте предната камера (DSBS II) на силни удари.**
- **Не променяйте позицията или ориентацията на предната камера (DSBS II) и не я демонтирайте.**
- **Не разглобявайте предната камера (DSBS II).**
- **Не модифицирайте никакви части около предната камера (DSBS II), например вътрешното огледало за обратно виждане или тавана.**
- **Не поставяйте аксесоари, които могат да попречат на видимостта на предната камера (DSBS II) към капака, предната решетка или предната броня.**

Свържете се с оторизиран дилър на SUZUKI или с друг квалифициран сервиз за подробности.

⚠ПРЕДУПРЕЖДЕНИЕ

(продължава)

- **Ако дъска за сърф или друг дълъг предмет трябва да бъде поставен на покрива, внимавайте той да не пречи на предната камера (DSBS II).**
- **Не променяйте фаровете или други светлини.**

Зона за монтаж на предната камера (DSBS II) на предното стъкло

Ако системата определи, че предното стъкло може да е запотено, тя автоматично ще задейства парното, за да изчисти предното стъкло около предната камера (DSBS II). Когато почиствате стъклото и при други подобни действия, внимавайте да не докосвате зоната около предната камера (DSBS II), преди предното стъкло да се охлади достатъчно, тъй като докосването му може да причини изгаряния.

(Продължава)

⚠ПРЕДУПРЕЖДЕНИЕ

(продължава)

За да предотвратите дефект на предния радар (DSBS II)

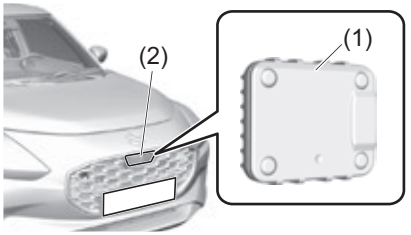

69T050620

(1) Преден радар (DSBS II)
(2) Капак на предния радар

Спазвайте следните предпазни мерки. Ако не го направите, може да се стигне до неправилно функциониране на предния радар (DSBS II), което може да причини инцидент, водещ до смърт или сериозно нараняване.

- **Дръжте предния радар (DSBS II) и капака на предния радар чисти през цялото време. Почистете предната част на предния радар (DSBS II) или предната или задната част на капака на радара, ако са замърсени или ако по тях има капчици вода, сняг и др. Почистете предния радар (DSBS II) и капака на предния радар с мека кърпа, за да не ги одраскате или повредите.**

(Продължава)

⚠ПРЕДУПРЕЖДЕНИЕ

(продължава)

- **Не поставяйте аксесоари, стикери (дори прозрачни), алуминиева лента и т.н. върху предния радар (DSBS II) или капака му и зоната около него.**
- **Не подлагайте предния радар (DSBS II) или зоната около него на удари. Ако предният радар (DSBS II), предната решетка или предната броня бъдат подложени на удар, закарайте автомобила за преглед в оторизиран дилър на SUZUKI или в друг квалифициран сервиз.**
- **Не разглобявайте предния радар (DSBS II).**
- **Не модифицирайте и не боядисвайте предния радар (DSBS II) или капака му и не ги сменяйте с нещо различно от оригинални части на SUZUKI.**
- **В следните ситуации ще бъде необходимо повторно калибриране на предния радар (DSBS II). Свържете се с оторизиран дилър на SUZUKI или с друг квалифициран сервиз за подробности.**
  – При смяна на предния радар (DSBS II).
  – Когато предната броня или предната решетка са сменени

(Продължава)

⚠ ПРЕДУПРЕЖДЕНИЕ

(продължава)

При монтаж на регистрационна табела на предната броня

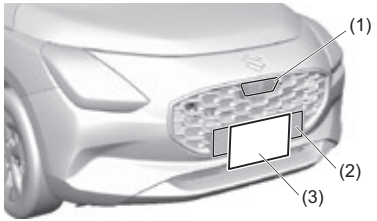

69T050600

(1) Предна камера (DSBS II)
(2) Основа
(3) Регистрационна табела и рамка на регистрационната табела (размерът й се различава в зависимост от държавата и региона)

- **Регистрационната табела и рамката на регистрационната табела (3) трябва да бъдат монтирани върху основата (2).**
- **Предният радар (DSBS II) (1) е позициониран, както е показано на илюстрацията. Ако не монтирате регистрационния номер директно върху основата (2) или монтирате регистрационния номер така, че да стърчи нагоре от основата (2), излъчването/приемането на сигнал от предния радар (DSBS II) може да бъде прекъснато и системата може да откаже.**

⚠ ПРЕДУПРЕЖДЕНИЕ

(продължава)

ПРИМЕР

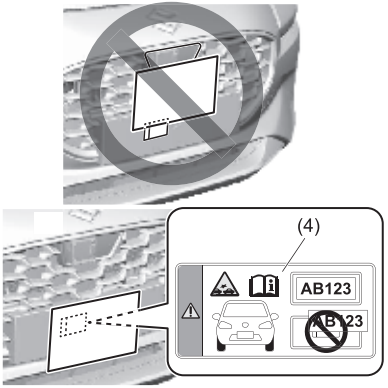

69T050600

- **Не монтирайте регистрационния номер и рамката на регистрационния номер (3) така, че предупредителният етикет (4) да се вижда. Монтирайте ги така, че предупредителният етикет (4) да бъде скрит. Регистрационният номер и рамката на регистрационния номер (3) трябва да бъдат монтирани стабилно върху основната плоча (2) с помощта на самонарезни винтове.**
- **Препоръчваме ви да се обърнете към вашия оторизиран дилър на SUZUKI за монтаж на регистрационната табела.**

БЕЛЕЖКА:
Ситуации, в които предната камера (DSBS II) и предният радар (DSBS II) може да не функционират правилно

- *Когато височината или наклонът на автомобила бъдат променени поради модификации*
- *Когато предното стъкло е замърсено, запотено, спукано или повредено*
- *Когато сензорът е изключително горещ или студен*
- *Когато кал, вода, сняг, мъртви насекоми, друго чуждо тяло и т.н., е залепнало към предната част на сензора*
- *При лошо време – например силен дъжд, мъгла, сняг или пясъчна буря*
- *При шофиране през мъгла или дим*
- *Когато фаровете не светят, докато шофирате на тъмно, например през нощта или когато сте в тунел*
- *Когато фар е замърсен и осветеността е слаба*
- *Когато фаровете не са регулирани*
- *Когато фар не работи правилно*
- *Когато светлина от фаровете на друго превозно средство или отразена светлина попадне директно върху предната камера (DSBS II)*
- *При шофиране в близост до телевизионна кула, предавателна станция, електроцентрала, оборудван с радар автомобил и др. или друго място, където има силни радиовълни или електрически шум*

- *Когато чистачката пречи на предната камера (DSBS II)*
- *Когато сте на място или близо до обекти, които отразяват силно радиовълните, например:*
  - *– Тунели*
  - *– Фермови мостове*
  - *– Чакълести пътища*
  - *– Пътища с коловози, заснежени пътища*
  - *– Стени*
  - *– Големи камиони*
  - *– Капаци на шахти*
  - *– Метални пластини*
  - *– Мантинела*
- *Когато сте близо до стъпало или издатина*
- *Когато откриваемото превозно средство е тясно, например инвалидно превозно средство*
- *Когато разпознато превозно средство има малка предна или задна част, например камион без товар*

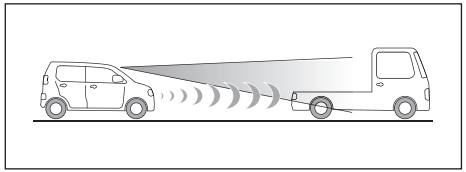

69TJ050010

- *Когато разпознато превозно средство има ниска предна или задна част, например ниско ремарке*

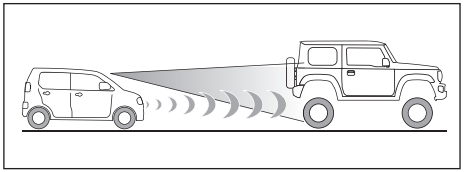

69TJ050080

- *Когато разпознато превозно средство има изключително голям просвет*
- *Когато разпознато превозно средство превозва товар, който стърчи от товарното пространство*
- *Когато разпознато превозно средство има малко открит метал, например превозно средство, покрито частично с плат и др.*
- *Когато разпознатото превозно средство е с нетипична форма, напр. трактор, мотоциклет с кош и др.*
- *Когато дистанцията между автомобила и разпознатото превозно средство е станала много малка*
- *Когато разпознато превозно средство е под ъгъл*
- *Когато върху разпознато превозно средство има сняг, кал и др.*
- *При шофиране по следните пътища:*
  - *– Пътища с остри завои или криволичещи пътища*
  - *– Пътища с промени в наклона, например внезапни изкачвания или спускания*
  - *– Пътища с наклон наляво или надясно*
  - *– Пътища, които са лоши и неподдържани*
  - *– Пътища с дълбоки коловози*
  - *– Пътища с вълни или неравности*
- *Когато воланът се върти често или бъде завъртян внезапно*
- *Когато автомобилът не е в постоянна позиция в лентата*
- *Когато части, свързани с тази система, спирачките и т.н. са изключително горещи или студени, мокри и т.н.*
- *Когато автомобилът има нужда от реглаж*
- *При шофиране по хлъзгави пътни настилки, например заледени, заснежени, с чакъл и др.*
- *Когато траекторията на автомобила не следва тази на завоя*
- *Когато скоростта на автомобила при влизане в завой е твърде висока*
- *При влизане/излизане от паркинг, гараж, асансьор за автомобили и др.*
- *При шофиране на паркинг*
- *Когато шофирате през зона, където има препятствия, които могат да влязат в контакт с вашия автомобил, например висока трева, клони, завеса и др.*
- *Когато вятърът е силен*

<u>Ситуации, в които маркировката на лентата може да не бъде разпозната</u>

- *Когато лентата е прекалено широка или тясна*
- *Веднага след смяна на лентата или преминаване през кръстовище*
- *При шофиране във временна лента или при лента, обособена в рамките на ремонт*

- *Когато наоколо има структури, шарки и сенки, подобни на линиите на маркировката*
- *Когато линиите на лентата не се виждат ясно или шофирате по мокра пътна настилка*
- *Когато маркировката на лентата е върху бордюр*
- *При шофиране по ярка светлоотразителна повърхност, напр. бетон*

Ситуации, в които някои или всички функции на системата може да не сработят

- *Когато бъде открита неизправност в тази система или свързана с нея система, например спирачки, кормилно управление и др.*
- *Когато ESP® или други свързани с безопасността системи са сработили*
- *Когато ESP® или други свързани с безопасността системи са изключени*

Промени в звука при работа на спирачките и реакция на педала

- *Когато спирачките са задействани, може да се чуят звуци от работата им и реакцията при натискане на педала на спирачката може да се промени, но това не е сигнал за неизправност.*
- *Когато системата сработи, педалът на спирачката може да стане по-твърд от очакваното или да потъне. И в двете ситуации педалът на спирачката може да бъде натиснат още. Натиснете педала на спирачката в зависимост от конкретната необходимост.*

Временно спиране или дефект на dual sensor
На таблицата по-долу са представени временното спиране или дефекта на dual sensor.

	Арматурно табло	Съобщение на информационния дисплей	Dual Sensor	
			Временно спиране	Дефект
(1)		–	On – Вкл.	
(2)		–	On – Вкл.	
(3)		–	On – Вкл.	
(4)		–	On – Вкл.	
(5)		–	On – Вкл.	
(6)		–	On – Вкл.	
(7)	–	“DSBS II SYSTEM STOPPED” / “СИСТЕМА DSBS II СПРЯНА“	Off – Изкл.	Off – Изкл.
(8)	–	“DSBS II SYSTEM DISABLED” / “СИСТЕМА DSBS II ДЕАКТИВИРАНА“	Off – Изкл.	Off – Изкл.
(9)		–	Мига	

(1) Dual Sensor Brake Support II (DSBS II) OFF индикаторна лампа
(2) Индикаторна лампа на системата за предотвратяване на напускане на лентата
(3) Индикаторна лампа на системата за поддържане на лентата
(4) Индикаторна лампа на адаптивен круиз контрол
(5) Предупредителна лампа на асистента за дългите светлини (оранжева)
(6) Индикаторна лампа за изключена система за разпознаване на пътните знаци
(7) Индикация за информационния дисплей
(8) Индикация за информационния дисплей
(9) Главна предупредителна лампа

Съобщението може да се покаже в следните ситуации:
- Когато карате автомобила по тъмен път без улични лампи
- При шофиране на автомобила по стръмен наклон
- Когато се опитвате да спрете автомобила в гараж
- При бавно приближаване напред към едноцветна стена
- При бавно приближаване напред към щора или стена с хоризонтални ивици

ЗАБЕЛЕЖКА:
Когато функцията на dual sensor е временно спряна или не функционира правилно, следните функции ще бъдат изключени.

- *Dual Sensor Brake Support II (DSBS II)*
- *Система за предотвратяване на напускане на лентата*
- *Асистент за поддържане на лентата*
- *Предупреждение за криволичене на автомобила*
- *Асистент за дългите светлини*
- *Адаптивен круиз контрол*
- *Адаптивен круиз контрол (с функция за следване при всякакви скорости)*
- *Разпознаване на пътни знаци*

Временно спиране на dual sensor
При следните ситуации dual sensor спира да функционира временно.
Когато ситуацията се подобри, действието на функцията ще бъде възобновено.

Съобщение	Причина	Решение
“DSBS II SYSTEM STOPPED” / “СИСТЕМА DSBS II СПРЯНА“	При следните ситуации dual sensor спира да функционира временно. • Когато системите, свързани със SUZUKI SAFETY SUPPORT, спрат да работят временно • Когато напрежението на акумулатора не е в нормалните граници • Когато има проблем с автоматичната настройка на dual sensor	Шофирайте с повишено внимание, докато причината за проблема не бъде отстранена. Ако съобщението остане на информационния дисплей и след изминаване на известно време, се с консултирайте оторизиран дилър на SUZUKI или с друг квалифициран сервиз.
“F CAMERA STOPPED (TEMP)” / “ПР. КАМЕРА СПРЯНА (ВРЕМ.)“	Тъй като температурата на предната камера (DSBS II) е твърде ниска или висока, dual sensor спира да функционира временно.	• Шофирайте с повишено внимание, докато причината за проблема не бъде отстранена. • Ако съобщението остане на информационния дисплей и след изминаване на известно време, се с консултирайте оторизиран дилър на SUZUKI или с друг квалифициран сервиз. • Ако предната камера (DSBS II) е прекалено гореща, например след като автомобилът е бил паркиран на слънце, използвайте климатичната система, за да намалите температурата около предната камера (DSBS II). • Ако предната камера (DSBS II) е твърде студена, например след като автомобилът е паркиран в изключително студена среда, използвайте климатичната система, за да повишите температурата около предната камера (DSBS II)
“F CAMERA STOPPED (LOW VIS)” / “ПР. КАМЕРА СПРЯНА (ЛОША ВИД.)“	Функциите на dual sensor са временно спрени, тъй като видимостта от предната камера (DSBS II) е влошена. Възможните причини за това са следните: • Лошо време – напр. силен дъжд, мъгла или виелица • Когато предното стъкло пред предната камера (DSBS II) е зацапано или има чуждо тяло • Когато предното стъкло пред предната камера (DSBS II) е запотено	Пуснете чистачките на предното стъкло при лошо време. Ако временното спиране на функцията не бъде отменено дори ако се използва чистачката на предното стъкло, изчакайте времето да се подобри. • С помощта на чистачките на предното стъкло отстранете мръсотията или чуждото тяло от предното стъкло. • Като включите климатичната система, отстранете влагата от предното стъкло. • Затворете капака, премахнете всички стикери и т.н., за да избегнете блокиране на видимостта на предната камера (DSBS II).

Съобщение	Причина	Решение
“CLEAN EXTERNAL RADAR” / “ПО-ЧИСТЕТЕ РАДА-РА ОТВЪН“	Системата спира да функционира временно поради отказ на радара. Възможната причина е упомената по-долу: • Когато зоната около радара е зацапана с мръсо-тия, слой масло или водни капки	Почистете мръсотията и водните капки от зоната около радара с мека кърпа.
“F RADAR STOPPED (TEMP)” / “ПР. РАДАР СПРЯН (ВРЕМ.)“	Тъй като температурата на предната камера (DSBS II) е твърде ниска или висока, dual sensor спира да функционира временно.	Шофирайте с повишено внимание, докато причината за проблема не бъде отстранена. Ако съобщението остане на информационния дисплей и след изминаване на известно време, се с консултирайте оторизиран дилър на SUZUKI или с друг квалифициран сервиз.
“F RADAR STOPPED (CALIB)” / “ПР. РАДАР СПРЯН (КАЛИБР.)“	Системата спира да функционира временно поради неблагоприятен ъгъл на предния радар (DSBS II).	• Ако съобщението остане на информационния дисплей и след изминаване на известно време, се с консултирайте оторизиран дилър на SUZUKI или с друг квалифициран сервиз. • Проверете дали върху предния радар (DSBS II) или върху капака на радара има чуждо тяло и го почистете при необходимост.

Dual Sensor Brake Support II (DSBS II)

Dual Sensor Brake Support II (DSBS II) използва сензори, за да разпознава автомобили по траекторията на движение на автомобила. Когато системата определи, че рискът от челен удар с разпознат обект е висок, се включва предупреждение, което подтиква водача да предприеме действия за избягване на ПТП-то. Ако системата определи, че опасността за удар е изключително сериозна, спирачките се задействат автоматично, за да помогнат за избягване на удара или да помогнат за намаляване на последствията от него.

Dual Sensor Brake Support II (DSBS II) може да бъде деактивирана/активирана и времето за предупреждение може да бъде променено. Вижте „Превключвател Dual Sensor Brake Support II (DSBS II) OFF” (СТР. 5-79).

⚠ ПРЕДУПРЕЖДЕНИЕ

За безопасна употреба

- **Единствено водачът носи отговорност за безопасното шофиране. Внимавайте много за случващото се около автомобила, за да си гарантирате безопасност на пътя. Никога не използвайте Dual Sensor Brake Support II (DSBS II) вместо нормалните действия със спирачките. Тази система не може да помогне за избягване удар или намаляване на последиците от такъв във всяка ситуация. Предоверяването на тази система за безопасно шофиране може да доведе до инцидент, водещ до смърт или сериозно нараняване.**
- **Въпреки че Dual Sensor Brake Support II (DSBS II) е проектирана да помогне за избягване на удар или намаляване на последиците от такъв, нейната ефективност може да се променя в зависимост от различни условия. Поради това може системата да бъде винаги в състояние да постига едно и също ниво на производителност. Прочетете внимателно следните елементи. Не разчитайте прекомерно на тази система и винаги шофирайте внимателно.**

– Вижте „За безопасна употреба“ (СТР.5-59) в този раздел.

(продължава)

⚠ ПРЕДУПРЕЖДЕНИЕ

(продължава)

Кога да деактивирате Dual Sensor Brake Support II (DSBS II)

- **Вижте „Кога е необходимо да деактивирате системата” (СТР.5-59) в този раздел.**

Разпознаваеми обекти

Системата може да разпознава следните видове обекти (разпознаваните обекти се различават в зависимост от функцията):

- Автомобили
- Велосипеди*1
- Пешеходци
- Мотоциклети*1

*1: Откриват се само когато се движат.

Функции на системата

- **Предупреждение за удар отпред**

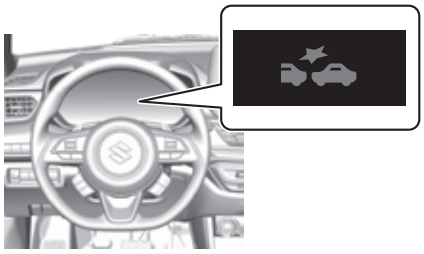

69T050030

“DUAL SENSOR BRAKE SUPPORT”

Когато системата определи, че рискът от удар е висок, се включва звуков сигнал и се показва предупредително съобщение, което подтиква водача да предприеме действия за избягване на ПТП-то.

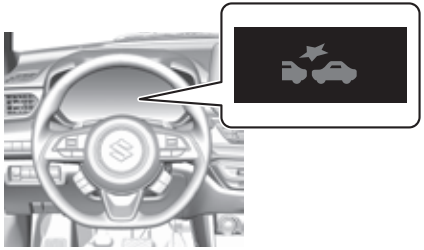

“DEPRESS BRAKE PEDAL”*1/“НАТИСНЕТЕ СПИРАЧКАТА“*1	“ACCELERATOR PEDAL IS PRESSED PRESS BRAKE”*2/“НАТИСНАТА Е ГАЗТА, НАТИСНЕТЕ СПИРАЧКАТА“*2

*1 Когато педалът на газта не е натиснат.
*2 Когато педалът на газта е натиснат.

- **Асистенция при спиране**

Когато системата определи, че педалът на газта е натиснат силно или не е натиснат, на информационния дисплей ще се появи горното изображение и ще се покаже информационното съобщение.

- **Автоматично спиране**

Ако системата определи, че рискът от удар е изключително висок, спирачките се задействат автоматично, за да помогнат за предотвратяване на удар или да смекчат последствията от него.

- **Функция за предотвратяване на удар при ляв и десен завой на кръстовище**

В ситуациите като представените по-долу, ако системата определи, че рискът от удар е висок, предупреждението за удар отпред и системата за автоматично спиране ще сработят. В зависимост от кръстовището, асистенцията може да не сработи правилно.

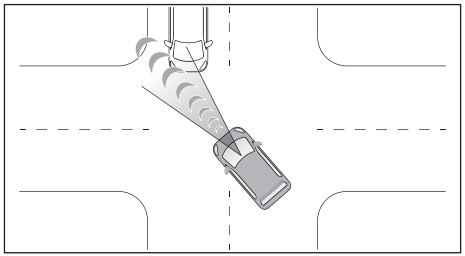

69T050050

- Когато правите ляв или десен завой на кръстовище и пресичате пътя на насрещно движещо се превозно средство

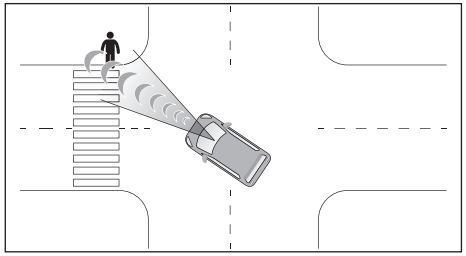

69T050060

- Когато правите ляв или десен завой на кръстовище и пресичате пътя на насрещно движещ се разпознат пешеходец или велосипед

- **Асистенция за избягване на удар на кръстовище (при пресичащи пътя автомобили)**

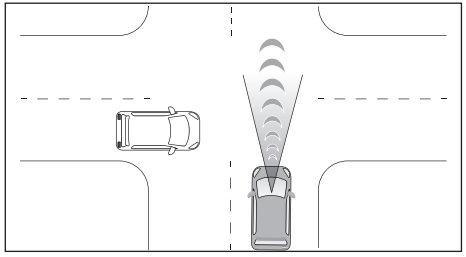

69T050070

Ако на кръстовище системата установи, че има сериозна опасност от удар с приближаващо превозно средство, предупреждението за удар отпред и функцията за автоматично спиране ще сработят. В зависимост от кръстовището, асистиращата система може да не сработи по правилния начин.

⚠ ПРЕДУПРЕЖДЕНИЕ

Автоматична спирачна функция

- **Когато автоматичната спирачна функция се активира, се прилага мощна спирачна сила.**
- **Ако автомобилът е спрян от автоматичната спирачна функция, водачът трябва да оперира със спирачките в зависимост от конкретната необходимост.**
- **В следните ситуации функцията за задържане на спирачките няма да сработи, след като автоматичната спирачна функция е задействана. В зависимост от ситуацията, водачът трябва незабавно да натисне педала на спирачката с необходимата сила.**
  - **– Когато педалът на газта е натиснат**
  - **– Когато автомобилът е спрян поради действие на функцията за предотвратяване на удар при ляв и десен завой на кръстовище**
  - **– Когато автомобилът е спрял на стръмен наклон**

(продължава)

⚠ ПРЕДУПРЕЖДЕНИЕ

(продължава)

- **Функцията за автоматично спиране може да не сработи, ако водачът извърши определени операции. Ако педалът на газта бъде натисната силно или ако волантът бъде завъртян, системата може да определи, че водачът предприема действия за избягване на ПТП и автоматичната спирачна функция може не сработи или може да бъде деактивирана.**
- **Ако педалът на спирачката е натиснат, системата може да отчете, че водачът предприема действия за избягване на ПТП и евентуално може да забави сработването на автоматичната спирачна функция.**

ЗАБЕЛЕЖКА:
Условия за сработване на всяка функция на Dual Sensor Brake Support II (DSBS II)
Dual Sensor Brake Support II (DSBS II) е активирана и системата отчита, че рискът от челен удар с открит обект е голям, системата ще работи.
Системата обаче няма да сработи в следните ситуации:
- *Когато автомобилът не е бил шофиран известно време, след като клема на 12-волтовия акумулатор е била разкачена и свързана отново*
- *Когато скоростният лост е в положение „R".*
- *Когато индикаторът ESP® OFF свети (само функцията за предупреждение за челен удар ще сработи)*

По-долу са упоменати скоростите на сработване и условията за отмяна на всяка функция:

- *Предупреждение за челен удар*

Разпознаваеми обекти	***Скорост на автомобила***	***Разлика между скоростта на вашия автомобил и обекта***
Движещи се отпред автомобили, спрели автомобили	*Ок. 5 до 180 км/ч*	*Ок. 5 до 180 км/ч*
Движещи се насреща автомобили	*Ок. 30 до 180 км/ч*	*Ок. 80 до 220 км/ч*
Велосипеди	*Ок. 5 до 80 км/ч*	*Ок. 5 до 80 км/ч*
Пешеходци	*Ок. 5 до 80 км/ч*	*Ок. 5 до 80 км/ч*
Движещи се отпред мотоциклети, спрели мотоциклети	*Ок. 5 до 180 км/ч*	*Ок. 5 до 80 км/ч*
Движещи се насреща мотоциклети	*Ок. 30 до 180 км/ч*	*Ок. 30 до 180 км/ч*

Докато предупреждението за челен удар сработва, ако воланът бъде завъртян в голяма степен или рязко, предупреждението за челен удар може да бъде отменено.

- *Асистенция при спиране*

Разпознаваеми обекти	***Скорост на автомобила***	***Разлика между скоростта на вашия автомобил и обекта***
Движещи се отпред автомобили, спрели автомобили	*Ок. 30 до 180 км/ч*	*Ок. 10 до 180 км/ч*
Велосипеди	*Ок. 30 до 80 км/ч*	*Ок. 30 до 80 км/ч*
Пешеходци	*Ок. 30 до 80 км/ч*	*Ок. 30 до 80 км/ч*
Движещи се отпред мотоциклети, спрели мотоциклети	*Ок. 30 до 180 км/ч*	*Ок. 10 до 80 км/ч*

- *Автоматично спиране*

Разпознаваеми обекти	***Скорост на автомобила***	***Разлика между скоростта на вашия автомобил и обекта***
Движещи се отпред автомобили, спрели автомобили	*Ок. 5 до 180 км/ч*	*Ок. 5 до 180 км/ч*
Движещи се насреща автомобили	*Ок. 30 до 80 км/ч*	*Ок. 80 до 220 км/ч*
Велосипеди	*Ок. 5 до 80 км/ч*	*Ок. 5 до 80 км/ч*
Пешеходци	*Ок. 5 до 80 км/ч*	*Ок. 5 до 80 км/ч*
Движещи се отпред мотоциклети, спрели мотоциклети	*Ок. 5 до 180 км/ч*	*Ок. 5 до 80 км/ч*
Движещи се насреща мотоциклети	*Ок. 30 до 180 км/ч*	*Ок. 30 до 180 км/ч*

Ако настъпи някое от следните събития, докато функцията за автоматично спиране е сработила, тя ще бъде отменена:
- *Педалът на газта е натиснат силно*
- *Воланът бъде завъртян силно или внезапно*

• *Функция за предотвратяване на удар при ляв и десен завой на кръстовище*

Функция за предотвратяване на удар с автомобили, които правят ляв или десен завой, няма да сработи, когато мигачите не са задействани.

Разпознаваеми обекти	***Скорост на автомобила***	***Скорост на автомобилите в насрещното движение***	***Разлика между скоростта на вашия автомобил и обекта***
Движещи се насреща автомобили	*Ок. 5 до 40 км/ч*	*Ок. 5 до 75 км/ч*	*Ок. 10 до 115 км/ч*
Велосипеди	*Ок. 5 до 30 км/ч*	*-*	*Ок. 5 до 50 км/ч*
Пешеходци	*Ок. 5 до 30 км/ч*	*-*	*Ок. 5 до 40 км/ч*
Движещи се насреща мотоциклети	*Ок. 5 до 40 км/ч*	*Ок. 5 до 75 км/ч*	*Ок. 10 до 115 км/ч*

• *Функция за предотвратяване на удар на кръстовище (автомобили, пресичащи пътя)*

Разпознаваеми обекти	***Скорост на автомобила***	***Скорост на автомобилите в насрещното движение***	***Разлика между скоростта на вашия автомобил и обекта***
Автомобили (странично)	*Ок. 5 до 60 км/ч*	• *Ок. 40 км/ч или по-малко* • *Ок. 5 до 60 км/ч*	*Скоростта на вашия автомобил или по-ниска от нея*

ЗАБЕЛЕЖКА:
Откриване на разпознаваеми обекти

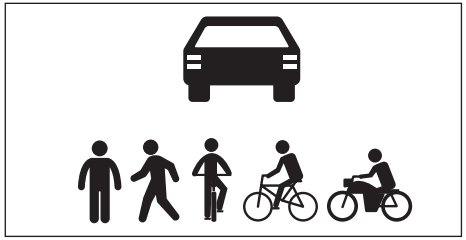

69TJ050080

Обектите се разпознава въз основа на техните размер, форма и движение. В зависимост от околна яркост, движение, позиция и посока на откриваем обект, той може да не бъде разпознат и системата може да не сработи по правилния начин. Системата разпознава форми като посочените по-долу като откриваеми.

Ситуации, в които системата може да не сработи правилно, въпреки че има голям риск от удар
В някои ситуации, като описаните по-долу, системата може да определи, че рискът от удар е голям, и да не сработи:

- *Когато изпреварвате откриваем обект*
- *Когато сменяте лента, докато изпреварвате откриваем обект*
- *Когато автомобилът се доближава рязко към откриваем обект*
- *Когато откриваем обект или друг обект е до пътя при влизане в завой*
- *Когато пред автомобила има шарки или рисунка, които могат да бъдат объркани с откриваем обект*

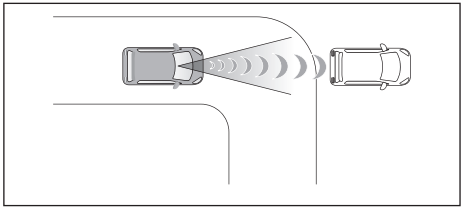

69TJ050090

- *Когато изпреварвате откриваем обект, който сменя ленти или завива наляво/надясно*

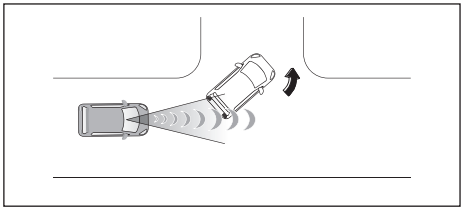

69TJ050100

- *Когато изпреварвате откриваем обект, който е спрял, за да завива наляво/надясно*

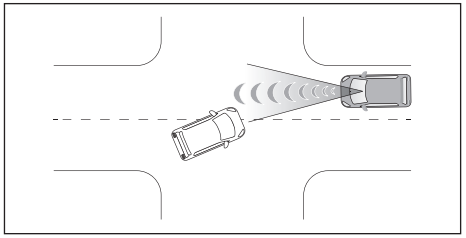

69T050110

- *Когато откриваем обект спре точно преди да пресече траекторията на движение на автомобила*

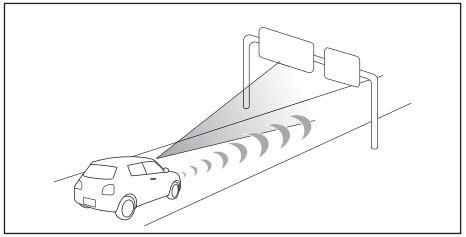

69TJ050120

- *Когато преминавате през локация със структура над пътя (пътен знак, билборд и т.н.)*
- *Когато наближавате електрическа бариера на толпункт, бариера на паркинг или друга бариера, която се отваря и затваря*
- *Когато завивате наляво/надясно и автомобил от насрещното движение или пешеходец пресича пътя на автомобила*

– *При опит за завой наляво/надясно пред насрещно движещ се автомобил или пешеходец*
– *При завой наляво/надясно и когато идващ насреща автомобил или пешеходец спре точно преди да влезе в траекторията на движение на автомобила*

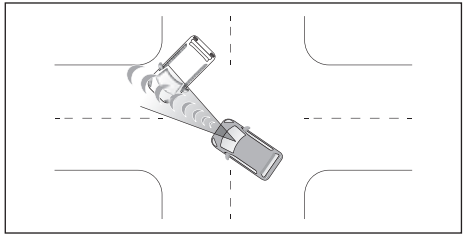

69T050130

– *При завой наляво/надясно и когато идващ насреща автомобил завие наляво/надясно пред автомобила*
– *Когато воланът бъде завъртян към траекторията на идващ насреща автомобил*

Ситуации, при които системата може да не сработи правилно

• *В определени ситуации, като описаните по-долу, разпознаваем обект може да не бъде разпознат от предните сензори и системата може да не сработи по правилния начин:*
- *Когато откриваем обект наближава към вашия автомобил*
- *Когато вашият автомобил или откриваем обект се клатушка*
- *Ако откриваем обект прави рязка маневра (като рязък завой, рязко ускорение или рязко спиране)*
- *Когато откриваем обект е близо до стена, ограда, парапет, капак на шахта, стоманена плоча на пътя или друг автомобил*
- *Когато автомобилът се доближава рязко към откриваем обект*
- *Когато откриваем обект е под конструкция*
- *Когато част от откриваем обект е скрита от обект като голям багаж, чадър или парапет*
- *Когато има няколко откриваеми обекта в близост един до друг*
- *Ако слънцето или друга светлина светят директно върху откриваем обект*
- *Когато откриваем обект изглежда в почти същия цвят или яркост като околностите на него обекти*
- *Когато няколко откриваеми обекта се припокриват*
- *Когато много ярка светлина напред, като например от слънцето, се отразява от откриваем обект*
- *Когато откриваем обект е в бяла сянка, т.е. е изключително ярък*
- *Когато цветът или яркостта на откриваем обект изглежда в почти същия цвят или яркост като околните на него обекти*
- *Ако обект, който може да бъде забелязан, „засече“ внезапно автомобила или внезапно се появи пред него*
- *Когато се доближавате до автомобил по диагонал*
- *Когато превозно средство пред вас е велосипед за дете, велосипед, който носи голям товар, велосипед с повече от един човек на борда или велосипед с нетипично оформление (напр.велосипед с детска седалка, тандемен велосипед и др.)*
- *Ако пешеходец или велосипед е с дължина под 1 м или по-дълъг от 2 м*
- *Когато силуетът на пешеходец или велосипед е с неясни очертания (напр. ако пешеходец носи дъждобран, дълга пола и др.)*
- *Когато пешеходец или велосипедист се навежда напред или кляка*
- *Когато пешеходец или велосипед се движат с висока скорост*
- *Когато пешеходец бута количка, инвалидна количка, велосипед или друго превозно средство*
- *Когато откриваем обект се слее с околната среда, например когато светлината е слаба (на зазоряване или здрач) или когато е тъмно (през нощта или в тунел)*
- *Когато автомобилът не е бил шофиран за определен период от време, след като двигателят е стартиран*
- *Докато завивате наляво/надясно или няколко секунди след завой наляво/надясно*
- *Докато взимате завой и няколко секунди след взимане на завоя*
- *Докато завивате наляво/надясно и насрещно движещо се превозно средство се движи в лента на 3 или повече ленти от вашия автомобил*

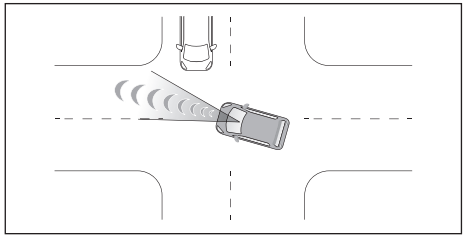

69T050140

– *Докато завивате наляво/надясно и посоката на автомобила се различава значително от посоката на трафика в лентата за насрещното движение*

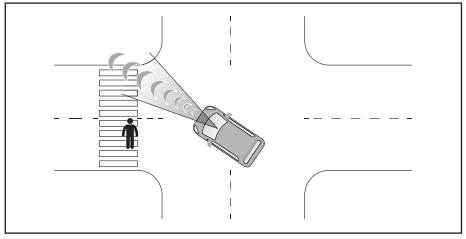

69T050150

– *Докато завивате наляво/надясно и се доближавате до автомобил, движещ се в същата посока като автомобила ви и продължава направо*

Превключвател Dual Sensor Brake Support II (DSBS II) OFF

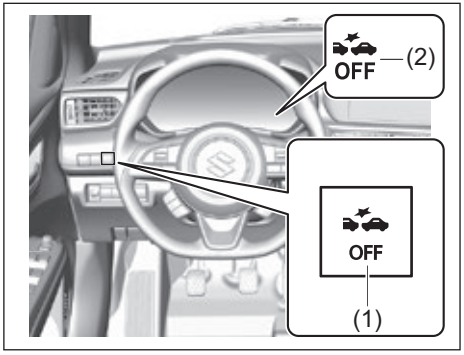

69T050630

- Когато искате да изключите системата, натиснете и задръжте превключвателя Dual Sensor Brake Support II (DSBS II) OFF (1), докато вътрешната аларма е задействана и индикаторът на Dual Sensor Brake Support II (DSBS II) OFF (2) свети.
- Когато искате отново да включите системата, натиснете превключвателя Dual Sensor Brake Support II (DSBS II) OFF (1), вътрешната аларма се задейства и индикаторът на Dual Sensor Brake Support II (DSBS II) OFF (2) угасва.
- Всеки път, когато изключите двигателя, системата ще се включва отново и индикаторът на Dual Sensor Brake Support II (DSBS II) OFF (2) ще угасва.
- Всеки път, когато натиснете превключвателя Dual Sensor Brake Support II (DSBS II) OFF (1), вътрешната аларма се задейства, за да ви информира за активирането или деактивирането на системата.

Промяна на настройките на Dual Sensor Brake Support II (DSBS II)

Настройките на Dual Sensor Brake Support II (DSBS II) могат да се променят чрез режима за настройки на информационния дисплей*1. За подробности вижте „Режим за настройка на информационния дисплей“ (СТР.12-8). Системата се активира всеки път, когато превключвателят на двигателя бъде натиснат, за да се промени режимът на запалване на ON.

- Когато адаптивният круиз контрол работи, предупреждението за удар отпред ще работи в режим [Earlier] (т.е. задействане по-рано), независимо от настройката, направена от потребителя.

*1: Елементите, които можете да промените, зависят от спецификациите на автомобила.

Система срещу напускане на лентата

Основни функции

Системата срещу напускане на лентата предупреждава водача, ако има опасност автомобилът да напусне лентата, в която се движи към момента или зададената траектория*1, и също така може да инициира въртене на волана, за да предотврати напускане на лентата или зададената траектория*1.

Предната камера (DSBS II) се използва за разпознаване на маркировка или траектория*1.

*1: Границата между асфалта и трева, почва и др., или структури, като напр. бордюр, мантинела и др.

Предупреждение за напускане на лентата

Когато системата определи, че превозното средство може да се отклони от лентата си или зададената траектория*, индикаторът за предотвратяване напускане на лентата ще започне да мига и предупредителната аларма ще прозвучи или волантът ще започне да вибрира, за да предупреди водача.

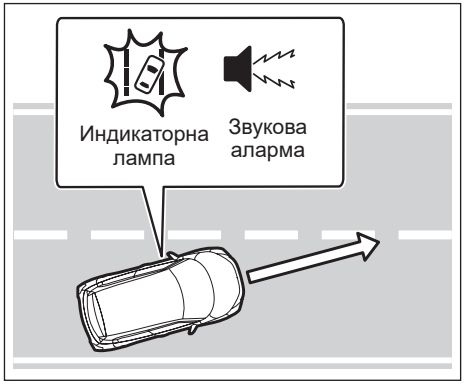

69T050640

Проврете зоната около вашия автомобил и извършете корекции с волана, за да върнете автомобила обратно в центъра на лентата или в зададената траектория*1.

*1: Границата между асфалта и трева, почва и др., или структури, като напр. бордюр, мантинела и др.

Предупреждение за напускане на лентата

Когато системата определи, че е вероятно превозното средство да се отклони от лентата си или от зададената траектория*, тя осигурява асистенция чрез завъртане на волана, за да предотврати напускане на лентата или зададената траектория.

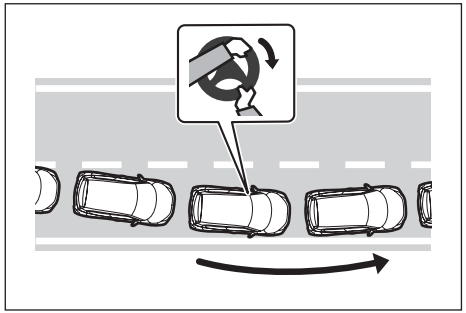

69T050650

Ако системата открие, че с кормилното управление не е боравено за определено време или че волантът не е хванат здраво, може да се покаже съобщение и да се задейства звукова аларма, която да предупреди водача.

*1: Граница между асфалта и страничната част на пътя, като трева, почва или бордюр, мантинела и др.

Предупредителна функция срещу криволичене на автомобила

Когато автомобилът криволичи, лампата на функцията срещу криволичене на автомобила ще мига и предупредителният звук ще се активира, за да подкани водача да спре за почивка.

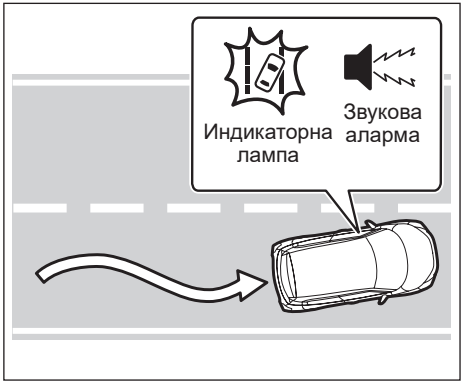

69T050660

⚠ПРЕДУПРЕЖДЕНИЕ

Преди употреба на системата срещу напускане на лентата

- **Не се предоверявайте на системата за предотвратяване на напускане на лентата. Системата за предотвратяване на напускане на лентата е система, която осигурява асистенция при шофиране. Въпреки това тази система не отменя нуждата от концентрация на водача при шофиране. Единствено водачът носи отговорност да внимава за случващото се около автомобила и за въртенето на волана в зависимост от конкретната ситуация, за да гарантира сигурност. Освен това водачът е отговорен за вземането на адекватни почивки, когато е уморен, например при продължително шофиране.**
- **Ако водачът не извършва адекватни действия по време на шофиране и не внимава, може да се стигне до ПТП.**

ЗАБЕЛЕЖКА:
Условия за сработване на всяка функция

- *Функция за предупреждение/предотвратяване на напускане на лентата*
  Тази функция сработва, когато са изпълнени всички от следните условия:
  – Скоростта на автомобила е приблизително 50 км/ч или по-висока.
  Системата може да работи, когато скоростта на превозното средство е приблизително 40 км/ч или повече, ако автомобили, мотоциклети, велосипеди или пешеходци бъдат разпознати в близост до лентата.
  *– Системата разпознава лента или траектория*2. (Когато разпознаването е само от една страна*2, системата ще работи само за разпознатата страна.)*
  – Ширината на лентата е приблизително 3 м (9,8 фута) или повече. Ако ширината на лентата е малка, предупреждението за напускане на лентата и функцията за предотвратяване на напускане на лентата може да не сработят спрямо маркировката.
  – Не оперирате с лостчето за мигачите.
  – Автомобилът не прави остър завой.
  – Автомобилът не ускорява или намалява над определена стойност.
  – Воланът не е завъртян достатъчно много, за да се извърши смяна на лентата.

**2: Граница между асфалта и страничната част на пътя, като трева, почва или бордюр, мантинела и др.*

- *Предупреждение за криволичене на автомобила*
  Тази функция работи, когато са изпълнени всички от следните условия:
  – Скоростта на автомобила е приблизително 50 км/ч или повече.
  – Ширината на лентата е приблизително 3 м (9,8 фута) или повече.

Временна отмяна на функции
Когато условията за сработване вече не са изпълнени, дадена функция може да бъде временно отменена. Въпреки това, когато условията за сработване бъдат изпълнени отново, работата на функцията автоматично ще се възобнови.

Работа на функцията за предупреждение при напускане на лентата/функция за предотвратяване на напускане на лентата

- *В зависимост от скоростта на автомобила, пътните условия, ъгъла при напускане на лентата и т.н., работата на функцията за предотвратяване на напускане на лентата може да не се усети или функцията да не сработи.*
- *В зависимост от условията, предупредителният зумер може да сработи дори ако чрез персонализирана настройка е избрана вибрацията.*
- *Ако траектория*2 не е чиста или прав, функцията за предупреждение при напускане на лентата или функцията за предотвратяване на напускане на лентата може да не сработи.*
- *Функцията за предупреждение при напускане на лентата или функцията за предотвратяване на напускане на лентата може да не сработи, ако системата прецени, че автомобилът умишлено се насочва от водача, за да се избегне удар с пешеходец или паркирано превозно средство.*
- *Функцията за асистенция в кормилното управление на функцията за предотвратяване на напускане на лентата може да бъде отменена от действията с волана, направени от водача.*

**2: Граница между асфалта и страничната част на пътя, като трева, почва или бордюр, мантинела и др.*

Предупреждение при вдигане на ръцете от волана

69T050810

"KEEP CONTROL OF STEERING WHEEL" / "НЕ ПУСКАЙТЕ ВОЛАНА"

В следните ситуации ще се покаже съобщение, призоваващо водача да предприеме действия с волана и ще се покаже изображение и ще прозвучи зумер, за да бъде предупреден водачът. Когато използвате системата, не забравяйте да хванете здраво волана, независимо дали предупреждението работи или не.

- *Когато системата определи, че водачът не държи сигурно волана или волантът не се управлява, когато работи функцията за подпомагане на кормилното управление на функцията за предотвратяване на напускане на лентата.*
  Продължителността на действие на предупредителния зумер се увеличаване на честотата на задействане на асистенция в кормилното управление. Дори ако системата прецени, че волантът се върти, предупредителният зумер ще сработи за определено време.

Предупреждение за криволичене на автомобила

69T040280

"VEHICLE SWAYING DETECTED" / "РАЗПОЗНАТО КРИВОЛИЧЕНЕ НА АВТОМОБИЛА"

Ако автомобилът криволичи, ще се покаже съобщение и ще прозвучи предупредителен зумер, за да подкани водача да спре за почивка.
В зависимост от състоянието на автомобила и пътната настилка, функцията за предупреждение за криволичене на автомобила може да не работи.

Превключвател за изключена система срещу напускане на лентата

Може да изключите функцията и предупреждението срещу напускане на лентата предупреждението срещу криволичене на автомобила.

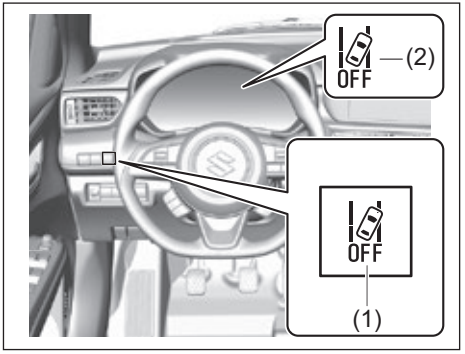

69T050670

- Когато искате да изключите системата, натиснете и задръжте превключвателя за изключване на системата за предотвратяване напускане на лентата (1), докато се включат звуковите аларми и индикаторът за изключване на системата за предотвратяване напускане на лентата (2).

Използвайте следния метод, за да включите отново системата.

- Натиснете бутона (1) за изключване на системата за предотвратяване напускане на лентата, вътрешната звукова аларма се задейства и индикаторната лампа (2) за изключване на системата за предотвратяване напускане на лентата се изключва.

⚠ ПРЕДУПРЕЖДЕНИЕ

Ако се опитате да натиснете превключвателя за изключване на системата за предотвратяване напускане на лентата, докато шофирате, можете да загубите контрол над автомобила. Не натискайте превключвателя за изключване на системата за предотвратяване напускане на лентата, докато шофирате.

Промяна на настройката на системата за предотвратяване напускане на лентата

Настройките на системата за предотвратяване напускане на лентата могат да бъдат променени чрез „Режим за настройки на информационния дисплей“ (СТР.12-8).

⚠ ПРЕДУПРЕЖДЕНИЕ

Ситуации, в които функцията за предотвратяване напускане на лентата не трябва да се използва

Вижте „За безопасна употреба“ (СТР.5-59) в този раздел и деактивирайте системата. Ако не го направите, може да се стигне до ПТП.

Ситуации, в които системата може да не функционира правилно

В следните ситуации системата може да не работи правилно и автомобилът може да напусне лентата си. Не разчитайте прекомерно на тези функции. Единствено водачът носи отговорност да внимава за случващото се около автомобила и за въртенето на волана в зависимост от конкретната ситуация, за да гарантира сигурност.

- **Когато границата между асфалта и тревата, почвата и т.н. или конструкции като бордюр, мантинела и т.н. не е ясна или права**

(продължава)

⚠ ПРЕДУПРЕЖДЕНИЕ

(продължава)

- **Когато автомобилът бъде изместен поради страничен вятър или турбуленцията на други превозни средства, преминаващи до автомобила**
- **Ситуации, при които лентата може да не бъде разпозната: Вижте „Ситуации, при които лентата може да не бъде разпозната“ (СТР.5-65) в този раздел.**
- **Ситуации, при които сензорите може да не работят правилно: Вижте „Ситуации, в които предната камера (DSBS II) и предният радар (DSBS II) може да не работят правилно” (СТР.5-64) в този раздел.**
- **Ситуации, при които някои или всички функции на системата не могат бъдат задействани: вижте „Ситуации, при които някои или всички функции на системата не могат да работят“ (СТР.5-66) в този раздел.**

Екрани и работа със системата
Статусът на работа на функцията за предотвратяване напускане на лентата и активната намеса в кормилното управление на тази функция биват индикирани.

Индикатор	Информационен дисплей		Ситуация
	Лента	Кормилно управление	
On/вкл. (оранжево)	Off / изкл.	Off / изкл.	Деактивирана система
On/вкл. (бяло)	On/вкл. (бели линии)	Off / изкл.	Линиите на маркировката не са индикирани от системата
On/вкл. (бяло)	On/вкл. (бяло)	Off / изкл.	Линиите на маркировката са индикирани от системата
Мига (оранжево)	Мига (оранжево)	Off / изкл.	Функцията за предупреждение при напускане на лентата сработва за страната, от която изображението на лентата мига

Индикатор	Информационен дисплей		Ситуация
	Лента	Кормилно управление	
On/вкл. (зелено)	On/вкл. (зелено)	On/вкл. (зелено)	Функцията за предупреждение при напускане на лентата сработва за страната, от която изображението на лентата мига
Мига (оранжево)	Мига (оранжево)	On/вкл. (зелено)	Функцията за предупреждение при напускане на лентата/ функцията за предотвратяване на напускането на лентата сработва от страната, от която изображението на лентата мига
On/вкл. (оранжево)	Off / изкл.	Off / изкл.	Когато бутонът за стартиране на двигателя бъде натиснат, за да се промени режимът на стартиране на ON, тази лампа светва за кратко, за да можете да проверите дали лампата работи. Ако има проблем в системата за предотвратяване на напускане на лентата, докато бутонът за стартиране на двигателя е в режим ON, тази лампа ще светне в оранжево. Закарайте автомобила в оторизиран дилър на SUZUKI или друг квалифициран сервиз, за да бъде отстранен проблемът.

Система за поддържане на лентата

Функции за поддържане на лентата

- Когато шофирате по добра маркировка на лентата при включен адаптивен круиз контрол, линиите на лентата и превозните средства, движещи се отпред и отзад, се разпознават с помощта на предната камера (DSBS II) и радарен сензор, а воланът се контролира, за да се поддържа позицията на автомобила в лентата.

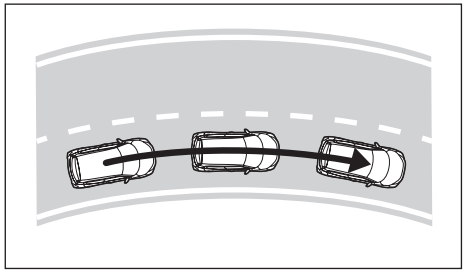

69T050680

Използвайте функцията само на магистрали и автомобилни пътища.
Ако адаптивният круиз контрол не е включен, функцията няма да работи.
Вижте „Адаптивен круиз контрол (в зависимост от оборудването)“ (СТР.5-98) или „Адаптивен круиз контрол (с функция за следване при всякакви скорости)“ (СТР.5-110).
В ситуации, в които линиите на маркировката се виждат трудно или не се виждат, например в задръстване, асистенцията ще бъде осигурена чрез траекторията на движение превозните средства пред и зад автомобила.
Ако системата определи, че воланът не е бил въртян за определен период от време или че воланът не е захванат добре, водачът ще бъде предупреден чрез визуално показание и тази функция ще бъде временно отменена.
Ако функцията е деактивирана, използвайте превключвателя ON/OFF (ВКЛ./ИЗКЛ.) на асистента за поддържане на лентата, за да включите системата.

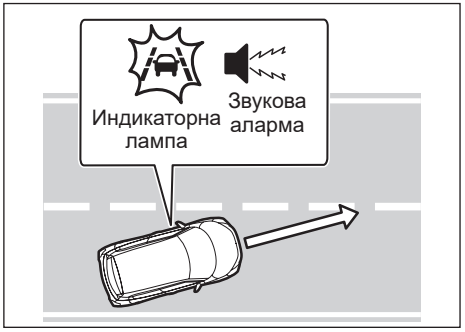

69T050650

- Когато функцията работи, ако има вероятност автомобилът да напусне своята лента, водачът ще бъде предупреден чрез визуално показание и аларма.
- Когато прозвучи звуковият сигнал, проверете зоната около автомобила и посредством внимателно опериране с волана преместете автомобила обратно в центъра на лентата.

⚠ ПРЕДУПРЕЖДЕНИЕ

Преди употреба на системата за поддържане на лентата

- **Не се предоверявайте на системата за поддържане на лентата. Системата за поддържане на лентата е система, която осигурява асистенция при шофиране. Въпреки това тази система не отменя нуждата от концентрация на водача при шофиране. Единствено водачът носи отговорност да внимава за случващото се около автомобила и за въртенето на волана в зависимост от конкретната ситуация, за да гарантира сигурност. Освен това водачът е отговорен за вземането на адекватни почивки, когато е уморен, например при продължително шофиране.**
- **Ако водачът не извършва адекватни действия по време на шофиране и не внимава, може да се стигне до ПТП.**
- **Когато не ползвате системата за поддържане на лентата, я изключете посредством превключвателя ON/OFF (ВКЛ./ИЗКЛ.) на асистента за поддържане на лентата.**

БЕЛЕЖКА:
Условия за сработване на всяка функция

- *Функцията сработва, когато са изпълнени всички от следните условия:*
  – Системата за поддържане на лентата разпознава линии на маркировка за лента или траектория на движение на други превозни средства около вашия автомобил (с изключение на случаите, когато движещото се отпред превозно средство е малко – напр. мотоциклет).
  – Адаптивният круиз контрол е сработил.
  – Ширината на лентата е ок. 3 до 4 м.
  – Не оперирате с лостчето за мигачите.
  – Автомобилът не прави остър завой.
  – Автомобилът не ускорява или намалява над определена стойност.
  – Воланът не се върти с голяма сила.
  – Предупреждението, че не държите волана, не е сработило. Вижте „Предупреждение при вдигане на ръцете от волана“ в тази БЕЛЕЖКА.
  – Автомобилът се движи в центъра на лента.

Временна отмяна на функции

- *Когато условията за сработване вече не са изпълнени, дадена функция може да бъде временно отменена. Въпреки това, когато условията за сработване отново бъдат изпълнени, работата на функцията автоматично ще се възобнови. Вижте „Условия за сработване на функцията“ в тази БЕЛЕЖКА.*
- *Ако условията за сработване на дадена функция вече не са изпълнени, докато функцията се задейства, може да прозвучи зумер, за да укаже, че функцията е била отменена временно.*
- *Функцията за асистенция в кормилното управление може да бъде отменена, ако водачът контролира волана.*

Функция за предупреждение при напускане на лентата, когато асистентът за поддържане на лентата работи

- *Дори ако методът на предупреждение на предупреждението за напускане на лентата е променен от настройките на вибрация на волана, ако автомобилът се отклони от лентата, докато асистентът за поддържане на лентата работи, предупредителният звуков сигнал ще прозвучи, за да предупреди водача.*
- *Ако бъде отчетено действие с волана, еквивалентно на такова, необходима за смяна на лентата, системата ще определи, че автомобилът не се отклонява от лентата и предупреждението няма да сработи.*

Предупреждение при вдигане на ръцете от волана

ПРИМЕР

69TJ040700

“KEEP CONTROL OF STEERING WHEEL”
“НЕ ВДИГАЙТЕ РЪЦЕ ОТ ВОЛАНА“

В следните ситуации на информационния дисплей ще се покаже съобщение, подканващо водача да хване волана, както и изображение, показано на илюстрацията, за да бъде предупреден водачът. Ако системата отчете, че държите волана, предупреждението ще бъде отменено. Когато използвате системата, не забравяйте да хванете здраво волана, независимо дали предупреждението работи или не.
Вижте „Предупредителни и индикаторни съобщения“ (СТР.4-16).

- *Когато системата установи, че водачът не държи волана, докато функцията работи*

– *Ако не бъдат разпознати операции за определен период от време, ще прозвучи звуков сигнал, ще се включи предупреждението и функцията ще бъде отменена. Това предупреждение може също да работи, ако водачът задвижва волана само малко непрекъснато.*

- *В зависимост от състоянието на автомобила, контрола над волана и пътната настилка, функцията за предупреждение може да не сработи.*

Превключвател за вкл./изкл. система за поддържане на лентата

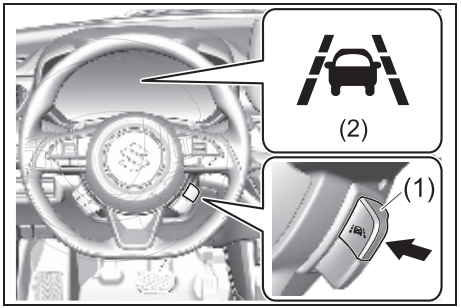

69T051150

(1) Превключвател за вкл./изкл. система за поддържане на лентата
(2) Индикаторна лампа на системата за поддържане на лентата

- За да включите асистента за поддържане на лентата, натиснете превключвателя за включване/изключване на асистента за поддържане на лентата (1) по посока на стрелката, както е показано на илюстрацията, и включете индикаторната лампа на асистента за поддържане на лентата (2).
- За да изключите асистента за поддържане на лентата, натиснете превключвателя за включване/изключване на асистента за поддържане на лентата (1) отново по посока на стрелката и изключете индикаторната лампа на асистента за поддържане на лентата (2).

⚠ПРЕДУПРЕЖДЕНИЕ

Ситуации, при които функциите може да не работят правилно

В следните ситуации функциите може да не работят правилно и автомобилът да напусне своята лента. Не се предоверявайте на тези функции. Единствено водачът носи отговорност да внимава за случващото се около автомобила и за въртенето на волана в зависимост от конкретната ситуация, за да гарантира сигурност.

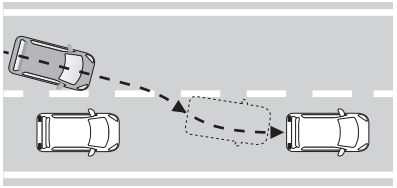

- **Когато превозно средство, движещо се отпред и около автомобила, сменя лентите (вашият автомобил може да следва движещо се отпред превозно средство или превозно средство около вашия автомобил и също да сменя ленти)**

(продължение)

⚠ ПРЕДУПРЕЖДЕНИЕ

(продължение)

- **Когато превозно средство пред или около вашия автомобил криволичи (вашият автомобил може съответно да криволичи и да напуска лентата си)**
- **Когато превозно средство пред или около вашия автомобил напусне лента (вашият автомобил може да следва движещо се отпред или в близост до вашия автомобил превозно средство и също да напусне лентата)**
- **Когато превозно средство пред или около вашия автомобил се движи твърде близо до лявата/дясната линия на маркировката (вашият автомобил може да следва движещо се отпред или в близост до вашия автомобил превозно средство и също да напусне лентата)**
- **Когато наоколо има движещи се обекти или структури (в зависимост от позицията на движещия се обект или структура спрямо вашия автомобил, вашият автомобил може да започне да криволичи)**
- **Когато автомобилът бъде задухан от страничен вятър или бъде изместен от въздушната струя на други превозни средства, преминаващи в близост**

(продължение)

⚠ ПРЕДУПРЕЖДЕНИЕ

(продължение)

- **Ситуации, в които сензорите може да не функционират правилно: вижте „Ситуации, в които предната камера (DSBS II) и предният радар (DSBS II) може да не работят правилно” (СТР.5-64) в този раздел.**
- **Ситуации, при които лентата може да не бъде разпозната: Вижте „Ситуации, при които лентата може да не бъде разпозната“ (СТР.5-65) в този раздел.**
- **Когато е необходимо да деактивирате системата: вижте „Кога е необходимо да деактивирате системата” (СТР.5-59) в този раздел.**

Екран за работата на функцията за асистенция в кормилното управление
Указан е статусът на работа на системата за поддържане на лентата.

Индикатор	Информационен дисплей		Ситуация
	Лента	Кормилно управление	
On / вкл. (бяло)	On / вкл. (бели очертания)	On / вкл. (бяло)	Функцията за предотвратяване напускане на лентата е в режим на готовност
On / вкл. (зелено)	On (зелено)	On / вкл. (зелено)	Функцията за предотвратяване напускане на лентата е сработила
Мига (оранжево)	Мига (оранжево)	On / вкл. (зелено)	Автомобилът напуска лентата към страната, на която очертанията на лентата мигат
On / вкл. (оранжево)	Off / изкл.	Off / изкл.	Когато бутонът за стартиране на двигателя бъде натиснат, за да се промени режимът на стартиране на ON, тази лампа светва за кратко, за да можете да проверите дали лампата работи. Ако има проблем в системата за предотвратяване на напускане на лентата, докато бутонът за стартиране на двигателя е в режим ON, тази лампа ще светне в оранжево. Закарайте автомобила в оторизиран дилър на SUZUKI или друг квалифициран сервиз, за да бъде отстранен проблемът.

Асистент за дългите светлини

Автоматичните дълги светлини използват предната камера (DSBS II), разположена в горната част на предното стъкло, която разпознава яркостта на светлините на фаровете на автомобилите отпред, на уличните лампи и др. и автоматично включва и изключва дългите светлини в зависимост от ситуацията.

⚠ПРЕДУПРЕЖДЕНИЕ

<u>За безопасна употреба</u>

Не се предоверявайте на автоматичните дълги светлини. Винаги шофирайте безопасно, като внимавате да наблюдавате заобикалящата ви среда и включвате или изключвате дългите светлини ръчно, ако е необходимо.

<u>За да предотвратите неправилно функциониране на автоматичните дълги светлини</u>

Когато трябва да деактивирате системата: вижте „Кога е необходимо да деактивирате системата” (СТР.5-59) в този раздел.

Употреба на автоматичните дълги светлини

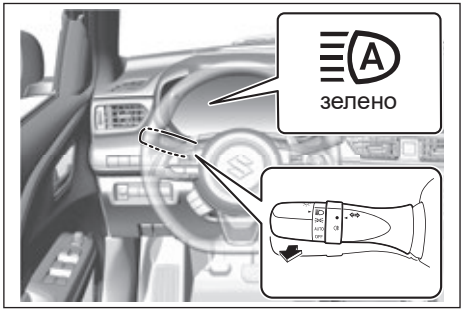

69T050690

Поставете въртящия се контролер на позиция AUTO, когато бутонът за стартиране на двигателя е в режим ON, индикаторът за дългите светлини (зелен) ще се включи.

За да изключите дългите светлини, дръпнете лоста към себе си или променете позицията на въртящия се контролер на лостчето за светлините на различна от посочената по-горе. Индикаторната лампа на асистента за дългите светлини (зелена) ще се изключи.

БЕЛЕЖКА:

<u>Условия за работа на дългите светлини</u>

- *Когато всички от следните условия са изпълнени, дългите светлини ще бъдат включени автоматично:*
  - Скоростта на автомобила е:
  - тип А: около 30 км/ч.
  - тип Б: около 40 км/ч.
  - Зоната пред автомобила е тъмна.
  - В насрещното движение не идват автомобили с включени светлини.
  - По пътя напред има малко улични лампи или други светлини.
- *Ако някое от следните условия е изпълнено, дългите светлини ще бъдат изключени автоматично и ще светят късите:*
  - Скоростта на автомобила падне под:
  - тип А: около 25 км/ч.
  - тип Б: около 30 км/ч.
  - Зоната пред автомобила не е тъмна.
- *В насрещното движение идват автомобили с включени светлини.*
- *По пътя напред има много улични лампи или други светлини.*

<u>Разпознаване от предната камера (DSBS II)</u>

- *В следните ситуации дългите светлини не могат да се изключват автоматично и да се включват късите:*
  - Когато автомобилът е „засечен“ от друго превозно средство
  - Когато друг автомобил пресича пътя на вашия

- *Когато превозни средства напред биват разпознавани неколкократно и след това се скриват поради*
- *Когато превозно средство отпред идва от далечна лента*
- *Когато превозно средство отпред няма светлини*
- *Когато светлините на превозните средства отпред не са активирани*
- *Когато автомобил отпред отразява мощна светлина – напр. тази на собствените си фарове*
- *Ситуации, в които сензорите може да не функционират правилно: вижте „Ситуации, в които предната камера (DSBS II) и предният радар (DSBS II) може да не работят правилно” (СТР.5-64) в този раздел.*
- *Ситуации, в които сензорите може да не функционират правилно: вижте „Ситуации, в които предната камера (DSBS II) и предният радар (DSBS II) може да не работят правилно” (СТР.5-64) в този раздел.*

• *Дългите светлини могат да бъдат изключени, ако отпред бъде разпознат автомобил, който се движи само на фарове за мъгла, но с изключени къси светлини*

• *Светлини на къщи, улично осветление, светофари и осветени билбордове или знаци и други отразяващи обекти могат станат причина дългите светлини да бъдат изключени и да се включат късите или късите светлини да останат активни*

• *Следните фактори могат да повлияят на времето, необходимо от дълги светлини автомобилът да премине на къси или късите светлини да останат активни*
  - *Яркостта на късите светлини, фаровете за мъгла и задните светлини на автомобилите отпред*
  - *Движението и посоката на движение на автомобилите напред*

• *Когато при автомобил отпред работят само светлините от едната страна*
  - *Когато превозното средство отпред е двуколесно*
  - *Състоянието на пътя (наклон, завой, състояние на пътната настилка и т.н.)*
  - *Броят на пътниците и количеството багаж в автомобила*

• *Дългите светлини може да се включат или изключат неочаквано.*

• *Велосипеди или подобни превозни средства не могат да бъдат разпознати.*

• *В следните ситуации системата може да не разпознае правилно околното ниво на яркост. Това може да бъде причина късите светлини да останат активни или дългите да премигват или да заслепяват пешеходци или превозни средства напред. В такъв случай е необходимо да превключвате ръчно между дълги и къси светлини.*
  - *Когато наоколо има светлини, близки до фарове или задни светлини*
  - *Когато предните или задните светлини на автомобилите напред са изключени, замърсени, променят цвета си или не функционират правилно*
  - *Когато използвате дългите светлини по неправилен начин или когато дългите светлини може да премигват или заслепяват пешеходци или други водачи.*
  - *Когато автомобилът се ползва в зона, в която автомобилите са с дирекция, различна от тази, за която автомобилът е предназначен – например автомобил с ляв волан се ползва в страна с ляво движение или с десен – в страна с дясно*
  - *Когато трябва да деактивирате системата: вижте „Кога е необходимо да деактивирате системата” (СТР.5-59) в този раздел.*

<u>Промяна на настройките на асистента за дългите светлини</u>

Настройките на асистента за дългите светлини могат да се променят от режима за настройките на информационния дисплей. Вижте „Режим за настройки на информационния дисплей“ (СТР.12-8).

Ръчно включване/изключване на дългите светлини

- **Превключване на дълги светлини**

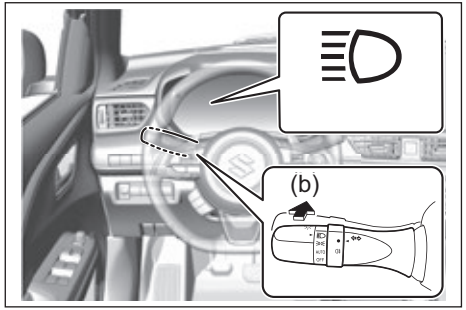

69T050700

- Натиснете лостчето напред към автомобила, както е показано на илюстрацията (b), за да превключите ръчно на дълги светлини.
- За да включите отново асистента за дълги светлини, върнете отново лостчето в първоначалната му позиция.

- **Превключване на къси светлини**

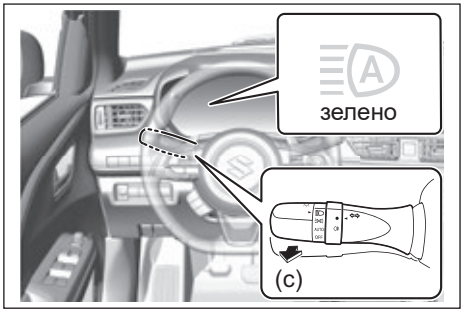

69T050710

- Поставете въртящия се контролер на позицията ≡D или ≡D или дръпнете лостчето към себе си, както е показано на илюстрацията (c), индикаторната лампа за асистента за дълги светлини (зелена) ще се изключи.
- За да включите отново асистента за дълги светлини, дръпнете отново лостчето към себе си или поставете въртящия се контролер на позицията „AUTO“.

Система за разпознаване на пътни знаци (в зависимост от оборудването)

(За европейски държави)
Системата за разпознаване на пътни знаци разпознава специфични пътни знаци с помощта на предна камера (DSBS II) и/или навигационната система (когато е налице информация за ограниченията на скоростта), докато шофирате, и предупреждава водача чрез информационния дисплей и звукови аларми.

За да функционира ефективно опцията за показване на ограничение на скоростта, е необходимо да актуализирате редовно картографските данни*.

*: За подробности относно актуализациите вижте отделното ръководство „Инфотейнмънт система”.

(Без европейски държави)
Системата за разпознаване на пътни знаци разпознава специфични пътни знаци с помощта на предна камера (DSBS II), докато шофирате, и предупреждава водача чрез информационния дисплей и звукови аларми.

⚠ПРЕДУПРЕЖДЕНИЕ

<u>За безопасна употреба</u>

- **(За европейски държави)**
  Независимо дали автомобилът е оборудван или не с показание при разпознаване на пътни знаци/звукова аларма, включително и с предупредителен сигнал за ограничението на скоростта, единствено водачът носи отговорност да внимава за случващото се около автомобила и за шофирането безопасно. Затова не разчитайте прекалено много на тази система. Единствено водачът носи отговорност да внимава за случващото се около автомобила и за шофирането безопасно.
- **Не разчитайте единствено на системата за разпознаване на пътни знаци. Системата за разпознаване на пътни знаци подпомага водача, като му осигурява информация за пътни знаци, но не може да замести нуждата от концентрация на водача и необходимостта той да гледа случващото се на пътя. Единствено водачът носи отговорност за шофирането безопасно. Внимавайте за случващото се на пътя, за да гарантирате безопасно придвижване.**

(продължава)

⚠ПРЕДУПРЕЖДЕНИЕ

(продължава)

<u>Ситуации, в които системата за разпознаване на пътни знаци не трябва да се използва</u>

- **Вижте „Кога е необходимо да деактивирате системата” (СТР.5-59) в този раздел.**

<u>Ситуации, в които системата може да не функционира правилно</u>

- **Вижте „Ситуации, в които предната камера (DSBS II) и предният радар (DSBS II) може да не работят правилно” (СТР.5-64) в този раздел.**

Функция за показване

(За европейски държави)

Когато предната камера (DSBS II) разпознае знак или информация за знак от навигацията, знакът ще бъде показан на информационния дисплей.

- Може да се показва повече от един знак.
  В зависимост от статуса за показване на информационния дисплей, броят на показваните знаци може да бъде ограничен.

(Без европейски държави)

Когато предната камера (DSBS II) разпознае знак, знакът ще бъде показан на информационния дисплей.

БЕЛЕЖКА:

<u>Условия за сработване на функцията за показване</u>

Знаци ще се показват на информационния дисплей,, когато са изпълнени следните условия:

- *Системата е открила знак*

В следните ситуации показан знак може да се скрие:

- *Когато нов знак не е бил разпознаван за определено разстояние*
- *Когато системата определи, че пътят, по който шофирате, се е променил – напр. след ляв или десен завой*

Условия, при които функцията може да не работи правилно

В следните ситуации системата за разпознаване на знаци може да не работи нормално и може да не разпознава знаци и да показва неправилни знаци. Това обаче не е знак за неизправност.

- *Когато знакът е мръсен, избледнял, наклонен или огънат*
- *Когато контрастът на електронен знак е слаб*
- *Когато целият знак или част от него е скрита от дърво, стълб и др.*
- *Когато ситуацията на пътя (завой, смяна на лентата и др.) не е разпозната правилно*
- *Когато върху задната част на превозно средство отпред са залепени стикери*
- *Бъде разпознат знак, наподобяващ знак, съвместим със системата.*
- *Когато знак за ограничение на скоростта по пътя напред е в рамките на обсега на предната камера (DSBS II), докато преминавате през кръгово кръстовище*
- *Когато е разпознат знак, предназначен за камиони и др.*

(За европейски модели)

- *Автомобилът се движи в държава с различна страна на трафика.*
- *Когато картите на навигационната система са остарели*

Функция за известяване

В следните ситуации системата за разпознаване на пътни знаци ще направи предупреждение, за да уведоми водача.

- Когато скоростта на автомобила надвишава ограничението на скоростта, показаният знак за ограничение на скоростта ще бъде удебелен и ще се чуе звуков сигнал.

Също така, когато знакът за ограничението на скоростта се смени поради промяната на зоните, в които шофирате, знакът ще бъде удебелен и ще прозвучи звуков сигнал*, за да извести водача.*

*: Наличието на удебелен знак и звукова аларма зависят от държавата, за която е предназначен автомобилът.

БЕЛЕЖКА:

Условия за сработване на функцията за известяване

- *Функция за известяване при превишаване на скоростта*
  Тази функция ще сработи, когато са изпълнени следните условия:
  - Знак за ограничението на скоростта е разпознат от системата.

Поддържани видове пътни знаци

Следните видове пътни знаци се показват. Неофициален или наскоро въведен пътен знак може да не бъде показан

- **Знаци за ограничение на скоростта*1**

		Начало на ограничението на скоростта / започва зоната за максимална допустима скорост
	*2	Край на ограничението на скоростта / свършва зоната за максимална допустима скорост

*1: Показва се знак за липса на ограничение на скоростта, когато не са налични нито знаци за ограничението на скоростта, нито информация за ограничението на скоростта.

*2: Показва се, когато е разпознат знак, но информация за ограничението на скоростта на пътя от навигацията не е налична.

- **Информация, свързана с ограничение на скоростта*1*2**

	Магистрала
	Изход от магистрала

	Начало на автомобилен път
	Изход от автомобилен път
	Начало на градска зона
	Край на градската зона
	Начало на жилищна зона
	Край на жилищната зона
	Отмяна на ограничението

*1: Показва се знак за липса на ограничение на скоростта, когато не са налични нито знаци за ограничението на скоростта, нито информация за ограничението на скоростта.

*2: Показва се, когато е разпознат знак, но информация за ограничението на скоростта на пътя от навигацията не е налична.

- **Знаци за забранено изпреварване**

	Начало на участъка със забранено изпреварване
	Край на участъка със забранено изпреварване

- **Други пътни знаци**

	Стоп
	Ремонт
	Пресичащи пешеходци

	Лед
	Дъжд
	Има допълнителен знак*2
	Излезте от рампата надясно *3
	Излезте от рампата наляво
	Време

*1 Показва се едновременно с ограничението на скоростта.

*2 Съдържанието не е разпознато.

- В зависимост от спецификациите на автомобила, знаците може да се показват един върху друг.

	Пример за показване на два знака едновременно

БЕЛЕЖКА:
Показаните по-горе знаци са представителни примери. За всяка държава знаците могат да бъдат различни.

Промяна на настройките за разпознаване на пътни знаци

Настройките за разпознаване на пътни знаци може да бъдат променени чрез режима за настройки на информационния дисплей. Вижте „Режим за настройки на информационния дисплей“ (СТР.12-8).

Адаптивен круиз контрол (в зависимост от оборудването)

Този адаптивен круиз контрол използва предния радар (DSBS II) и предната камера (DSBS II) за откриване на превозни средства по пътя напред, определя дистанцията автомобил-автомобил и може да бъде настроен за поддържане на подходяща дистанция до превозното средство отпред.

Желаната дистанция до движещия се отпред автомобил може да се настрои чрез задействане на следния превключвател за настройка на дистанцията.

Използвайте адаптивния круиз контрол само на магистрали и скоростни пътища.

⚠ ПРЕДУПРЕЖДЕНИЕ

За безопасна употреба

- **Единствено водачът носи отговорност за безопасното шофиране. Не се предоверявайте на тази система и внимавайте за случващото се около автомобила, за да си гарантирате безопасност на пътя.**

Адаптивният круиз контрол осигурява помощ при шофиране за намаляване умората на водача. Въпреки това, има ограничения по отношение на асистенцията, която системата може да предостави.

(продължава)

⚠ ПРЕДУПРЕЖДЕНИЕ

(продължава)

Прочетете внимателно следните елементи.

Не разчитайте прекомерно на тази система и винаги шофирайте внимателно.

– Условия, при които системата може да не работи правилно: вижте „Условия, при които системата може да не работи правилно” (СТР.5-106) в този раздел.

- **Задайте подходяща скорост в зависимост от ограничението на скоростта, трафика, пътните условия, метеорологични условия и др. Водачът носи отговорност за потвърждаване на зададената скорост.**
- **Дори ако системата работи правилно, състоянието на движещия се отпред автомобил, разпознато от водача и от системата, може да различава. Ето защо е необходимо водачът да внимава, да оцени рисковете и да се грижи за безопасността. Предоверяването на тази система за безопасно управление на превозното средство може да доведе до инцидент, водещ до смърт или сериозна травма.**

(продължава)

⚠ПРЕДУПРЕЖДЕНИЕ

(продължава)

Предпазни мерки за асистиращите системи за водача

Спазвайте следните предпазни мерки, тъй като има ограничения по отношение на асистенцията, която системата може да предостави. Предоверяването на тази система за безопасно управление на превозното средство може да доведе до инцидент, водещ до смърт или сериозна травма.

- **За асистенция при видимостта на водача:**
  Адаптивният круиз контрол е предназначен само да оказва на асистенция на водача при определяне на дистанцията между автомобила и разпознато от системата превозно средство, движещо се отпред. Това не е система, която позволява да шофирате безотговорно или без да внимавате, и не оказва асистенция при влошена видимост.

(продължава)

⚠ПРЕДУПРЕЖДЕНИЕ

(продължава)

- **За подпомагане на преценката на водача:**
  Адаптивният круиз контрол определя дали дистанцията между автомобила и разпознато от системата превозно средство, движещо се отпред, е в рамките на зададения диапазон. Ето защо е абсолютно необходимо водачът да внимава за случващото се с автомобила и да определя дали опасност съществува или не.
- **За асистенция при работата на водача:**
  Адаптивният круиз контрол не включва функции, които да предотвратяват удари с превозни средства пред вашия автомобил. Ето защо, ако някога има някаква опасност, водачът трябва незабавно да поеме контрол над автомобила и да реагира по подходящ начин, за да се осигури безопасност.

(продължава)

⚠ПРЕДУПРЕЖДЕНИЕ

(продължава)

<u>Ситуации, в които не трябва да използвате адаптивния круиз контрол</u>

Не използвайте адаптивния круиз контрол в никоя от следните ситуации. Тъй като системата може да не осигури адекватен контрол, употребата й може да доведе до неподходящ контрол на скоростта и да се стигне до катастрофа със смърт или сериозно нараняване.

- **При шофиране по пътища, където има пешеходци, велосипедисти и др.**
- **При шофиране през изход/вливане в магистрала/автомобилен път**
- **Когато предупреждението за доближаване се задейства често**
- **При шофиране по стръмни наклони**

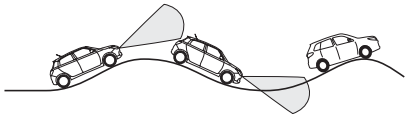

69T050980

- **При шофиране по пътища с много резки изкачвания и спускания**

(продължава)

⚠ ПРЕДУПРЕЖДЕНИЕ

(продължава)

- **Ситуации, в които сензорите може да не функционират правилно**
  – Ситуации, при които лентата може да не бъде разпозната: вижте „Ситуации, при които предната камера (DSBS II) и предния радар (DSBS II) може да не работят правилно” (СТР.5-64) в този раздел.
  – Когато е необходимо да деактивирате системата: вижте „Кога е необходимо да деактивирате системата” (СТР.5-59) в този раздел.
- **Натоварен път или такъв, на който често ускорявате и намалявате скоростта. Системата не е успяла да поддържа подходяща скорост в зависимост от пътните условия.**
- **На хлъзгав път (напр. заледен или заснежен) гумите може да загубят сцепление, а вие - контрола над превозното средство.**
- **Когато вашият автомобил е теглен или тегли друго превозно средство**
- **Когато автомобилът не може да се движи направо без постоянни корекции от волана поради инцидент или повреда.**

БЕЛЕЖКА:
Когато адаптивният круиз контрол работи, може да има шум, причинен от задействането на спирачките, което не е нещо необичайно.

Основни функции

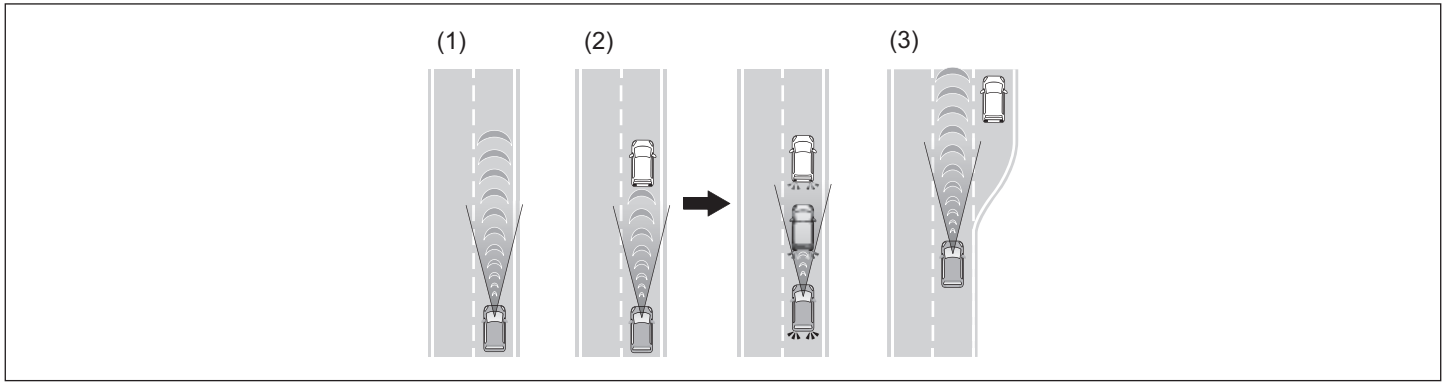

69T050480

(1) Придвижване („круизване“) с постоянна скорост
Когато няма превозни средства отпред
Автомобилът се движи със скоростта, зададена от водача.
Ако скоростта, зададена от водача, бъде превишена при шофиране на спускане, ще се появи съобщение като показаното по-долу.

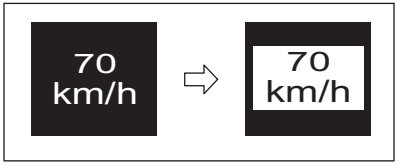

69T050960

(2) Намаляване на скоростта при активиран круиз контрол и за следене
Когато отпред се появи превозно средство, което се движи по-бавно от зададената скорост.
Когато системата открие превозно средство, което се движи пред вас, системата автоматично намалява скоростта на вашия автомобил. Когато е необходимо по-голямо намаляване на скоростта на автомобила, системата активира спирачките (стоповете ще светнат в този момент). Системата ще реагира на промените в скоростта на превозното средство отпред, за да поддържа дистанцията между автомобила и превозното средство, зададена от водача. Ако намалението на скоростта не е достатъчно и автомобилът се доближава до автомобила отпред, ще прозвучи предупреждението за приближаване.

(3) Ускорение
Когато напред вече няма никакви превозни средства, които да се движат по-бавно от зададената скорост
Системата ускорява до достигане на зададената скорост. След това системата се връща в режим на „круизване“ с постоянна скорост.

Компоненти на системата

- **Показание на уредите**

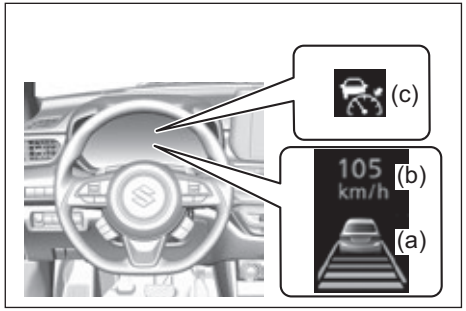

69T050400

(a) Информационен дисплей
(b) Задаване скорост на автомобила
(c) Индикатор на адаптивния круиз контрол

- **Превключватели**

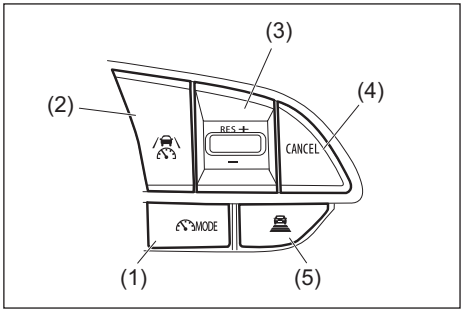

69T050120

(1) Превключвател за избор на режим за асистенция при шофиране
(2) Превключвател на режима за асистенция при шофиране
(3) Превключвател “RES +” / “–”
(4) Превключвател “CANCEL”
(5) Превключвател за дистанцията при следване

Употреба на адаптивния круиз контрол

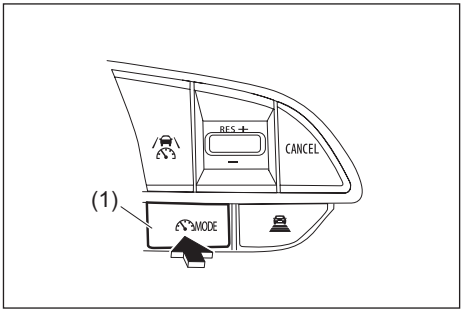

69T050550

1) Натиснете превключвателя (1) за избор на режим за асистенция при шофиране, за да изберете адаптивния круиз контрол

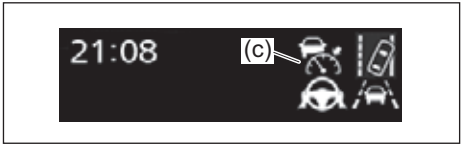

69T050580

Индикаторът на адаптивния круиз контрол (c) ще светне в бяло.

БЕЛЕЖКА:
(За автомобили с ограничител на скоростта)
Когато ограничителят на скоростта е в режим на готовност:

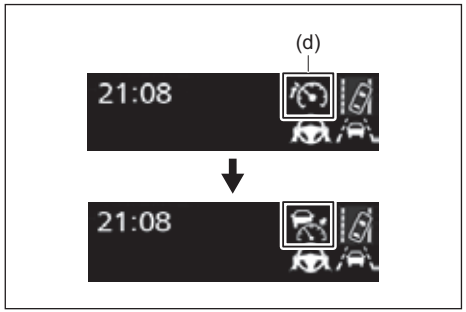

69T050100

- Когато ограничителят на скоростта е в режим на готовност (индикаторът за ограничителя на скоростта (d) свети в бяло), натиснете бутона (1) за избор на режим за асистенция при шофиране, за да превключите от ограничителя на скоростта на адаптивния круиз контрол
- Когато ограничителят на скоростта е активиран (индикаторът на ограничителя на скоростта (d) свети в зелено), режимът асистенция при шофиране не може да се превключи от ограничител на скоростта към адаптивен круиз контрол.

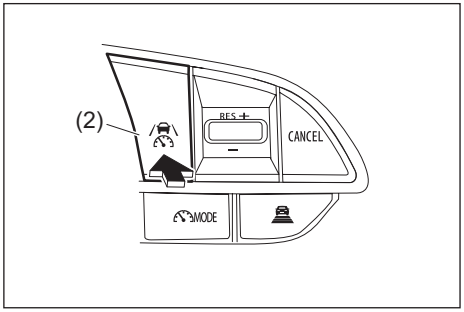

69T050570

2) Увеличете или намалете скоростта посредством педала на газта до желаната скорост на превозното средство (при 30 км/ч или повече) и натиснете бутона (2) на режима за асистенция при шофиране, за да зададете скоростта.

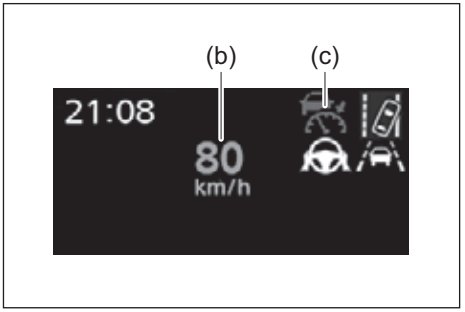

69T050590

Индикаторът на адаптивния круиз контрол (c) ще промени цвета си от бял на зелен. Зададената скорост на автомобила (b) ще се покаже на информационния дисплей (a) в зелено. Ако скоростта на автомобила е зададена при шофиране с под 30 км/ч, зададената скорост на автомобила ще бъде приблизително настроена на 30 км/ч.

Настройка на скоростта

- **Регулиране на скоростта с помощта на бутоните**

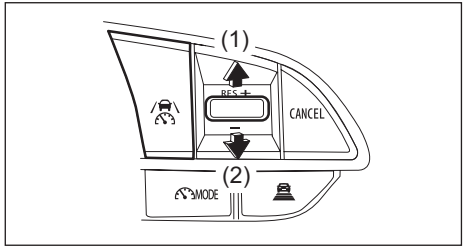

69T050420

1 Увеличава скоростта
2 Намалява скоростта
Настройка на малки стъпки:
Натиснете бутона.
Настройка на големи стъпки:
Натиснете и задръжте бутона за промяна на скоростта и го пуснете, когато желаната скорост е достигната.

Зададената скорост ще бъде увеличена или намалена, както следва:

- Настройка на малки стъпки:
  До 1 км/ч всеки път, когато натиснете бутона.
- Настройка на големи стъпки:
  Увеличава или намалява скоростта през 5 км/ч*1 или 5 мили в час*2, докато държите бутона натиснат.

Стъпките за регулиране на зададената скорост могат да се променят от настройките за персонализация. Вижте „Режим за настройки на информационния дисплей“ (СТР.12-8).

- **Увеличение на зададената скорост с педала на газта**

1) Ускорявайте с газта, за да достигнете до желаната скорост на автомобила.
2) Дръпнете нагоре бутона “RES +” / “–” до позиция “RES +”.
   Новата скорост ще бъде поддържана.

Отмяна/възобновяване на контрола на скоростта

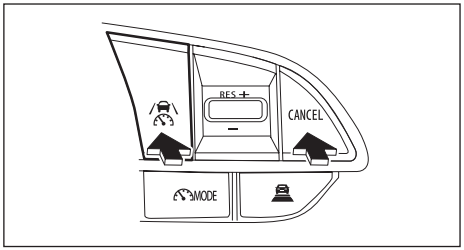

69T050430

1) Натиснете превключвателя “CANCEL” или бутона (1) за асистенция при шофиране, за да отмените контрола на скоростта.
   Контролът на скоростта ще бъде отменен и ако натиснете педала на спирачката.
2) Дръпнете нагоре бутона “RES +” / “–” до позиция “RES +” или натиснете бутона за асистенция при шофиране, за да възобновите контрола на скоростта.

Промяна на дистанцията до автомобила отпред

- При всяко натискане на превключвателя, настройката на дистанцията до автомобила отпред ще се промени, както следва:
  Ако бъде открит автомобил, движещ се отпред, ще се покаже маркировката на автомобила отпред (A).

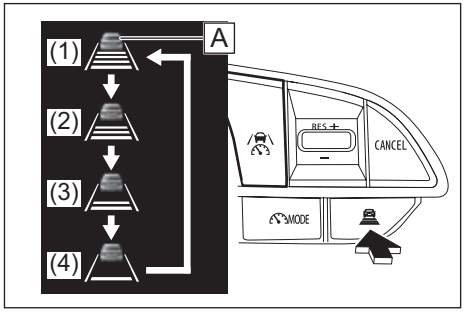

69T050440

Дистанция до автомобила отпред		Приблизителна дистанция: 100 км/ч
(1)	Голяма	Ок. 70 м
(2)	Средна	Ок. 60 м
(3)	Малка	Ок. 45 м
(4)	Най-малка	Ок. 30 м

БЕЛЕЖКА:
Условия за сработване
- *Трансмисията е на 3-та, 4-та или 5-та предавка.*
- *Желаната зададена скорост може да бъде зададена, когато скоростта на автомобила е приблизително 30 км/ч или повече.*

Ускоряване след задаване скоростта на автомобила
При нормално шофиране автомобилът може да ускори посредством педала за газта. След ускоряване зададената скорост се възобновява. Въпреки това, по време на режима за поддържане на дистанцията до превозното средство отпред, скоростта на автомобила може да падне под зададената, за да се поддържа разстоянието до автомобила отпред.

Автоматична отмяна на действието на адаптивния круиз контрол
В следните ситуации действието на адаптивния круиз контрол ще бъде отменено автоматично:
- *Когато скоростта на автомобила е приблизително 30 км/ч или по-малко*
- *Когато контролът на спирачките или автоматичното „отнемане“ на газта на SUZUKI SAFETY SUPPORT сработи (напр. Dual Sensor Brake Support II (DSBS II)*
- *Ръчната спирачка е задействана*
- *Ситуации, при които някои или всички функции на системата не могат бъдат задействани: вижте „Ситуации, при които някои или всички функции на системата не могат да работят“ (СТР.5-66) в този раздел.*

Предупредителни съобщения на адаптивния круиз контрол и звукови аларми
- *За безопасна употреба: Вижте „За безопасна употреба“ (СТР.5-59) в този раздел.*

Превозни средства отпред, които сензорът може да не разпознава правилно
В случай на следното и в зависимост от условията, натиснете спирачката, когато спирането само от системата е недостатъчно мощно, или натиснете педала на газта, когато е необходимо ускорение.

Тъй като сензорът може да не разпознае правилно тези видове превозни средства, предупреждението за приближаване (СТР. 5-107) може да не бъде активирано.
Вижте „Предупреждение за приближаване“ (СТР. 5-107) в този раздел.
- *Превозни средства, които ви „засичат“ внезапно или сменят ленти далеч пред вашия автомобил екстремно бързо или бавно*
- *При смяна на ленти*
- *Когато движещо се отпред превозно средство се движи с ниска скорост*
- *Когато движещо се отпред превозно средство е спряно в същата лента като вашия автомобил*
- *Мотоциклети, движещи се в същата лента*

Условия, при които системата може да не функционира правилно
При следните условия натиснете спирачния педал (или газта в зависимост от ситуацията), колкото силно е необходимо.
Тъй като сензорът може да не е в състояние да разпознае правилно превозните средства напред, системата може да не сработи правилно.
- *Когато автомобилът пред вас внезапно намали скоростта*
- *Когато сменяте ленти с ниска скорост, например в задръстване*

Предупреждение за приближаване
В ситуации, когато автомобилът се приближава до движещо се отпред превозно средство и системата не може да осигури достатъчно намаляване на скоростта, например когато друг автомобил „засече“ вашия, ще мига предупредителен дисплей и ще прозвучи звукова аларма за предупреждение на водача. Натиснете спирачката, за да поддържате подходяща дистанция до автомобила отпред.

- **Предупреждения могат да не се появят, когато**

В следните случаи предупрежденията могат да не се появят, дори когато дистанцията между автомобила и превозното средство отпред е малка.
- Когато скоростта на автомобила отпред е същата или по-висока от тази на вашия автомобил
- Когато автомобилът отпред се движи с изключително ниска скорост
- Веднага след задаване на скоростта от круиз контрола
- При натискане педала на газта

Функция за намаляване на скоростта при завой
Когато бъде разпознат завой, скоростта на автомобила ще започне да намалява. Когато завоят бъде преминат, намаляването на скоростта на автомобила ще приключи. В зависимост от ситуацията, скоростта на автомобила ще се върне към зададената.

В ситуации, в които контролът на дистанцията до автомобил отпред трябва да сработи, например когато движещо се отпред превозно средство „засече“ вашия автомобил, функцията за намаляване на скоростта при завой ще бъде отменена.

69TJ050960

БЕЛЕЖКА:
<u>Ситуации, при които функцията за намаляване на скоростта при завой може да не сработи</u>
- *Когато автомобилът преминава през много лек завой*
- *Когато педалът на газта е натиснат*
- *Когато автомобилът преминава през много къс завой*

<u>Промяна на настройките на функцията за намаляване на скоростта при завой</u>

Различни настройки на функцията за намаляване на скоростта при завой могат да се променят чрез персонализиране на настройките. Вижте „Режим за настройка на информационния дисплей” (СТР.12-8).

Функция за предотвратяване на изпреварване (в зависимост от оборудването)
Ако засечен автомобил в лентата за изпреварване се движи по-бавно от вашия, системата ще предотврати изпреварването.
Функцията за предотвратяване на изпреварване няма да сработи, ако лентата за изпреварване е задръстена или превозните средства в нея се движат с ниска скорост.

Асистенция за смяна на лентата
Ако вашият автомобил се движи с приблизително 80 км/ч или повече и сменяте лента, като отивате в лентата за изпреварване, като натискате лоста за управление на мигачите, автомобилът ще ускори до зададената скорост, за да осигури асистенция на водача при изпреварване.
Ако вашият автомобил се движи с приблизително 80 км/ч или повече и сменяте лента на такава, в която се движи автомобил с по-ниска скорост от тази на вашия, когато боравите с лостчето за мигачите, автомобилът постепенно ще намали скоростта си, за да осигури асистенция на водача при смяна на лентите.

Адаптивен круиз контрол с разпознаване на пътни знаци (в зависимост от оборудването)
Щом тази функция е активирана и адаптивният круиз контрол работи, ако бъде разпознат знак за ограничение на скоростта, ограничението на скоростта ще се покаже със стрелка нагоре/надолу. Зададената скорост може да се увеличи/намали до признатото ограничение на скоростта чрез натискане и задържане на бутона “+ RES” или “-”.

- **Когато текущата зададена скорост е по-ниска от разпознатото ограничение**

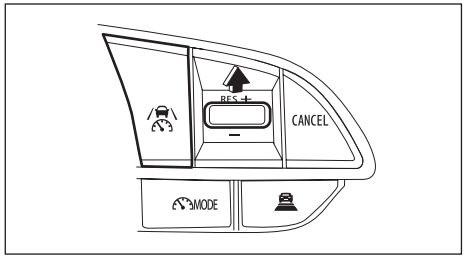

69T050450

Натиснете и задръжте бутона “RES +”, докато стрелката нагоре се показва на информационния дисплей.

- **Когато текущата зададена скорост е по-висока от разпознатото ограничение**

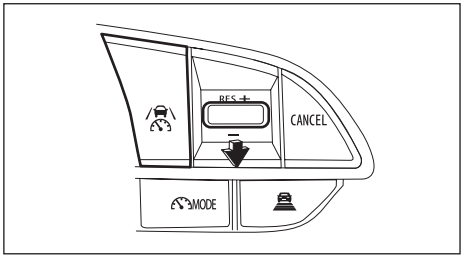

69T050460

Натиснете и задръжте бутона “-”, докато стрелката надолу се показва на информационния дисплей.

- **Активиране / деактивиране на адаптивния круиз контрол с разпознаване на пътни знаци**

Адаптивният круиз контрол с разпознаване на пътни знаци може да бъде активиран/деактивиран чрез настройката за персонализация. Вижте „Режим за настройки на информационния дисплей“ (СТР.12-8).

БЕЛЕЖКА:
Адаптивният круиз контрол с разпознаване на пътни знаци може да не функционира правилно, когато

Тъй като адаптивният круиз контрол с разпознаване на пътните знаци може да не работи правилно в условия, при които системата за разпознаване на пътните знаци може да не работи или разпознава правилно знаците, когато използвате тази функция, не забравяйте да проверите показания знак за ограничение на скоростта.
В следните ситуации зададената скорост не може да бъде променяна до откритото ограничение на скоростта, като натискате и задържате бутона “+ RES” или “-”:

- *Ако няма информация за ограничение на скоростта*
- *Когато е разпознато ограничение на скоростта, което е същото като зададената скорост*
- *Когато е разпознато ограничение на скоростта, което е извън диапазона на скорост, в който адаптивният круиз контрол може да функционира*

Промяна на настройките на адаптивния круиз контрол
Настройките на адаптивния круиз контрол могат да се сменят посредством настройките за персонализация. Вижте „Режим за настройки на информационния дисплей“ (СТР.12-8).

Предупредителни и индикаторни съобщения
На информационния дисплей се показват предупредителни и индикаторни съобщения, които да ви информират за определени проблеми в адаптивния круиз контрол.

Когато адаптивният круиз контрол не може да бъде задействан

Индикатор	Съобщение	Главна предупредителна лампа	Звук	Причина и решение
69T050860	“ACC SYSTEM UNAVAILABLE TURN ON ESP SYSTEM” / “СИСТЕМА ACC НЕДОСТЪПНА, ВКЛЮЧЕТЕ ESP“	Off / изкл.	Бипвания на кратки интервали (от вътрешната звукова аларма)	Адаптивният круиз контрол не може да бъде задействан, защото ESP® е изключена. Включете ESP®.
69T050860	“ACC SYSTEM UNAVAILABLE” / “СИСТЕМА ACC НЕДОСТЪПНА“	Off / изкл.	Бипвания на кратки интервали (от вътрешната звукова аларма)	Това съобщение се показва в ситуации, в които адаптивният круиз контрол не може да се задейства с изключение на причините, упоменати по-горе. Вижте „Адаптивен круиз контрол (в зависимост от оборудването)“ (СТР.5-98) и се опитайте да зададете скоростта на адаптивния круиз контрол.

Адаптивен круиз контрол (с функция за следване при всякаква скорост)

Адаптивният круиз контрол използва преден радар (DSBS II) и предна камера (DSBS II), за да открива превозни средства по пътя пред вас, да определя текущата дистанция до автомобила отпред и поддържа подходящо разстояние до превозното средство отпред. Желаното разстояние между автомобила и превозното средство отпред също може да бъде зададено чрез бутона за управление на дистанцията между автомобила и превозното средство отпред.
Използвайте адаптивния круиз контрол само на магистрали и автомобилни пътища.

⚠ПРЕДУПРЕЖДЕНИЕ

<u>За безопасна употреба</u>

- **Единствено водачът носи отговорност за безопасното шофиране. Не се предоверявайте на тази система и внимавайте за случващото се около автомобила, за да си гарантирате безопасност на пътя.**

(продължава)

⚠ПРЕДУПРЕЖДЕНИЕ

(продължава)

- **Адаптивният круиз контрол осигурява помощ при шофиране за намаляване умората на водача. Въпреки това, има ограничения по отношение на асистенцията, която системата може да предостави. Прочетете внимателно следните елементи.**
  Не разчитайте прекомерно на тази система и винаги шофирайте внимателно.
  – Условия, при които системата може да не работи правилно: вижте „Условия, при които системата може да не работи правилно” (СТР.5-118) в този раздел.
- **Задайте подходяща скорост в зависимост от ограничението на скоростта, трафика, пътните условия, метеорологични условия и др. Водачът носи отговорност за потвърждаване на зададената скорост.**
- **Дори ако системата работи правилно, състоянието на движещия се отпред автомобил, разпознато от водача и от системата, може да се различава. Ето защо е необходимо водачът да внимава, да оцени рисковете и да се грижи за безопасността. Предоверяването на тази система може да доведе до инцидент, водещ до смърт или сериозна травма.**

(продължава)

⚠ПРЕДУПРЕЖДЕНИЕ

(продължава)

<u>Предпазни мерки за асистиращите системи за водача</u>

Спазвайте следните предпазни мерки, тъй като има ограничения по отношение на асистенцията, която системата може да предостави. Предоверяването на тази система за безопасно управление на превозното средство може да доведе до инцидент, водещ до смърт или сериозна травма.

- **За асистенция при видимостта на водача:**
  Адаптивният круиз контрол е предназначен само да оказва на асистенция на водача при определяне на дистанцията между автомобила и разпознато от системата превозно средство, движещо се отпред. Това не е система, която позволява да шофирате безотговорно или без да внимавате, и не оказва асистенция при влошена видимост.
  Водачът трябва да следи внимателно случващото се около автомобила.

(продължава)

⚠ ПРЕДУПРЕЖДЕНИЕ

(продължава)

- **За подпомагане на преценката на водача:**
  Адаптивният круиз контрол определя дали дистанцията между автомобила и разпознато от системата превозно средство, движещо се отпред, е в рамките на зададения диапазон. Системата не може да преценява друго. Ето защо е абсолютно необходимо водачът да внимава за случващото се с автомобила и да определя дали опасност съществува или не.
- **За асистенция при работата на водача:**
  Адаптивният круиз контрол не включва функции, които да предотвратяват удари с превозни средства пред вашия автомобил. Ето защо, ако някога има някаква опасност, водачът трябва незабавно да поеме контрол над автомобила и да реагира по подходящ начин, за да се гарантира безопасност.

(продължава)

⚠ ПРЕДУПРЕЖДЕНИЕ

(продължава)

Ситуации, в които не трябва да използвате адаптивния круиз контрол
Не използвайте адаптивния круиз контрол в никоя от следните ситуации. Тъй като системата може да не осигури адекватен контрол, употребата й може да доведе до неподходящ контрол на скоростта и да се стигне до катастрофа със смърт или сериозно нараняване.

- **При шофиране по пътища, където има пешеходци, велосипедисти и др.**
- **При шофиране през изход/вливане в магистрала/автомобилен път**
- **Когато предупреждението за доближаване се задейства често**
- **При шофиране по стръмни наклони**

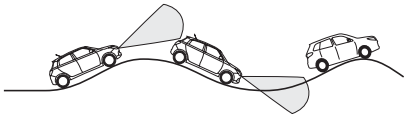

69T050980

- **При шофиране по пътища с много резки изкачвания и спускания**

(продължава)

⚠ ПРЕДУПРЕЖДЕНИЕ

(продължава)

- **Ситуации, в които сензорите може да не функционират правилно**
  – Ситуации, при които лентата може да не бъде разпозната: вижте „Ситуации, при които предната камера (DSBS II) и предния радар (DSBS II) може да не работят правилно” (СТР.5-64) в този раздел.
  – Когато е необходимо да деактивирате системата: вижте „Кога е необходимо да деактивирате системата” (СТР.5-59) в този раздел.
- **Натоварен път или такъв, на който често ускорявате и намалявате скоростта. Системата не е успяла да поддържа подходяща скорост в зависимост от пътните условия.**
- **На хлъзгав път (напр. заледен или заснежен) гумите може да загубят сцепление, а вие - контрола над превозното средство.**
- **Когато вашият автомобил е теглен или тегли друго превозно средство**
- **Когато автомобилът не може да се движи направо без постоянни корекции от волана поради инцидент или повреда.**

БЕЛЕЖКА:
Когато адаптивният круиз контрол работи, може да има шум, причинен от задействането на спирачките, което не е необичайно.

Основни функции

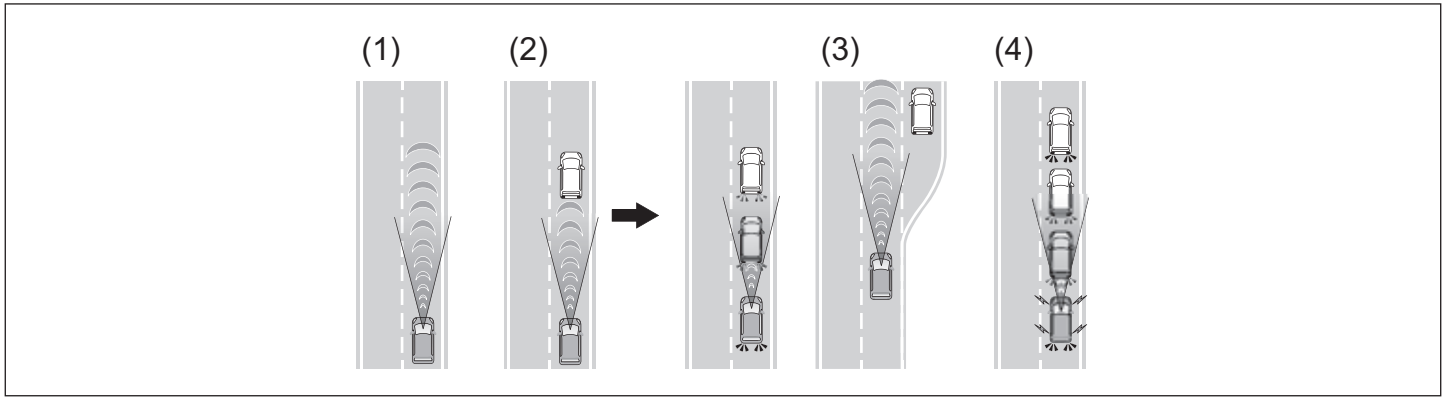

69T050490

(1) Придвижване („круизване“) с постоянна скорост
Когато няма превозни средства отпред
Автомобилът се движи със скоростта, зададена от водача.
Ако скоростта, зададена от водача, бъде превишена при шофиране на спускане, ще се появи съобщение като показаното по-долу.

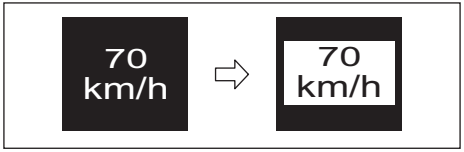

69T050960

(2) Намаляване на скоростта при активиран круиз контрол и за следене
Когато отпред се появи превозно средство, което се движи по-бавно от зададената скорост.
Когато системата открие превозно средство, което се движи пред вас, системата автоматично намалява скоростта на вашия автомобил. Когато е необходимо по-голямо намаляване на скоростта на автомобила, системата активира спирачките (стоповете ще светнат в този момент). Системата ще реагира на промените в скоростта на превозното средство отпред, за да поддържа дистанцията между автомобила и превозното средство, зададена от водача. Ако намалението на скоростта не е достатъчно и автомобилът се доближава до автомобила отпред, ще прозвучи предупреждението за приближаване.

(3) Ускорение
Когато напред вече няма никакви превозни средства, които да се движат по-бавно от зададената скорост.
Системата ускорява до достигане на зададената скорост. След това системата се връща в режим на „круизване“ с постоянна скорост.

(4) Спиране при следване на автомобила пред вас:
Ако движещият се отпред автомобил спре, вашия също ще спре. При вашия автомобил обаче няма функция, която да го поддържа в спряло състояние – затова натиснете спирачките веднага след спиране на автомобила.

Компоненти на системата

- **Показание на уредите**

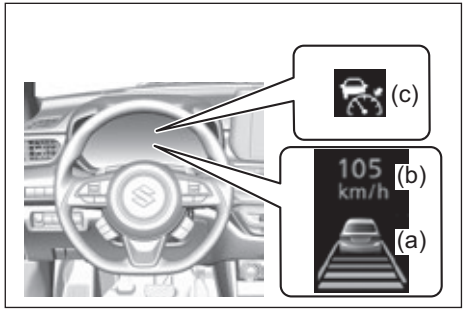

69T050400

(a) Информационен дисплей
(b) Задаване скорост на автомобила
(c) Индикатор на адаптивния круиз контрол

- **Превключватели**

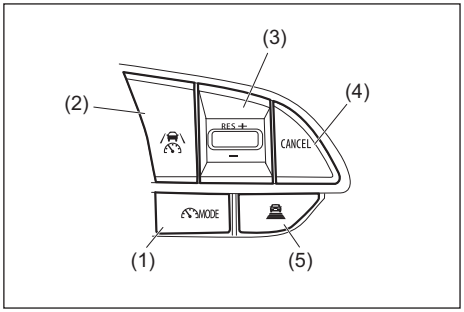

69T050120

(1) Превключвател за избор на режим за асистенция при шофиране
(2) Превключвател на режима за асистенция при шофиране
(3) Превключвател “RES +” / “–”
(4) Превключвател “CANCEL”
(5) Превключвател за дистанцията при следване

Употреба на адаптивния круиз контрол

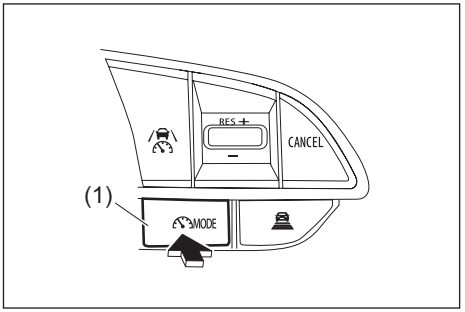

69T050550

1) Натиснете превключвателя (1) за избор на режим за асистенция при шофиране, за да изберете адаптивния круиз контрол

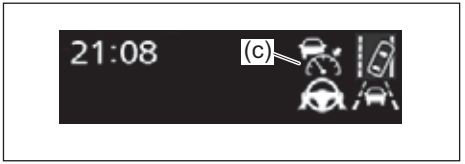

69T050580

Индикаторът на адаптивния круиз контрол (c) ще светне в бяло.

БЕЛЕЖКА:
(За автомобили с ограничител на скоростта)
Когато ограничителят на скоростта е в режим на готовност:

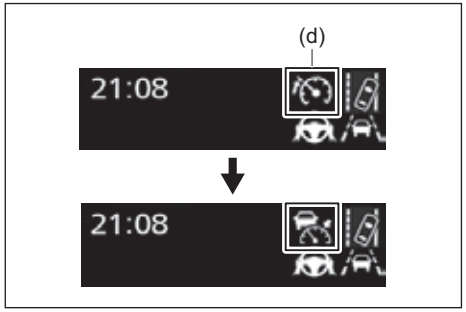

69T050100

- *Когато ограничителят на скоростта е в режим на готовност (индикаторът за ограничителя на скоростта (d) свети в бяло), натиснете бутона (1) за избор на режим за асистенция при шофиране, за да превключите от ограничителя на скоростта на адаптивния круиз контрол*
- *Когато ограничителят на скоростта е активиран (индикаторът на ограничителя на скоростта (d) свети в зелено), режимът асистенция при шофиране не може да се превключи от ограничител на скоростта към адаптивен круиз контрол.*

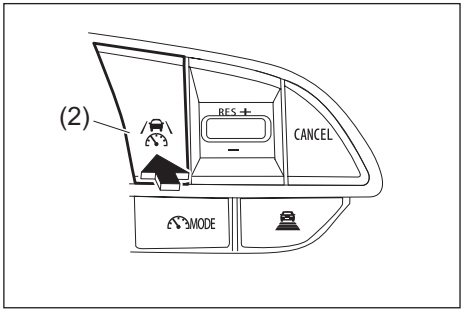

69T050570

2) Увеличете или намалете скоростта посредством педала на газта до желаната скорост на превозното средство (при 30 км/ч или повече) и натиснете бутона (2) на режима за асистенция при шофиране, за да зададете скоростта.

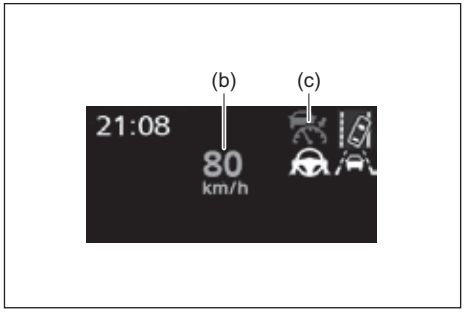

69T050590

Индикаторът на адаптивния круиз контрол (c) ще промени цвета си от бял на зелен. Зададената скорост на автомобила (b) ще се покаже на информационния дисплей (a) в зелено. Ако скоростта на автомобила е зададена при шофиране с под 30 км/ч, зададената скорост на автомобила ще бъде приблизително настроена на 30 км/ч.

Настройка на скоростта

- **Регулиране на скоростта с помощта на бутоните**

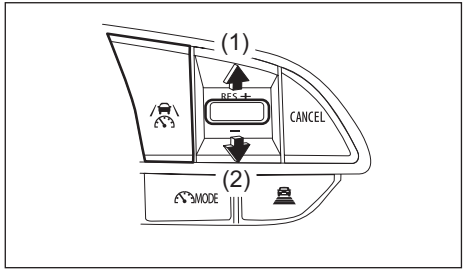

69T050420

1 Увеличава скоростта
2 Намалява скоростта

Настройка на малки стъпки:
Натиснете бутона.
Настройка на големи стъпки:
Натиснете и задръжте бутона за промяна на скоростта и го пуснете, когато желаната скорост е достигната.

Зададената скорост ще бъде увеличена или намалена, както следва:

- Настройка на малки стъпки:
  До 1 км/ч всеки път, когато натиснете бутона.
- Настройка на големи стъпки:
  Увеличава или намалява скоростта през 5 км/ч или 5 мили в час, докато държите бутона натиснат.

Стъпките за регулиране на зададената скорост могат да се променят от настройките за персонализация. Вижте „Режим за настройки на информационния дисплей“ (СТР.12-8).

- **Увеличение на зададената скорост с педала на газта**

1) Ускорявайте с газта, за да достигнете до желаната скорост на автомобила.
2) Дръпнете нагоре бутона “RES +” / “–” до позиция “RES +”.
   Новата скорост ще бъде поддържана.

Отмяна/възобновяване на контрола на скоростта

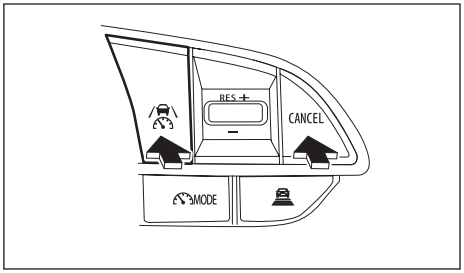

69T050430

1) Натиснете превключвателя “CANCEL” или бутона (1) за асистенция при шофиране, за да отмените контрола на скоростта.
   Контролът на скоростта ще бъде отменен и ако натиснете педала на спирачката.
2) Дръпнете нагоре бутона “RES +” / “–” до позиция “RES +” или натиснете бутона за асистенция при шофиране, за да възобновите контрола на скоростта.

Промяна на дистанцията до автомобила отпред

- При всяко натискане на превключвателя, настройката на дистанцията до автомобила отпред ще се промени, както следва:
  Ако бъде открит автомобил, движещ се отпред, ще се покаже маркировката на автомобила отпред (A).

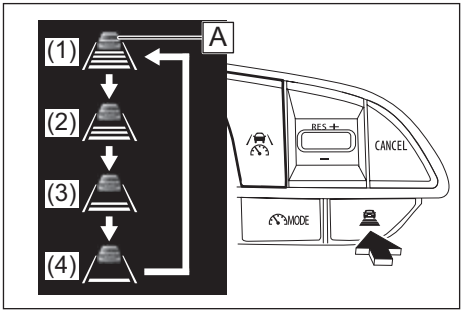

69T050440

Дистанция до автомобила отпред		Приблизителна дистанция: 100 км/ч
(1)	Голяма	Ок. 70 м
(2)	Средна	Ок. 60 м
(3)	Малка	Ок. 45 м
(4)	Най-малка	Ок. 30 м

БЕЛЕЖКА:
Условия за сработване
- *Лостът на трансмисията е в положение D.*
- *Желаната зададена скорост може да бъде зададена, когато скоростта на автомобила е приблизително 30 км/ч или повече.*
  (Ако скоростта на автомобила е настроена при движение с по-малко от ок. 30 км/ч, зададената скорост ще бъде настроена на приблизително 30 км/ч)

Ускоряване след задаване скоростта на автомобила
При нормално шофиране автомобилът може да ускори посредством педала за газта. След ускоряване зададената скорост се възобновява. Въпреки това, по време на режима за поддържане на дистанцията до превозното средство отпред, скоростта на автомобила може да падне под зададената, за да се поддържа разстоянието до автомобила отпред.

Автоматична отмяна на действието на адаптивния круиз контрол (с функция за следване при всякакви скорости)
В следните ситуации действието на адаптивния круиз контрол ще бъде отменено автоматично:
- *Когато автомобилът бъде спрян*
- *Когато контролът на спирачките или автоматичното „отнемане“ на газта на SUZUKI SAFETY SUPPORT сработи (напр. Dual Sensor Brake Support II (DSBS II)*
- *Ръчната спирачка е задействана*
- *Ситуации, при които някои или всички функции на системата не могат бъдат задействани: вижте „Ситуации, при които някои или всички функции на системата не могат да работят“ (СТР.5-66) в този раздел.*

Предупредителни съобщения на адаптивния круиз контрол и звукови аларми
- *За безопасна употреба: Вижте „За безопасна употреба“ (СТР.5-59) в този раздел.*

Превозни средства отпред, които сензорът може да не разпознава правилно
В случай на следното и в зависимост от условията, натиснете спирачката, когато спирането само от системата е недостатъчно мощно, или натиснете педала на газта, когато е необходимо ускорение.
Тъй като сензорът може да не разпознае правилно тези видове превозни средства, предупреждението за приближаване може да не бъде активирано.
Вижте „Предупреждение за приближаване“ (СТР. 5-107) в този раздел.
- *Превозни средства, които ви „засичат“ внезапно или сменят ленти далеч пред вашия автомобил екстремно бързо или бавно*
- *При смяна на ленти*
- *Когато движещо се отпред превозно средство се движи с ниска скорост*
- *Когато движещо се отпред превозно средство е спряно в същата лента като вашия автомобил*
- *Мотоциклети, движещи се в същата лента като вашия автомобил*

Условия, при които системата може да не функционира правилно

При следните условия натиснете спирачния педал (или газта в зависимост от ситуацията), колкото силно е необходимо.

Тъй като сензорът може да не е в състояние да разпознае правилно превозните средства напред, системата може да не сработи правилно.

- *Когато автомобилът пред вас внезапно намали скоростта*
- *Когато сменяте ленти с ниска скорост, например в задръстване*

Предупреждение за приближаване

В ситуации, когато автомобилът се приближава до движещо се отпред превозно средство и системата не може да осигури достатъчно намаляване на скоростта, например когато друг автомобил „засече“ вашия, ще мига предупредителен дисплей и ще прозвучи звукова аларма за предупреждение на водача. Натиснете спирачката, за да поддържате подходяща дистанция до автомобила отпред.

- **Предупреждения могат да не се появят, когато**

В следните случаи предупрежденията могат да не се появят дори когато дистанцията между автомобила и превозното средство отпред е малка.

- Когато скоростта на автомобила отпред е същата или по-висока от тази на вашия автомобил
- Когато автомобилът отпред се движи с изключително ниска скорост
- Веднага след задаване на скоростта от круиз контрола
- При натискане педала на газта

Функция за намаляване на скоростта при завой

Когато бъде разпознат завой, скоростта на автомобила ще започне да намалява. Когато завоят бъде преминат, намаляването на скоростта на автомобила ще приключи. В зависимост от ситуацията, скоростта на автомобила ще се върне към зададената.

В ситуации, в които контролът на дистанцията до автомобил отпред трябва да сработи, например когато движещо се отпред превозно средство „засече“ вашия автомобил, функцията за намаляване на скоростта при завой ще бъде отменена.

69TJ050960

БЕЛЕЖКА:

Ситуации, при които функцията за намаляване на скоростта при завой може да не сработи

В ситуации като описаните по-долу функцията за намаляване на скоростта при завой може да не сработи:

- *Когато автомобилът преминава през много лек завой*
- *Когато педалът на газта е натиснат*
- *Когато автомобилът преминава през много къс завой*

Промяна на настройките на функцията за намаляване на скоростта при завой

Различни настройки на функцията за намаляване на скоростта при завой могат да се променят чрез персонализиране на настройките. Вижте „Режим за настройка на информационния дисплей" (СТР.12-8).

Функция за предотвратяване на изпреварване (в зависимост от оборудването)

Ако засечен автомобил в лентата за изпреварване се движи по-бавно от вашия, системата ще предотврати изпреварването.

Функцията за предотвратяване на изпреварване няма да сработи, ако лентата за изпреварване е задръстена или превозните средства в нея се движат с ниска скорост.

Асистенция за смяна на лентата

Ако вашият автомобил се движи с приблизително 80 км/ч или повече и сменяте лента, като отивате в лентата за изпреварване, като натискате лоста за управление на мигачите, автомобилът ще ускори до зададената скорост, за да осигури асистенция на водача при изпреварване. Ако вашият автомобил се движи с приблизително 80 км/ч или повече и сменяте лента на такава, в която се движи автомобил с по-ниска скорост от тази на вашия, когато боравите с лостчето за мигачите, автомобилът постепенно ще намали скоростта си, за да осигури асистенция на водача при смяна на лентите.

Адаптивен круиз контрол с разпознаване на пътни знаци (в зависимост от оборудването)

Щом тази функция е активирана и адаптивният круиз контрол работи, ако бъде разпознат знак за ограничение на скоростта, ограничението на скоростта ще се покаже със стрелка нагоре/надолу. Зададената скорост може да се увеличи/намали до признатото ограничение на скоростта чрез натискане и задържане на бутона "+ RES" или "-".

- **Когато текущата зададена скорост е по-ниска от разпознатото ограничение**

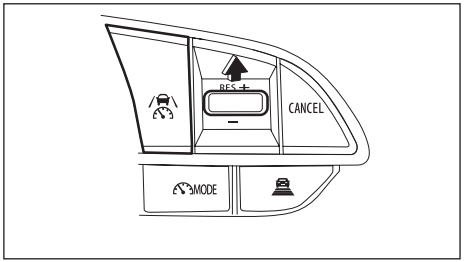

69T050450

Натиснете и задръжте бутона "RES +", докато стрелката нагоре се показва на информационния дисплей.

- **Когато текущата зададена скорост е по-висока от разпознатото ограничение**

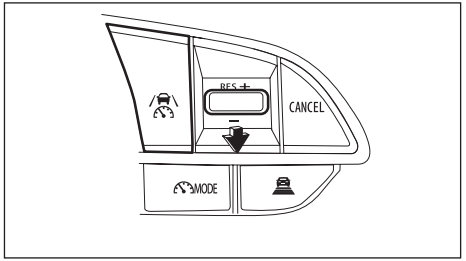

69T050460

Натиснете и задръжте бутона "-", докато стрелката надолу се показва на информационния дисплей.

- **Активиране / деактивиране на адаптивния круиз контрол с разпознаване на пътни знаци**

Адаптивният круиз контрол с разпознаване на пътни знаци може да бъде активиран/деактивиран чрез настройката за персонализация. Вижте „Режим за настройки на информационния дисплей" (СТР.12-8).

БЕЛЕЖКА:

Адаптивният круиз контрол с разпознаване на пътни знаци може да не функционира правилно, когато

Тъй като адаптивният круиз контрол с разпознаване на пътните знаци може да не работи правилно в условия, при които

системата за разпознаване на пътните знаци може да не работи или разпознава правилно знаците, когато използвате тази функция, не забравяйте да проверите показания знак за ограничение на скоростта.
В следните ситуации зададената скорост не може да бъде променяна до откритото ограничение на скоростта, като натискате и задържате бутона "+ RES" или "-":

- *Ако няма информация за ограничение на скоростта*
- *Когато е разпознато ограничение на скоростта, което е същото като зададената скорост*
- *Когато е разпознато ограничение на скоростта, което е извън диапазона на скорост, в който адаптивният круиз контрол може да функционира*

Промяна на настройките на адаптивния круиз контрол

Настройките на адаптивния круиз контрол могат да се сменят посредством настройките за персонализация. Вижте „Режим за настройки на информационния дисплей“ (СТР.12-8).

Предупредителни и индикаторни съобщения
На информационния дисплей се показват предупредителни и индикаторни съобщения, които да ви информират за определени проблеми в адаптивния круиз контрол.

Когато адаптивният круиз контрол (с функция за следване при всякакви скорости) не може да бъде задействан

Индикатор	Съобщение	Главна предупредителна лампа	Звуков сигнал	Причина и решение
69T050860	“ACC SYSTEM UNAVAILABLE TURN ON ESP SYSTEM” / “СИСТЕМА ACC НЕДОСТЪПНА, ВКЛЮЧЕТЕ ESP“	изкл.	Бипвания на кратки интервали (от вътрешната звукова аларма)	Адаптивният круиз контрол не може да бъде задействан, защото ESP® е изключена. Включете ESP®.
69T050860	“ACC SYSTEM UNAVAILABLE SHIFT INTO D” / “СИСТЕМА ACC НЕДОСТЪПНА, ПРЕВКЛЮЧЕТЕ НА D“	изкл.	Бипвания на кратки интервали (от вътрешната звукова аларма)	Адаптивният круиз контрол не може да бъде задействан, защото лостът на трансмисията не е в позиция D. Превключете на D и опитайте отново.
69T050860	“ACC SYSTEM UNAVAILABLE” / “СИСТЕМА ACC НЕДОСТЪПНА“	изкл.	Бипвания на кратки интервали (от вътрешната звукова аларма)	Това съобщение се показва в ситуации, в които адаптивният круиз контрол не може да се задейства с изключение на причините, упоменати по-горе. Вижте „Адаптивен круиз контрол (с функция за следване при всякакви скорости)“ (СТР.5-110) и се опитайте да зададете скоростта на адаптивния круиз контрол.

Индикатор	Съобщение	Главна предупредителна лампа	Звуков сигнал	Причина и решение
Без индикация	“DEPRESS BRAKE PEDAL” / “НАТИСНЕТЕ СПИРАЧКАТА“	изкл.	Продължително бипване (от вътрешната звукова аларма)	Адаптивният круиз контрол беше изключен, защото системата не е в състояние да спира автомобила за продължително време.
		изкл.	Продължително бипване (от вътрешната звукова аларма)	Показва се, когато адаптивният круиз контрол бъде изключен с изключение на ситуацията, описана по-горе. Вижте „Адаптивен круиз контрол (с функция за следване при всякакви скорости)“ (СТР.5-110). Предприемете необходимите действия, включете отново адаптивния круиз контрол.

Система за следене на мъртвата зона (BSM – Blind Spot Monitor) (в зависимост от оборудването)

Системата за следене на мъртвата зона (BSM) установява наличието на превозни средства по диагонал зад автомобила и ви информира за тях посредством страничното огледало и вътрешната звукова аларма. Тази система подпомага водача при смяна на лента.

⚠ПРЕДУПРЕЖДЕНИЕ

- **Системата за следене на мъртвата зона е допълнителна функция, която предупреждава водача за наличието на превозни средства, идващи по диагонал зад автомобила. И все пак, отговорността за безопасното шофиране е изцяло ваш. Следете случващото се около автомобила директно с поглед или с помощта на огледалата.**

В зависимост от обстоятелствата, системата може да не сработи. Не разчитайте прекалено много на системата за следене на мъртвата зона и винаги шофирайте безопасно. Предоверяването на тази функция може да доведе до инцидент.

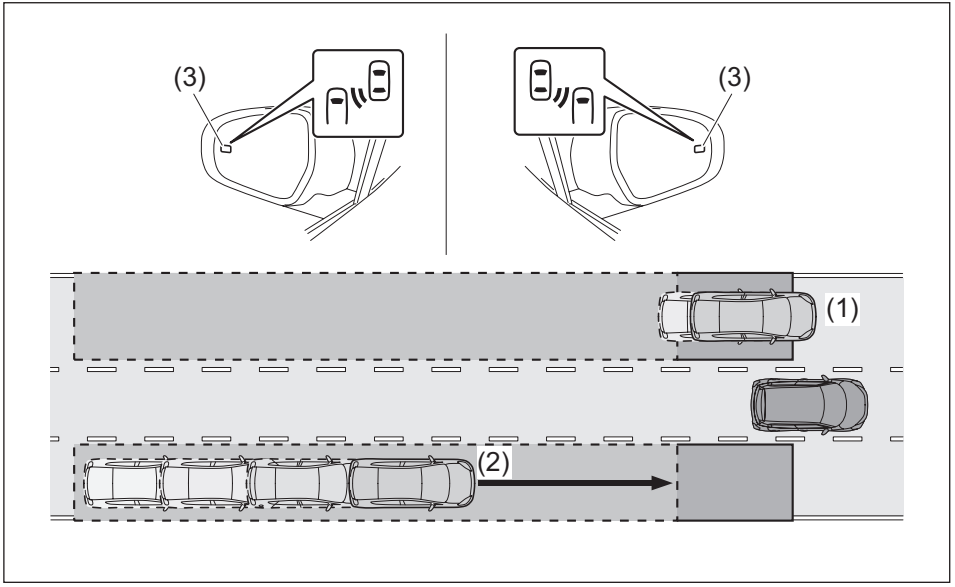

69T050760

(1) Превозно средство, движещо се в зона, която не се вижда в огледалата за обратно виждане
(2) Превозно средство, което се приближават бързо отзад към зони, които не са видими, като се използват огледалата за обратно виждане
(3) Индикатор

Когато водачът задейства мигачите посредством лостчето към страната, в която е разпознато превозно средство, в интериора се задейства аларма и индикаторът на страничното огледало мига.

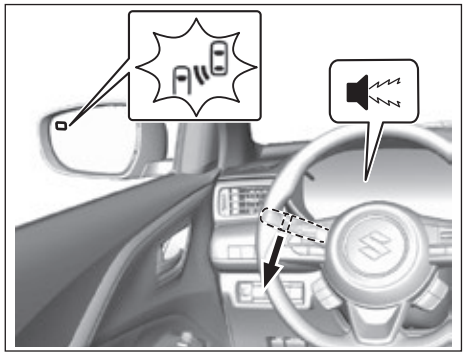

69T050780

Зона на разпознаване
Може да бъде разпознат автомобил, влизащ в следните зони.

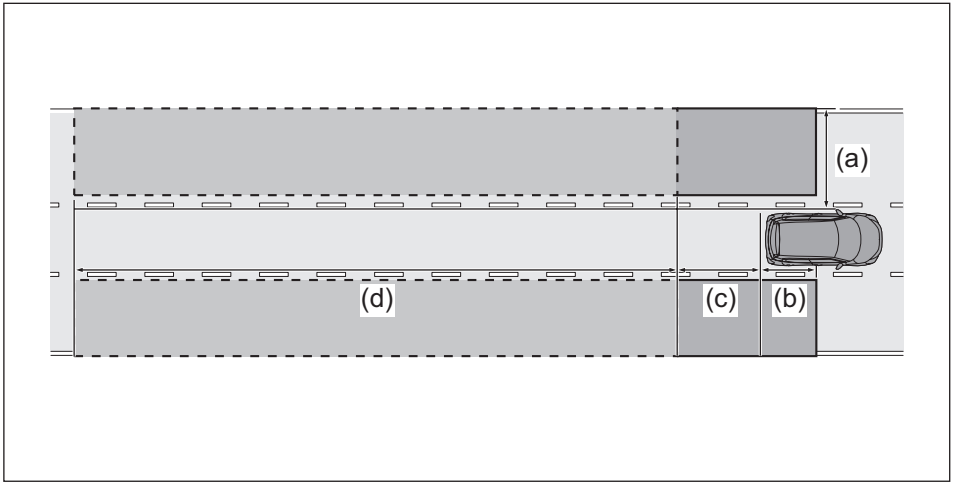

69T050770

(a) Зона от около 0,5 до 4,0 м (1,6 до 13,1 фута) от двете страни на автомобила
(b) Зона между задната броня и близо до седалката на водача
(c) Зона около 4,0 м (13,1 фута) зад задната броня
(d) Зона между около 4 и 50 м (13,1 и 164 фута) зад задната броня

ЗАБЕЛЕЖКА:
Колкото по-голяма е разликата в скоростта на вашия автомобил и тази на засеченото превозно средство, толкова по-рано ще бъде разпознато друго превозно средство, което ще накара индикатора на страничното огледало за обратно виждане да светне или да почне да мига.

Условия за сработване на системата
Системата за сляпата зона работи, когато всички от следните условия са изпълнени:
- Индикаторната лампа BSM OFF не свети.
- Лостът на трансмисията е в положение, различно от R.
- Скоростта на автомобила е по-голяма от приблизително 15 км/ч (9 мили в час).
- Двигателят работи.

БЕЛЕЖКА
Посредством режима за настройки на информационния дисплей действието на BSM може да бъде отменено. За подробности как да ползвате информационния дисплей вижте „Режим за настройки на информационния дисплей“ (СТР.12-8).

Условия, при които системата за сляпата зона няма да се активира
Системата за сляпата зона не е проектирана да разпознава следните видове превозни средства и/или обекти:
- Малки мотоциклети, велосипеди и пешеходци.*
- Превозни средства в насрещното движение
- Следващи вашия автомобил превозни средства, които са в същата лента*
- Превозни средства, които се движат на 2 ленти от вашия автомобил
- Ограждения, стени, табели, паркирани превозни средства и подобни стационарни обекти*

*: В зависимост от условията автомобил и/или обект може да бъде разпознат.

Условия, при които системата за сляпата зона може да не функционира правилно
При следните условия системата за сляпата зона може да не сработи правилно поради неефективно разпознаване.
Когато сензор или зоната около него на задната броня е покрит с чуждо тяло като мръсотия, сняг, лед и др. (отстранете чуждото тяло)
Когато сензорът не е подравнен, например след удар на задната броня
- Когато гумите се пързалят или превъртат

Когато разстоянието между вашия автомобил и парапет, стена и др. в зоната за откриване е малко
Когато окачването бъде модифицирано (и височината на автомобила е променена)
Когато задната част на вашия автомобил натежи поради тежки товари в багажника
- Когато напрежението на акумулатора е извън нормалните граници

Когато температурата около сензора е прекалено висока/ниска
- Когато влизате или излизате от тунел

Когато видимостта назад е влошена поради отработени газове, пръски вода или сняг, спрей, пясък или дим
Когато две или повече превозни средства се приближават непрекъснато едно след друго
- Когато разстоянието до превозно средство отзад също е твърде малко

Когато разликата в скоростта между вашия автомобил и тази на превозното средство отзад в зоната на откриване е твърде голяма
Когато скоростта на вашия автомобил и другото превозно средство е почти една и съща
При тръгване от място другото превозно средство остава в зоната на разпознаване
Когато шофирате по стръмно изкачване, спускане, по поредица остри завои или снадки в настилката
Когато шофирате по неравен път или друга неравна повърхност
Когато разликата в скоростта между вашия автомобил и друго превозно средство варира
Когато другото превозно средство, движещо се в съседната лента е твърде далеч поради широчината на лентата, шофиране по ръба на лентата и т.н.
Когато вашият автомобил е оборудван с аксесоар като багажник отзад
Когато разликата във височината между вашия автомобил и друго превозно средство в зоната на откриване е твърде голяма (при товарен автомобил с ниска платформа, спортни автомобили и др.)

Разположение на сензорите
Сензорите (1) са разположени отляво и отдясно на задната броня.

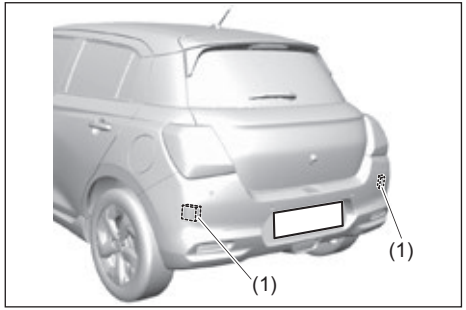

69T050790

⚠ ПРЕДУПРЕЖДЕНИЕ

За да функционират сензорите правилно, трябва да спазвате следните предпазни мерки. Ако не се грижите за сензорите, те могат да отчетат нещо погрешно и може да се стигне до ПТП.

- **Пазете задната броня около сензорите чиста по всяко време.**
- **Не подлагайте задната броня на силни удари или високо налягане. Ако сензор или зоната около него в задната броня е деформирана или повредена поради инцидент с удар, не използвайте системата за следене на мъртвата зона и се консултирайте с оторизиран дилър на Suzuki или с друг надежден сервиз.**
- **Не лепете стикери върху задната броня около сензорите.**
- **Не модифицирайте сензора или околното на него пространство на задната броня. Ако бронята бъде увредена или боята се отлюпи, системата може да дефектира. В такъв случай се свържете с оторизиран дилър на Suzuki или с друг надежден сервиз.**
- **Не демонтирайте и не разглобявайте радарните сензори или компонентите около тях.**

Спиране на BSM /RCTA

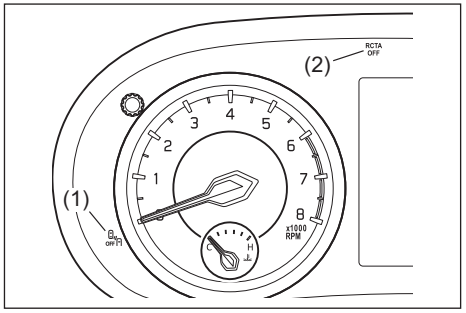

69TJ051520

(1) Индикаторна лампа BSM OFF
(2) Индикаторна лампа RCTA OFF

Използвайте режима за настройки на информационния дисплей, за да изключите BSM. За подробности как да ползвате информационния дисплей вижте „Режим за настройки на информационния дисплей“ (СТР.12-8). Когато BSM е спряна, индикаторната лампа BSM OFF (1) или индикаторната лампа RCTA OFF (2).

В следните ситуации индикаторната лампа BSM OFF или индикаторната лампа RCTA OFF мига и системата е деактивирана.

- Когато сензорът или бронята е покрита със сняг, лед или мръсотия
- Когато температурата около сензора е прекалено висока/ниска

- Когато позицията за монтаж или ъгъл на сензора са променени
- Когато напрежението на акумулатора падне

Ако лампичката мига и не угасва, може да има неизправност на системите. Системите трябва да бъдат проверени от оторизиран дилър на SUZUKI или друг надежден сервиз.

БЕЛЕЖКА:
Когато BSM е спряна, RCTA също бива спряна. Когато BSM е включена, RCTA може да бъде спряна отделно. За подробности относно RCTA, вижте „Система за предупреждение при напречен трафик отзад (RCTA) (в зависимост от оборудването)” (СТР.5-129).

Предупредителни и индикаторни съобщения
На информационния дисплей се показват предупредителни и индикаторни съобщения, които да ви информират за определени проблеми.

Предупредително съобщение	Предупредителен индикатор	Главна предупредителна лампа	Звук	Причина и решение
 69T050830 “BSM SYSTEM FUNCTION PAUSED”/ “ФУНКЦИЯТА НА BSM Е ПОСТАВЕНА НА ПАУЗА“	Мига 69T050850	Мига 	Звън	Действието на BSM и RCTA е преустановено. Ако предупредителното съобщение не изчезне след повторно стартиране на двигателя, закарайте автомобила за проверка в оторизиран дилър на SUZUKI или друг квалифициран сервиз.
				Действието на BSM и RCTA е преустановено поради мръсотия на сензора и замърсена броня около сензора. Почистете сензора и задната броня около сензора и стартирайте отново двигателя. Ако предупредителното съобщение не изчезва, закарайте автомобила за проверка в оторизиран дилър на SUZUKI или друг квалифициран сервиз.
 69T050830 “BSM SYSTEM TEST REQUIRED”/“ИЗИСКВА СЕ ТЕСТ НА СИСТЕМАТА BSM“	Мига 69T050850	Мига 	Звън	Може да има проблем с BSM и RCTA. Закарайте автомобила за проверка в оторизиран дилър на SUZUKI или друг квалифициран сервиз.

Rear Cross Traffic Alert (RCTA)

Функцията RCTA засича превозни средства, които идват зад вас отляво или отдясно и предупреждава водача на автомобила за наличието на тези превозни средства чрез изображение в информационния дисплей и звукова аларма. Тази система подпомага водача при движение на заден ход.

⚠ ПРЕДУПРЕЖДЕНИЕ

- **RCTA е допълнително устройство, което ви известява за наличието на превозни средства, които идват зад вас отляво или отдясно, докато шофирате на заден ход. И все пак, вие продължавате да носите отговорност за безопасното шофиране. Оглеждайте случващото се около автомобила директно или с помощта на огледалата.**
- **В зависимост от обстоятелствата, системата може да не сработи. Не се предоверявайте на системата и винаги шофирайте безопасно. Предоверяването на тази функция може да доведе до инцидент.**

Докато автомобилът ви се движи на заден ход, ако приближаващото превозно средство отзад отдясно или отляво се разпознава от радарния сензор, прозвучава звукова аларма в интериора и информационният дисплей показва следното изображение като (2) и/или (3). Също така, изображение като (4) и/или (5), ще се покаже на монитора на камерата за заден ход (ако автомобилът е оборудван с такава). В допълнение, индикаторите (6) и (7) на двете странични огледала мигат.

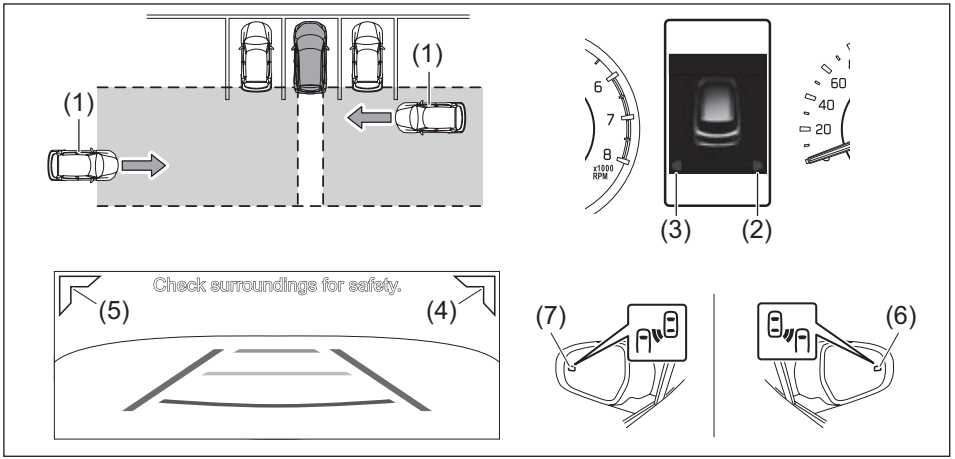

69T050840

(1) Приближаващо превозно средство
(2) Приближаване на превозно средство отзад вдясно
(3) Приближаване на превозно средство отзад вляво
(4) Приближаване на превозно средство отзад вдясно
(5) Приближаване на превозно средство отзад вляво
(6) Индикатор
(7) Индикатор

Зона за разпознаване
Автомобил в зоната за следване може да бъде разпознат.

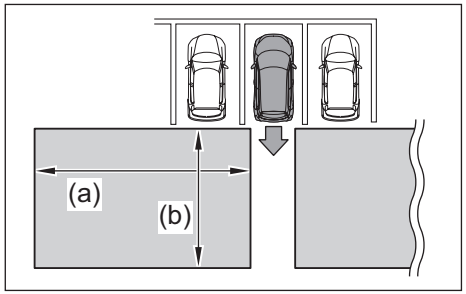

69T050880

(a) Ок. 20 м
(b) Ок. 8 м

Условия за сработване
Когато всички от посочените по-долу условия са изпълнени, RCTA сработва.

- Когато индикаторната лампа BSM OFF не свети
- Когато индикаторната лампа RCTA OFF не свети
- Когато скоростният лост е в позиция „R”
- Когато скоростта на автомобила е около 8 км/ч (5 мили/ч) или по-ниска
- Когато скоростта на скоростта на приближаващия автомобил е приблизително 3,6 до 90 км/ч

БЕЛЕЖКА:
- *С помощта на режима за настройки на информационния дисплей RCTA може да бъде спряна. За подробности как да ползвате информационния дисплей вижте „Режим за настройки на информационния дисплей“ (СТР.12-8).*
- *Ако BSM е спряна с помощта на режима за настройки на информационния дисплей, RCTA също ще бъде спряна.*

Ситуации, когато системата не се активира
Системата не разпознава следните видове превозни средства и функцията RCTA няма да сработи:
- Приближаващи директно отзад превозни средства
- Превозни средства, движещи се на заден ход в паркомястото до вашия автомобил

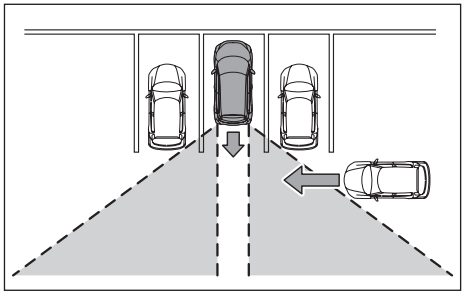

69T050890

- Автомобил не може да бъде разпознат поради препятствие
- Паркирани автомобили и подобни стационарни обекти*
- Малки мотоциклети, велосипеди, пешеходци, и т.н. *
- Превозните средства, отдалечаващи се от вашия автомобил

*: В зависимост от условията може да възникне разпознаване на превозни средства и/или обекти.

Ситуации, при които системата може да не функционира правилно

При следните условия системата може да не открива превозни средства ефективно и RCTA може да не се активира правилно:

- Когато сензор или зоната около него на задната броня са покрити с чужди тела като кал, сняг, лед, стикер и др. (отстранете ги)
- При шофиране по време на лоши климатични условия, като силен дъжд, сняг или пушек
- При разместване на даден сензор поради силен натиск върху него или върху зоната около него
- Когато видимостта назад е затруднена поради отработени газове, пръски вода или сняг, спрей, пясък или пушек
- Когато две или повече превозни средства се приближават непрекъснато едно след друго
- Когато превозно средство се доближава с висока скорост
- Когато напрежението на акумулатора е извън нормалните граници
- Когато температурата около сензора е прекалено висока/ниска
- Когато автомобил е паркиран под ъгъл
- В среда с решетки и улуци.
- При екстремни промени във височината на автомобила (заради повдигане, сваляне на предницата и т.н.)
- Когато вода от пръскачки и др. пръска към сензора
- Когато мантинела, стена и т.н. са на малко разстояние и са в обхвата на откриване.

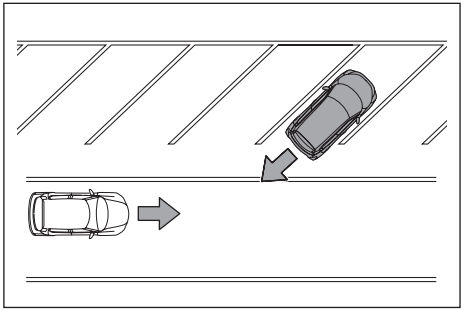

69T050900

Местоположение на сензорите

За подробности вижте „Местоположение на сензорите“ (CTP.5-126).

Спиране на RCTA

За подробности вижте „Спиране на BSM/RCTA“ (CTP.5-126).

Предупредителни и индикаторни съобщения

На информационния дисплей се показват предупредителни и индикаторни съобщения, които да ви уведомят относно някои проблеми на RCTA. За подробности вижте „Предупредителни и индикаторни съобщения на BSM/RCTA” (CTP.5-128).

Ултразвукови сензори

Ултразвуковият сензор предава ултразвук, който среща препятствие, а сензорът получава отново отразения ултразвук. Сензорът ще открие позицията на препятствието въз основа на времето, необходимо за предаване и приемане на ултразвуковата вълна.

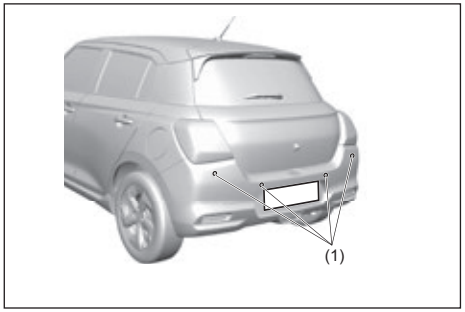

69T050720

(1) Ултразвукови сензори

- Позицията на всеки ултразвуков сензор от горната фигура е типичен пример; наличието на подобни сензори обаче зависи от оборудването на конкретния автомобил.

⚠ПРЕДУПРЕЖДЕНИЕ

<u>За да предотвратите дефект на ултразвуковия сензор</u>

Спазвайте следните предпазни мерки. Ако не го направите, ултразвуковият сензор може да не работи правилно, което да стане причина за инцидент със смърт или сериозно нараняване.

- **Дръжте ултразвуковите сензори чисти по всяко време.**
- **Почистете ултразвуковите сензори, ако са замърсени или покрити с капчици вода, сняг, найлонова торбичка и др. Почистете ултразвуковите сензори с мека кърпа, за да не ги одраскате или повредите.**
- **Не поставяйте аксесоари, стикери (в т.ч. и прозрачни) върху ултразвуковите сензори и зоната около тях.**
- **Не подлагайте ултразвуковите сензори или зоната около тях на удари. Ако ултразвуковите сензори или задната броня са били подложени на удар, закарайте автомобила за проверка в оторизиран дилър на SUZUKI или друг квалифициран сервиз.**
- **Не променяйте позицията или ориентацията на ултразвуковия сензор и не го демонтирайте.**
- **Не разглобявайте ултразвуковите сензори.**

(Продължава)

⚠ПРЕДУПРЕЖДЕНИЕ

(Продължава)

- **Не модифицирайте и не боядисвайте ултразвуковите сензори или капачетата им и ги сменяйте с други, различни от оригинални на SUZUKI.**
- **При миене под високо налягане не насочвайте дюзата за миене към ултразвуковите сензори.**
- **Когато използвате пара за почистване на автомобила, не я насочвайте близо до ултразвуковите сензори.**
- **В следните ситуации, ще бъде необходимо измерване на ъгъла/инициализация на ултразвуков сензор. Свържете се с оторизиран дилър на SUZUKI или друг квалифициран сервиз за подробности.**
  – Когато ултразвуков сензор бъде свален и монтиран отново или сменен
  – Когато задната броня е била сменена

Временно спиране на действието или дефект на ултразвуков сензор

	Инструментално табло	Съобщение на информационния дисплей	Ултразвуков сензор	
			Временно спиране	Дефект
(1)		-	Вкл.	
(2)		-	Изкл.	Мига
(3)		“CLEAN PARKING SENSORS”/ “ПОЧИСТЕТЕ СЕНЗОРИТЕ ЗА ПАРКИРАНЕ	Показва се	Не се показва
(4)		“SERVICE PARKING SENSORS”/ “СЕРВИЗ ПАРКИНГ СЕНЗОРИ“	Не се показва	Показва се

(1) Индикаторна лампа на паркинг сензорите
(2) Главна предупредителна лампа
(3) Индикацията за нужда от почистване на заден сензор за парктроника
(4) Повреда на ултразвуковия сензор

БЕЛЕЖКА:
При временно спиране на действието или дефект на ултразвуков сензор паркинг сензорите ще спрат да работят.

Временно спиране на действието на ултразвуков сензор

Ултразвуковият сензор временно ще спре да функционира при следните ситуации. Ако ситуацията се подобри, временното спиране на ултразвуковия сензор ще бъде отменено.

- Когато чуждо тяло като мръсотия, сняг и лед е полепнало по ултразвуковия сензор
- Когато напрежението на акумулатора временно е извън допустимите граници

Дефект на ултразвуков сензор

Когато ултразвуковият сензор е повреден, той спира да действа, докато не бъде натиснат бутонът за стартиране на двигателя, за да се промени режимът на запалване на LOCK (OFF). Спрете автомобила на безопасно място, натиснете бутона за двигателя, за да промените режима на запалване на LOCK (OFF) и спрете двигателя. След това стартирайте отново двигателя и проверете дали индикаторната лампа на паркинг сензорите е изключена.

Ако индикаторната лампа на паркинг сензорите не угасне след повторното стартиране на двигателя, може да има повреда в ултразвуков сензор. Обърнете се към оторизиран дилър на SUZUKI или друг квалифициран сервиз за подробности за проверка на ултразвуковите сензори.

ЗАБЕЛЕЖКА:

Ако индикаторната лампа на паркинг сензорите светне и има повреда на ултразвуковия сензор, системата ще спре да функционира. Въпреки това няма да има проблем с нормалното шофиране на автомобила.

Когато ултразвуковият сензор открие чужд обект

Когато ултразвуковият сензор открие чуждо тяло като мръсотия, сняг или лед, което се залепва към сензора, индикацията ще се покаже на информационния дисплей, както е показано на следната диаграма. Когато отстраните чуждото тяло, ултразвуковият сензор отново ще функционира по правилния начин. Когато бъде открит чужд обект, ултразвуковият сензор временно ще спре да функционира. Въпреки че към ултразвуковия сензор няма прикрепено чуждо тяло и се показва следната индикация, може сензорът да не функционира правилно. Обърнете се към оторизиран дилър на SUZUKI или друг квалифициран сервиз за проверка на ултразвуковия сензор.

Информационен дисплей

69T050510

“CLEAN PARKING SENSORS”/“ПОЧИСТЕТЕ ПАРКИНГ СЕНЗОРИТЕ“

* Показана е страната, на която е открит чужд обект

Ситуации, при които ултразвуковият сензор може да не сработи правилно

При следните ситуации ултразвуковият сензор може да не сработи правилно.

- Когато чуждо тяло като мръсотия, сняг или лед е полепнало по ултразвуковия сензор (отстранете чуждото тяло)

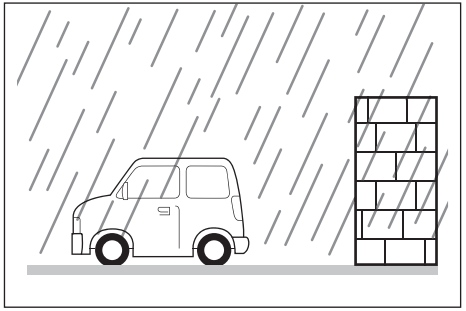

79R40400

- Когато времето е лошо – напр. силен дъжд, мъгла или виелица
- Когато духа силен вятър
- Когато видимостта назад е лоша поради отработени газове от превозното средство, вода, сняг, водни пари, пясък или дим
- Когато ултразвуковият сензор е покрит със стикер или аксесоар
- Когато е поставен електрически компонент, предлаган в търговската мрежа, напр. кука за теглене, подсветка за регистрационен номер, фар за мъгла, щифт за габаритите или радио антена

- Височината на бронята е променена, вследствие на промяна в окачването или поради друга причина.
- Когато датчиците за паркиране на задната броня са разместени поради удар
- Когато са монтирани вериги за сняг или гуми с размер, по-малък от указания по спецификация
- Когато автомобилът е наклонен поради преминаване през неравности
- Когато зоната около датчиците е много нагрята от преките слънчеви лъчи или много студена, поради мразовито време.
- Когато влажността е екстремно висока или ниска

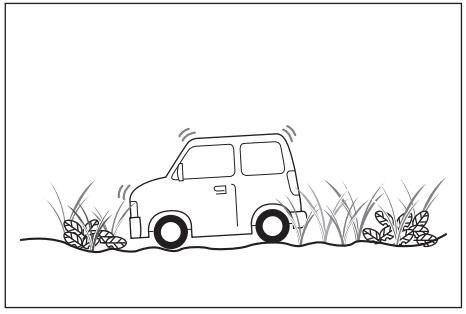

79R40420

- Когато препятствие като стена не е във вертикалното положение на автомобила
- Стена, която не е във вертикално положение на земята, груба стена, стена или капаци, които имат вълнообразна шарка
- Стълб, който стърчи от стена или тръбна система

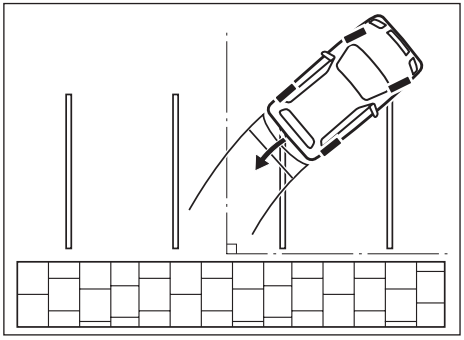

79R40480

- Обект, който лесно абсорбира звукова вълна, например човек, гъбест предмет или снежна стена
- Движещ се обект като пешеходец, велосипед или животно
- Обект, който внезапно се засилва по посоката на движение на автомобила (докато или веднага след като автомобилът обръща)

79R40470

- Ултразвуковият сензор може да не разпознава следните препятствия:
  - Препятствие във формата на стълб като знак или улична лампа
  - Ниско препятствие като парапет
  - Малко препятствие или тънко препятствие като верига или въже
  - Ограда с микромрежа

Паркинг сензори

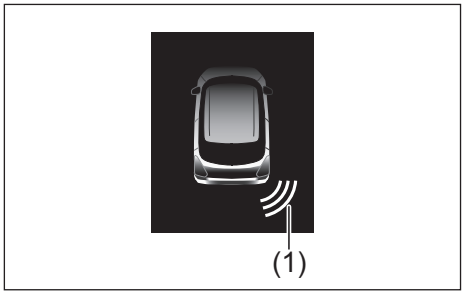

69T050870

(1) Символ, представящ препятствие, засечено от датчиците за паркиране*

* Този символ показва, че от дясната задна страна на превозното средство има препятствие.

- Парктроникът използва ултразвукови датчици, които засичат препятствията в близост до предните и/или задните брони. Ако по време на паркиране или бавно придвижване бъдат засечени препятствия, системата ви предупреждава за това чрез звуков сигнал и символ, показващ препятствието върху информационния дисплей, разположен на арматурното табло.
- Системата предава ултразвукова вълна и съответният датчик засича връщането на вълната, отразена от препятствието. Системата измерва времето, необходимо на ултразвуковата вълна да достигне до препятствието и да се върне от него, от което се определя и местоположението на препятствието.
- Функцията на парктроника може да се използва, когато натиснете копчето за стартиране на двигателя, за да промените режима на запалване в “ON”, когато скоростният лост е в позиция „R”. Тази функция е полезна в следните случаи: при изтегляне към бордюра, при успоредно паркиране на превозното средство, при шофиране на превозното средство в гараж, при движение по алея и при бавно придвижване към места с препятствия.

⚠ ПРЕДУПРЕЖДЕНИЕ

- **Парктроникът ви предупреждава за препятствия посредством звуков сигнал и показване на местоположението на препятствието върху информационния дисплей. Въпреки това, трябва да управлявате автомобила с повишено внимание.**
- **Датчиците могат да засекат препятствия само в ограничена зона и само когато превозното средство се движи в рамките на определена скорост. Така че когато управлявате автомобила в опасни зони карайте бавно, като се оглеждате наоколо директно и гледате в огледалата за обратно виждане. Ако изгубите контрол върху превозното средство, разчитайки единствено на парктроника, има повишен риск от злополука.**

Местоположение на датчиците

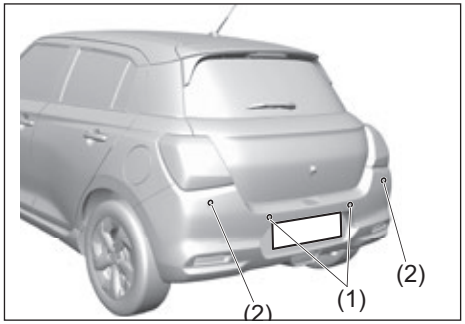

69T050730

(1) Сензори отзад в средата (2 места)
(2) Сензори отзад в краищата на предната броня (2 места)

ЗАБЕЛЕЖКА

- **Не удряйте зоната около датчиците и не насочвайте дюзата на водоструйка към зоната около датчиците, защото датчиците могат да се повредят.**
- **Ако бронята бъде ударена от нещо тежко, датчиците могат да спрат да функционират правилно. Ако това се случи, те трябва да бъдат проверени от оторизиран дилър на SUZUKI или друг квалифициран сервиз.**

Функциониране на сензорите
Датчиците работят в зависимост от позицията на скоростния лост по следния начин:

Позиция на скоростния лост		Ръчна трансмисия		Автоматична трансмисия CVT		Лост на ръчната спирачка
		R	N, 1-ва до 5-та	R	N, D, M или L	
Датчици отзад	Централни	Вкл.	Изкл.	Вкл.	Изкл.	няма отношение
	Странични	Вкл.	Изкл.	Вкл.	Изкл.	няма отношение

Приблизителна зона, където могат да бъдат засечени препятствия

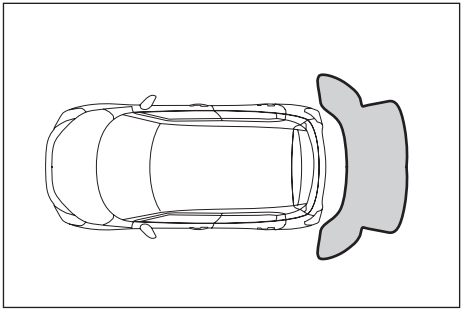

69T050740

- Не може да бъде засечено препятствие на около 20 см (8 инча) от датчика или точно под него.
- Дистанцията за разпознаване на задните сензори за паркиране е в рамките на около 60 см (ок. 2 фута).
- Дистанцията за разпознаване на задните централни сензори е около 150 см (4,9 фута).

⚠ ПРЕДУПРЕЖДЕНИЕ

• При следните условия парктроникът може да не функционира нормално, тъй като датчиците не могат да засекат правилно препятствията:
– Датчиците са покрити с кал, лед или друг материал. (Този материал трябва да се отстранен, за да се възобнови нормалната им работа).
– Датчиците са намокрени с вода или вследствие на силен дъжд.
– Датчиците са покрити с ръка, стикер, аксесоар и т.н.
– Към зоната на обхват на датчик е прикрепен аксесоар или друго тяло
– При наличието на предмети като тегличи, указателни антени, радио антена и др., монтирани върху бронята.
– Височината на бронята е променена, вследствие на промяна в окачването или поради друга причина.
– Зоната около датчиците е много нагрята от преките слънчеви лъчи или много студена, поради мразовито време.
– Превозното средство се намира върху неравна повърхност, наклон, чакъл или трева.

(Продължава)

⚠ ПРЕДУПРЕЖДЕНИЕ

(Продължава)
– Превозното средство е застанало под остър ъгъл.
– Датчиците са прихванали ултразвуковия шум от клаксона, двигателя, въздушната спирачна система (големи автомобили) или парктроника на друг автомобил.
– Препятствията са твърде близо до датчиците.
– Датчиците са под ъгъл към силно отразяващ предмет, като стъкло. (Ултразвуковите вълни не могат да бъдат отразени обратно от препятствието.)
• Датчиците могат да не успеят да засекат правилно следния вид препятствия:
– Предмети, изработени от тънък материал, като телена мрежа или въжета
– Бордюри с квадратна форма или други предмети с остри краища
– Високи предмети с голяма горна част, като пътни знаци
– Ниски обекти като бордюри
– Поглъщащи звука обекти като памук или сняг

БЕЛЕЖКА:
- *Тънките стълбове или препятствия, по-ниски от датчиците, могат да не бъдат засечени, тъй като превозното средство се движи по-близо до тях, дори ако преди това те са били засечени от по-голямо разстояние.*
- *Системата може да изчисли, че разстоянието до даден пътен знак или препятствие е по-малко от действителното разстояние.*

Индикатор за препятствия, засечени от парктроника

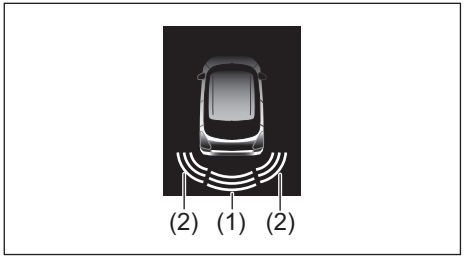

69T050820

(1) Препятствия, засечени от датчиците, които се намират отзад централно
(2) Препятствия, засечени от датчиците, които се намират в краищата на бронята отзад

При засичане на препятствие, парктроникът задейства вътрешната аларма и се появява символ, показващ препятствието върху информационния дисплей на арматурното табло.

- Появява се различен символ, в зависимост от посоката и разстоянието до препятствието.
- Аларма, разположена зад задните седалки, се задейства, когато датчик отзад засече препятствие.
- Предупреждения, когато датчиците отзад засекат препятствие.

Приблизително разстояние		**Звуков сигнал**	Инф. дисплей
централни сензори	60-150 см (24-59 инча)	Кратък звуков сигнал през дълги интервали от време	
40-60 см (18-24 инча)		Кратък звуков сигнал през кратки интервали от време	
35-45 см (14-18 инча)		Кратък звуков сигнал през много кратки интервали от време	
По-малко от 35 см (14 инча)		Продължителен звуков сигнал	

ЗАБЕЛЕЖКА

- **Ако нещо различно от звуковата аларма, упомената по-горе, се чуе, може да има дефект в сензора. Консултирайте се с оторизиран дилър на SUZUKI или с друг квалифициран сервиз.**
- **Ако има неизправност в сензора за паркиране, индикаторната лампа за изключване на звука на сензорите за паркиране няма да се включи. Ако индикаторната лампа за изключване на звука на сензорите за паркиране не светне, се консултирайте с оторизиран дилър на SUZUKI или с друг квалифициран сервиз.**

БЕЛЕЖКА:

- *Символите се появяват малко след засичане на препятствието.*
- *Ако системата засече много препятствия едновременно, на дисплея се появява позицията на всяко едно от тях посредством съответните символи. Въпреки това звуковите аларми ще прозвучат за най-близко намиращите се препятствия.*
- *Дори на места, където звуковата аларма винаги звучи, когато бъде разпознато препятствие, звуковата аларма може да не прозвучи в зависимост от ситуацията.*
- *Когато паркинг сензорът разпознае препятствие, докато работи, индикаторната лампа за паркинг сензорите ще мига.*

Предупредителни и индикаторни съобщения

При наличието на проблем или предупреждение относно парктроника, на информационния дисплей на арматурното табло ще се появи съобщение, ще започне да мига символ и ще се чуе звуков сигнал. При появата на съобщение, следвайте инструкциите.

Индикатор	Съобщение	Символ	Причина и отстраняване
	“SERVICE PARKING SENSORS” / “СЕРВИЗ ПАРКИНГ СЕНЗОРИ“	Не се показва	Може би има проблем с парктроника. Вашият автомобил трябва да бъде проверен от оторизиран дилър на SUZUKI.
	“CLEAN PARKING SENSORS” / „ПОЧИСТЕТЕ ПАРКИНГ СЕНЗОРИТЕ“	Една мигаща линия на местоположение на сензора.	Посоченият датчик е замърсен. Почистете го с мека кърпа.

Ситуации, при които паркинг сензорите може да не се задействат

При следните ситуации сензорите за паркиране не се активират правилно.

- За няколко секунди веднага след смяна на режима на запалване на ON
- За автомобили със CVT:
  - Когато скоростният лост е в положение “P”, “N”, “D”, “M” или “L”
  - Когато позицията на скоростния лост не отговаря на позицията на селектора, показана в на информационния дисплей или когато се показва „–“.
- За автомобили с ръчна скоростна кутия:
  - Когато скоростният лост е в позиция, различна от „R“.
  - Когато индикаторната лампа „R” (задна предавка) не свети дори при местене на лоста на трансмисията в положение „R“.
- Когато препятствието не може да бъде открито
- Когато сензорите за паркиране са временно спрени или не функционират правилно
  - За подробности вижте „Временно спиране на работата на ултразвуков сензор“ (СТР.5-133) и „Повреда на ултразвуков сензор” (СТР.5-134) в този раздел.

Бутон за изключване на паркинг сензорите

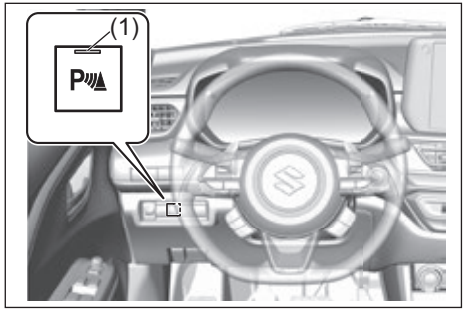

69T050750

Ако натиснете бутона за изключване на паркинг сензорите, няма да прозвучи аларма при откриване на препятствие. Индикаторната лампа на бутона за изключване на паркинг сензорите (1) угасва, когато зумерът на сензорите за паркиране е поставен на пауза.
Докато звукът на сензорите за паркиране е спрян, зумерът ще прозвучи отново при следните условия.

- Когато бутонът за изключване на паркинг сензорите бъде натиснат отново
- Автомобил с ръчна скоростна кутия:
  Когато превключите в позиция R от позиция, различна от R
- Автомобил със CVT:
  Когато преместите скоростния лост от позиция, различна от R, на R

ЗАБЕЛЕЖКА:
В зависимост от ситуацията около автомобила, алармата на сензорите за паркиране може да прозвучи отново, когато бъде открито препятствие, докато алармата е временно спряна.

Система за следене на умората (DMS) (в зависимост от оборудването)

DMS е съкращение на Driver Monitoring System. Камерата на системата за наблюдение на водача разпознава отварянето и затварянето на очите на водача, посоката, в която е обърнато лицето на водача, и т.н. Ако системата установи, че водачът е сънлив, задрямва или гледа настрани по време на шофиране, тя ще предупреди водача с предупредителна светлина, съобщение на информационния дисплей и предупредителен зумер.

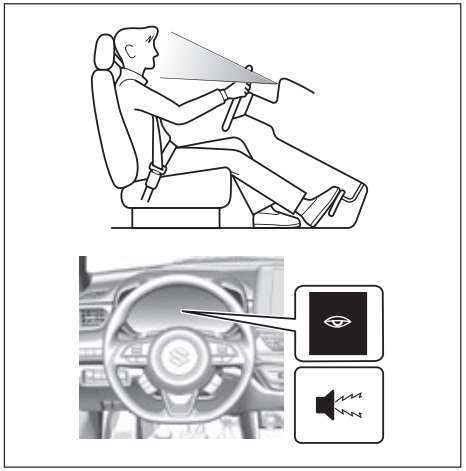

69T050220

Сензори, които отчитат състоянието на водача

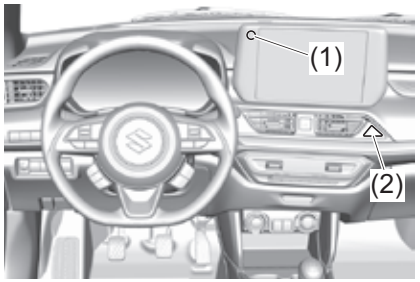

69T050800

(1) Камера на системата за следене на умората
(2) Светодиод на системата за наблюдение на водача

⚠ ПРЕДУПРЕЖДЕНИЕ

Тъй като има ограничение относно степента на разпознаване, която тази система може да осигури, не се предоверявайте на тази система.

- **Ако се чувствате уморени преди или по време на шофиране, направете почивка и поспете, ако е необходимо, за да гарантирате безопасност, докато шофирате.**
- **DMS не отстранява сънливостта на водача.**
- **DMS не предотвратява небрежностите на водача.**

(продължение)

⚠ ПРЕДУПРЕЖДЕНИЕ

(продължение)

- **В някои ситуации DMS може да не успее да разпознае правилно състоянието на водача.**

ЗАБЕЛЕЖКА:
DMS разпознава функции като позицията на очите, носа, устата и главата на водача с помощта на камерата.
Системата може да не функционира правилно, когато характеристики като позицията на очите, носа, устата и главата не могат да бъдат разпознати. Регулирайте позицията на седалката и волана, за да заемете правилната позиция зад волана.

Предупреждение при заспиване зад волана

Когато DMS установи, че очите на водача са затворени, мигат, че той се прозява и т.н. по време на шофиране със скорост приблизително 65 км/ч (40 мили в час) или повече, системата предупреждава водача с аларма, ако определи, че водачът е сънлив.

- Когато предупреждението за заспиване на волана бъде активирано, предупредителната лампа за заспиване ще светне, предупреждението за заспиване на волана на информационния дисплей ще се появи и ще се чуе звуков сигнал в купето, за да бъде предупреден шофьорът.

ЗАБЕЛЕЖКА:
Дори ако водачът се чувства буден, ако все още има съмнение за сънливост, предупредителният сигнал може да се задейства на всеки няколко минути. Ако скоростта на превозното средство надвишава 65 км/ч (40 мили в час) или повече, докато водачът е под подозрение за сънливост, предупредителният сигнал може да се задейства всеки път. В такива случаи се препоръчва да се направи почивка възможно най-скоро.

Предупреждение за сънливост

Ако DMS засече затворени очи на водача или наклон на врата по време на шофиране с приблизително 65 км/ч (40 мили в час) или повече, системата ще предупреди водача с предупредителен сигнал.

- Когато предупреждението за сънливост е активирано, предупредителната лампа за сънливост ще светне, предупреждението за сънливост на информационния дисплей ще се появи и вътрешната аларма ще изпиука, за да предупреди водача.
- Предупреждението за сънливост продължава, докато DMS не отчете, че водачът се е разбудил.

ЗАБЕЛЕЖКА:
След като предупреждението за сънливост е сработило, DMS предупреждението няма да се активира за около пет минути.

Предупреждение за липса на концентрация на водача
Ако DMS разпознае погледа на водача или посоката, в която е насочено лицето му, докато шофира със скорост приблизително 20 км/ч (20 мили в час) или повече и определя, че водачът гледа настрани, DMS предупреждава водача с предупредителен сигнал.

- Когато предупреждението за липса на концентрация у водача бъде активирана, предупреждението за липса на концентрация на водача в информационния дисплей ще се появи и ще се задейства аларма в купето, която да предупреди шофьора.

ЗАБЕЛЕЖКА:

- *Предупреждението за липса на концентрация на водача не сработва, когато индикаторът за мигач и аварийните светлини се активират.*
- *Предупреждението за липса на концентрация на водача не сработва, когато скоростният лост е в положение „R“.*
- *Ако е изпълнено някое от следните условия, предупреждението за липса на концентрация у водача може да не работи правилно:*
  - *Когато посоката на автомобила и погледът на водача се различават много, например при завой с малък радиус или на кръгово движение*
  - *Когато погледът и посоката на лицето не са в една и съща посока*
  - *Когато водачът често върти лицето си или не гледа напред*
  - *Когато водачът наклонява много лицето си*
  - *Когато водачът се движи в голям диапазон*

След като се активира предупреждението за липса на концентрация у водача, DMS предупреждението няма да се активира за около пет минути.

ON/OFF настройка на аларма
DMS сигналите могат да бъдат изключени. Можете да изберете системата за наблюдение на водача чрез режима за настройки на информационния дисплей и да включите или изключите предупреждението. Вижте „Режим за настройки на информационния дисплей” (СТР.12-8).
Когато предупреждението е настроено на OFF/ИЗКЛ., индикаторната лампа за изключена система DMS светва.

ЗАБЕЛЕЖКА:
В следните ситуации предупрежденията на DMS се включват автоматично:

- *Когато бутонът за стартиране на двигателя е натиснат, за да промените режима на запалване от LOCK (OFF) на ON.*
- *Когато предпазният колан на водача не е закопчан и шофьорската врата бъде отворена*
- *Когато настройката по подразбиране е избрана от режима за настройка на информационния дисплей*

Ситуации, при които системата за следене на умората (DMS) може да не работи правилно
В ситуации като следните е възможно камерата на системата за следене на умората може да не успява да разпознава лицето на водача и функцията може да не работи правилно.

- Когато камерата на системата за наблюдение на водача попадне в ситуации, в които е трудно да заснема изображения по правилен начин
  - Когато купето на автомобила е нагорещено
  - Когато много ярка светлина, например от слънцето или от фарове, попада върху камерата или лицето на водача
  - Когато яркостта в автомобила се променя често поради сенките на околните структури и др.
- Когато очертанията на очите, носа, устата или лицето на водача се виждат трудно от камерата на системата за наблюдение на водача
  - Когато стъклата на диоптрични или слънчеви очила водят до отблясъци към камерата или се отразява гледката отвън на автомобила
  - Когато воланът или ръка, която го държи, и др. пречат на камерата на системата за наблюдение на водача, лицето на водача и LED
  - Когато по камерата на системата за наблюдение на водача има мръсотия или пръстови отпечатъци и др.

– Когато носите шапка, или ниско над очите на шофьора има сенник
– Когато носите дебели очила, заради които очите на водача изглеждат изкривени
– Когато водачът носи очила (в т.ч. и слънчеви), които не пропускат лесно инфрачервените лъчи
– Когато на очите на водача пречат рамка на очила, слънчеви очила, коса и др.
– Когато водачът е с шапка или каска и др.
– Когато водачът носи превръзка на окото
– Когато бретонът ви е на очите
– Когато водачът е с маска за лице
– Когато водачът е с грим или боя и т.н., което затруднява разпознаването на очите, носа, устата или формата на лицето им
– Когато очертанията на устата са скрити от мустаците
– Когато водачът е наклонил много главата си
– Когато водачът не е в правилната позиция за шофиране
– Когато шофьорът се смее или очите му са леко отворени
– Когато има няколко лица в обхвата на разпознаване на камерата на системата за мониторинг на водача, например когато пътник отпред или отзад се наведе към седалката на водача
– Когато в превозното средство има устройство, което излъчва близки инфрачервени лъчи, например аftърмаркет система за мониторинг на водача

Когато DMS не функционира нормално
Ако DMS е спряна временно, светва индикаторната лампичка на системата за мониторинг на водача (DMS).
Ако в DMS има неизправност, индикаторната лампа Driver Monitoring System (DMS) OFF и главната предупредителна индикаторна лампа ще мигат, на информационния дисплей ще се появи “DRIVER MONITOR SYSTEM MALFUNCTION”/ „НЕИЗПРАВНОСТ НА СИСТЕМАТА ЗА НАБЛЮДЕНИЕ НА ВОДАЧА“ и ще се задейства вътрешната звукова аларма.

ЗАБЕЛЕЖКА:
- *В следната ситуация DMS ще бъде спряна временно.*
  – Когато температурата на DMS-модула е прекалено висока или ниска
  – Когато температурата на камерата на системата за мониторинг на водача е прекалено висока или ниска
  – Когато позицията на очите, носа, устата или лицето на водача не се разпознава правилно

Когато ситуацията се промени, действието на DMS ще бъде отменено
- *Ако в DMS има неизправност, се консултирайте с оторизиран дилър на SUZUKI или с друг квалифициран сервиз за проверка на системата.*

DMS камера и LED
ЗАБЕЛЕЖКА:
За нормална работа на DMS спазвайте следното:
- *Не поставяйте аксесоари, стикери (включително прозрачни стикери) и т.н. върху камерата и светодиода на системата за мониторинг на водача или около тях.*
- *Предпазвайте камерата и светодиода на системата за мониторинг на водача от повреди.*
- *Не докосвайте камерата на системата за наблюдение на водача и не позволявайте да се замърсява. Ако по тях полепнат мръсотия или пръстови отпечатъци, ги избършете с мека суха кърпа или ги избършете съвсем леко с много добре изстискана кърпа.*
- *Не подлагайте камерата и светодиода на системата за мониторинг на водача, както и зоната около тях на силни удари.*

Софтуер с отворен код (OSS)
DMS включва софтуер (OSS), който използва отворен код. За подробности относно информацията за лиценза вижте на следния уебсайт: http://www.embedded-carmultimedia.jp/RTOS/License/oss/DMS_0601/

Камера за обратно виждане (ако има налична)

Когато скоростният лост бъде превключен към позиция “R”, при режим на запалване в “ON”, камерата за обратно виждане автоматично ще покаже върху информационния дисплей изгледа зад автомобила.

⚠ ПРЕДУПРЕЖДЕНИЕ

Разстоянието, което се вижда в камерата за обратно виждане, може да се различава от действителното разстояние в зависимост от условията на пътя или товара, който превозва превозното средство. Ако се движите на заден ход, разчитайки само на дисплея, това може да доведе до злополука. Камерата за обратно виждане не може да замести необходимостта от концентрация на водача. Само водачът носи отговорност при паркиране и други подобни маневри.

- **Използвайте камерата за обратно виждане само за помощ при шофиране на автомобила.**
- **Винаги управлявайте превозното средство внимателно, като следите за заобикалящите ви условия с очите си и с помощта на огледалата за обратно виждане.**
- **Проверете дали капакът на багажното отделение е добре затворен, когато се движите на заден ход.**

ЗАБЕЛЕЖКА

Ако използвате камерата за обратно виждане дълго време при режим на запалване “ON”, но без двигателят да работи, акумулаторната батерия може да се изтощи.
Не оставяйте режима на запалване на “ON” за дълго време, когато двигателят не работи.

Местоположение на камерата за обратно виждане

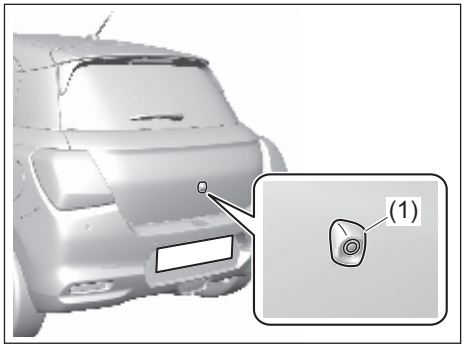

69T050340

(1) Камера за обратно виждане

Камерата за обратно виждане е монтирана на задния капак.

ЗАБЕЛЕЖКА

- **Камерата за обратно виждане е прецизно устройство. Ако ударите камерата, тя може да се счупи и да се получи повреда, в резултат на което да възникне пожар или неизправност.**
  - Не удряйте камерата.
  - Не премахвайте с пръчка калта или снега от обектива на камерата.

(Продължава)

ЗАБЕЛЕЖКА

(Продължава)

- **Ако в камерата за обратно виждане проникне вода, това може да доведе до неизправност или до възникване на пожар.**
  Не използвайте водоструйка в зоната около камерата.
- **Обективът на камерата е с твърдо покритие, за да се предотврати неговата повреда или обезцветяване. Повредата или обезцветяването на обектива може да влоши изображението.**
  - Не използвайте четка, за да почистите обектива.
  - Не използвайте алкохол, бензин или разтворител, за да почистите обектива.
  - Не използвайте вакса върху обектива на камерата.

БЕЛЕЖКА:
Ако върху обектива попадне вакса, почистете я с чиста кърпа, напоена с неагресивен почистващ препарат, разтворен с вода, и след това избършете обектива със суха кърпа.

Как да използвате камерата за обратно виждане

1) Натиснете копчето за стартиране на двигателя в режим на запалване “ON”.
2) Превключете скоростния лост в позиция “R”.
   - На дисплея автоматично ще се появи изгледът зад превозното средство.
   - Когато скоростният лост бъде превключен от позиция “R” към друга позиция, дисплеят ще се върне към последното изобразено нещо на него.

БЕЛЕЖКА:
Екранът на камерата за обратно виждане е приоритетен във всеки режим на дисплея. Въпреки това, на екрана на камерата за обратно виждане няма да се появи изгледът зад превозното средство, когато системата се инициализира.

Обхват на камерата за обратно виждане

Дисплеят на камерата за обратно виждане изобразява зоната зад задната част на вратата на багажното отделение. Той не може да изобрази обекти, които са близо до или под бронята. Дисплеят на камерата за обратно виждане не може да изобрази обекти, които са по-високи от камерата. Горната част на високи обекти, като пътни знаци, не може да бъде видяна на дисплея.

Обхват на дисплея на камерата за обратно виждане

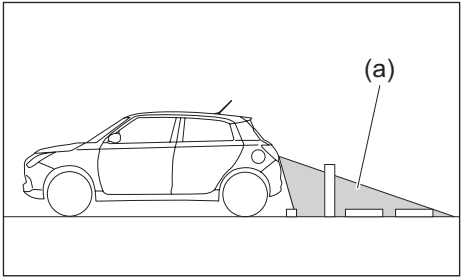

69T050350

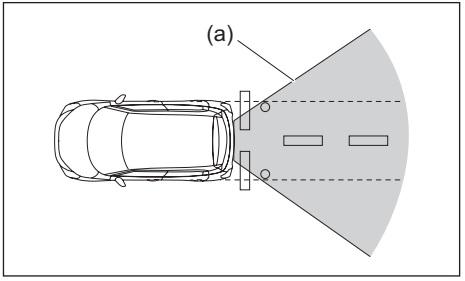

69T050360

(a) Обхват на камерата

БЕЛЕЖКА:

- *Изображенията на дисплея на камерата за обратно виждане са обърнати изображения (огледални изображения).*
- *Цветовете на обектите в камерата за обратно виждане могат да се различават от действителните цветове на обектите.*
- *Камерата за обратно виждане може трудно да различава обектите при следните условия, но това не е сигнал за неизправност в системата.*
  – На тъмни места, в дъждовен ден или през нощта.
  – Когато температурата около обектива е твърде висока/ниска или камерата е мокра, както се случва при дъждовно време или дълги периоди на висока влажност (може да се появи конденз върху обектива на камерата).
  – Когато около обектива на камерата е заседнал чужд материал, като кал или капки вода.
  – Когато в камерата влиза силна светлина (върху дисплея могат да се появят вертикални линии).
  – При флуоресцентно осветление. (Дисплеят може да мъждука.)
  – Когато външната температура е ниска (изображението на дисплея може да е потъмнено).

Показания на екрана за обратно виждане

Разстоянието, което се вижда в камерата за обратно виждане, може да се различава от действителното разстояние, в зависимост от условията на пътя или товара, който превозва превозното средство.

Наклон нагоре зад превозното средство

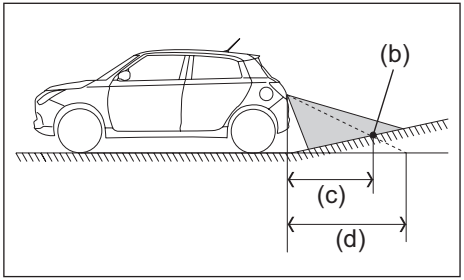

69T050370

(b) Обект
(c) Действително разстояние
(d) Разстояние, изобразено на дисплея

При наличието на наклон нагоре зад превозното средство, обектът, изобразен на дисплея, изглежда на по-голямо разстояние, отколкото е всъщност.

Наклон надолу зад превозното средство

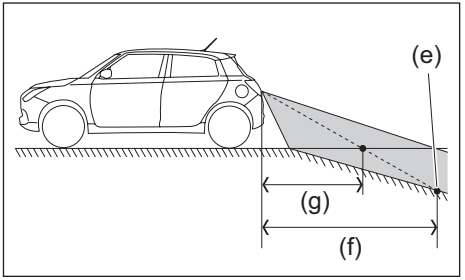

69T050380

(e) Обект
(f) Действително разстояние
(g) Разстояние, изобразено на дисплея

При наличието на наклон надолу зад превозното средство, обектът, изобразен на дисплея, може да изглежда по-близо, отколкото е всъщност.

Ако изображението назад от камерата за обратно виждане не се вижда или изображението е твърде лошо:

- Ако изображението назад от камерата за обратно виждане не се вижда:
  – Проверете дали режимът на запалване е в “ON”.
  – Проверете дали скоростният лост е превключен в позиция “R”.

- Ако изображението от камерата за обратно виждане е твърде лошо:
  – Проверете дали обективът на камерата за обратно виждане не е мръсен.
  – Проверете дали лъчите на слънцето или лъчите от фаровете на превозното средство зад вас не попадат директно върху обектива.

В случай, че след извършване на горепосочените проверки, камерата за обратно виждане все още не работи добре, системата трябва да бъде проверена от оторизиран дилър на SUZUKI или друг квалифициран сервиз възможно най-скоро.

Електронна стабилизираща програма (ESP®)

ESP® е запазена марка на Mercedes-Benz Group AG.

Електронната стабилизираща система (ESP®) подпомага контрола над автомобила при завиване, ако предните или задните колела поднесат. Тя помага и за запазване на сцеплението при ускоряване върху ронлива или хлъзгава пътна настилка. Това става чрез регулиране на подаването на мощност от двигателя или чрез селективно задействане на спирачките. Освен това, ESP® подпомага да се избегне поднасянето чрез контролиране на налягането в спирачките.

⚠ ПРЕДУПРЕЖДЕНИЕ

ESP® системата не може да съдейства за стабилността при шофиране на автомобила във всички ситуации и не може да контролира цялата спирачна система на автомобила. ESP® системата не може да предотврати инциденти, включително такива, които са в резултат от прекалено голяма скорост при завиване или аквапланинг. Възможностите, които предлага ESP® системата, не трябва никога да се използват като заместител на внимателното шофиране на автомобила.

ЗАБЕЛЕЖКА:
Можете да чуете звук от задействане, когато включите двигателя или след като автомобилът потегли. Това означава, че системите на ESP® са в режим на проверка (self-check). Този звук не е индикация за неизправност.

ESP® има следните системи:

Антиблокираща спирачна система (ABS)

Вижте „Антиблокираща спирачна система (ABS)“ (СТР.5-153).

Спирачен асистент

Вижте „Спирачен асистент“ (СТР.5-153).

Система за контрол на сцеплението

Системата за контрол на сцеплението предотвратява превъртането на колелата при потегляне или ускоряване на автомобила върху хлъзгава пътна настилка. Системата се задейства само ако прецени, че някое от колелата ще се превърти или ще започне да губи сцепление. Когато това се случи, системата задейства предните или задни спирачки и намалява оборотите на двигателя, за да ограничи превъртането на колелото.

Система за контрол на стабилността

Системата за контрол на стабилността на автомобила осигурява интегриран контрол на системи, като антиблокираща система, тракшън контрол, контрол на оборотите на двигателя и т.н. Тази система контролира автоматично спирачките и двигателя, за да предотврати поднасяне при завиване върху хлъзгав път или при рязко завъртане на волана.

⚠ ПРЕДУПРЕЖДЕНИЕ

Винаги следете случващото се около автомобила и шофирайте автомобила безопасно, тъй като действието на ESP® е обект на физически ограничения и ESP® може да не функционира правилно заради условията наоколо.

⚠ ВНИМАНИЕ

- **Спазвайте следните предпазни мерки. В противен случай ESP® може да спре да функционира правилно или може да даде дефект.**
  – Напомпайте гумите с препоръчаното налягане.
  – Когато сменяте гуми, използвайте само вида, шарките и размера, посочени в настоящото ръководство за употреба.
  – Не използвайте прекомерно износени гуми.
  – Не модифицирайте окачването или спирачките на автомобила и не променяйте височината на автомобила или твърдостта на окачването.
  – Не шофирайте автомобила, когато окачването или спирачките са прекомерно износени.
  – Не модифицирайте двигателя или ауспуховото гърне.
  – Не монтирайте LSD (limited slip differential).
- **Когато поставите веригите за сняг, ESP® може да не функционира правилно.**
- **ESP® не е заместител на зимните гуми или гумите с вериги при пътища, покрити със сняг.**

ЗАБЕЛЕЖКА:

- *Ако извършвате следните операции, може да чуете звук от сработване или щракване. Това означава, че системата ESP® в режим на проверка (self-check). Този звук не е индикация за неизправност.*
  – *При натискане на бутона за стартиране на двигателя, за да промените режима на запалване на ON*
  – *Когато вдигнете крака си от педала на спирачката, след натискане на бутона за стартиране на двигателя, за да промените режима на запалване на ON при натиснат педал на спирачката*
  – *При стартиране на двигателя*
  – *При стартиране на автомобила след стартиране на двигателя*
- *Когато оборотите на двигателя са високи и ESP® се задейства, може да усетите промяна на оборотите на двигателя или вибрации в каросерията на автомобила. Това е нормално.*

Предупредителна лампа за ESP®

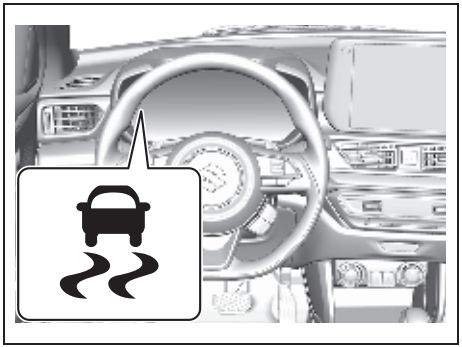

52KM133

Тази лампа мига 5 пъти в секунда при активиране на някоя от следните системи.
- Система за контрол на стабилността
- Система за контрол на сцеплението (тракшън контрол)

Ако тази лампа започне да мига, управлявайте автомобила с повишено внимание.

Когато копчето за двигателя е натиснато в режим на запалване “ON”, лампата светва за кратко, за да може да проверите дали работи.

ЗАБЕЛЕЖКА

Ако предупредителната лампа за ESP® светне и остане включена по време на движение, това може да сочи за неизправност в някоя от ESP® системите (различна от ABS). Системата трябва да бъде проверена от оторизиран дилър на SUZUKI или друг квалифициран сервиз.

БЕЛЕЖКА:
Когато предупредителната лампа за ESP® светне и остане активна по време на движение, сочейки за неизправност в някоя от ESP® системите (различна от ABS), спирачната система ще започне да функционира като обикновена ABS система без допълнителни ESP® функции.

Копче за деактивиране на ESP®/ ESP® OFF

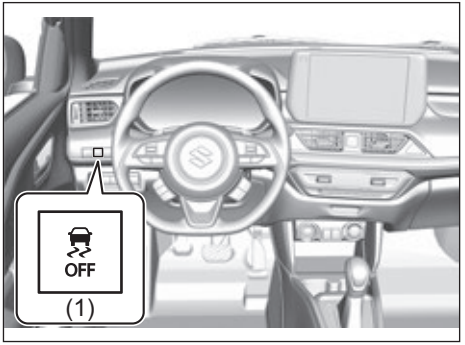

69T051000

(1) Превключвател за деактивиране на ESP®

При натискане и задържане на копчето за деактивиране на ESP®, разположено върху таблото, за да бъдат изключени ESP® системите (различни от ABS), на таблото ще светне индикаторната лампа за деактивиране на ESP®.
Когато сте изключили ESP® системите (различни от ABS), включете ги отново, когато се върнете към нормален режим на управление.
При повторното натискане на копчето за деактивиране на ESP®, индикаторната лампа ще изгасне и ESP® системите ще се активират отново.

69T040260

“SERVICE
ESP SYSTEM”

Ако на информационния дисплей се появи представеното горе съобщение, това сочи за евентуален проблем в ESP® системата и автомобилът трябва да бъде проверен от дилър на SUZUKI или друг квалифициран сервиз.

БЕЛЕЖКА:

- *ESP® системата няма да се активира, ако на информационния дисплей се появи горепосоченото съобщение.*
- *Ако Вашият автомобил е оборудван с Dual Sensor Brake Support II (DSBS II), когато ESP® системата е деактивирана, Dual Sensor Brake Support II (DSBS II), системата за предупреждение/предотвратяване при напускане на лентата за движение, системата за предупреждение при криволичене на автомобила и системата за разпознаване на пътните знаци също ще се деактивират (асистентът за дългите светлини и функцията за предотвратяване напускане на лентата за движение няма да се изключат).*

Индикаторна лампа за деактивиране на ESP®/ ESP® OFF

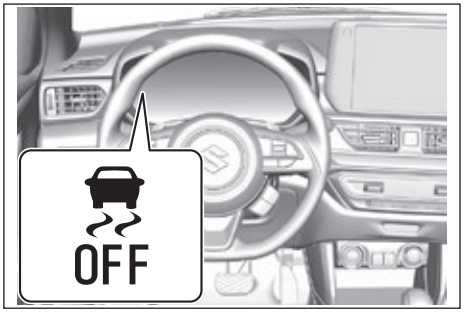

69T051020

Трябва да включите ESP®, когато управлявате автомобила при обичайни условия, за да може да използвате всички предимства, които предлагат ESP® системите.

Когато автомобилът заседне в пясък, кал или сняг, където е необходимо буксуване на колелата, може да се наложи да изключите ESP® системите (различни от ABS).

Система за помощ при потегляне по наклон (ако има налична)

Системата за помощ при потегляне по наклон е предназначена да ви подпомогне, когато потегляте по стръмен или хлъзгав наклон. Когато потегляте по наклон, системата спомага превозното средство да не тръгне назад (за около 2 секунди), когато сте преместили крака си от спирачния педал върху педала на газта.

⚠ ПРЕДУПРЕЖДЕНИЕ

- **Не разчитайте единствено на системата за помощ при потегляне по наклон. Системата може да не успее да предотврати движението на автомобила на автомобила назад, в зависимост от натоварването и условията на пътя. Винаги бъдете готови да натиснете спирачката, за да не тръгне автомобилът назад. Ако не внимавате и не успеете да натиснете спирачката, за да задържите автомобила по наклон, може да загубите контрол над автомобила и да стане ПТП.**
- **Системата за помощ при потегляне по наклон не предназначена за постоянно спиране на превозното средство върху наклон.**

(Продължава)

⚠ ПРЕДУПРЕЖДЕНИЕ

(продължава)

- **След като махнете крака си от спирачния педал, потеглете незабавно. Ако махнете крака си от спирачния педал за повече от 2 секунди, системата за помощ при потегляне по наклон ще бъде отменена. Ако това се случи, превозното средство може да тръгне назад в зависимост от степента на наклона, което може да доведе до злополука. Също така, двигателят може да изгасне и серво управлението и спирачките няма да работят, което ще доведе до по-трудно завъртане на волана и спиране, което от своя страна може да доведе до злополука.**
- **Ако шофирате по стръмен наклон, чакъл, заснежен път или кален път и системата за помощ при потегляне по наклон е активирана, има опасност колелата да блокират и след това да загубите контрол над автомобила.**

Системата за контрол при потегляне по наклон се активира най-много за 2 секунди, ако преместите крака си от спирачния педал, когато следните условия са налице.

1) Скоростният лост е в позиция за предавка напред или назад.
2) Паркинг спирачката е освободена.
3) Превозното средство се намира по посока на нагорнището.

(С изключение на модели с ръчна трансмисия)

При модел, оборудван със система за автоматично гасене на двигателя ENG A-STOP, системата за контрол при потегляне по наклон се активира, когато двигателят бива стартиран повторно след автоматично гасене, дори ако посочените по-горе условия не са изпълнени.

ЗАБЕЛЕЖКА:
Когато системата за контрол при потегляне по наклон е активирана, може да се установят следните условия, но това не е знак за неизправност.

- Може да чуете звук от двигателния отсек.
- Тъй като педалът на спирачката става твърд, може да ви е трудно да го натискате.

69T040260

"HILL HOLD DISABLE"/"ДЕАКТИВИРАНА СИСТЕМА ЗА ПОТЕГЛЯНЕ ПО НАКЛОН"

В случай, че се появи съобщението от горепосоченото изображение, това може да бъде сигнал за проблем със системата за помощ при потегляне по наклон и превозното средство трябва да бъде проверено от оторизиран дилър на SUZUKI или друг квалифициран сервиз.

Спиране

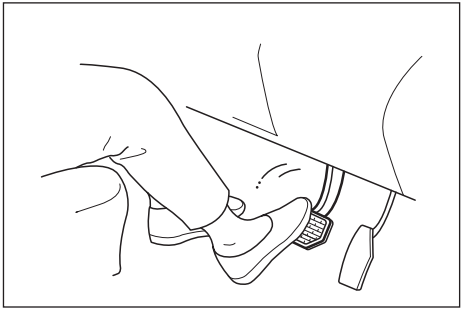

59RN05770

Разстоянието, необходимо, за да спре едно превозно средство, се увеличава с неговата скорост. Спирачният път, който например е необходим при скорост от 60 км/ч (37 мили в час), ще бъде 4 пъти по-голям, отколкото при скорост от 30 км/ч (19 мили в час). Започнете да спирате автомобила, когато има достатъчно разстояние между вашия автомобил и точката за спиране, като намалявате скоростта постепенно.

⚠ПРЕДУПРЕЖДЕНИЕ

При попадане на вода в компонентите на спирачките, спирачните характеристики могат да се влошат и да станат непредвидими. След преминаване през вода или миене на автомобила отдолу, тествайте спирачките при движение с ниска скорост, за да проверите дали са запазили обичайната си ефективност. Ако ефективността на спирачките е по-малка от обичайната, подсушете ги с многократно натискане на спирачката, като карате много бавно, докато си възвърнат обичайната ефективност.

Сервоусилване на спирачките

Вашият автомобил има сервоусилвател на спирачките. При загуба на сервото заради изгасване на двигателя или друга неизправност, системата е напълно функционална чрез временно достъпен резервен капацитет и вие може да спрете Автомобила напълно, като натиснете спирачния педал веднъж и го задържите. Резервният капацитет се използва частично и намалява с всяко следващо натискане на педала. Приложете плавен и равномерен натиск върху спирачния педал. Не помпайте върху педала.

⚠ПРЕДУПРЕЖДЕНИЕ

Дори без допълнителни резерви в спирачната система, вие все още можете да спрете автомобила, като натиснете спирачния педал с по-голяма сила от обичайната. Въпреки това, спирачният път може да се окаже по-голям.

Спирачен асистент

Когато натиснете много силно спирачките, спирачният асистент преценява, че това е аварийно спиране и осигурява по-мощно спиране за водачи, които не могат да натиснат спирачния педал максимално.

ЗАБЕЛЕЖКА:
Ако натиснете спирачките бързо и силно, в спирачния педал ще се чуе щракване. Това е нормално и е признак, че системата функционира правилно.

Антиблокираща спирачна система (ABS)

ABS ще ви помогне да избегнете поднасяне чрез електронно контролиране на налягането в спирачната система. Тази система ще ви помогне също да запазите контрол върху автомобила, когато спирате върху хлъзгава настилка или спирате рязко.
ABS системата работи автоматично, така че не ви е необходима някаква специална техника за спиране. Просто натиснете спирачния педал, без да «помпате» върху него. ABS системата ще се задейства всеки път, когато отчете, че колелата блокират. Може да почувствате, че спирачният педал пулсира при задействане на ABS системата.

⚠ПРЕДУПРЕЖДЕНИЕ

- **Винаги следете случващото се около автомобила и шофирайте автомобила безопасно, тъй като действието на ABS е обект на физически ограничения и системата може да не функционира правилно заради условията наоколо.**
- **Ако гумите загубят сцепление и настъпи аквапланинг, ABS не може да функционира нормално.**

БЕЛЕЖКА:
- *Ако ABS системата е активирана, може да чуете тракащ шум и/или да усетите пулсиране в спирачния*

педал. Това е нормално и показва, че налягането в спирачната система се контролира правилно.

- *Може да чуете звук от сработване, когато запалите двигателя или след като автомобилът потегли. Това означава, че горепосочените системи са в режим на самопроверка. Този звук не е сигнал за неизправност.*

Спирачен път

ABS не е проектиран, за да намалява спирачния път.

⚠ ПРЕДУПРЕЖДЕНИЕ

- **В следните ситуации, спирачният път при автомобил с ABS може да бъде малко по-дълъг от този при автомобил без ABS, което би могло да доведе до катастрофа. Шофирайте автомобила бавно и поддържайте достатъчно голяма дистанция между вашия автомобил и автомобила пред вас.**
  – При шофиране по неравни пътища (неасфалтирани или с паваж)
  – При движение по чакъл или пътища с пресен сняг
  – При шофиране през неравности по пътищата – напр. фуги
  – При преминаване през метални капаци (напр. на шахти)
  – Когато са монтирани вериги за сняг

ЗАБЕЛЕЖКА:

- *При внезапно спиране или спиране на хлъзгави пътища, спирачният път, необходим при автомобил с ABS, е почти същият като при автомобил без ABS.*
- *Ако искате да натиснете спирачката внезапно, просто натиснете педала на спирачката до долу без да го помпате. В противен случай ще бъде необходим по-дълъг спирачен път.*
- *ABS няма да сработи, ако скоростта на автомобила е под около 9 км/ч. Това зависи от пътните условия.*

Вибрация и звук при сработване ABS

При силно натискане на педала на спирачката може да почувствате вибрации в педала на спирачката, волана и каросерията на автомобила. Това се дължи на работата на ABS и не е знак за неизправност; продължете да натискате силно педала на спирачката.

ЗАБЕЛЕЖКА:
Веднага след стартиране на двигателя и потегляне може временно да чуете звук на моторче. Това означава, че системите са в режим на самопроверка (self-check). Този звук не е знак за неизправност.

Гуми

⚠ ПРЕДУПРЕЖДЕНИЕ

ABS следи оборотите на колелата посредством сензори на всяко от тях. Ако бъдат използвани гуми или цели колела, различни от тези, посочени в спецификацията на ръководството за употреба, оборотите на колелата не могат да бъдат отчетени правилно и ABS няма да функционира правилно. Тогава може да се стигне до инцидент. Когато сменяте гуми или джанти, използвайте само вида и размера, посочени в ръководството за употреба. Също така не използвайте прекомерно износени гуми.

Ситуации, в които ABS може да се активира случайно при натискане на спирачката

• При шофиране по хлъзгави пътища

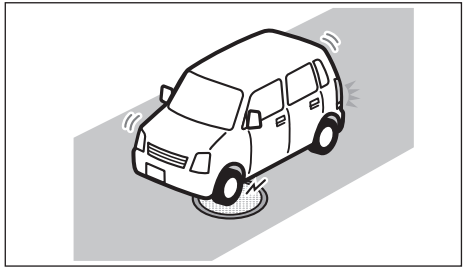

69RHS150

- капаци на шахти

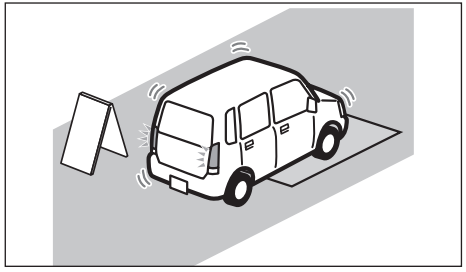

69RHS151

- метални плочи в участъци с ремонт

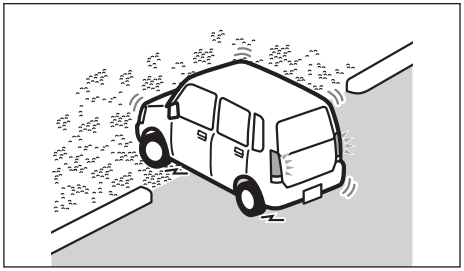

69RHS152

- черни пътища

• При преминаване през снадки на пътища и при други разлики във височината

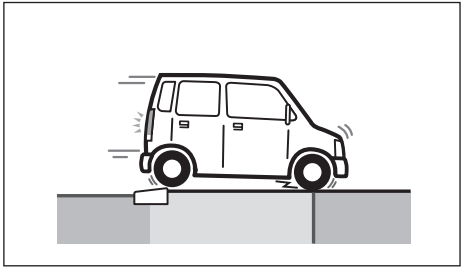

69RHS153

- снадки на пътища

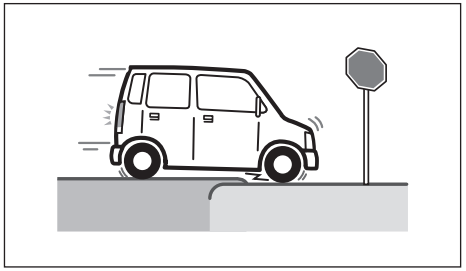

69T050970

- разлики във височината на пътища

• При шофиране по лоши пътища

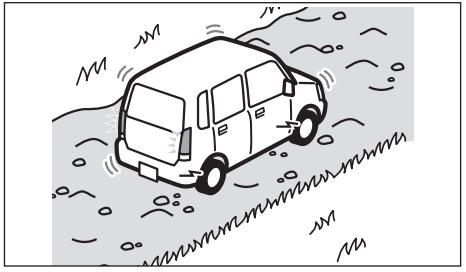

69RHS155

- пътища с неравности

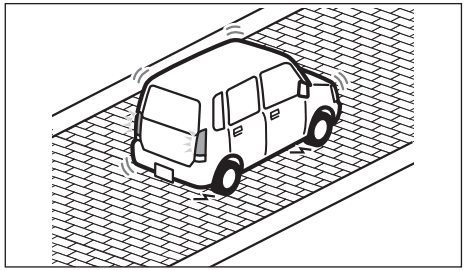

69RHS156

- паваж

Предупредителна лампа за ABS системата

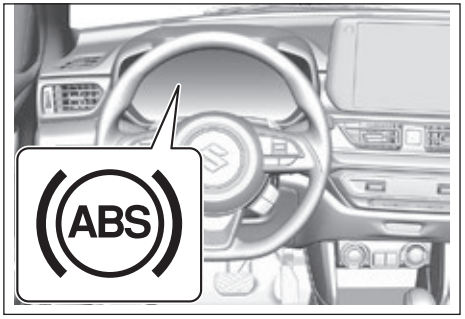

69T051040

Ако има проблем в ABS системата, докато бутонът за стартиране на двигателя е в режим ON, лампата ще светне.

Emergency Stop Signal (ESS)

ESS е функция, която предупреждава водача на превозното средство зад вас, като задейства всички мигачи по-бързо от обикновено, при наличие на някое от следните условия. Освен това, когато е налице някое от тези условия, ще се задействат и индикаторите върху арматурното табло.

- Когато натиснете силно спирачките при скорост от 55 км/ч (34 мили в час) или по-висока.
- При активирана ABS (Антиблокираща спирачна система) или при внезапно спиране, близко до активирането на ABS.

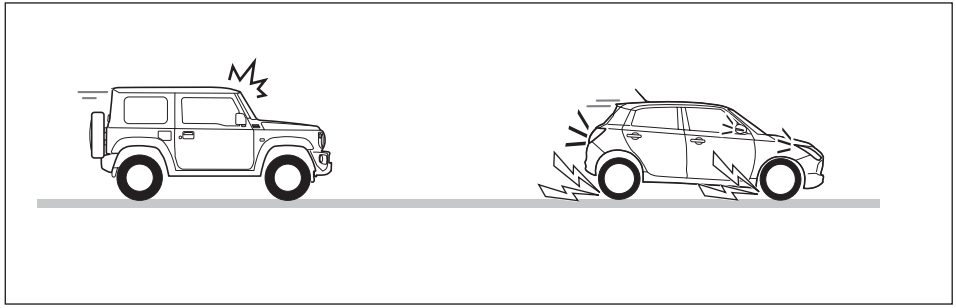

69T051050

ESS ще спре да функционира при следните условия:

- Когато автомобилът вече не намалява рязко скоростта си.
- Когато пуснете спирачката.
- Когато ABS вече не е активна.
- Когато натиснете превключвателя за аварийните светлини.

⚠ ПРЕДУПРЕЖДЕНИЕ

Въпреки че ESS е предназначен да ограничи броя удари отзад, вследствие на внезапно спиране, предупреждавайки идващото отзад превозно средство, той не може да предотврати всички катастрофи. Винаги се старайте да управлявате превозното средство по безопасен начин и избягвайте ненужно внезапно натискане на спирачките, когато спирате или намалявате скоростта.

БЕЛЕЖКА:

- *ESS функцията не може да бъде деактивирана.*
- *Употребата на превключвателя за задействане на аварийните светлини ще надделее над ESS.*
- *Когато се движите по следния вид повърхности и ABS се активира за кратко, ESS може да не функционира.*
  - *При движение върху хлъзгава повърхност*
  - *Когато се движите по неравности на пътя, като фуги на магистралата*

Система за контрол на налягането в гумите TPMS (ако има налична)

Системата за контрол на налягането в гумите е предназначен да ви предупреди, когато една или повече от гумите на автомобила е значително по-ниско от необходимото. Сензорите на системата за контрол на налягането в гумите (TPMS) съдържат уникален идентификационен код за всяко колело. Сензорите на TPMS предават сигналите за налягане в гумите към приемника на системата за контрол на налягането. Когато налягането на една или повече от гумите е спаднало значително, се появява долупосочената индикаторна лампа за ниско налягане в гумите.

Предупредителна лампа за ниско налягане в гумите

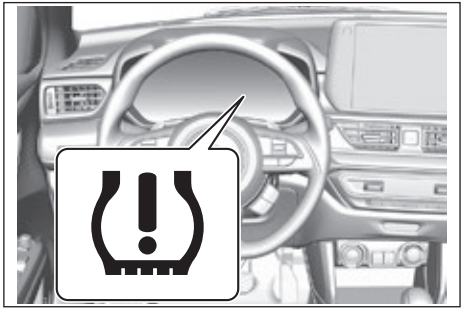

69T051070

Налягането на всяка гума трябва да бъде проверявано всеки месец, когато гумата е студена, и да бъде напомпана в съответствие с посоченото на табелката от производителя или на табелката с информация налягане в гумите. (Ако гумите на вашия автомобил са с размер, различен от посочения върху тези табелки, трябва да определите правилното налягане за тези гуми).

Като функция за допълнителна икономия на гориво, вашият автомобил е оборудван и със система за контрол на налягането в гумите (TPMS), която разполага с индикатор, който светва, когато една или повече от гумите са спаднали значително.

Съответно, когато този индикатор светне, трябва да спрете и да проверите гумите възможно най-скоро и да ги напомпате с необходимото налягане.

Шофирането със значително спаднала гума причинява прегряване на гумата и може да доведе до повреда на гумата. Това води и до намаляване на горивната ефективност и протектора на гумата и може да окаже влияние върху управляемостта и възможностите за спиране на автомобила.

Моля, имайте предвид, че TPMS не може да замести правилната поддръжка на гумите и водачът носи отговорност за правилното поддържане на налягането в гумите, дори ако гумата не е спаднала достатъчно, за да задейства светването на индикатора на TPMS за ниско налягане в гумите.

⚠ПРЕДУПРЕЖДЕНИЕ

- **Не разчитайте единствено на системата за контрол на налягането в гумите да определи кога е необходимо да вкарате въздух в гумата, защото това може да доведе до загуба на контрол или инцидент. Проверявайте налягането в гумите всеки месец, когато те са студени. Ако е необходимо, регулирайте ги с препоръчителното налягане, посочено на табелката с информация относно гумите и в това ръководство. Вижте „Гуми" (СТР.9-34).**

(продължава)

⚠ПРЕДУПРЕЖДЕНИЕ

(продължава)

- **Ако не вземете корективни мерки в случай, че предупредителната лампа за ниско налягане в гумите не работи или когато тя светне или започне да мига, докато се движите, това може да доведе злополука. Ако предупредителната лампа на системата не светне за около 2 секунди след поставяне на бутона за стартиране в позиция "ON" (на контакт) или ако тя светне или започне да мига по време на движение, автомобилът трябва да бъде проверен от оторизиран дилър на SUZUKI или друг квалифициран сервиз. Дори ако лампата изгасне след мигане, сочейки, че системата за контрол е възстановила нормалното си действие, системата все още трябва да бъде проверена от оторизиран дилър на SUZUKI или друг квалифициран сервиз.**

(продължава)

⚠ПРЕДУПРЕЖДЕНИЕ

(продължава)

- **Товароносимостта на гумата е намалена, когато някоя от гумите е спаднала. Дори ако гумите ви са само леко спаднали, натоварването върху гумите може да надвиши тяхната товароносимост, което може да доведе до проблеми с гумата. Предупредителната лампа за ниско налягане в гумите няма да ви предупреди за това състояние, тъй като тя светва само когато една или повече от гумите са спаднали значително. Проверявайте и коригирайте налягането в гумите най-малко веднъж в месеца. Вижте „Гуми" (СТР.9-34).**

(продължава)

⚠ПРЕДУПРЕЖДЕНИЕ

(продължава)

- **Ако продължите да управлявате автомобила след светване на предупредителната лампа за ниско налягане в гумите, това може да доведе до злополука, в резултат на която може да се стигне до тежко нараняване или смърт.**
  Ако предупредителната лампа светне и не угасва, намалете скоростта и избягвайте рязкото завиване и спиране. Имайте предвид, че управлението със значително спаднала гума може да причини прегряване на гумата и да доведе до проблеми с нея, което може да окаже влияние върху управлението и спирането на автомобила. Спрете на безопасно място възможно най-скоро и проверете гумите.
- **Ако гумата ви е спукана, подменете я с резервната гума (ако има налична). Вижте „Инструкции при повдигане с крик" (СТР.10-22) за метод при смяна на спукана гума. За инструкции относно възстановяване на нормалното функциониране на TPMS след спукване на гума, вижте също „Смяна на гуми и/или колела" (СТР.5-166).**

(продължава)

⚠ ПРЕДУПРЕЖДЕНИЕ

(продължава)

- **Ако автомобилът ви е оборудван с комплект за аварийна поправка на гуми, вижте „Комплект за аварийна поправка на гуми (в зависимост от оборудването)“ (СТР. 10-27) за инструкции как да правите авариен ремонт на спукана гума.**
- **Ако една или повече от гумите са спаднали, коригирайте налягането на всички гуми спрямо препоръчителното възможно най-скоро.**

Предупредителната лампа за ниско налягане в гумите може да светне вследствие на нормални причини, като естествена загуба на въздух и промени в налягането, причинени от промяна в температурата и атмосферното налягане. Когато коригирате налягането спрямо препоръчителното налягане, посочено на табелката с информация относно гумите, лампата ще изгасне.

За да накарате предупредителната лампа да изгасне, коригирайте налягането в гумите, докато са студени и управлявайте автомобила за около 10 минути.

След разпознаване на коригирането налягане, предупредителната лампа ще изгасне и на информационния дисплей ще се появи текущото налягане в гумите (ако изберете TPMS монитор (ако има наличен)).

ЗАБЕЛЕЖКА

Ако предупредителната лампа за ниско налягане в гумите не изгасне дори след като сте шофирали автомобила по-дълго от 10 минути след коригиране на налягането, може би има някакъв проблем с TPMS и автомобилът трябва да бъде проверен от оторизиран дилър на SUZUKI или друг квалифициран сервиз.

Ако лампата светне отново малко след като сте коригирали налягането в гумите, може би гума е спукана. Ако гумата е спукана, подменете я с резервната гума (ако има налична). Вижте „Инструкции при повдигане с крик” (СТР.10-22). Вижте „Смяна на гуми и/или колела“ (СТР.5-166) за инструкции относно възстановяване на нормалното функциониране на системата за контрол на налягането в гумите след спукване на гума.

69T051060

“LOW TIRE PRESSURE” /
“ГУМА С НИСКО НАЛЯГАНЕ“

БЕЛЕЖКА:

- *При някои арматурни табла, на информационния дисплей ще се появи горепосоченото предупредително и индикаторно съобщение, когато лампата светне.*
- *Когато налягането се коригира на места с голяма надморска височина, лампата за ниско налягане в гумите може да не изгасне, дори ако налягането е коригирано. В такъв случай, коригирайте с малко по-високо налягане от посоченото на табелката с информация относно гумите.*
- *Предупредителната лампа за ниско налягане в гумите може да изгасне временно след своето включване. Това може да бъде вследствие на увеличаване на температурата на настилката след шофиране на автомобила на дълго разстояние или при пътуване в област с висока температура. Дори ако лампата изгасне след своето светване, проверете налягането във всички гуми.*

- *За да намалите вероятността от светване на предупредителната лампа за ниско налягане в гумите, вследствие на естествени промени в температурата и атмосферното налягане, е важно да проверявате и да коригирате налягането, когато гумите са студени. Ако проверявате гумите след шофиране на автомобила, те ще бъдат горещи. Дори ако налягането изглежда добро, то може да спадне под необходимото, след като гумите се охладят. Също така, ако налягането в гумите е коригирано в топъл гараж, то може да спадне под необходимото, когато шофирате Автомобила извън гаража при много студено време. Ако коригирате налягането в гараж, където температурата е по-висока от тази навън, трябва да добавяте по 1 kPa към препоръчаното налягане за студени гуми на всеки 0.8°C разлика между температурата в гараж и температурата навън.*

Индикатор за неизправност в TPMS

Вашият автомобил е оборудван и с индикатор за неизправност в TPMS, който показва кога системата не функционира правилно.
Индикаторът за неизправност в TPMS се комбинира с индикатора за ниско налягане в гумите. Когато системата засече неизправност, индикаторът ще започне да мига в продължение на 75 секунди и след това ще продължи да свети. Тази последователност ще се запази при всяко запалване на автомобила, докато неизправността не бъде отстранена.
Индикаторът за неизправност в TPMS няма да се нулира, дори ако изгасите двигателя; той остава включен до възстановяване на нормалните условия.
Когато индикаторът за неизправност светне, системата може да не успее да засече и да сигнализира за ниско налягане в някоя от гумите. В TPMS може да възникне неизправност вследствие на редица причини, включително и на монтирането на сменени или заместващи гуми или джанти на автомобила, които възпрепятстват правилното функциониране на TPMS.
Винаги проверявайте индикатора за неизправност в TPMS, след подмяна на една или повече гуми или джанти по вашия автомобил, за да сте сигурни, че подменените или заместващи гуми и джанти позволяват на TPMS да продължи да функционира правилно.

ЗАБЕЛЕЖКА

Сензорите за налягане в гумите могат да бъдат повредени, ако не предприемете правилни предпазни мерки.

- **Горещо ви препоръчваме да ремонтирате или сменяте гумите си в оторизиран дилър на SUZUKI или в друг квалифициран сервиз. Сензорите за налягане в гумите могат да се повредят при монтаж или демонтаж на гуми.**
- **Не използвайте течни лепила за гума, освен ако автомобилът ви не е оборудван с комплект за ремонт на спукана гума вместо с резервна гума.**

ЗАБЕЛЕЖКА

Ако предупредителната лампа за ниско налягане в гумите светва твърде често, това може да бъде сигнал за проблем с една или повече от гумите, със сензорите за налягане в гумите или със системата за контрол.
Ако предупредителната лампа за ниско налягане в гумите светва твърде често, автомобилът трябва да бъде проверен от оторизиран дилър на SUZUKI или друг квалифициран сервиз.

69T051060

“SERVICE TPMS”

БЕЛЕЖКА:
При светване на лампата, на информационния дисплей се появява горепосоченото съобщение (за определени видове арматурни табла).

Ограничения на TPMS

Системата за контрол на налягането в гумите може да не функционира правилно при определени обстоятелства. Предупредителната лампа за ниско налягане в гумите може да светне и да остане светнала или да започне да мига в следните случаи:

- При смяна на спукана гума с резервна гума.
- Когато включите резервна гума при ротацията на гумите.
- При повреда на сензор на TPMS по време на смяна на гума или употреба на течен уплътнител за поправка на спукана гума.
- Когато електронният сигнал на сензора за TPMS е прекъснат по някоя от следните начини:
  - При наличието на електрически устройства или съоръжения в близост, които използват подобни радио честотни вълни.
  - Когато върху стъклото е поставено метално фолио, което може да доведе до смущения в радио вълните.
  - Когато автомобилът е покрит с много сняг или лед и особено около колелата или калниците.
  - Гуми за сняг, които не са монтирани с оригинални сензори за TPMS или при употребата на вериги за сняг.
- При употребата на гуми и джанти, които не за оригинални гуми и джанти на SUZUKI.
- Когато налягането в някоя от гумите е твърде високо.
- При проблем с приемника на устройството за контрол на TPMS.

Задаване на настройки за TPMS

- Можете да проверите текущото налягане в гумите на информационния дисплей.
- Можете да зададете първоначалната стойност за налягане в гумите според долупосочените режими, които са посочени върху табелката с информация относно гумите:
  – Комфортен режим
  – Режим при натоварване

⚠ ПРЕДУПРЕЖДЕНИЕ

След промяна в натоварването, коригирайте налягането в гумите в съответствие с табелката с информация относно гумите и задайте първоначална стойност посредством информационния дисплей. Ако натоварването, налягането в гумите и първоначалната стойност не съвпадат, системата за контрол на налягането няма да функционира правилно.

За да проверите налягането на гумите към момента

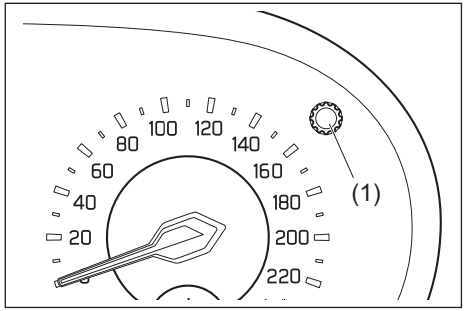

69T051510

1) Когато режимът на запалване е “ON”, натиснете и задръжте копчето за задаване на настройки (1) върху арматурното табло за повече от 3 секунди, за да преминете към режим за настройки на информационния дисплей.

ОБРАЗЕЦ

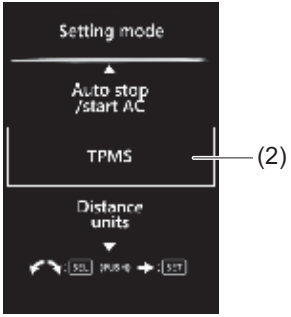

69T051100

(2) TPMS

2) Завъртете контролера за задаване на настройки (1) наляво или надясно, за да изберете “TPMS” и натиснете копчето.

БЕЛЕЖКА:
Ако излезете от режима за настройки, изберете “Back”(„обратно”) и натиснете копчето за задаване на настройки (1).

ОБРАЗЕЦ

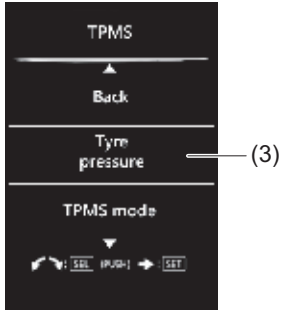

69T051110

(3) Налягане на гумите

3) Завъртете копчето за задаване на настройки (1) наляво или надясно, за да изберете “Tyre pressure” („Налягане в гумите”) и натиснете копчето.

ОБРАЗЕЦ

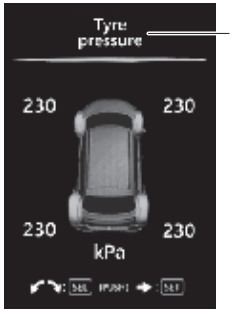

69T051090

(3) Налягане на гумите

4) На дисплея се появява текущото налягане в гумите.

БЕЛЕЖКА:

- *Когато TPMS установи ниско налягане в гумите, ще светне предупредителната лампа за ниско налягане в гумите. В същото време, на информационния дисплей ще започне да мига "Tyre Press" („Налягане в гумите"), показвайки налягането в съответната гума.*
- *На дисплея може да не се появи информация за налягането в гумите около 10 минути, след като автомобилът е потеглил. Това е така, тъй като TPMS системата проучва какво е налягането в рамките на тези 10 минути. Налягането в гумите ще се появи на информационния дисплей след 10 минути.*
- *Ако спрете автомобила и поставите режима на бутона за стартиране в позиция "LOCK" (заключване) и напуснете автомобила за 20 минути или повече, налягането на гумите, изписано на информационния дисплей, се нулира и показва 0 kPa при запалване на двигателя. Въпреки това, дисплеят възстановява показания за налягането в гумите, когато TPMS получи радио сигнала от клапаните, след като автомобилът заработи отново. В същото време, ако налягането в гумите е ниско, индикаторът за съответната гума с ниско налягане се появява на информационния дисплей, като "---".*

За да зададете първоначална стойност за налягане в гумите

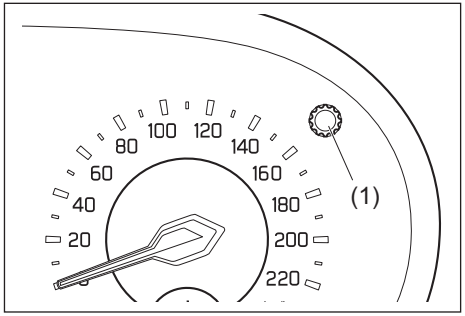

69T051510

1) Когато режимът на бутона за стартиране е в позиция "ON" (на контакт) и автомобилът е неподвижен, натиснете и задръжте копчето за избор на индикатор (1) за повече от 3 секунди, за да промените информационния дисплей в режим за настройки.

ОБРАЗЕЦ

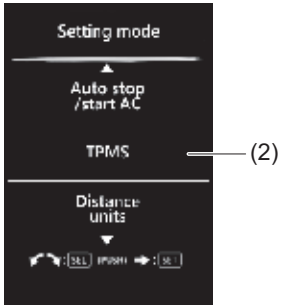

69T051100

(2) TPMS

2) Завъртете копчето за избор на индикатор (1) наляво или надясно, за да изберете “TPMS” и натиснете копчето.

БЕЛЕЖКА:
Ако излезете от режима за настройки, изберете “Back” (обратно) и натиснете копчето за избор на индикатор (1).

ОБРАЗЕЦ

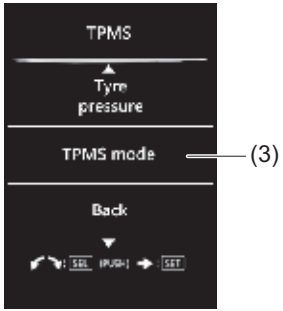

69T051120

(3) Режим TPMS

3) Завъртете копчето за избор на индикатор (1) наляво или надясно, за да изберете “TPMS Mode” и натиснете копчето.

ОБРАЗЕЦ

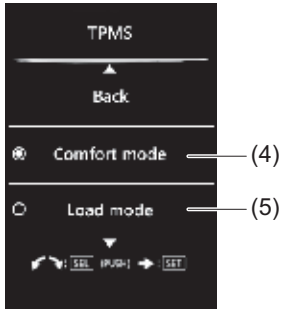

69T051130

(4) Режим „Комфорт“
(5) Режим „Натоварване“

4) Завъртете копчето за задаване на настройки (1) наляво или надясно, за да изберете първоначална стойност и натиснете копчето.
5) Когато на информационния дисплей се появи горепосоченото съобщение, настройката е приключила.

Смяна на гуми и/или колела

Ако някоя от гумите ви се спука и я смените с резервна гума, SUZUKI ви препоръчва да се обърнете към оторизиран дилър на SUZUKI или друг квалифициран сервиз, който да монтира нова гума върху джанта, на която е била спуканата гума. TPMS вече е настроена да разпознае идентификационния код на оригиналното колело и нормалното функциониране на TPMS ще бъде възстановено.
Ако някое от колелата на вашия автомобил трябва да бъде сменено, вашият дилър трябва да провери дали върху новите джанти са инсталирани сензорите за TPMS и трябва да настрои TPMS, за да може да разпознае новите сензори.

БЕЛЕЖКА:
В резервната гума няма инсталиран сензор за TPMS. Трябва да използвате резервната гума само в аварийни ситуации и трябва да я подмените възможно най-скоро, за да бъде възстановено нормалното функциониране на TPMS.

⚠ ПРЕДУПРЕЖДЕНИЕ

Употребата на гуми и колела, които не са препоръчани от SUZUKI, може да доведе до неизправност в TPMS. Когато сменяте гуми и колела, използвайте само гуми и колела, които са препоръчани от SUZUKI като стандартно или опционално оборудване за вашия автомобил. За допълнителна информация, вижте „Гуми“ (СТР.9-34).

ЗАПИСКИ

НАСОКИ ПРИ УПРАВЛЕНИЕ НА ПРЕВОЗНОТО СРЕДСТВО

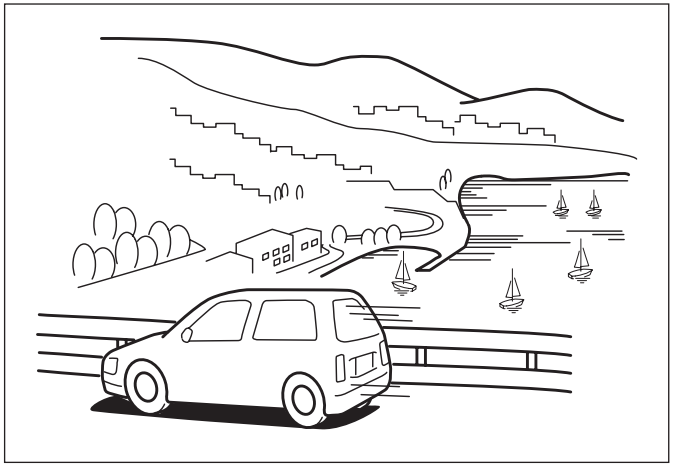

60G409

Разработване....6-1
Шофиране по пресечен терен (офроуд)....6-8
Намаляване разхода на гориво....6-8
Вериги за сняг....6-10
При засядане....6-10
Предпазни мерки за експлоатация
на автомобила....6-11
Разработване....6-13
Катализатор....6-14

При шофиране

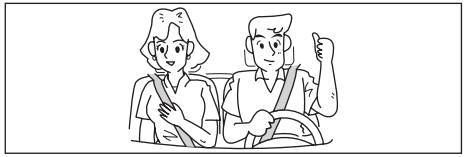

59RN02300

⚠ ПРЕДУПРЕЖДЕНИЕ

- **Слагайте предпазните колани през цялото време. Дори ако на предните седалки има въздушни възглавници, водачът и всички пътници трябва да бъдат подходящо обезопасени през цялото време, като използват предназначените за целта предпазни колани. Във връзка с инструкциите за правилна употреба на предпазните колани, вижте частта „Предпазни колани" (СТР. 2-19).**
- **Никога не управлявайте автомобила под влиянието на алкохол или наркотици. Алкохолът и наркотиците могат да повлияят на способността ви да управлявате Автомобила безопасно, увеличавайки в много голяма степен опасността от нараняване на вас и на други лица. Освен това, трябва да избягвате да управлявате Автомобила, когато сте уморени, болни, раздразнени или под стрес.**

Потегляйте, след като внимателно се огледате

Винаги преди да потеглите се оглеждайте около автомобила.

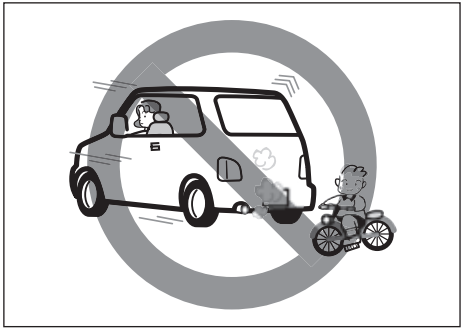

69T060010

⚠ВНИМАНИЕ

Не можете да проверите дали около автомобила е достатъчно безопасно, за да потеглите, само чрез камерата за заден ход, задните сензори за паркиране и огледалото. Когато шофирате автомобила напред или назад, проверете случващото се около автомобила, като огледате директно с очите си около него.

Не форсирайте двигателя и избягвайте бързото потегляне и мощното ускорение веднага след палене

Вижте „Избягвайте бързо потегляне, мощно ускорение и агресивно спиране" (СТР.6-9) и „Не форсирайте двигателя" (СТР.6-9).

Не се концентрирайте върху мобилния телефон или навигацията

80T060040

⚠ ПРЕДУПРЕЖДЕНИЕ

- **Не оперирайте с мобилен телефон и други подобни устройства, докато шофирате. Разсейването от работа с мобилен телефон може да се окаже предпоставка за ПТП.**
- **Не оперирайте с навигационно/аудио оборудване и други подобни устройства, докато шофирате. В противен случай има опасност от ПТП поради разсейване.**

Не промушвайте ръка в обръча на волана

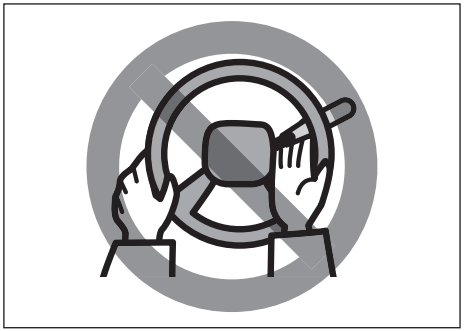

69RHS178

⚠ ПРЕДУПРЕЖДЕНИЕ

Промушването на ръка през волана би могло да попречи на работата с него и да доведе до инцидент.

Не шофирайте с облегнат на спирачката крак

⚠ ВНИМАНИЕ

Ако шофирате, докато кракът ви е облегнат на спирачката, може да причини ускорено износване на компоненти в спирачната система, както и до прегряване на компоненти в спирачната система, което би влошило нейната ефективност.

Когато натискате педалите на газта и спирачката

ЗАБЕЛЕЖКА:
Ако натискате едновременно газта и спирачката, двигателят може да не отдава мощността си.

Не превключвайте скоростния лост на N (Neutral – изкл. от предавка) в движение

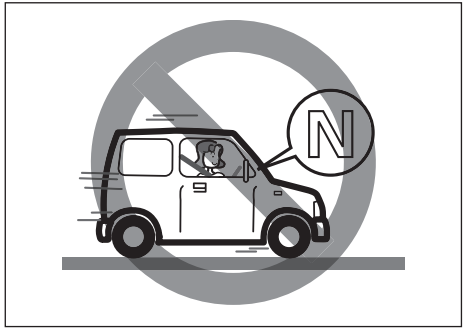

69RHS180

ВНИМАНИЕ

Не местете скоростния лост в положение N, докато автомобилът се движи освен при спешни случаи, тъй като по този начин не действа моторната спирачка и може да се стигне до ПТП.

Какво да правя повреда или спешен случай?

- **Аварийните светлини се включват**
  Спрете незабавно на безопасно място и предприемете съответните действия за отстраняване на проблема. За подробности вижте „Предупредителни и индикаторни лампи” (СТР.1-9) или „Предупредителни и индикаторни съобщения” (СТР.4-16).

- **Усещате мощен удар в дъното на автомобила**
  Спрете незабавно автомобила на безопасно място и проверете в долната му част за течове на спирачна течност или гориво и също така проверете дали има щети по ауспуховата система. Ако откриете някакви дефекти, се консултирайте с оторизиран дилър на Suzuki или с друг квалифициран сервиз.

- **Внезапно спукване на гума**
  Хванете волана здраво и работете с него с плавни движения, натиснете спирачката внимателно, бавно намалете скоростта и спрете автомобила на безопасно място.

- **Усещате спирачния педал много тежък**
  Използвайки вакуума, създаван от двигателя, автомобилът използва сервопомпа, за да намали усилието, с което водачът натиска спирачния педал. Ако вакуумното налягане от двигателя падне, може да почувствате, че спирачката трябва да бъде натискана с по-голяма сила, но това е нормално. Натискайте педала толкова силно, колкото е необходимо.

- **Чувате металически звук от спирачките**
  Незабавно се консултирайте с оторизиран дилър на Suzuki или с друг квалифициран сервиз.
  Накладките на спирачките (оригинални части SUZUKI) са проектирани да започнат да скърцат като предупреждение при износване, когато са износени почти напълно, преди да се наложи да бъдат сменени.

⚠ ПРЕДУПРЕЖДЕНИЕ

Спирачките може да спрат да функционират нормално, което може се окаже предпоставка за инцидент. Ако чуете металическо скърцане, не спирайте.

Използвайте моторната спирачка при дълги спускания

Използвайте моторната спирачка (*) в комбинация с нормално спиране при дълги спускания. Вдигнете крака си от педала на газта и превключете на по-ниска предавка в зависимост от скоростта на автомобила.

За автомобил с ръчна трансмисия

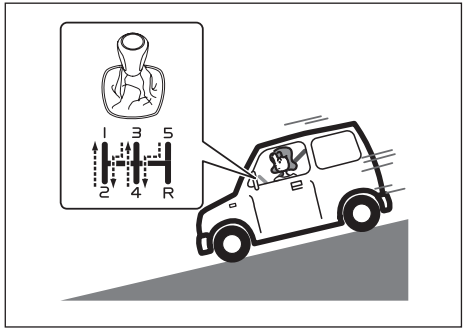

55T060010

При автомобил с ръчна трансмисия превключвайте на по-ниски предавки, като ги редувате една по една.

За автомобил с трансмисия CVT (с режим S)

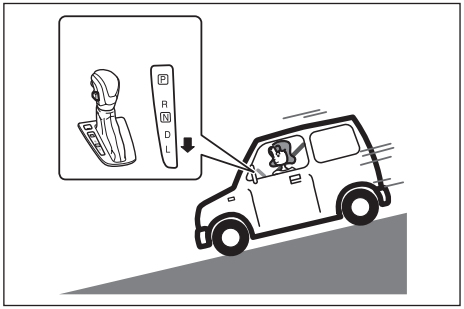

69T060020

За автомобил с трансмисия CVT (с режим S) поставете превключвателя в режим S или преместете лоста на трансмисията в режим L.

За автомобил с трансмисия CVT (с ръчен режим)

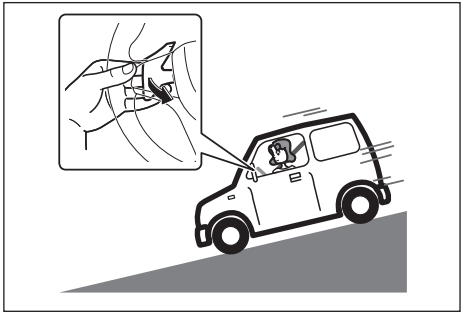

59RN06010

За автомобил с трансмисия CVT (с ръчен режим) дръпнете лостчето за низходящо превключване „-“ до подходяща предавка след поставяне на скоростния лост в режим „M“ (ръчен режим).

*: „Моторната спирачка“ е спирачен ефект, който възниква, когато вдигнете крака си от педала на газта в движение. Колкото по-ниска е предавката, толкова по-сериозен е ефектът от спирането с двигателя.

⚠ПРЕДУПРЕЖДЕНИЕ

Продължителното натискане на педала на спирачката може да доведе до прегряване на спирачките, което може да влоши ефективността им.

При силен страничен вятър

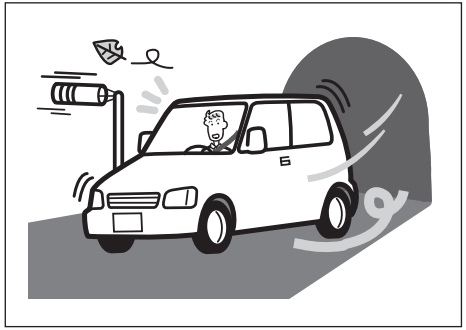

80T060060

На изход от тунел, на мост или когато покрай вас минава голям камион, автомобилът ви може да бъде изместен леко встрани заради страничен вятър. Не изпадайте в паника. Хванете здраво волана, постепенно намалете скоростта и възвърнете планирания курс.

Шофирайте бавно по хлъзгава пътна настилка

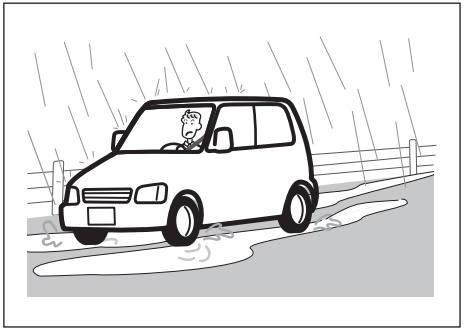

80T060070

⚠ВНИМАНИЕ

Когато шофирате по мокри, заледени или заснежени пътища и т.н., се въздържайте от внезапни маневри – напр. рязко потегляне, ускорение, спиране, завиване или рязко спиране с моторната спирачка, тъй като съществува опасност от катастрофа поради загуба на сцепление.

Не преминавайте през локви с висока скорост

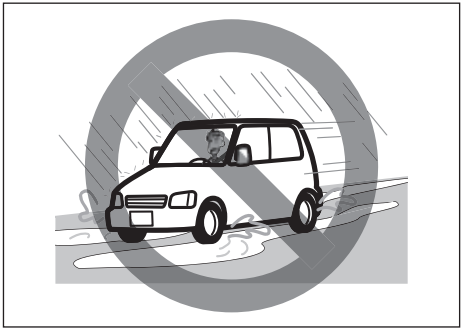

80T060080

⚠ВНИМАНИЕ

При преминаване през локви или шофиране по мокри пътни настилки с висока скорост, тънък воден филм се образува между пътната настилка и колелата, поради което те биха могли да изплуват. Това се нарича аквапланинг и води до загуба на контрол над автомобила посредством волана и спирачките и може да се окаже причина за катастрофа.

Проверете ефективността на спирачките след преминаване през локви или миене на автомобила

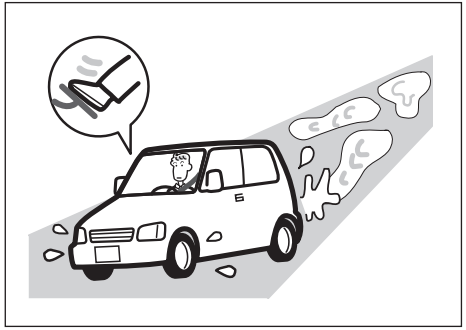

80T060090

- След като се уверите, че е безопасно да го направите, натиснете педала на спирачката няколко пъти при ниска скорост и проверете ефективността на спирачките.
- Ако ефективността на спирачките все още е незадоволителна, натиснете педала на спирачките при ниска скорост няколко пъти, за да изсушите спирачната система, докато ефективността на спирачките се възстанови напълно.

При преминаване през наводнена зона

80T060100

Избягвайте да шофирате в наводнени зони или през дълбоки локви. Ако шофирането в наводнена зона е неизбежно, карайте бавно на най-ниската предавка. Ако сте шофирали в наводнена зона, спрете автомобила на безопасно място и проверете ефективността на спирачките. След това се обърнете към оторизиран дилър на SUZUKI или друг квалифициран сервиз, който да провери следните елементи:

- Функция на спирачките
- Функция на компоненти на електрическата система
- Промени на нивото и качеството на маслото в двигателя, трансмисията и диференциала. маслото е мътно бяло, маслото е смесено с вода и е необходима смяна на маслото.
- Проверка на смазването на лагерите, шарнирите на окачването и др.

ЗАБЕЛЕЖКА

Избягвайте да шофирате в наводнени зони или през дълбоки локви. Това може да причини спиране на двигателя, късо съединение в електрическите компоненти, повреди на двигателя и трансмисията и др.

Шофиране по магистрала

Когато шофирате с висока скорост по магистрала, обърнете внимание на следното:

- Спирачният път се увеличава прогресивно със скоростта на автомобила. Задействайте спирачките достатъчно много преди точката, в която желаете да спрете, за да си осигурите допълнителен резерв от дистанция при спиране.
- В дъждовни дни може да възникне аквапланинг. Аквапланингът е загуба на директен контакт между пътната настилка и гумите на автомобила поради образуването на воден филм между тях. Управлението или спирането на автомобила при аквапланинг стават много трудни и лесно може да загубите контрол над автомобила. Поддържайте ниска скорост, когато пътната настилка е мокра.
- При високи скорости автомобилът може да бъде задухан от странични ветрове. Затова намалете скоростта и бъдете подготвени за неочаквано изместване на автомобила, каквото може да възникне на излизане от тунел, при преминаване покрай отвор в хълм или при изпреварване от големи превозни средства и др.

Шофиране по наклон

За автомобил с ръчна скоростна кутия

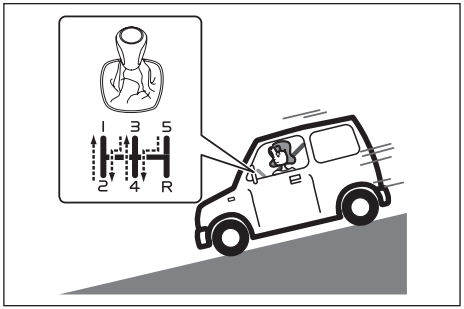

55T060010

За автомобил със CVT скоростна кутия (с S-режим)

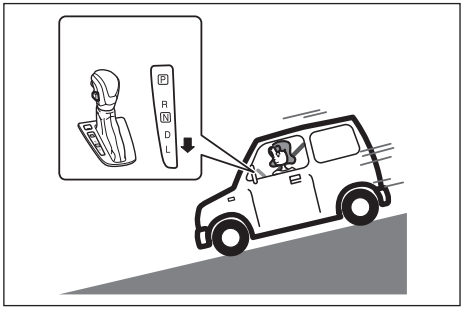

69T060020

За CVT автомобил (с ръчен режим)

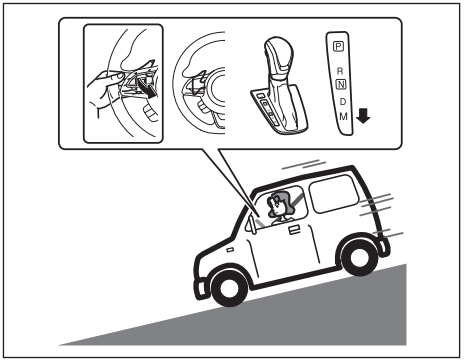

69T060030

- Когато шофирате по стръмни склонове, автомобилът може да започне да намалява скоростта си сам и да му липсва тяга. Ако това се случи, трябва да превключите на по-ниска предавка, за да може двигателят отново да работи на по-високи обороти. Превключвайте бързо, за да предотвратите загубата на инерция на автомобила.
- При спускане по склон двигателят трябва да се използва за спиране чрез превключване на по-ниска предавка.

⚠ ПРЕДУПРЕЖДЕНИЕ

Не натискайте спирачките продължително и не дръжте крака си върху педала на спирачката, когато шофирате при дълго спускане или на стръмен наклон. Това причинява прегряване на спирачките, което ще доведе до намалена ефективност на спирачките. Ако не спазите тази предпазна мярка, можете да загубите контрол над автомобила.

ЗАБЕЛЕЖКА

При спускане никога не натискайте бутона за стартиране на двигателя, за да промените режима на запалване на LOCK (OFF). В противен случай може да се стигне до повреда на системата за контрол на вредните емисии, а при автомобили със CVT – до повреда на трансмисията.

Шофиране по пресечен терен

Не управлявайте автомобила през поле, обрасло с трева

80T060110

Ако управлявате автомобила през поле, обрасло с трева, това може да доведе до злополука или до повреда на автомобила, ако той заседне в тревата.

⚠ ПРЕДУПРЕЖДЕНИЕ

Ако трева и др. влезе в части на силовия тракт или в ауспуховите тръби, компоненти на задвижването може да се повредят или може да възникне пожар.

Намаляване на разхода на гориво

Следните инструкции ще ви помогнат да свалите разхода на гориво.

Поддържайте правилно налягане в гумите

Недостатъчното налягане в гумите може да доведе до загуба на гориво, заради увеличеното съпротивление при търкаляне на гумите. Поддържайте необходимото налягане в гумите, посочено на етикета върху вратата на водача или върху колонката на вратата от страната на водача.

Поддържайте минимално тегло

Колко по-голямо е натоварването на автомобила, толкова повече гориво изразходва той. Свалете багажа/товара, който не ви е необходим.

Избягвайте ненужната работа на празен ход

Ако трябва да изчакате повече от минута, докато сте паркирали, изгасете двигателя и го запалете по-късно. При подгряването на студен двигател, не го оставяйте да работи на празен ход и не подавайте газ, докато двигателят не достигне работна температура. Оставете двигателят да загрее, като шофирате автомобила.

Избягвайте бързо потегляне, мощно ускорение и агресивно спиране

Избягвайте бързото потегляне
Бързото потегляне от светофари и знаци за спиране ще изразходва ненужно количество гориво и ще скъси експлоатационния живот на двигателя. Потегляйте бавно.

Избягвайте ненужни спирания
Избягвайте ненужно намаляване на скоростта и спиране. Опитвайте се да поддържате ниска постоянна скорост, когато това е възможно. Намаляването и ускоряването след това, изразходва повече гориво.

Поддържайте постоянна скорост
Поддържайте постоянна скорост, доколкото условията на пътя и трафикът позволяват това.

Не форсирайте двигателя

69RHS060

От излишното форсиране на двигателя няма ползи – единствено автомобилът консумира повече гориво.

ЗАБЕЛЕЖКА

Непосредствено след стартиране двигателят все още не е достигнал работна температура. Ето защо вдигането на оборотите, рязкото потегляне или мощното ускорение могат да доведат до повреда на двигателя.

Шофирайте с подходяща предавка спрямо скоростта на автомобила

Шофирането на автомобила при високи обороти на ниска предавка ще вдигне разхода на гориво. Избирайте правилната предавка в зависимост от скоростта на автомобила.

Дръжте въздушния филтър чист

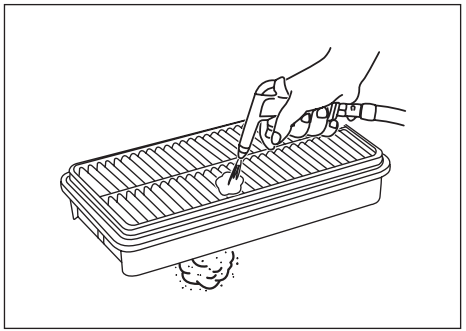

59RN06050

Ако въздушният филтър е задръстен с прах, ще има по-голямо съпротивление при засмукване, което ще доведе до намаляване на мощността и увеличаване на разхода на гориво.

Вериги за сняг

Веригите за сняг трябва да се използват само ако са необходими за увеличаване на сцеплението или ако законът изисква това. Проверете дали веригите, които използвате, са с размера, необходим за гумите на вашия автомобил. Също така проверете дали има достатъчно разстояние между калниците и веригите, монтирани върху гумите.
Затегнете веригите върху задните гуми, в съответствие с инструкциите на производителя. Ако е необходимо, затегнете отново веригите, след като покарате автомобила около 1,0 км (1/2 мили). Когато използвате вериги, управлявайте автомобила с ниска скорост.

ЗАБЕЛЕЖКА

Ако при шофиране на автомобила чуете, че веригите се удрят в купето на превозното средство, спрете и ги затегнете.

Ако автомобилът заседне

Ако вашият автомобил заседне в сняг, кал или пясък, направете следното:

1) Превключете трансмисията напред и назад между диапазона от предавки за преден ход (или първа предавка при автомобили с ръчна трансмисия) и задна предавка. Това ще доведе до разклащане, което ще ви помогне да изкарате автомобила. Натиснете леко педала на газта, за да поддържате минимално въртене на колелото. Когато превключвате предавките, махнете крака си от педала на газта. Не форсирайте двигателя. Прекомерното въртене на колелото ще доведе до по-голямо затъване на гумите и освобождаването на автомобила ще стане по-трудно.

БЕЛЕЖКА:
Ако превозното ви средство е оборудвано с ESP® (Електронна стабилизираща програма), може да се наложи да изключите ESP®, за да можете да превъртат колелата.

2) Ако превозното средство остане заседнало след няколкоминутно разклащане, ви препоръчваме да се обърнете към вашия дилър на SUZUKI или друг квалифициран сервиз или към пътна помощ. В случай, че нямате достъп до пътна помощ в момента, вашият автомобил може да бъде изтеглен временно с въже или верига за теглене, закрепени към теглич или в предната или в задната част на превозното средство. Вижте „Теглене посредством ухото за теглене” (СТР.10-3).

⚠ ПРЕДУПРЕЖДЕНИЕ

Не позволявайте на никой да стои в близост до Автомобила, докато го разклащате и не въртете колелото по-бързо от 40 км/ч (25 мили в час) по скоростомер. Прекалено бързото въртене на колелата може да доведе до телесно нараняване и/или до повреда на автомобила.

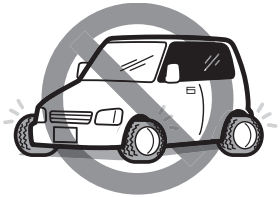

55T060070

- **Освен да следвате съветите за шофиране в този раздел е важно да спазвате следните предпазни мерки.**

– Проверявайте дали гумите ви са в добро състояние и винаги поддържайте определеното налягане в гумите. Вижте „Гуми“ (СТР.9-34) за подробности.

(продължава)

⚠ ПРЕДУПРЕЖДЕНИЕ

(продължава)

- **Не използвайте гуми, които не отговарят на спецификациите на SUZUKI. Никога не използвайте различни размери или видове гуми на предните и на задните колела. За информация относно гумите по спецификация вижте етикета с информация за гумите, който се намира на колоната откъм вратата на водача.**
- **Никога не използвайте гуми с прекалено голям размер или специални амортисьори и пружини, за да повдигнете вашия автомобил. Това ще окаже влияние върху управляемостта. Гумите с прекалено голям размер може да се трият в подкалника при неравности, което би могло да доведе до повреда на автомобила или на гумите.**
- **След преминаване през вода тествайте спирачките, при ниска скорост, за да проверите дали поддържат ефективността си. Ако ефективността на спирачките все още е незадоволителна, натиснете педала на спирачките няколко пъти, за да изсушите спирачната система, докато ефективността й се възстанови напълно.**

ЗАБЕЛЕЖКА

Не разклащайте автомобила за повече от няколко минути. Разклащането му за по-дълго време може да доведе до прегряване на двигателя или повреда в трансмисията.

Предпазни мерки при експлоатация на автомобила

Не прилагайте голяма сила върху екстериорни части

ЗАБЕЛЕЖКА

Не прилагайте голяма сила върху спойлера, предната и задната броня, прагове и т.н. Това може да доведе до увреждането им.

Внимавайте при шофиране по неравни пътни настилки

ЗАБЕЛЕЖКА

В следните случаи бронята или долната част на автомобила могат да бъдат повредени. Погрижете се за тях по правилния начин.

- **При влизане в зоните с неравна пътна настилка, например банкета**
- **При шофиране по пътища с коловози, неравности или дупки**

Не правете незаконни модификации по автомобила

69RHS184

⚠ ПРЕДУПРЕЖДЕНИЕ

- **Ако правите незаконни модификации по автомобила си, има опасност от пожар или катастрофа. Незаконни модификации могат да окажат неблагоприятно влияние върху на експлоатацията, динамичните показатели или издръжливостта на автомобила. Също така модификациите могат да нарушат законите и наредбите.**
  Не монтирайте неподходящи части на вашия автомобил и не правете настройки/регулации по него сами, също така не прокарвайте окабеляване.

(продължение)

⚠ПРЕДУПРЕЖДЕНИЕ

(продължение)

Незаконните модификации засягат сложни системи за безопасност като SUZUKI SAFETY SUPPORT и има опасност те да не функционират правилно или да не се задействат в ситуации, в които трябва.

- **Не използвайте колела или гайки, различни от указаните оригинални продукти на SUZUKI. Това може да доведе до инциденти, като например разхлабване на гайките и падане на колелото по време на шофиране. Стабилността при шофиране може да се влоши или това може да доведе до други неизправности.**

ЗАБЕЛЕЖКА

- **При монтаж или демонтаж на електрическо оборудване като радио, навигация или аудио оборудване, се консултирайте с оторизиран дилър на SUZUKI или с друг квалифициран сервиз. Не свързвайте електрическо оборудване директно към клемите на акумулатора и не свързвайте директно заземяващи проводници. В противен случай, съществува опасност електронни компоненти да спрат да функционират, да стане пожар, да се стигне до неизправност, изтощаване на акумулатора и др.**

(продължение)

ЗАБЕЛЕЖКА

(продължение)

- **Само устройство за отстраняване на неизправности, предназначено за проверка и поддръжка на този модел, може да бъде свързани към системата за диагностика на автомобила. Свързване на устройство, различно от посоченото, може да попречи на функционирането на електронни компоненти и да доведе до изтощаване на батерията и др.**

Риск от монтаж на електрическо оборудване, което не е оригинален продукт на SUZUKI

ЗАБЕЛЕЖКА

Монтаж на електрическо оборудване, което не е оригинален продукт на SUZUKI, може да доведе до неизправности на друго електрическо оборудване, да доведе до сериозна повреда или изтичане на лична информация. SUZUKI не носи отговорност за всякакви повреди, причинени от монтаж на електрическо оборудване, което не е оригинален продукт на SUZUKI.

При монтаж, демонтаж и ремонт на части

⚠ПРЕДУПРЕЖДЕНИЕ

Въздушните възглавници и обтегачите на коланите може да се активира неочаквано или да не сработят достатъчно ефективно, ако компонентите, които засягат техните функции, се пренастройват или разместват. В следните случаи тези системи ще бъдат засегнати неблагоприятно. Консултирайте се предварително с оторизиран дилър на SUZUKI или с друг квалифициран сервиз.

- **При демонтаж на волана и извършване на ремонтни дейности около волана и др.**
- **При извършване на ремонт около централната конзола, около арматурното табло, под предните седалки или на електрическата инсталация**
- **При монтаж на аудио оборудване и т.н.**
- **При боядисване на ламарина или ремонти около таблото**
- **При смяна на предните седалки или извършване на ремонти около седалките**
- **Ремонт около предната колона, на задната колона или откъм покрива**
- **При извършване на ремонт около централната колона**

Внимавайте при монтаж на аксесоари

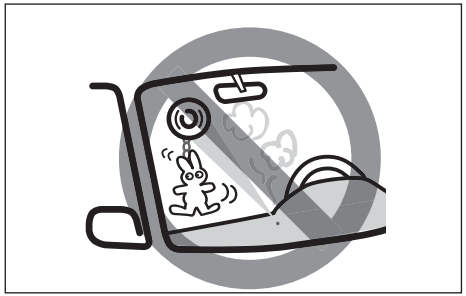

80T060120

⚠ ПРЕДУПРЕЖДЕНИЕ

Не поставяйте аксесоари на стъклата на прозорците. Аксесоарите и вендузите могат да попречат на видимостта, а вендуза може да действа като леща и да причини пожар. Също така, ако въздушна възглавница бъде задействана, подобни аксесоари могат да полетят в автомобила и да причинят травми.

При разливане на напитки или течности

⚠ ПРЕДУПРЕЖДЕНИЕ

Не позволявайте течности да се разливат или пръскат вътре в автомобила. Следните елементи могат да се повредят и да се запалят. В случай на разливане напитки и др. незабавно се консултирайте с оторизиран дилър на SUZUKI или с друг квалифициран сервиз.

- **Въздушни възглавници**
- **Аудио оборудване**
- **Електрически компоненти като превключватели и кабели**
- **Подвижни части като скоростния лост или закопчалки на предпазни колани**

ЗАБЕЛЕЖКА

Сензорът за напомняне за предпазен колан на седалката е интегриран в долната част на предната пасажерска седалка.
Ако разлеете течност като безалкохолни напитки или сок, сензорът за напомняне за предпазен колан може да бъде повреден.
Ако разлеете течност върху долната част на седалката, незабавно я избършете с мека кърпа.

Разработване

ЗАБЕЛЕЖКА

Бъдещите експлоатационни характеристики и надеждността на двигателя зависят от грижите и щаденето, които полагате в началото на неговия експлоатационен живот. Изключително важно е да спазвате следните предпазни мерки през първите 960 км (600 мили) на вашия автомобил.

- **След запалване, не форсирайте двигателя. Подгрявайте го постепенно.**
- **Избягвайте да управлявате дълго автомобила при постоянна скорост. Движещите се части ще се разработят по-добре, ако променяте скоростта.**
- **След спиране, потегляйте бавно. Избягвайте потеглянето на пълна газ.**
- **Избягвайте рязкото спиране, особено през първите 320 км (200 мили) шофиране на автомобила.**
- **Не управлявайте автомобила бавно, когато трансмисията е на бърза предавка.**
- **Управлявайте автомобила при умерени обороти на двигателя.**
- **Не теглете ремарке през първите 960 км (600 мили) шофиране на автомобила.**

Катализатор

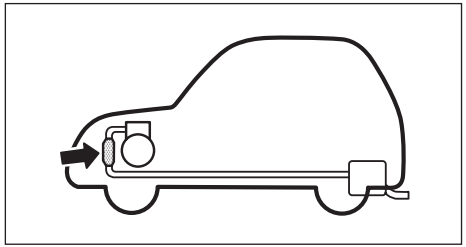

80G106

Предназначението на катализатора е да сведе до минимум вредните замърсители в изпускателната система на вашия автомобил. Забранена е употребата на оловен бензин при превозни средства, оборудвани с катализатор, тъй като оловото деактивира компонентите на каталитичната система, които намаляват замърсителите.

Катализаторът е предназначен да издържи през целия жизнен цикъл на автомобила, при нормални условия на употреба и при зареждане с безоловно гориво. Катализаторът не изисква специална поддръжка. Въпреки това, много важно е да поддържате двигателя с правилни настройки. Работата при неправилна центровка, може да доведе до прегряване на катализатора. Това може да доведе до трайно топлинно увреждане на катализатора и на други компоненти на автомобила.

ЗАБЕЛЕЖКА

За да избегнете повреда на катализатора и на автомобила:

- **Поддържайте двигателя в подходящо работно състояние.**
- **При неизправности по двигателя, особено такива, които включват прекъсване на запалването на двигателя или друга загуба на мощност, Автомобилът трябва да бъде обслужен незабавно.**
- **Не гасете двигателя и не изключвайте запалването, докато трансмисията е на скорост и Автомобилът се движи.**
- **Не се опитвайте да запалите двигателя, като бутате или теглите Автомобила или като го пуснете по инерция по надолнище.**
- **Не оставяйте двигателя на празен ход, когато кабелите на свещите са разкачени или свалени, както при диагностично тестване.**
- **Не оставяйте автомобила да работи продължително време на празен ход, ако работата му е неравномерна или има и други неизправности.**
- **Не оставяйте резервоара за гориво почти празен.**

59RN06060

⚠ ПРЕДУПРЕЖДЕНИЕ

Внимавайте за местата, където паркирате и шофирате автомобила; катализаторът и другите изпускателни компоненти могат да станат много горещи. Както и при другите автомобили, не паркирайте и не управлявайте вашето на места, където възпламеняеми материали като трева и листа, могат да влязат в контакт с горещата изпускателна система.

ЗАПИСКИ

ДРУГИ МЕХАНИЗМИ ЗА УПРАВЛЕНИЕ И ОБОРУДВАНЕ

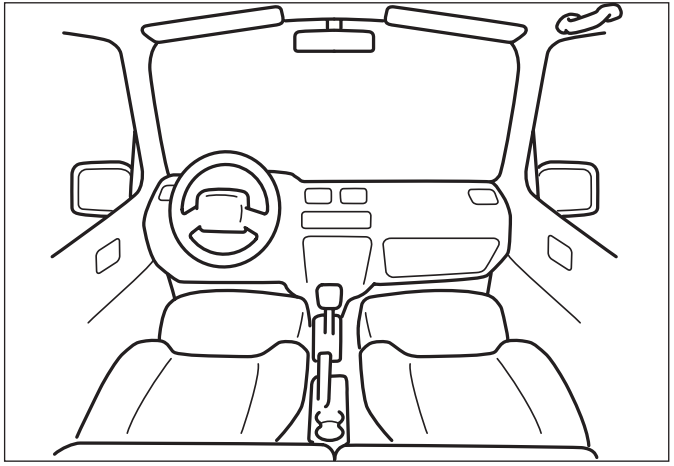

60G407

Капачка на гърловината за резервоара....7-1
Зареждане на гориво....7-2
Капак на двигателя....7-4
Сенник....7-6
Интериорно осветление....7-7
Ел. извод за аксесоари....7-9
Стойка за чаши....7-10
Отделение за съхранение....7-12
Дръжки....7-13
Подложка за крака....7-13
Джоб във врата....7-14
USB извод....7-14
USB извод за зареждане....7-14
Отоплителна и климатична система....7-14
Куки в багажното отделение....7-15
Кора на товарния отсек (ако има наличен)....7-15
Текстилно покритие на товарния отсек....7-16
Отоплителна и климатична система (с дигитален контролен панел)....7-18
Автоматична отоплителна и климатична система (Climate Control)....7-25
Радио антена....7-32
Аудио функция....7-33
Контролери за дистанционно управление на аудиосистемата....7-33

Отвор на гърловината за резервоара

Задължително прочетете „Зареждане на гориво“ в този раздел.

Вратичка на гърловината за резервоара

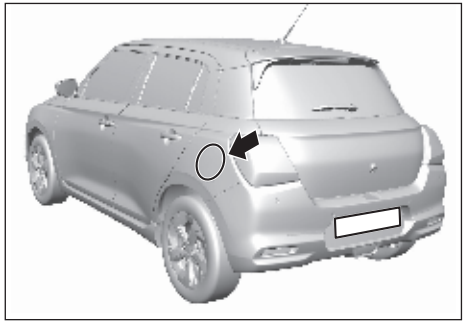

69T070430

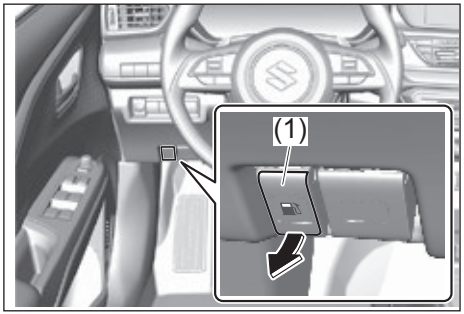

69T070010

Капачката на гърловината за гориво се намира в лява задна част на автомобила. Вратичката за зареждане с гориво може да бъде отключена, като дръпнете лоста за отваряне (1), който се намира от външната страна на седалката на водача, а се заключва само със затваряне на вратичката.

Капачка на гърловината за резервоара

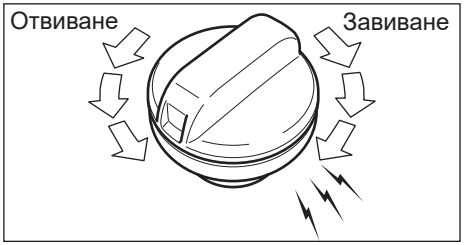

57L51093

За да отвиете капачката на гърловината за гориво:

1) Угасете двигателя и затворете всички врати и прозорци, докато наливате гориво.
2) Отворете вратичката за зареждане с гориво.
3) Отвийте капачката, като я завъртите по посока, обратна на часовниковата стрелка.

⚠ ВНИМАНИЕ

Отвивайте капачката на гърловината за гориво бавно. Горивото може да е под налягане и да бъде изпръскано навън, причинявайки наранявания.

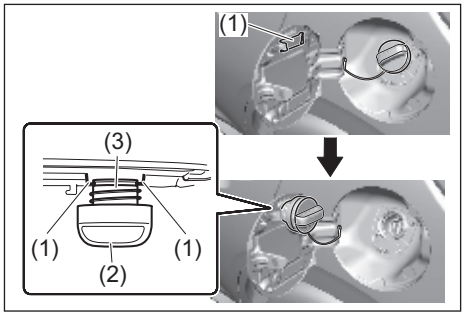

69T070020

БЕЛЕЖКА:
Държачът на капачката (1) държи капачката на гърловината за гориво (2), като закача резбованата част (3) по време на зареждане.

За да поставите отново капачката на гърловината за зареждане:

1) Завъртете капачката по посока на часовниковата стрелка, докато чуете няколко щраквания.
2) Затворете вратичката за зареждане.

⚠ ПРЕДУПРЕЖДЕНИЕ

- **Ако отворите внезапно капачката на резервоара, горивото може да е под налягане и може да изпръска. Развийте бавно капачката на резервоара. След обезвъздушаване звук вече не се чува, отвийте капачката на резервоара за гориво.**
- **Ако горивото се разлее, може да възникне пожар. Освен това, ако оставите разлято гориво незабърсано, по боята може да се образуват петна, както и да се стигне до обезцветяване или напукване. Внимавайте да не разлеете гориво. Ако разлеете, го избършете с мека кърпа.**
- **Ако капачката на резервоара за гориво не е затворена добре, това може да причини изтичане на гориво или пожар. След зареждане затворете капачката на резервоара, докато чуете повече от 2 щраквания.**
- **Ако използвате капачката на резервоара, която не е оригинална на SUZUKI, от нея може да има теч на гориво. Използвайте само оригинални капачки за резервоара на SUZUKI.**

Зареждане на гориво

Внимавайте за пожар

⚠ ПРЕДУПРЕЖДЕНИЕ

69RHS186

Не забравяйте да внимавате за указаните по-долу фактори, когато зареждате гориво. Ако не го направите, бензинът може да се запали и да предизвика пожар.

- **Винаги първо гасете двигателя.**
- **Затворете всички врати и прозорци, когато зареждате гориво.**
- **Тъй като бензинът е силно запалим, открити искри като запалени цигари са строго забранени.**

При зареждане на бензиностанция на самообслужване

⚠ ПРЕДУПРЕЖДЕНИЕ

Когато зареждате гориво на бензиностанция на самообслужване, не забравяйте да се съобразите с указаните по-долу фактори:

- **Ако в тялото ви се натрупа статично електричество, искрата може да запали горивните пари и евентуално да причини изгаряния. Преди да отворите капачката на резервоара за гориво, се освободете от статичното електричество*, което може да се е натрупало в тялото ви, като докоснете метална част по каросерията на автомобила или колонката за зареждане. Освен това не влизайте отново в автомобила, докато зареждате, тъй като статично електричество може да се зареди отново в тялото ви.**
- **Не позволявайте на други хора, които не са се освободили от статичното си електричество, да се приближават до гърловината за зареждане.**

* **Внимавайте много, когато въздухът е сух, тъй като това може да доведе до по-лесно зареждане на тялото ви със статично електричество. Освен това носенето на катове дрехи може да генерира статично електричество поради триенето на влакната.**

(продължава)

⚠ПРЕДУПРЕЖДЕНИЕ

(продължава)

- **Ако внезапно отвиете капачката на резервоара за гориво, горивото може да е под налягане и да бъде изпръскано. Разхлабете бавно капачката на резервоара за гориво. След обезвъздушаване звукът вече не се чува, отвийте капачката на резервоара за гориво.**
- **Ако не вкарате добре пистолета за пълнене на гориво в гърловината за гориво, горивото може да се разлее. Вкарайте добре пистолета за пълнене на гориво в отвора за пълнене на гориво, докато изключи.**
- **Дърпайте лостчето на пистолета за пълнене на бензиновата колонка, докато тя спре да зарежда.**

(продължава)

⚠ПРЕДУПРЕЖДЕНИЕ

(продължава)

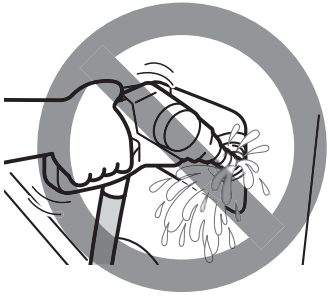

69RHS070

- **Ако продължите да зареждате след автоматичното спиране за доливане на резервоара, горивото може да прелее. Когато функцията за автоматично спиране на пистолета за пълнене сработи, преустановете зареждането.**

* **В зависимост от вида на използваната бензинова колонка, функцията за автоматично спиране може да се активира рано и зареждането с гориво може да не е възможно. Моля, спазвайте инструкциите на служителите на бензиностанцията.**

(продължава)

⚠ПРЕДУПРЕЖДЕНИЕ

(продължава)

- **Ако гориво се разлее, може да възникне инцидент като пожар. Освен това, ако оставите разлято гориво незабърсано, по боята може да се образуват петна, както и да се стигне до обезцветяване или напукване. Внимавайте да не разлеете гориво. Ако разлеете, го избършете с мека кърпа.**
- **Ако капачката на резервоара за гориво не е затворена добре, това може да причини изтичане на гориво или пожар. След зареждане затворете капачката на резервоара за гориво, докато чуете повече от 2 щраквания.**
- **Горивото съдържа вредни за човешкото тяло субстанции. Не вдишвайте горивни изпарения.**
- **Освен това не забравяйте да спазвате всички предупреждения, поставени на бензиностанцията.**

Капак на двигателя

⚠ ПРЕДУПРЕЖДЕНИЕ

- **Тъй като капакът на двигателя е тежък, ако дете се опита да го отвори или затвори, то може да се нарани. Не позволявайте на дете да отваря или затваря капака.**
- **Тъй като двигателният отсек се нагорещява, може да се стигне до изгаряния. Когато отваряте капака, не позволявайте на дете да се доближава до капака.**
- **Ако оставите някакъв инструмент или парцал в двигателния отсек, това може да причини неизправност. Освен това, тъй като двигателният отсек се нагорещява, това може да доведе до пожар на автомобила. Не оставяйте никакви инструменти и парцали за почистване в двигателния отсек.**

⚠ ВНИМАНИЕ

Ако се доближите до движещ се ремък на задвижващ агрегат или перка на вентилатор, ръцете, косата, дрехите и др. могат да бъдат защипани и може да се нараните. Когато двигателят работи, се пазете от ремъците и перката на вентилатора.

Отваряне на капака

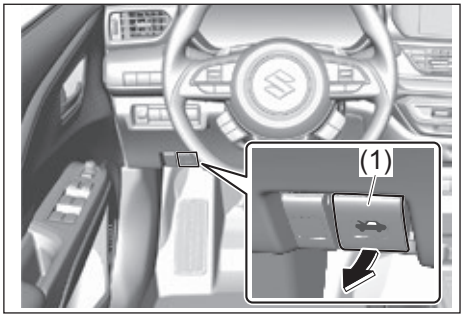

69T070040

1) Дръпнете лостчето (1) за освобождаване на капака, разположена под арматурното табло от страната при водача. Това ще освободи наполовина капака.

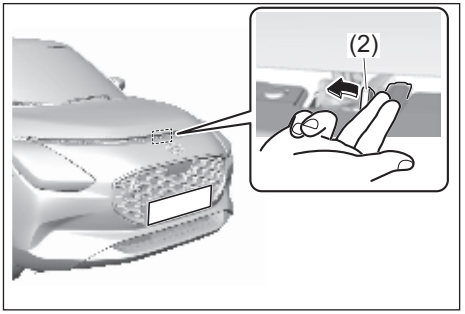

69T070030

2) Натиснете настрани с пръсти лостчето (2) за освобождаване, което се намира под капака, както е показано на изображението. Докато натискате лостчето, повдигнете капака на двигателя.

⚠ ВНИМАНИЕ

Непосредствено след шофиране на автомобила, лостът за освобождаване и зоната около него, както и капакът на двигателя, могат да бъдат достатъчно горещи, за да изгорят пръстите ви.
Ако се опитате да отворите капака на двигателя, докато двигателят работи или веднага след като е угасен, докосвайте лоста за освобождаване само след като се е охладил достатъчно.

ЗАБЕЛЕЖКА

Преди да вдигнете капака на двигателя, се уверете, че чистачките не са повдигнати, за да избегнете повреда на чистачките и на капака на двигателя.
Не повдигайте капака на двигателя, ако чистачките не са свалени на стъклото.

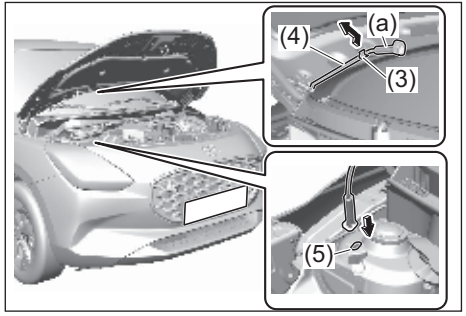

69T070050

3) Докато държите капака, издърпайте подпорния лост (3) от стойката и поставете края му в предназначения за целта отвор (5) върху капака.

⚠ВНИМАНИЕ

- **Подпорният лост е достатъчно горещ, за да причини изгаряне на пръстите ви непосредствено след шофиране на автомобила. Докосвайте лоста само след като се е охладил достатъчно.**
- **Поставете края на лоста здраво в отвора. Ако лостът се измъкне от дупката, капакът може да затисне тялото ви.**
- **Лостът може да се измъкне от дупката при по-силен порив на вятъра. Бъдете предпазливи, когато времето е ветровито.**

ЗАБЕЛЕЖКА:
Когато вадите подпорния лост от скобата за задържане, дръжте частта (a), показана на илюстрацията.

Затваряне на капака на двигателя

69T070060

1) Повдигнете леко капака и извадете подпорния лост от отвора. Поставете подпорния лост обратно в скобата.
2) Свалете капака на около 20 см над заключващия механизъм и след това го пуснете. Уверете се, че капакът се е захванал добре след неговото затваряне.

⚠ПРЕДУПРЕЖДЕНИЕ

Уверете се, че капакът се е затворил добре, преди да потеглите. В случай, че не е, капакът може да излети неочаквано по време на движение, като по този начин възпрепятства видимостта ви, което може да доведе до злополука.

⚠ВНИМАНИЕ

Когато затваряте капака, части от тялото на човек, например ръцете, могат да бъдат защипани и човекът да бъде наранен. Освен това натискането на капака отгоре би могло да доведе до увреждането му.
Когато затваряте капака, погледнете добре дали някой не е поставил част от тялото си, като ръцете или главата, на пътя на капака.

Сенник

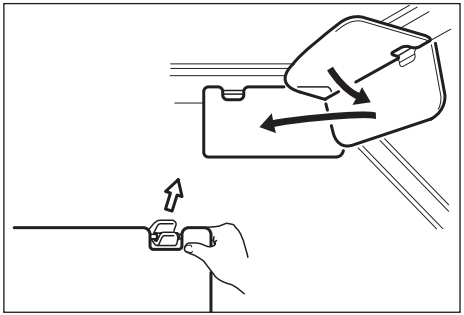

79J161

Сенниците могат да бъдат отворени надолу, за да възпрепятстват ярката светлина, която нахлува от предното стъкло или да бъдат откачени и завъртени настрани, за да попречат на светлината, нахлуваща през страничните стъкла.

Поставка за карта (ако има налична)

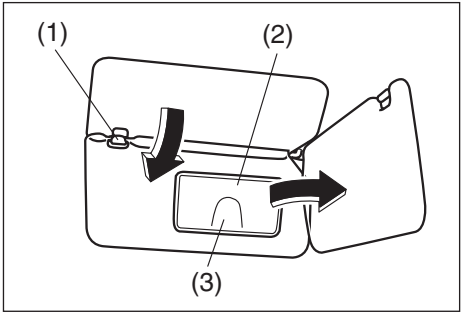

72M2058

(1) Кука
(2) Капаче за огледалцето
(3) Поставка за карта

Може да поставите карта в поставката за карти (3) от задната страна на сенника.

ЗАБЕЛЕЖКА

При паркиране на автомобила на открито под пряка слънчева светлина или в горещо време интериорът му ще се нагорещи. Топлината може да изкриви или спука карта. Когато паркирате вашия автомобил навън под пряка слънчева светлина или в горещо време не оставяйте карти в поставката, тъй като топлината може да ги повреди.

Огледалце (ако има налично)

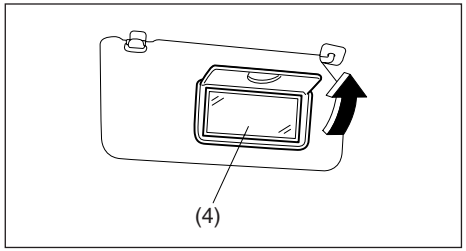

70K178

(4) Огледалце

За да използвате огледалцето (4), което се намира от задната страна на сенника, дръпнете неговото капаче (2).

⚠ ПРЕДУПРЕЖДЕНИЕ

- **Не ползвайте огледалцето по време на шофиране, тъй като може да загубите контрол над автомобила. Не използвайте огледалцето, докато автомобилът се движи.**
- **Ако предната въздушна възглавница се активира случайно, когато се доближите до мястото, където е разположена, тя може да ви удари силно и да получите сериозна травма. Когато използвате огледалцето в сенника, не се доближавайте до мястото, където е разположена предната въздушна възглавница, и не се облягайте на него.**

Плафон на тавана

Отпред

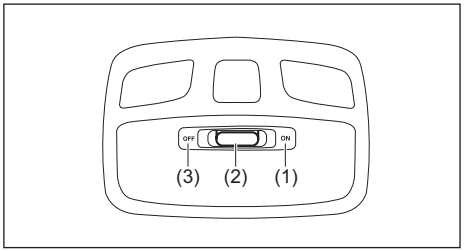

69T070070

(1) Позиция ON (вкл.)
(2) Позиция DOOR (врата)
(3) Позиция OFF (изкл.)

ЗАБЕЛЕЖКА

Ако оставите интериорното осветление включено за дълго време при спрян двигател, акумулаторът може да се изтощи. Не оставяйте интериорното осветление включено за дълго време, докато двигателят е спрян.

БЕЛЕЖКА:

- *Осветлението ще изгасне известно време, след като е светило, за да предотврати разреждане на акумулатора, когато са налице следните условия:*
  - *Бутонът за стартиране на двигателя е в позиция LOCK (OFF).*
  - *Превключвателят на плафона е в позиция DOOR (2).*
  - *Изминали са 15 минути от изключването на плафона.*
- *Лампата ще се включи автоматично или ще започне да мига, когато бъде извършена една от следните операции, докато превключвателят на плафона е в позиция DOOR (2):*
  - *Затваряне или отваряне на вратите чрез системата за безключов достъп*
  - *Затваряне или отваряне на вратите чрез бутон за отключване/заключване на вратите/багажника*

Позиция на превключвателя	Статус
ON	Осветлението светва и продължава да свети, независимо от това, дали вратата е отворена или затворена.
DOOR	Осветлението светва при отваряне на някоя от вратите (или капака на багажника). • След като всички врати бъдат затворени, осветлението ще продължи да свети още около 15 секунди и след това постепенно ще изгасне. • Ако всички врати са затворени, лампата светва за около 15 секунди, когато натиснете бутона за запалване за преминаване от режим ON на LOCK (OFF). След около 15 секунди лампата постепенно ще изгасне. Лампата постепенно ще изгасне избледнее, когато бъде извършена една от следните операции, дори когато лампата е включена. • Натиснете бутона за стартиране на двигателя, за да промените режима на запалване на ACC или ON • Заключите всички врати с ключа • Заключите всички врати от дистанционното управление или чрез бутон за отключване/заключване на вратите/багажника
OFF	Лампата не свети, независимо от това, дали вратата е отворена или затворена.

Светлина в багажното отделение (ако има налична)

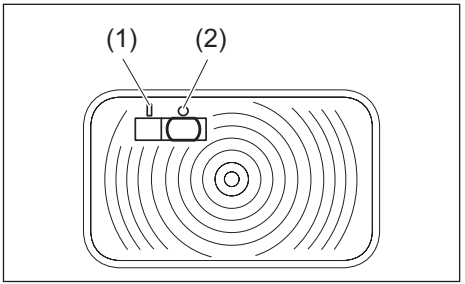

69T070080

Когато отворите капака на багажното отделение, докато копчето за осветление в багажното отделение е в позиция ON (1), осветлението ще светне за около 15 минути.
Когато копчето за осветление е в позиция OFF (2), осветлението ще бъде изключено, независимо от това, дали вратата е отворена или затворена.

Ел.извод за аксесоари

Централна конзола

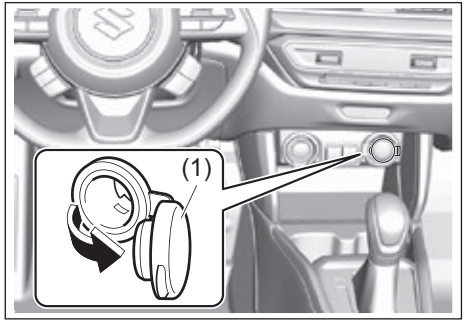

69T070090

- Всеки аксесоар във фигурата по-горе е типичен пример; действителното оборудване зависи от конкретния модел.

Електрическият извод за аксесоари работи, когато режимът на запалване е “ACC” или “ON”. Всяка букса може да осигури 12 волта/120 вата/10 ампера за електрическите аксесоари, когато се използват самостоятелно.

Когато буксата не се използва, отворете гуменото капаче (1).

⚠ ПРЕДУПРЕЖДЕНИЕ

Когато не използвате извода за аксесоари, затворете гуменото й капаче. Ако в буксата влезе чуждо тяло, то може да причини дефект или късо съединение.

ЗАБЕЛЕЖКА

- **За да предотвратите изгаряне на бушоните, когато в същото време използвате и електрическия извод, не надвишавайте сумарно потребление над 12 волта/120 вата/10 ампера.**
- **Ако използвате извода за аксесоари, когато двигателят не работи, акумулаторът може да се изтощи. Също така, ако използвате извода за аксесоари за продължително време, докато двигателят работи на празен ход, акумулаторът може да се изтощи.**
- **Проверете дали капачето е поставено върху извода, когато той не се използва.**
- **Употребата на неподходящи електрически аксесоари може да причини повреда на електрическата система на вашия автомобил. Проверете дали всички електрически аксесоари са съвместими с този тип извод.**

(продължава)

ЗАБЕЛЕЖКА

(продължава)

- **Когато бутонът за стартиране на двигателя е в режим LOCK (OFF), аудио или навигационната система може да не се изключи или системата за безключов достъп може да не сработи. До такива ситуации може да се стигне при свързване на електрическо оборудване към извода за аксесоари. В такива случаи изключете електрическото оборудване от извода за аксесоари и проверете дали ситуацията се е подобрила. Ако проблемът не бъде отстранен, се обърнете към оторизиран дилър на SUZUKI или друг квалифициран сервиз за проверка на автомобила.**

Поставка за чаши

Конзола на пода

Отпред

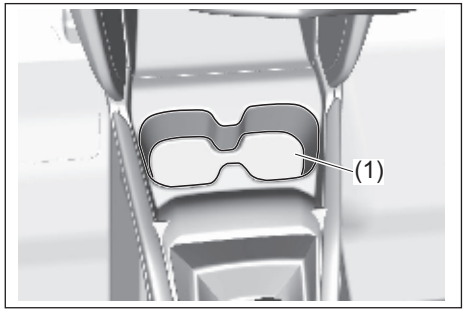

69T070100

Отзад

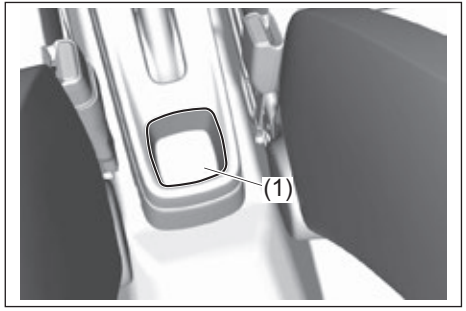

69T070130

(1) Поставка за напитки в конзолата на пода

Врата

Предна

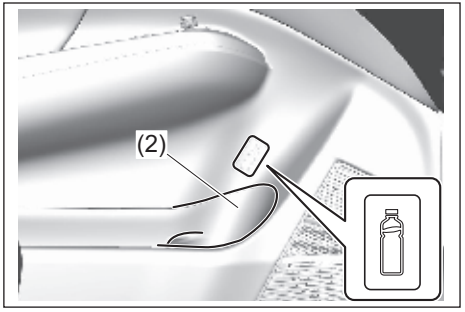

69T070110

Задна

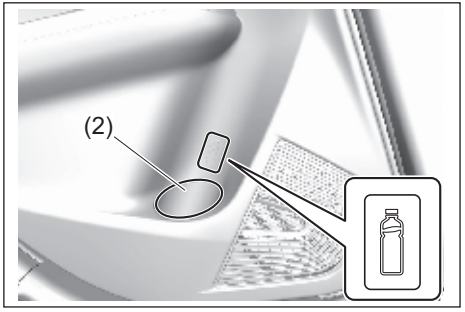

69T070120

(2) Поставка за бутилки

⚠ПРЕДУПРЕЖДЕНИЕ

- **Бъдете внимателни и използвайте капаче за чаша, за да не се разлее течността. Разливане на горещата течност може да причини изгаряне. Ако течността се разлее върху указаните по-долу части, това може да причини неизправност и въздушните възглавници може да не функционират правилно.**
  - **– Навигационна система, аудио система или съответните превключватели**
  - **– Окабеляване или електрически компоненти под пода на автомобила**
  - **– Подвижна част от скоростния лост или закопчалката на предпазния колан**
- **Литиево-йонната батерия се намира под седалката на пътника отпред. Разливане на течности върху литиево-йонната батерия при модел, оборудван със Start-Stop система, може да причини пожар или токов удар или повреда на батерията.**
- **Ако поставите дълъг съд за напитки, предмети с остри ръбове, твърд или чуплив предмет в стойките за напитки, подобни предмети могат да полетят, което да доведе до травми и да затрудни видимостта ви. В поставката за напитки от страната на водача или от страната на пътника отпред можете да поставите кенче, чаша или пластмасова бутилка.**

(продължение)

⚠ ПРЕДУПРЕЖДЕНИЕ

(продължение)

- **В поставката за напитки на конзолата на пода не поставяйте картонена опаковка с вместимост над 500 мл. В противен случай, картонената опаковка може да падне или напитката може да се разлее.**

ЗАБЕЛЕЖКА:

- *Ако поставите дистанционното управление на системата за безключов достъп в поставка за напитки или стойка за бутилка, то може да не бъде разпознато.*
- *Ако случайно разлеете течност, закарайте автомобила за преглед в оторизиран дилър на SUZUKI или друг квалифициран сервиз.*

Отделение за съхранение

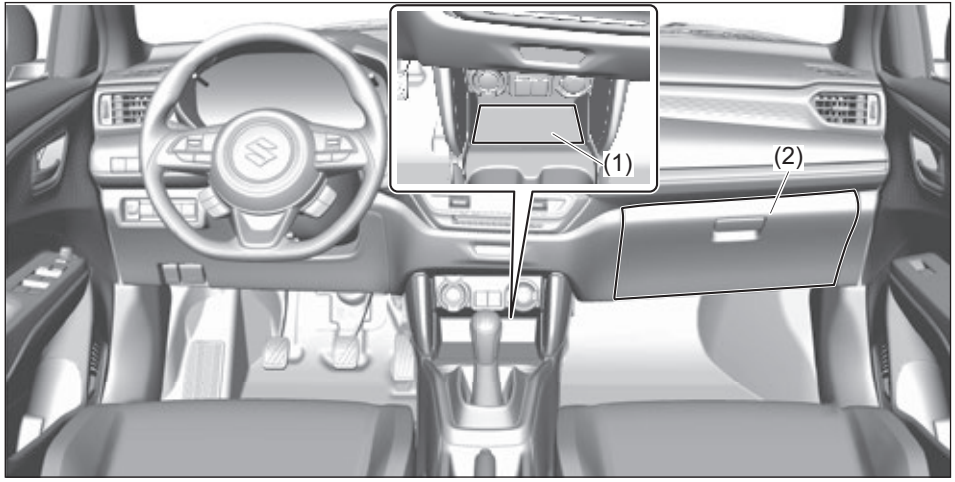

69T070140

(1) Отделение за съхранение в конзолата
(2) Жабка

- Всеки елемент от фигурата е примерен, действителното оборудване зависи от типа превозно средство.

⚠ ПРЕДУПРЕЖДЕНИЕ

- **Ако предмет попадне зад педала на спирачката или педала на газта, това може да попречи на работата с педала, което би могло да доведе до инцидент. Ако използвате отделение за съхранение без капачето, не поставяйте в него предмет, който може да изпадне, докато автомобилът се движи.**
- **Ако има някакъв предмет в зоната, в която се отваря въздушната възглавница на пътника отпред, предметът може да бъде изхвърлен навън или въздушната възглавница на пътника отпред може да не се надуе по правилния начин.**

⚠ ВНИМАНИЕ

Ако използвате отделение за съхранение с капак, не шофирайте автомобила, докато капакът е отворен. При ускорение, внезапно спиране или удар тялото ви може да бъде ударено от капака или предмет, който пада от зоната за съхранение.

ЗАБЕЛЕЖКА:
Ако поставите дистанционното управление на системата за безключов достъп в някоя от зоните за съхранение, то може да не бъде разпознато.

Използване на отделение за съхранение с капак

Жабка

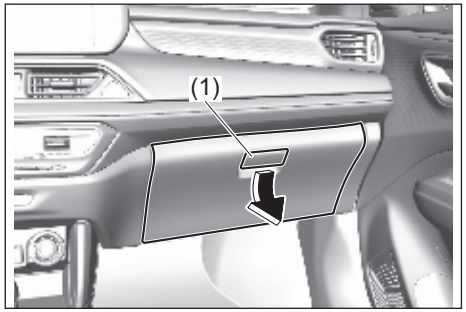

69T070150

- За да отворите жабката, дръпнете лостчето, което служи за нейното заключване.
- За да я затворите, натиснете капака, докато се заключи.

⚠ПРЕДУПРЕЖДЕНИЕ

- **Никога не управлявайте автомобила с отворен капак на жабката. Това може да доведе до сериозно нараняване при злополука.**
- **Не оставяйте запалки или спрейове в жабката. Ако запалката или спреят е на място като жабката, той може да се възпламени инцидентно при поставянето на багаж и да предизвика пожар.**

Дръжки

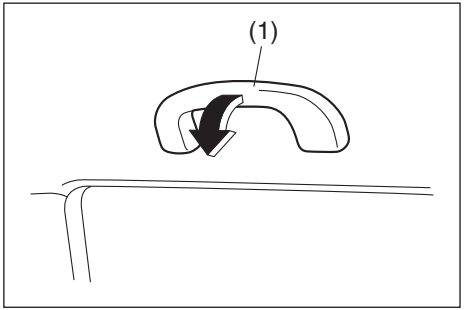

80J1233

Дръжките са поставени за ваше удобство. Дръпнете дръжката (1) към себе си.

ЗАБЕЛЕЖКА

Не се увисвайте на дръжката, за да не я повредите.

Подложка за крака

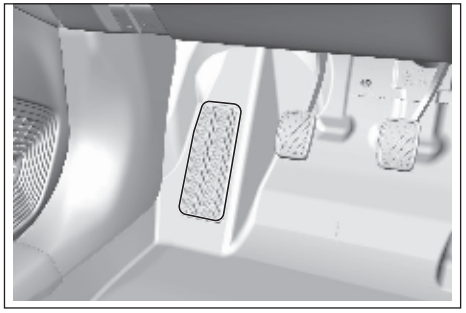

69T070160

Използвайте подложката за крака като опора за левия си крак.

Джоб във врата

Отпред

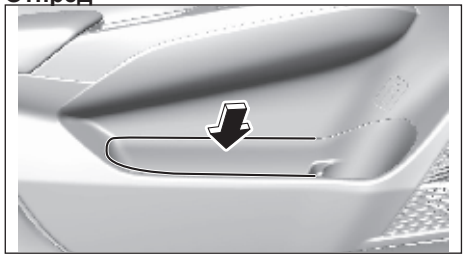

69T070210

Всеки джоб е проектиран за съхранение на леки и меки предмети като ръкавици, вестници или списания.

⚠ВНИМАНИЕ

- **Ако настъпи инцидент, предмети като бутилки, кутии и др. в джоб на вратата могат да наранят пътниците. Не поставяйте твърди или чупливи предмети в джоба на вратата.**
- **Ако хванете и дръпнете джоба на вратата, той може да се счупи, в резултат на което да настъпи телесна повреда. При затваряне на врата, не хващайте и не дърпайте джоба на вратата.**

ЗАБЕЛЕЖКА:
Ако поставите дистанционното управление на системата за безключов достъп в някоя от зоните за съхранение, то може да не бъде разпознато.

USB извод

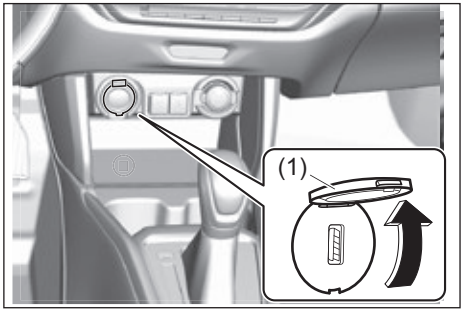

69T070220

Отворете капачето (1) и след това свържете вашия преносим дигитален музикален плейър и др. в USB извода, за да се наслаждавате на музика през аудио системата на автомобила. За допълнителна информация проверете в ръководството за употреба.

⚠ПРЕДУПРЕЖДЕНИЕ

Ако в USB извода влезе чуждо тяло, може да настъпи дефект или късо съединение.
Винаги когато не ползвате USB извода затваряйте капачето му.

USB извод за зареждане

Когато режимът на бутона за стартиране е ACC или ON, може да зареждате вашето мобилно устройство като например вашия смартфон чрез свързване на кабел (от търговската мрежа).

Ляв извод (1)
Стандартният капацитет е 5 V / 2,4 A (12 W) за един извод, съвместимост с USB Type-A.

Десен извод (2)
Стандартният капацитет е 5 V / 3,0 A (15 W) за един извод, съвместимост с USB Type-C.

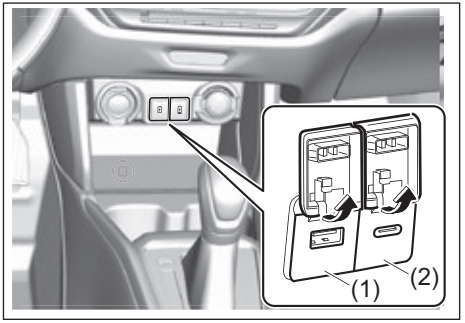

69T070230

Отворете капачето, за да използвате USB извода за зареждане.

⚠ ПРЕДУПРЕЖДЕНИЕ

Когато не ползвате USB извода, затваряйте капачето му. Ако в буксата влезе чуждо тяло, то може да причини дефект или късо съединение.

ЗАБЕЛЕЖКА

Не зареждайте мобилното си устройство за продължително време, докато двигателят не работи. В противен случай акумулаторът може да се изтощи.

ЗАБЕЛЕЖКА:

- *USB изводът за зареждане трябва да се използва само за зареждане.*
- *За някои модели зареждането може да паузирано. Това обаче не е неизправност.*
- *В зависимост от условията, свързани с автомобила, като например следните, зареждането може временно да спре.*
  - *Когато температурата вътре в автомобила е висока след паркиране на силно слънце*
  - *При стартиране на двигателя*

Кука в багажното отделение

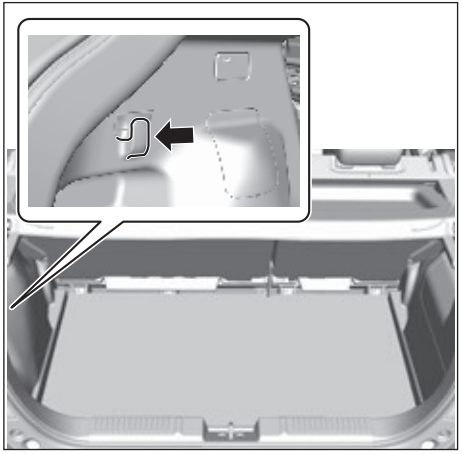

69T070170

Може да закачите торба с покупки или друг подходящ предмет на куката.
Куката не е предназначена за големи и тежки предмети.

ЗАБЕЛЕЖКА

За да не счупите куката, не поставяйте върху нея предмети, с по-голямо тегло от посоченото:
Кука за закачане на покупки: 2 кг (4,4 фунта)

Покривна кора на багажното отделение (ако има налична)

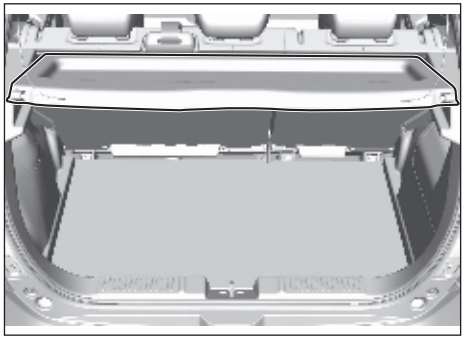

69T070180

Покривната кора служи за скриване на багаж или друг товар, поставен в багажното отделение.

⚠ ПРЕДУПРЕЖДЕНИЕ

Не превозвайте предмети отгоре върху покривната кора на багажното отделение, дори ако са малки и леки. Предметите върху покривната кора могат да изхвръкнат при злополука, причинявайки наранявания, и могат да попречат на видимостта на водача назад.

Текстилно покритие на товарния отсек

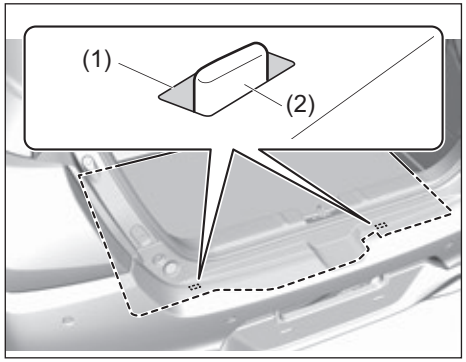

69T070190

Под текстилното покритие на багажното отделение има кутия за инструменти. При модели с авариен комплект за ремонт на спукана гума, когато монтирате текстилното покритие на багажното отделение, го закачете, като използвате отворите (1) в текстилното покритие, върху куките (2) в основата на багажното отделение.

Отоплителна и климатична система

Въздуховоди

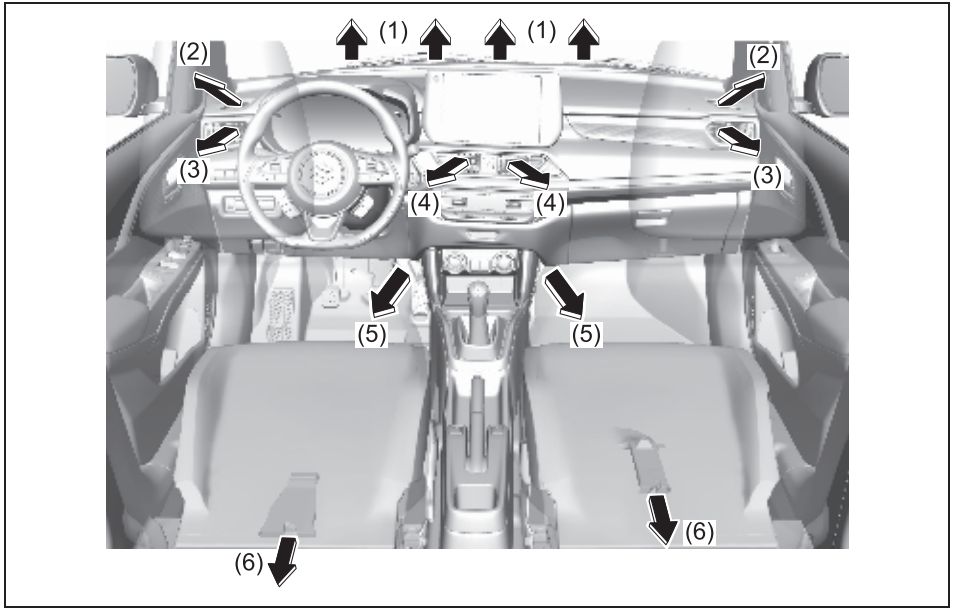

52RM50220

1. Отвори за въздух за размразяване на предното стъкло
2. Отвори за въздух за размразяване на страничните стъкла
3. Странични вентилационни дюзи
4. Централни вентилационни дюзи
5. Отвори за въздух в зоната за краката (централно)
6. Отвори за въздух към задните места

Централни вентилационни дюзи

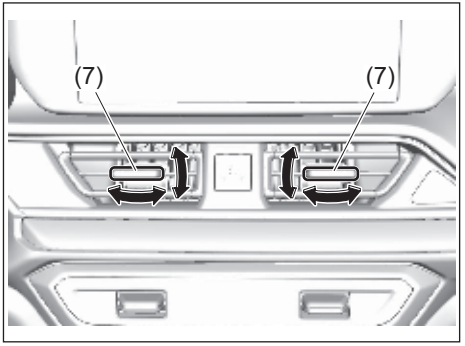

69T070240

Преместете контролера (7) вертикално или хоризонтално, за да регулирате посоката на въздушния поток, в зависимост от вашите желания.

⚠ ВНИМАНИЕ

Продължителното излагане на топъл въздух, идващ от отоплителната или климатичната система, може да доведе до изгаряния от ниска степен. Всички пътници в Автомобила, особено децата и възрастните, лицата със специални нужди, лицата с чувствителна кожа и лицата, които спят, трябва да стоят на достатъчно разстояние от въздухопроводите, за да се предотврати продължителното им излагане на горещия въздух.

Странична вентилационна дюза

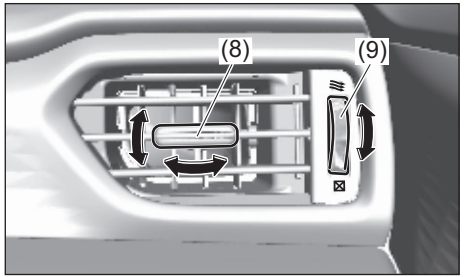

69T070250

При отваряне въздухът излиза независимо от позицията на селектора за въздушния поток. Преместете копчето (8) вертикално или хоризонтално, за да регулирате посоката на въздушния поток спрямо предпочитанията си. Страничният въздуховод се отваря, когато завъртите врътката (9) нагоре и се затваря при завъртане надолу.

⚠ ВНИМАНИЕ

Продължителното излагане на топъл въздух, идващ от отоплителната или климатичната система, може да доведе до изгаряния от ниска степен. Всички пътници в автомобила, особено децата и възрастните, лицата със специални нужди, лицата с чувствителна кожа и лицата, които спят, трябва да стоят на достатъчно разстояние от въздухопроводите, за да се предотврати продължителното им излагане на горещия въздух.

Отоплителна и климатична система (с дигитален контролен панел)

Описание на контролерите

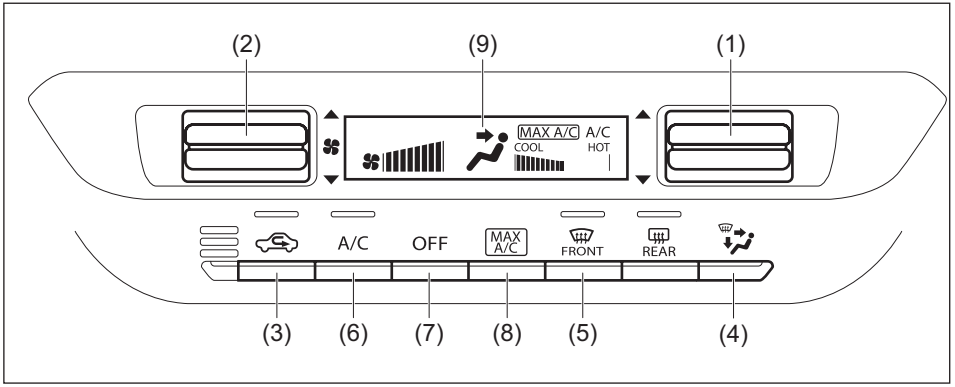

69T070260

(1) Селектор за температурата
(2) Селектор за скоростта на вентилатора
(3) Селектор за циркулация/приток на въздух отвън
(4) Селектор за въздушния поток
(5) Превключвател за размразяване
(6) Превключвател за климатика
(7) Превключвател “OFF” (изкл.).
(8) Превключвател за максимално охлаждане
(9) Дисплей

Селектор за температурата (1)

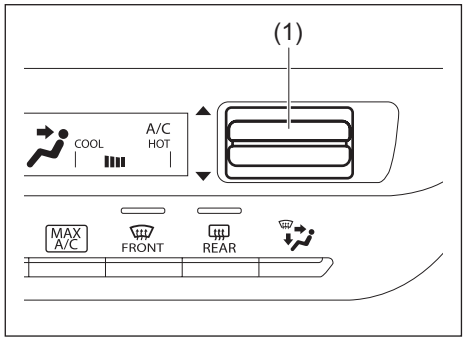

69T070270

Натиснете горната или долната част на селектора за температурата (1), за да регулирате температурата.
За да намалите температурата, натиснете горната част на селектора за температура. За да увеличите температурата, натиснете долната част на селектора за температурата.

Селектор на скоростта на вентилатора (2)

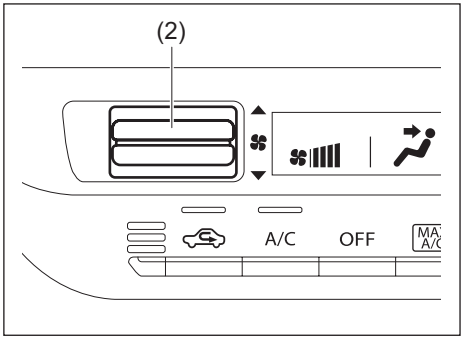

69T070280

Селекторът на скоростта на вентилатора (2) се използва за включване на вентилатора и за избор на скорост на вентилатора.
За да намалите скоростта на вентилатора, натиснете горната част на селектора за температурата. За да увеличите скоростта на вентилатора, натиснете долната част на селектора за температурата.

Селектор за всмукване на въздух (3)

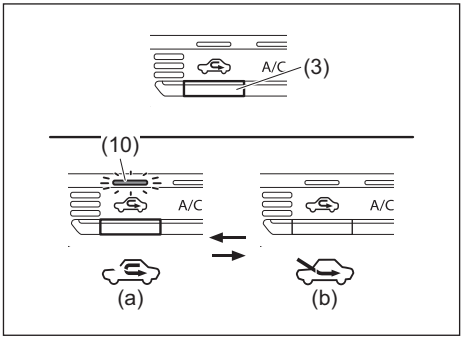

55T070160

Натискайте селектора за всмукване на въздух (3), за да превключвате между следните режими.

РЕЦИРКУЛИРАН ВЪЗДУХ (a)
При избор на този режим въздухът се рециркулира въздухът вътре. В този случай индикаторната лампа (10) ще се включи. Този режим е подходящ при шофиране на автомобила при прашен и замърсен въздух, като в тунели или, когато искате да охладите бързо купето.

ЧИСТ ВЪЗДУХ (b)
Когато е зададен този режим, започва да влиза въздух отвън и индикаторната лампа (10) ще се изключи.
Положението за чист въздух (b) и положението за рециркулиран въздух (a) се избират последователно при всяко натискане на селектора за всмукване на въздух.

БЕЛЕЖКА:
Ако зададете "РЕЦИРКУЛИРАН ВЪЗДУХ" (a) за дълъг период от време, въздухът в превозното средство може да се замърси. Затова трябва да пускате „ЧИСТ ВЪЗДУХ" (b) от време на време.

Селектор за въздушния поток (4)

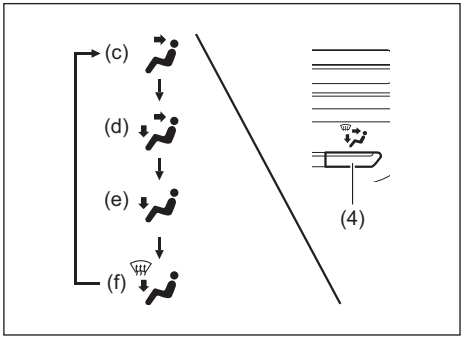

55T070170

Натиснете селектора за въздушния поток (4), за да сменяте следните функции. Индикацията на избрания режим се показва на дисплея.

ВЕНТИЛАЦИЯ (c)

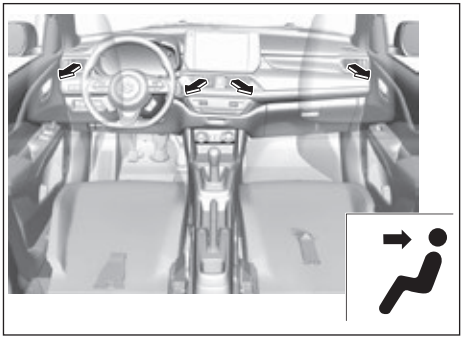

69T070290

Въздух с контролирана температура излиза от централния и страничните въздуховоди.

Едновременно в зоната на главата и в зоната на краката/ BI-LEVEL (d)

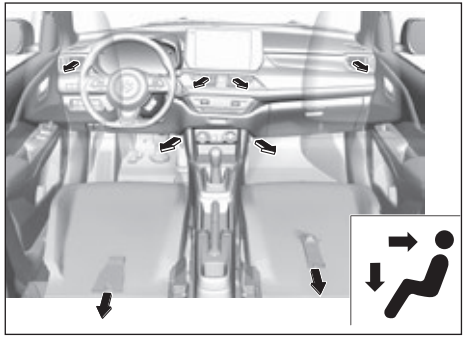

69T070300

Въздух с контролирана температура идва от въздуховодите на пода, а по-студен въздух идва от централния и страничните въздуховоди. Когато селекторът е изцяло в позиция COLD (студено) или изцяло в позиция HOT (горещо), въздухът, който излиза през централните и страничните клапи ще бъде с еднаква температура.

ОТОПЛЕНИЕ (e)

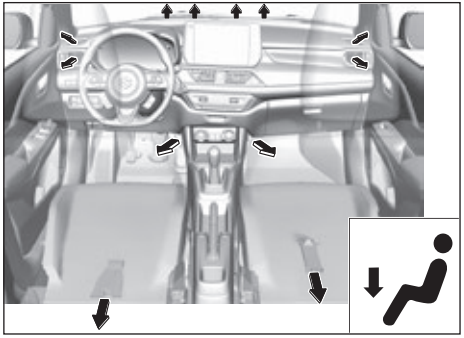

69T070310

Въздух с контролирана температура идва от въздуховодите на пода и от страничните въздуховоди, а малко количество въздух идва от въздуховодите за предното стъкло, както и от въздуховодите за страничните стъкла.

Размразяване / Затопляне (f)

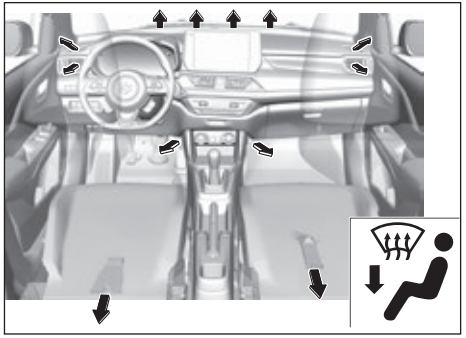

69T070320

Въздух с контролирана температура идва от въздуховодите на пода и от въздуховодите за предното стъкло, страничните въздуховоди за стъклото и страничните въздуховоди за пътниците.

Бутон за размразяване (5)

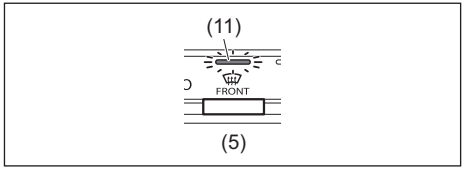

59RN07170

Натиснете бутона за размразяване (5), за да задействате размразяването. В същото време индикаторната лампа (11) ще се включи.

РАЗМРАЗЯВАНЕ

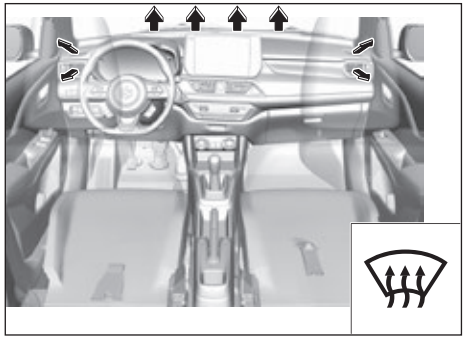

69T070330

Въздух с контролирана температура идва от въздуховодите за предното стъкло, страничните въздуховоди за стъклото и страничните въздуховоди за пътниците.

ЗАБЕЛЕЖКА:
Когато бутонът за размразяване (5) бъде натиснат, за да се включи функцията за размразяване, климатичната система ще работи и режимът СВЕЖ ВЪЗДУХ ще бъде избран автоматично. При много студено време обаче климатичната система няма да работи.

Бутон на климатика (6)

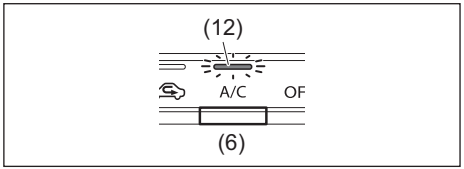

59RN07190

Превключвателят на климатика (6) се използва за включване и изключване на климатичната система само когато вентилаторът е включен. За да включите климатичната система, натиснете превключвателя и на дисплея ще се появи “A/C”. За да изключите климатичната система, натиснете отново ключа и “A/C” ще изгасне.

Бутон за охлаждане с максимална мощност (8)

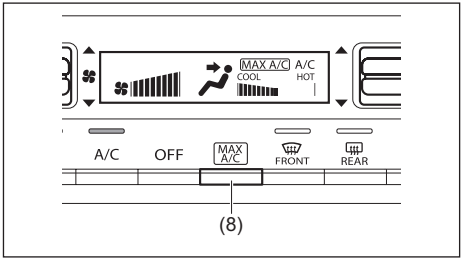

69T070350

Натиснете бутона за охлаждане с максимална мощност (8), за да охладите купето с максимална ефективност.

ЗАБЕЛЕЖКА:
Когато натиснете превключвателя за охлаждане с максимална мощност, на дисплея ще се появи “MAX A/C” и климатичната система ще заработи автоматично със следните настройки.

- *Климатик: вкл.*
- *Скорост на вентилатора: макс.*
- *Нивото на настройка на температурата: максимално охлаждане*
- *Режим на въздушния поток: ВЕНТИЛАЦИЯ (c)*
- *Режим на всмукване на въздух: РЕЦИРКУЛИРАН ВЪЗДУХ (a)*

За да се върнете към текущата настройка, натиснете отново бутона за охлаждане с максимална мощност.

Инструкции за употреба на системата

За да настроите климатичната система, следвайте процедурата по-долу.
1) Стартирайте двигателя.
2) Задайте желаната скорост на вентилатора, като натиснете горната или долната част на селектора за скорост на вентилатора (2).
3) Задайте желаната температура, като натиснете горната или долната част на селектора за температурата (1).

Можете да използвате превключвателя на климатика (6), за да включите или изключите ръчно климатика според вашите предпочитания. Когато изключите климатика от превключвателя, климатичната система не може да свали температурата в автомобила под външната. За да изключите климатичната система, натиснете превключвателя “OFF” (7).
За да изключите климатика, натиснете превключвателя “OFF” (7).

Нормално охлаждане
Поставете селектора за въздушния поток (4) на “ВЕНТИЛАЦИЯ” (c), селектора за температурата (1) на желаната от вас позиция и селектора за скорост на вентилатора (2) в желаната от вас позиция. Поставянето на селектора за скорост на вентилатора (2) на по-висока степен повишава ефективността при охлаждане.

Можете да превключвате селектора за въздушния поток (3) или на “ЧИСТ ВЪЗДУХ” (b), или на “РЕЦИРКУЛИРАН ВЪЗДУХ” (a) в зависимост от вашите предпочитания. Изборът на “РЕЦИРКУЛИРАН ВЪЗДУХ” (a) повишава ефективността при охлаждане.

Бързо охлаждане (с рециркулиран въздух)
Основните настройки са същите, както при нормално охлаждане, с тази разлика, че трябва да изберете “РЕЦИРКУЛИРАН ВЪЗДУХ” (a) и да поставите скоростта на вентилатора на максимална.

За да охладите интериора при върхова ефективност, натиснете бутона за охлаждане с максимална мощност (8).

БЕЛЕЖКА:
- *Ако изберете “РЕЦИРКУЛИРАН ВЪЗДУХ” (a) за продължително време, въздухът в автомобила може да се замърси. Поради тази причина трябва да преминавате към “ЧИСТ ВЪЗДУХ”(b) при всяка възможност.*
- *Ако сте оставили автомобила на слънце със затворени прозорци, той ще се охлади по-бързо, ако отворите за малко прозорците, докато задействате климатичната система със селектор за въздуха за засмукване в позиция “ЧИСТ ВЪЗДУХ” (b) и вентилатор на висока скорост.*

Изсушаване
Поставете селектора за въздушен поток (4) на желаната позиция на селектора за въздушния поток, селектора за температурата (1) на желаната температура и скорост на вентилатора (2) в желаната от вас позиция. Също така изберете “СВЕЖ ВЪЗДУХ” (b).

БЕЛЕЖКА:
- *Тъй като климатикът изсушава въздуха, неговото задействане ще поддържа прозорците чисти.*
- *Ако отоплението вече не може да действа достатъчно ефективно поради автоматично спиране на двигателя, натиснете бутона ENG A-STOP OFF, за да деактивирате системата ENG A-STOP. (Двигателят автоматично ще се рестартира и действието на климатика ще бъде възобновено.)*
- *Ако предното стъкло и/или прозорците на предните врати се запотяват при автоматично спиране на двигателя, спрете системата ENG A-STOP и стартирайте двигателя повторно. След това натиснете селектора на въздушния поток (4), за да промените позицията на въздушния поток на HEAT & DEFROST или DEFROST, за да размразите прозорците.*

Поддръжка

Ако не използвате климатика дълго време като през зимата, например, неговата производителност може да не е най-добра, когато го включите отново. За да запазите оптималната производителност и издръжливост на вашия климатик, трябва да го включвате периодично. Включвайте климатика най-малко веднъж в месеца за около минута с двигател, работещ на празни обороти. Това циркулира охлаждащия агент и маслото и предпазва вътрешните компоненти.

Ако климатикът е оборудван с въздушни филтри, почистете ги или ги подменете в съответствие с посоченото в „График за поддръжка" в раздела „ПРОВЕРКА И ПОДДРЪЖКА". Поверете тази дейност на оторизиран дилър на SUZUKI или друг квалифициран сервиз, тъй като при нея се налага демонтаж на жабката.

БЕЛЕЖКА:

- *Вашият автомобил използва за климатичната система хладилен агент HFO-1234yf, наричан "R-1234yf". R-1234yf замества R-134a за приложение в автомобилите. Има налични и други хладилни агенти, но за Вашия автомобил трябва да използвате само R-1234yf.*

(За Сингапур)

- *При ремонт или смяна на части, ремонтът на Вашия автомобил и подмяната на частите трябва да бъдат извършени от оторизиран дилър на SUZUKI, който разполага с механик, квалифициран съгласно SAE J2845 във връзка с климатици R-1234yf.*

ЗАБЕЛЕЖКА

Употребата на неподходящ охлаждащ агент може да повреди климатичната система. Използвайте само R-1234yf. Не смесвайте и не сменяйте R-1234yf с други хладилни агенти.

Как да използвате климатика ефективно

Ако не използвате климатика за дълъг период от време

Уверете се, че климатикът се ползва поне веднъж месечно, за да циркулира хладилният агент в цялата климатична система. Хладилният агент е смесен с маслото, необходимо за смазване на частите на системата, което допринася за нормалната работа на климатика.

Паркиране под силно слънце

След като автомобилът е стоял дълго паркиран на силно слънце, температурата в интериора може да се вдигне сериозно. Стартирайте климатичната система при отворени прозорци или врати, за да проветрите интериора.

Автоматична отоплителна и климатична система (Climate Control)

Описание на контролерите

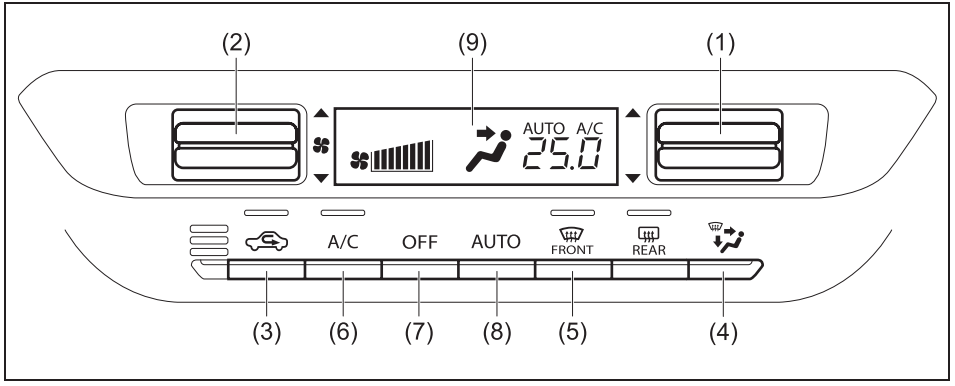

52RM50340

(1) Селектор за температурата
(2) Селектор за скоростта на вентилатора
(3) Селектор за циркулация/приток на въздух отвън
(4) Селектор за въздушния поток
(5) Превключвател за размразяване
(6) Превключвател за климатика
(7) Превключвател “OFF” (изкл.).
(8) Превключвател „AUTO@
(9) Дисплей

Селектор за температурата (1)

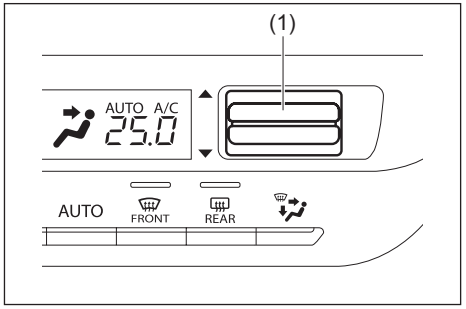

69T070370

Натиснете горната или долната част на селектора за температурата (1), за да регулирате температурата.

ЗАБЕЛЕЖКА:

- *Ако натиснете горната или долната част на селектора за температурата (1), докато на дисплея се появи “HI” или “LO”, климатикът ще работи с максимална мощност за отопление или охлаждане. Температурата на въздуха от въздуховодите може внезапно да се промени, докато се показва „LO“ или „HI“, но това е нормално.*
- *Когато промените единицата за температура на информационния дисплей, единицата за температура в климатичната инсталация ще се промени. Вижте „Режим за настройка в информационния дисплей“ (СТР.12-8) за подробности.*

Селектор на скоростта на вентилатора (2)

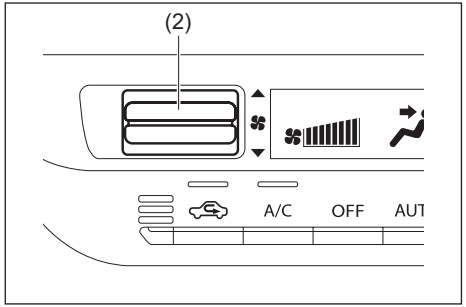

69T070380

Селекторът на скоростта на вентилатора (2) се използва за включване на вентилатора и за избор на скорост на вентилатора.
Ако бъде натиснат бутон „AUTO”, скоростта на вентилатора може да варира автоматично, тъй като автоматичният климатик поддържа избраната температура.

Селектор за всмукване на въздух (3)

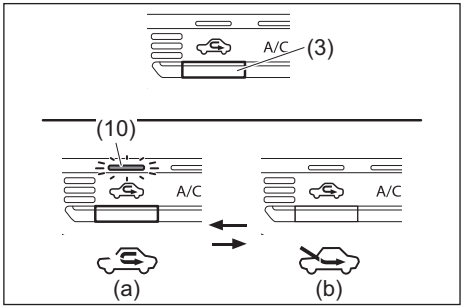

55T070160

Натискайте селектора за всмукване на въздух (3), за да превключвате между следните режими.
Ако бъде натиснат бутонът “AUTO” (8), засмукването на въздух ще се регулира/сменя автоматично, тъй като автоматичният климатик поддържа избраната температура.

ЗАБЕЛЕЖКА:
Когато изберете режима на рециркулация, автоматичното действие на системата се деактивира дори при натискане на бутона “AUTO” (8).

РЕЦИРКУЛИРАН ВЪЗДУХ (a)
При избор на този режим въздухът се рециркулира въздухът вътре. Този режим е подходящ при шофиране на автомобила при прашен и замърсен въздух, като в тунели или, когато искате да охладите бързо купето.

ЧИСТ ВЪЗДУХ (b)
Когато е зададен този режим, започва да влиза въздух отвън и индикаторната лампа (10) ще се изключи.

Позицията за чист въздух (b) и позицията за рециркулиран въздух (a) се сменят при всяко натискане на селектора за всмукване на въздух.

БЕЛЕЖКА:
Ако зададете “РЕЦИРКУЛИРАН ВЪЗДУХ” (a) за дълъг период от време, въздухът в превозното средство може да се замърси. Затова трябва да пускате „ЧИСТ ВЪЗДУХ” (b) от време на време.

Селектор за въздушния поток (4)

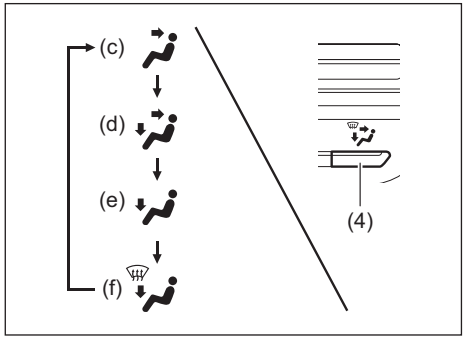

55T070170

Натиснете селектора за въздушния поток (4), за да сменяте следните функции. Индикацията на избрания режим се показва на дисплея.
Ако бъде натиснат бутонът “AUTO” (8), въздушният поток ще бъде превключван, за да поддържа климатикът избраната температура.

ВЕНТИЛАЦИЯ (c)

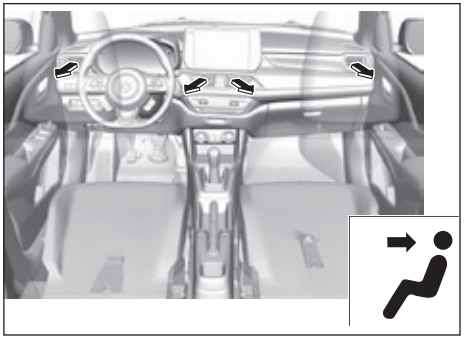

69T070290

Въздух с контролирана температура излиза от централния и страничните въздуховоди.

Едновременно в зоната на главата и в зоната на краката/ BI-LEVEL (d)

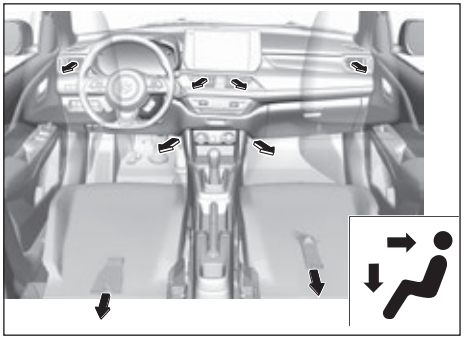

69T070300

Въздух с контролирана температура идва от въздуховодите на пода, а по-студен въздух идва от централния и страничните въздуховоди. Когато селекторът за температурата (1) е изцяло в позиция COLD (студено) или изцяло в позиция HOT (горещо), въздухът, който излиза през централните и страничните въздуховоди ще бъде с еднаква температура.

ОТОПЛЕНИЕ (e)

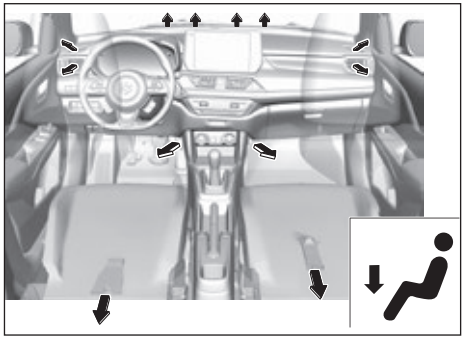

69T070310

Въздух с контролирана температура идва от въздуховодите на пода и от страничните въздуховоди, а малко количество въздух идва от въздуховодите за предното стъкло, както и от въздуховодите за страничните стъкла.

Размразяване / Затопляне (f)

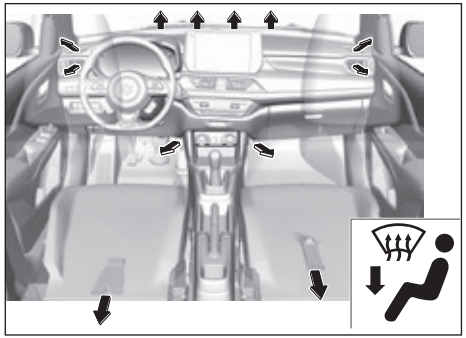

69T070320

Въздух с контролирана температура идва от въздуховодите на пода, от въздуховодите за предното стъкло, страничните въздуховоди за стъклото и страничните въздуховоди за пътниците.

Бутон за размразяване (5)

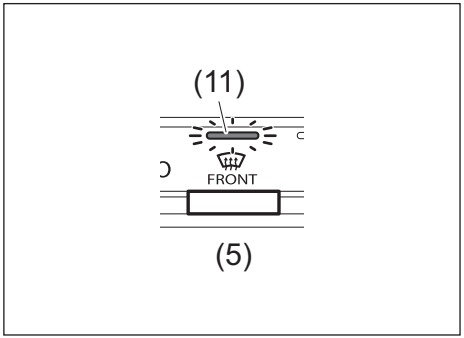

59RN07170

Натиснете бутона за размразяване (5), за да задействате размразяването. В същото време индикаторната лампа (11) ще се включи.

РАЗМРАЗЯВАНЕ

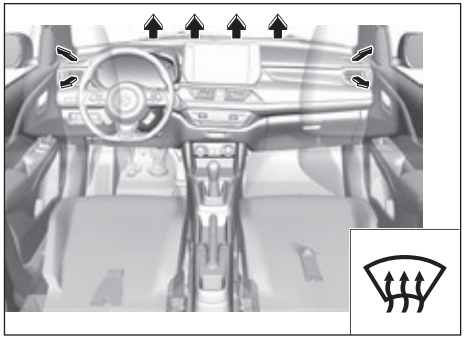

69T070330

Въздух с контролирана температура идва от въздуховодите за предното стъкло, страничните въздуховоди за стъклото и страничните въздуховоди за пътниците.

ЗАБЕЛЕЖКА:
Когато бутонът за размразяване (5) бъде натиснат, за да се включи функцията за размразяване, климатичната система ще работи и режимът СВЕЖ ВЪЗДУХ ще бъде избран автоматично. При много студено време обаче климатичната система няма да работи.

Бутон на климатика (6)

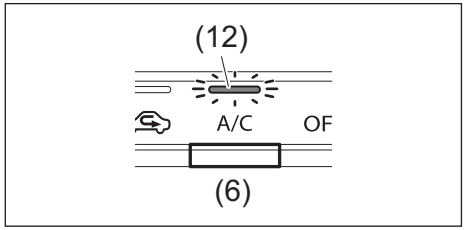

59RN07190

Превключвателят на климатика (6) се използва за включване и изключване на климатичната система само когато вентилаторът е включен. Натиснете бутона навътре, за да включите климатичната система. В същото време на дисплея ще се появи “A/C” и индикаторната лампа (12) ще се включи.
Натиснете отново превключвателя, за да изключите климатика. В същото време “A/C” ще изчезне от дисплея и индикаторната лампа (12) ще се изключи.

Инструкции за употреба на системата

Автоматична работа

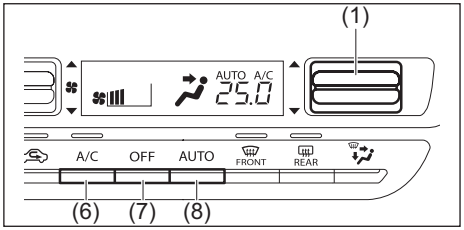

69T070390

Можете да оставите автоматичния климатик да работи самостоятелно. За да настроите климатичната система на автоматичен режим, следвайте процедурата, описана по-долу.

1) Стартирайте двигателя.
2) Натиснете бутона “AUTO” (8).
3) Задайте желаната температура, като натиснете горната или долната част на селектора за температурата (1). Скоростта на вентилатора, подаването на въздух и въздушният поток се контролират автоматично, за да се поддържа зададената температура. Въздушният поток обаче не се сменя автоматично на позицията DEFROST.
4) Натиснете бутона за климатика (6) Можете да използвате превключвателя на климатика (6), за да включите или изключите ръчно климатика според вашите предпочитания. Когато изключите климатика от превключвателя, автоматичната климатична система не може да свали температурата в автомобила под външната.
5) За да изключите климатичната система, натиснете превключвателя “OFF” (7).

ЗАБЕЛЕЖКА:

- *Ако върху дисплея започне да мига “AUTO”, това е сигнал за проблем в отоплителната и/или климатичната система и системата трябва да бъде проверена от оторизиран дилър на SUZUKI или друг квалифициран сервиз.*
- *За да откриете каква температура е най-подходяща за вас, започнете с 22°C (72°F) или 25°C (75°F). (температурата варира в зависимост от спецификациите на автомобила).*
- *Ако натиснете горната или долната част на селектора за температурата (1), докато на дисплея се покаже “HI” или “LO”, автоматичният климатик ще работи на пълна мощност за отопление или охлаждане и вентилаторът ще работи на максимална скорост.*
- *За да избегнете вкарването на студен въздух при студено време или на топъл въздух при горещо време, вентилаторът ще се включи малко по-късно, когато има наличен затоплящ или охлаждащ въздух.*

- *Ако автомобилът бъде оставен на слънце със затворени прозорци, той ще се охлади по-бързо, ако отворите прозорците за малко.*
- *Дори при автоматичен режим можете да настройвате отделните селектори в ръчен режим. Ръчно избраните функции се запазват в желаната настройка, а другите функции остават в автоматичен режим.*
- *Ако отоплението вече не може да действа достатъчно ефективно поради автоматично спиране на двигателя, натиснете бутона ENG A-STOP OFF, за да деактивирате системата ENG A-STOP. (Двигателят автоматично ще се рестартира и действието на климатика ще бъде възобновено.)*
- *Ако предното стъкло и/или прозорците на предните врати се запотяват при автоматично спиране на двигателя, спрете системата ENG A-STOP и стартирайте двигателя повторно. След това натиснете селектора на въздушния поток (4), за да промените позицията на въздушния поток на HEAT & DEFROST или DEFROST, за да размразите прозорците.*

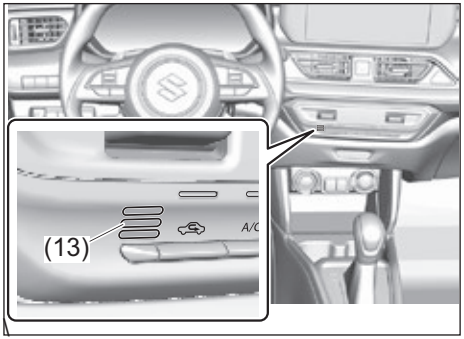

69T070400

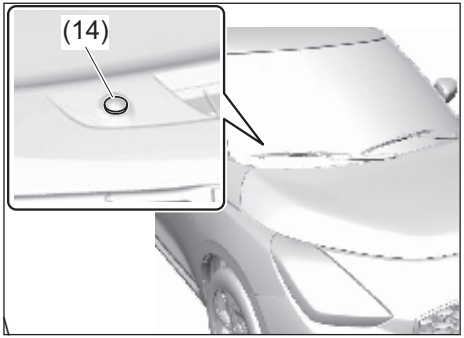

69T070410

Внимавайте да не покриват сензора за вътрешна температура (13), разположен на панела за управление на климатика, или соларния сензор (14), разположен в горната част на таблото от страната на водача. Тези сензори се използват от автоматичната система за регулиране на температурата.

Ръчно управление

Можете да управлявате климатичната система ръчно. Настройте селекторите на желаните позиции.

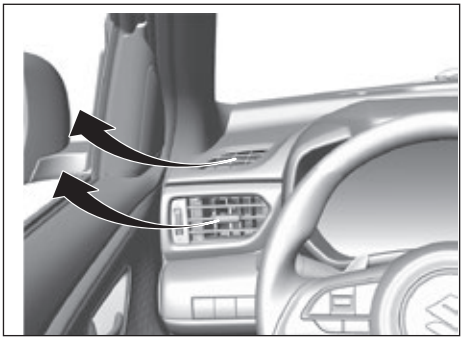

69T070340

ЗАБЕЛЕЖКА:

Ако имате нужда от размразяване с максимална мощност:

- *натиснете бутона за размразяване (5), за да включите функцията за размразяване (климатичната система ще работи и автоматично ще бъде избран режим СВЕЖ ВЪЗДУХ),*
- *задайте селектора на скоростта на вентилатора на висока степен,*
- *настройте селектора на температурата на индикация "HI" на дисплея и*
- *регулирайте страничните въздуховоди така, че въздухът да духа към страничните прозорци.*
- *Ако мощността на парното вече*

не е на достатъчно ниво поради автоматично спиране на двигателя, натиснете бутона ENG A-STOP OFF, за да деактивирате системата ENG A-STOP. (Двигателят ще стартира повторно автоматично и климатикът ще възобнови действието си.)

- *Ако предното стъкло и/или прозорците на вратата от страната на водача/пътника са запотени, докато двигателят е спрян автоматично, спрете системата ENG A-STOP и стартирайте двигателя повторно. След това завъртете селектора за въздушния поток (4), за да промените въздушния поток на позиция HEAT & DEFROST или DEFROST, за да включите обдухването на прозорците.*

Поддръжка

Ако не използвате климатика дълго време като през зимата, например, неговата производителност може да не е най-добра, когато го включите отново. За да запазите оптималната производителност и издръжливост на вашия климатик, трябва да го включвате периодично. Включвайте климатика най-малко веднъж в месеца за около минута с двигател, работещ на празни обороти. Това циркулира охлаждащия агент и маслото и предпазва вътрешните компоненти.

Ако климатикът е оборудван с въздушни филтри, почистете ги или ги подменете в съответствие с посоченото в „График за поддръжка" в раздела „ПРОВЕРКА И ПОДДРЪЖКА". Поверете тази дейност на оторизиран дилър на SUZUKI или друг квалифициран сервиз, тъй като при нея се налага демонтаж на жабката.

БЕЛЕЖКА:

- *Вашият автомобил използва за климатичната система хладилен агент HFO-1234yf, наричан "R-1234yf". R-1234yf замества R-134a за приложение в автомобилите. Има налични и други хладилни агенти, но за Вашия автомобил трябва да използвате само R-1234yf.*

(За Сингапур)

- *При ремонт или смяна на части, ремонтът на Вашия автомобил и подмяната на частите трябва да бъдат извършени от оторизиран дилър на SUZUKI, който разполага с механик, квалифициран съгласно SAE J2845 във връзка с климатици R-1234yf.*

ЗАБЕЛЕЖКА

Употребата на неподходящ охлаждащ агент може да повреди климатичната система. Използвайте само R-1234yf. Не смесвайте и не сменяйте R-1234yf с други хладилни агенти.

Как да използвате климатика ефективно

Ако не използвате климатика за дълъг период от време

Уверете се, че климатикът се ползва поне веднъж месечно, за да циркулира хладилният агент в цялата климатична система. Хладилният агент е смесен с маслото, необходимо за смазване на частите на системата, което допринася за нормалната работа на климатика.

Паркиране под силно слънце

След като автомобилът е стоял дълго паркиран на силно слънце, температурата в интериора може да се вдигне сериозно. Стартирайте климатичната система при отворени прозорци или врати, за да проветрите интериора.

Радио антена

Демонтаж и монтаж

Тип A

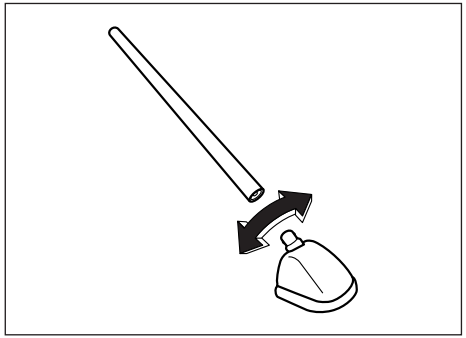

63J055

Тип B

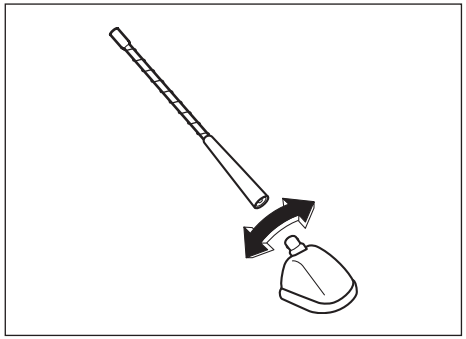

61MM0A113

Радио антената върху покрива е подвижна. За да свалите антената, я завъртете обратно на часовниковата стрелка. За да поставите, я завъртете здраво с ръка по посока на часовниковата стрелка.

ЗАБЕЛЕЖКА

За да избегнете повреда на радио антената:

- **Сваляйте антената, когато карате автомобила на автомивка.**
- **Сваляйте антената, когато има опасност да се удари в нещо, като ниски тавани в гаражи или когато поставяте покривало върху автомобила.**
- **Сваляйте антената, когато оставяте автомобила паркиран за дълго време, докато вали сняг.**

Инсталиране на радиочестотни предаватели

БЕЛЕЖКА:
Когато решите да използвате радиочестотно (RF) предавателно оборудване в Автомобила, вижте „Инсталиране на радиочестотно (RF) предавателно оборудване” в края на настоящото ръководство.

ЗАБЕЛЕЖКА

Неправилното инсталиране на мобилно комуникационно оборудване, като клетъчни телефони, CB радиостанции (Цивилни радиочестоти) или други безжични предаватели, може да причини електронни смущения по запалителната система или другите електрически системи на вашия автомобил, което може да доведе до проблеми с пътното поведение на автомобила. Консултирайте се с дилъра на SUZUKI или с квалифициран технически персонал.

Аудио функция

При употреба на аудиосистемата я усилете дотолкова, че да не пречи на безопасното шофиране

- Когато възпроизвеждате музика или друго аудио, ако мобилен телефон се използва вътре в автомобила или близо до него, може да се чуе шум от високоговорителите. Това не е знак за неизправност.
- Навигацията и аудио оборудването може да не функционират нормално, ако имат смущения от неоторизирани радиовълни.
- За допълнителна информация относно характеристиките на навигационното или аудио оборудването вижте техните ръководства за употреба.

⚠ПРЕДУПРЕЖДЕНИЕ

Ако оперирате с навигацията или аудио оборудването, може да се разсеете от тях, което да би могло да се окаже предпоставка за ПТП.
Не оперирайте с навигацията или аудио оборудването, докато шофирате.

ЗАБЕЛЕЖКА

Докато двигателят е угасен, използването на навигацията или аудио оборудването за продължително време може да доведе до изтощаване на акумулатора.

Бутони за дистанционно управление на аудиосистемата

Управлението на основните функции на аудио системата става от бутоните на волана.
Бутоните за дистанционно управление са активни, когато бутонът за стартиране на двигателя е в режим ACC или ON.

- Относно експлоатацията на аудио система или навигационната система вижте допълнителното ръководство, предоставено заедно с тях.
- Процедурата при експлоатация може да се различава в зависимост от аудиосистемата или навигационната система.

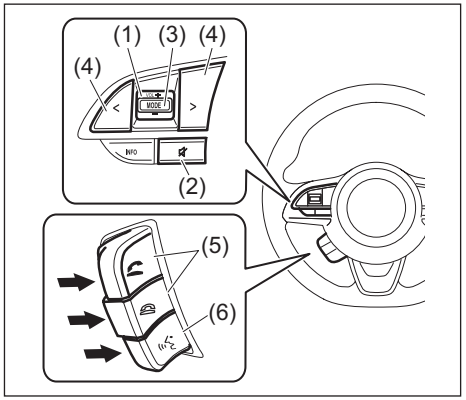

69T070420

(1) Контролер за силата на звука
(2) Бутон за заглушаване
(3) Бутон “MODE”.
(4) Бутон за избор
(5) Бутон за системата „свободни ръце“
(6) Бутон за гласово разпознаване

Контролер за сила на звука (1)

Можете да регулирате силата на звука с този бутон.

- За да увеличите силата на звука, натиснете бутона от страната "+".
- За да намалите силата на звука, натиснете бутона от страната „–“.
- Силата на звука ще продължи да се увеличава или намалява, докато не спрете да натискате бутона.

Бутон за заглушаване (2)

За да заглушите звука, натиснете бутона (2).

Бутон “MODE” (3)

Всеки път, когато натиснете този бутон, аудио режимите като радио и др. ще се превключват една след друга.
В зависимост от навигационната система или аудио системата, можете да включите системата, като натиснете този превключвател, дори когато самото оборудване е изключено.

Превключвател за избор (4)

Всеки път, когато натиснете този превключвател, можете да изберете радиостанция или музика според вашите предпочитания в зависимост от избрания към момента режим.

Бутон за системата „свободни ръце“ (5)

Можете да използвате този превключвател за оборудване с функция „свободни ръце“. За да използвате функцията, трябва да настроите оборудването. Обърнете се към допълнителното ръководство за подробности.

Бутон за гласово разпознаване (6)*

Можете да използвате този бутон за оборудване, което има функция за гласово разпознаване. За да използвате функцията, трябва да настроите оборудването. Вижте допълнителното ръководство за подробности.

*: Когато използвате Apple CarPlay или Android AutoTM при информационно-развлекателната система Apple CarPlay може да не е налична за вашата държава или регион.
За подробности относно Apple CarPlay посетете следния сайт: http://www.apple.com/ios/carplay

Android AutoTM може да не е налична за вашата държава или регион.
За подробности относно Android Auto, моля, вижте сайта за поддръжка на Google: http://support.google.com/androidauto

ЗАПИСКИ

ТОВАРЕНЕ НА АВТОМОБИЛА И ТЕГЛЕНЕ

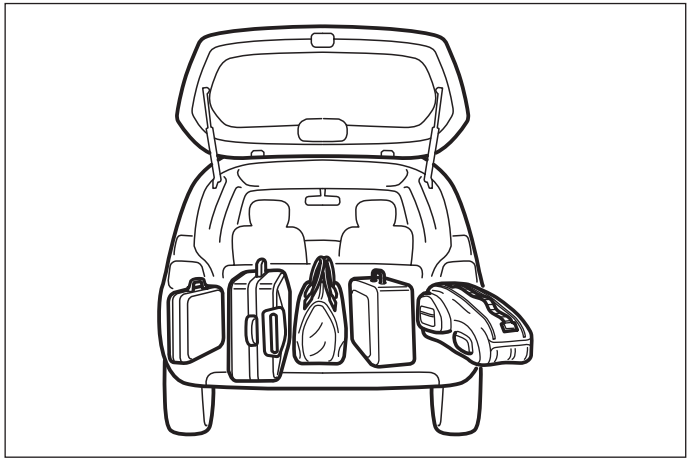

54G215

Товарене на автомобила 8-1
Теглене на ремарке 8-1

Товарене на автомобила

Вашият автомобил е проектиран да издържа на определено натоварване. Характеристиките относно теглото при вашия автомобил са посочени като максимално допустимо бруто тегло (GVWR) и допустимото максимално натоварване на осите (PAW, отпред и отзад). GVWR и PAW (отпред и отзад) са посочени в раздела "СПЕЦИФИКАЦИИ".

GVWR – Максимално допустимо брутно тегло при пълно натоварване на автомобила (включително всички пътници, аксесоари и багаж, плюс натоварването върху теглича за ремарке, ако теглите ремарке). PAW – (отпред и отзад) Максимално допустимо натоварване върху всяка ос.

Действителното тегло на натоварения автомобил и действителното натоварване на предните и задните оси могат да бъде изчислени само с претегляне на автомобила. Сравнете тези тегла с GVWR и PAW (отпред и отзад). Ако брутното тегло на автомобила или натоварването върху някоя от осите надвишава тези ограничения, трябва да свалите достатъчна част от тежестта, за да намалите натоварването в рамките на допустимото.

⚠ ПРЕДУПРЕЖДЕНИЕ

- **Никога не претоварвайте автомобила. Брутното тегло на автомобила (съвкупност от теглото на автомобила, на всички пътници, аксесоари и багаж, плюс натоварването върху теглича, ако теглите ремарке) не трябва да надвишава максималното допустимо бруто тегло (GVWR). Освен това, не разпределяйте товара по начин, при който натоварването на предните или задните оси да надвишава максималното допустимо натоварване върху осите (PAW).**
- **Винаги разпределяйте товара равномерно. За да не се нараните или да причините повреда на автомобила, винаги обезопасявайте товара, за да не се измести при рязка маневра. Поставяйте по-тежките предмети на пода и колкото е възможно по-напред в товарната зона. Никога не трупайте багаж на височина, по-висока от облегалките на седалките.**

Теглене на ремарке

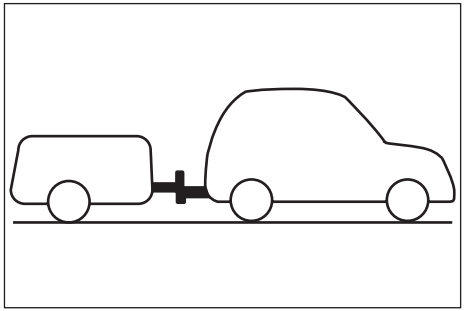

55T080010

Тегленето на ремарке може да окаже неблагоприятно влияние върху работата, издръжливостта и икономията на горивото. Можете да използвате превозното средство за теглене на ремарке, което не надвишава товароносимостта при теглене, посочена по-долу:

Максимална товароносимост (ремарке, товар и теглич)
Ремарке със спирачки: 1000 кг (2205 фунта)
Ремарке без спирачки: 400 кг (882 фунта)

⚠ ПРЕДУПРЕЖДЕНИЕ

Ако използвате автомобил, оборудван с Dual Sensor Brake Support II (DSBS II) за теглене на ремарке, натиснете копчето за деактивиране на тази система (Dual Sensor Brake Support II (DSBS II) OFF), за да я спрете. Ако не го направите, това може да доведе до неочакван инцидент, свързан с активираната система.

ЗАБЕЛЕЖКА

- **Тегленето на ремарке добавя допълнително натоварване върху двигателя, задвижването и спирачките на вашия автомобил. Никога не теглете ремарке през първите 960 км (600 мили) от експлоатацията на автомобила.**
- **При автомобили с автоматична трансмисия CVT когато теглите ремарке по дълъг стръмен наклон се постарайте да спрете за почивка, за да не се стигне до повреда на трансмисията или на двигателя.**

Тегличи

Използвайте само теглич, който е предназначен за захващане към шасито на Вашия автомобил и механизъм за захващане (теглич на самото ремарке), предназначен да се захване към теглича на автомобила. Препоръчваме ви да използвате оригинален теглич на SUZUKI (наличен като опционално оборудване) или подобен.

⚠ ПРЕДУПРЕЖДЕНИЕ

Никога не използвайте теглич, който се прикрепя към оста или бронята на автомобила.

При автомобили, на които тегличът пречи на някоя от светлините или на регистрационната табела, спазвайте следното:

- Не използвайте тегличи, които не могат да бъдат демонтирани или препозиционирани лесно.
- Тегличите трябва да бъдат демонтирани или препозиционирани, когато не се ползват.

Предпазни вериги

Винаги поставяйте предпазни вериги между вашия автомобил и ремаркето. Кръстосайте веригите под теглича на ремаркето, така че носът да не падне на пътя, ако ремаркето се отдели от теглича. Следвайте препоръките на производителя, свързани с поставянето на предпазни вериги. Винаги оставяйте достатъчно голямо пространство, за да има възможност за пълно завиване. Никога не оставяйте предпазните вериги да се влачат по пътя.

⚠ ПРЕДУПРЕЖДЕНИЕ

Никога не използвайте предпазни вериги, който се прикрепят към оста или бронята на превозното средство. Обезопасете връзката така, че да не може да се разхлаби.

Светлини на ремаркето

Проверете дали ремаркето е оборудвано със светлини, които да отговарят на местните изисквания. Винаги проверявайте правилното функциониране на всички светлини на ремаркето, преди да пристъпите към теглене.

⚠ ПРЕДУПРЕЖДЕНИЕ

Никога не свързвайте светлините на ремаркето директно към електрическата система на вашия автомобил, тъй като това може да доведе до повреда на електрическата система.

БЕЛЕЖКА:
Ако свържете светлините на ремаркето, препоръчваме да използвате оригинален комплект кабели на SUZUKI.

Спирачки

⚠ ПРЕДУПРЕЖДЕНИЕ

Ако ще бъдат използвани спирачките на ремаркето, следвайте всички инструкции, осигурени от производителя. Никога не закачайте ремаркето директно към спирачната система на Вашия автомобил и никога не използвайте електрическо захранване директно от кабелите.

Гуми

⚠ ПРЕДУПРЕЖДЕНИЕ

Когато теглите ремарке, е много важно гумите на вашия автомобил и на ремаркето да бъдат напомпани добре. Гумите на вашия автомобил трябва да бъдат напомпани в съответствие с налягането, посочено на етикета с информация за гумите. Ако на етикета с информация е посочено налягане при натоварване, гумите трябва да бъдат напомпани спрямо налягането при натоварване. Напомпайте гумите на ремаркето в съответствие със спецификациите, посочени от производителя на ремаркето.

Огледала

Проверете дали огледалата на вашия автомобил отговарят на местните изисквания относно огледалата при теглещи превозни средства. В случай, че не отговарят, трябва да монтирате необходимите огледала, преди да започнете да тегленето.

Натоварване на автомобила / ремаркето

За да натоварите правилно вашия автомобил и ремаркето, трябва да знаете как да измерите брутното тегло на ремаркето и теглото на неговия теглич.

Тежестта на натовареното ремарке (брутно тегло на ремаркето) не трябва да надвишава максималния прикачен товар.

Натоварването върху теглич е силата, насочена надолу върху теглича, когато ремаркето е изцяло натоварено, а тегличът е на обичайната за теглене височина. Това тегло може да бъде измерено с помощта на кантар.

Тежестта на натовареното ремарке (брутно тегло на ремаркето) не трябва да надвишава максималните килограми за теглене (макс. прикачен товар).

Разпределете товара в ремаркето така, че тегличът да съставлява 10% от брутното тегло на ремаркето, но да не надвишава „Максималното вертикално натоварване" от 60 кг (132 фунта) и да не спада под 25 кг (55 фунта) или 4% (което се явява повече). Трябва първо да измерите брутното тегло на ремаркето и теглото на теглича, преди да проверите дали натоварването е разпределено правилно.

⚠ ПРЕДУПРЕЖДЕНИЕ

При автомобил, оборудван с Dual Sensor Brake Support II (DSBS II) за теглене на ремарке, натиснете копчето за деактивиране на тази система (Dual Sensor Brake Support II (DSBS II) OFF), за да я спрете. Ако не го направите, това може да доведе до неочакван инцидент, свързан с активираната система.

⚠ ПРЕДУПРЕЖДЕНИЕ

- **Неправилното разпределяне на теглото на ремаркето може да доведе до проблеми в управлението на автомобила и люлеене на ремаркето. Винаги проверявайте дали тегличът на ремаркето съставлява 10% от брутното тегло на ремаркето и дали не надвишава „Максималното вертикално натоварване" от 60 кг (132 фунта) и да не спада под 25 кг (55 фунта) или 4% (което се явява повече). Проверявайте дали товарът е добре обезопасен. Неспазването на горепосоченото може да доведе до злополука.**
- **Никога не претоварвайте ремаркето или Автомобила. Брутното тегло на ремаркето не трябва да надвишава максималния прикачен товар. Брутното тегло на автомобила (сума от теглото на автомобила, на всички пътници, аксесоарите, включително теглича - на ремаркето и на автомобила, товара и натоварването на теглича) не трябва никога да надвишава Максималното допустимо бруто тегло (GVWR), посочено в раздел „СПЕЦИФИКАЦИИ", с изключение на посоченото в БЕЛЕЖКАТА по-долу.**

(За страни от ЕС и Великобритания)
ЗАБЕЛЕЖКА:
Само в случай на теглене на ремарке, макс. допустимо бруто тегло може да бъде превишено с не повече от 60 kg, ако местното законодателство го позволява.

Допълнителни предупреждения при теглене на ремарке

⚠ ПРЕДУПРЕЖДЕНИЕ

- **При автомобил, оборудван с Dual Sensor Brake Support II (DSBS II) за теглене на ремарке, натиснете копчето за деактивиране на тази система (Dual Sensor Brake Support II (DSBS II) OFF), за да я спрете. Ако не го направите, това може да доведе до неочакван инцидент, свързан с активираната система.**
- **Свързвайте светлините на ремаркето и поставяйте предпазните вериги винаги когато теглите ремарке.**

(продължава)

⚠ ПРЕДУПРЕЖДЕНИЕ

(продължава)

Вашият автомобил може да работи по различен начин, когато теглите ремарке. С цел вашата собствена безопасност и тази на другите, трябва да спазвате следните предпазни мерки:

- **Упражнявайте завиване, спиране и движение на заден ход, преди да започнете да теглите ремарке по обществени пътища. Не правете това, докато не сте сигурни, че можете да управлявате Автомобила и ремаркето по безопасен начин.**
- **Не надвишавайте ограниченията на скоростта при теглене или 80 км/ч (50 мили в час) - което от двете настъпи първо.**
- **Никога не шофирайте със скорост, която може да доведе до разклащане или разлюляване на ремаркето. Ако забележите и най-малкия сигнал за разклащане или разлюляване, намалете скоростта.**
- **Когато пътят е мокър, хлъзгав или неравен, карайте с по-ниска скорост, отколкото при сух, равен път. В противен случай може да изгубите контрол над управлението.**
- **Когато се движите на заден ход, винаги трябва да разполагате с човек, който да ви направлява.**

(продължава)

⚠ ПРЕДУПРЕЖДЕНИЕ

(продължава)

- **Осигурете си подходящо разстояние за спиране. Спирачният път се увеличава, когато теглите ремарке. За всеки 16 км/ч (10 мили в час) скорост, оставяйте дължина от поне една композиция автомобил и ремарке между вас и автомобила пред вас. При мокри или хлъзгави пътища, поддържайте по-голяма дистанция.**
- **Ако ремаркето има инерционна спирачка, задействайте я постепенно, за да избегнете раздрусването от блокирането на колелата на ремаркето.**
- **Намалявайте скоростта преди завои и поддържайте постоянна скорост при завиване. Увеличаването и намаляването на скоростта по време на завиване може да доведе до загуба на контрол над Автомобила. Запомнете, че ще ви е необходим по-голям радиус на завиване, тъй като колелата на ремаркето ще бъдат по-близо до вътрешната част на завоя, отколкото тези на автомобила.**
- **Избягвайте внезапното ускоряване или спиране на автомобила. Не извършвайте резки маневри, освен ако това не е необходимо.**

⚠ ПРЕДУПРЕЖДЕНИЕ

(продължава)

- **Намалете при наличието на страничен вятър и бъдете подготвени за поривите на вятъра, когато преминавате покрай големи превозни средства.**
- **Бъдете внимателни, когато изпреварвате други превозни средства. Осигурете достатъчно място за ремаркето, когато сменяте лентите и подавайте сигнал преди това.**
- **Намалете скоростта и минете на по-ниска предавка, преди да се спускате по дълъг и стръмен склон. Опасно е да превключвате скоростите при спускане по склон.**
- **Не стъпвайте силно върху спирачния педал. Това може да доведе до прегряване на спирачките, в резултат на което спирачната ефективност може да намалее. Използвайте двигателната спирачка колкото е възможно повече.**
- **В горещо време двигателят може да прегрее при изкачване на дълъг или стръмен склон, вследствие на добавената тежест на ремаркето. Следете уреда за измерване на температурата на двигателя. Ако той посочи прегряване, отбийте от пътя и спрете на безопасно място. Вижте „Ако двигателят прегрее” (СТР.10-34).**

⚠ ПРЕДУПРЕЖДЕНИЕ

69T080010

Когато паркирате автомобила и закаченото за него ремарке, спазвайте следната процедура:

1) **Задействайте спирачките на автомобила.**
2) **Използвайте помощта на друг човек, който да постави клинове под колелата на автомобила и ремаркето, докато вие държите спирачките.**
3) **Пуснете бавно спирачката, докато клиновете на колелата поемат натоварването.**
4) **Задействайте паркинг спирачката.**
5) **Ръчна трансмисия - изгасете двигателя, след което превключете на задна или на първа предавка.**
   Автоматична трансмисия CVT – превключете на “P” (паркинг) и изгасете двигателя.

(продължава)

⚠ ПРЕДУПРЕЖДЕНИЕ

(продължава)

При потегляне след паркиране:

1) Натиснете педала на съединителя и запалете двигателя.
2) Превключете на скорост, освободете паркинг спирачката и бавно се отдалечете от клиновете.
3) Спрете, натиснете леко спирачките и задръжте педала.
4) Използвайте помощта на друг човек, който да махне клиновете.

ЗАБЕЛЕЖКА

Тъй като тегленето на ремарке оказва допълнително натоварване върху автомобила, ще бъде необходимо по-често обслужване, отколкото при нормални условия на шофиране на автомобила. Следвайте графика за „Препоръчителна поддръжка при тежки условия на шофиране на автомобила".

Монтиране на теглича в точките за захващане

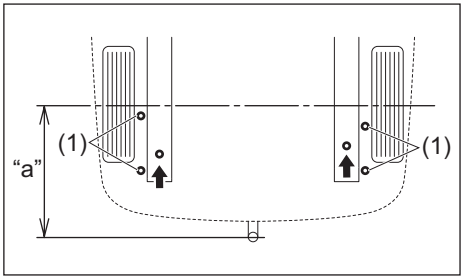

52RM60010

(1) Отстрани

Максимално вертикално натоварване върху точките на теглича (ЕС)

60 кг (132 фунта)

Максимален допустим надвес “a”

Модел 2WD:

686 мм (27 инча)

Модел 4WD:

684 мм (26,9 инча)

ЗАПИСКИ

ПРОВЕРКА И ПОДДРЪЖКА

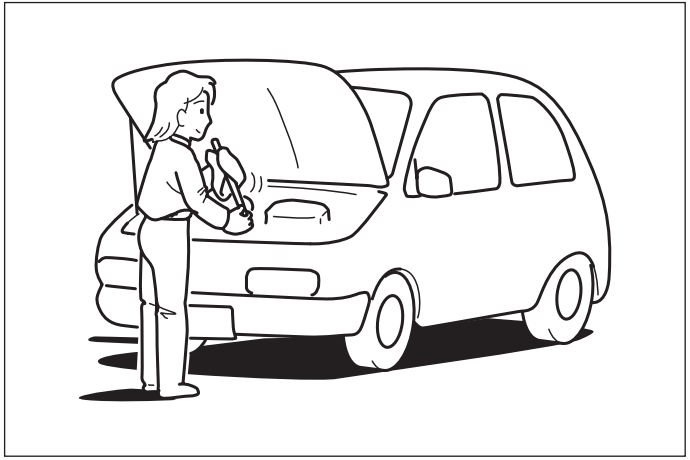

60G410

График за поддръжка 9-2
График за периодична поддръжка (за европейски страни и Израел) 9-3
Препоръчителна поддръжка при тежки условия на шофиране на автомобила (за европейски страни и Израел) 9-8
График за периодична поддръжка (без европейски страни и Израел) 9-13
Препоръчителна поддръжка при тежки условия на шофиране на автомобила (без европейски страни и Израел) 9-18
Пистов ремък 9-23
Моторно масло и маслен филтър 9-23
Охладителна течност за двигателя 9-25
Въздушен филтър 9-26
Запалителни свещи 9-27
Трансмисионно масло 9-27
Съединител 9-28
Масло на CVT-трансмисията 9-29
Спирачки 9-30
Кормилна уредба 9-34
Гуми 9-34
Акумулатор 9-38
Предпазители 9-40
Регулиране на фаровете 9-42
Смяна на крушка 9-43
Чистачки 9-51
Течност за чистачките 9-54
Климатична система 9-55
Смяна на батерия на дистанционното управление на системата за безключов достъп 9-56
Подготовка преди зимния сезон 9-58

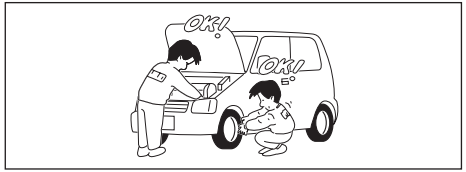

59RN05750

⚠ ПРЕДУПРЕЖДЕНИЕ

Трябва да бъдете особено внимателни, когато извършвате дейности по вашия автомобил, за да предотвратите случайни наранявания. Тук са посочени някои предпазни мерки, които трябва да спазвате:

- **За да предотвратите повреда или инцидентно задействане на системата на въздушните възглавници или на обтегачите на предпазните колани (ако има налични), проверете дали акумулаторът е разкачен и дали режимът на запалване е "LOCK", поне 90 секунди преди да пристъпите към извършване на дейности по обслужване на електрическите системи на вашето SUZUKI. Не докосвайте компонентите на системата за въздушни възглавници, компонентите на системата за обтягане на предпазните колан или кабелите.**
  Кабелите са увити в жълто тиксо или жълт шлаух, а куплунгите също са жълти, за да се забелязват по-лесно.

(продължава)

⚠ ПРЕДУПРЕЖДЕНИЕ

(продължава)

- **Не оставяйте двигателя да работи в гаражи или други затворени помещения.**
- **Когато двигателят работи, дръжте ръцете, дрехите, инструментите и другите предмети на разстояние от вентилатора и ремъка. Дори вентилаторът да не се движи, той може да се задейства автоматично без предупреждение.**
- **Когато трябва да извършите сервизна манипулация при работещ двигател, се уверете, че ръчната спирачка е изцяло задействана, а трансмисията е в позиция изключена от скорост (за ръчна трансмисия) или P (за автомобил със CVT).**
- **Не докосвайте кабелите за запалването или други части от запалителната система, когато палите двигателя или когато двигателя работи, защото може да получите токов удар.**
- **Внимавайте да не докоснете горещия двигател, изпускателния колектор и тръбите на генерацията, гърнето, радиатора и водните маркучи.**
- **Не допускайте наличието на пушек, искри или пламъци в близост до горивото или акумулатора. Има възпламеняеми газове.**

(продължава)

⚠ ПРЕДУПРЕЖДЕНИЕ

(продължава)

- **Не заставайте под превозното средство, ако то е подпряно само на преносимия крик, с който е оборудвано превозното средство.**
- **Внимавайте да не причините инцидентно късо съединение между положителните и отрицателните клеми на акумулаторната батерия.**
- **Пазете отработеното масло, охладителна течност и другите течности далеч от деца и домашни любимци. Изхвърляйте използваните течности по подходящ начин. Никога не ги изсипвайте на земята, в канализационната система и т.н.**
- **Докато наливате моторно масло, спирачна течност и охладителна течност, не ги разливайте. Полепването им към частите наоколо може да причини пожар или неизправност.**

График за поддръжка

На следващата таблица е показан времевият интервал, по който трябва да извършвате редовна поддръжка на вашия автомобил. Таблицата показва в мили, километри и месеци времето, когато трябва да извършвате проверки, настройки, смазване и други сервизни дейности. Тези интервали обикновено са по-къси, ако сте шофирали автомобила при тежки условия, вижте „Препоръчителна поддръжка при тежки условия на шофиране на автомобила”). (стр.9-8 или стр. 9-18)

⚠ПРЕДУПРЕЖДЕНИЕ

SUZUKI препоръчва поддръжката, която е отбелязана със звездичка (*), да бъде извършена от оторизирания дилър на SUZUKI или от друг квалифициран сервиз. Ако вие сте квалифицирани, можете да извършвате поддръжката на частите, които не са отбелязани със звездичка, като следвате инструкциите в настоящия раздел. В случай, че не сте сигурни, че може да изпълните някоя от задачите по поддръжката, потърсете помощ от вашия оторизиран дилър на SUZUKI или от друг квалифициран сервиз.

ЗАБЕЛЕЖКА

Когато е необходима подмяна на части по вашия автомобил, ви препоръчваме за целта да използвате оригинални резервни части на SUZUKI или еквивалентни на тях.

График за периодична поддръжка (за европейски страни и Израел)

“R”: Подмяна или смяна
“I“ : Проверка, почистване, регулиране, смазване или подмяна, когато е необходимо

БЕЛЕЖКА:
На таблицата по-долу е посочен графикът за обслужване на превозното средство до 240000 км (150000 мили). След тези 240000 км (150000 мили), извършвайте същите дейности по обслужването, през същите интервали от време, като посочените в таблицата.

Интервал: Този интервал трябва да бъде преценен в зависимост от показанията на километражния брояч или месеците (което настъпи първо)	км (х 1000)	20	40	60	80	100	120
	мили (х 1000)	12.5	25	37.5	50	62.5	75
	месеци	12	24	36	48	60	72
ДВИГАТЕЛ							
*1-1. Ремък за периферни агрегати	Проверка на обтягането, *подмяна	I	I	I	R	I	I
1-2. Моторно масло и маслен филтър	Стандарти ACEA или оригинално масло на SUZUKI (#1)	R	R	R	R	R	R
		Вижте „Лампа за смяна на маслото“ (в зависимост от оборудването)“ (СТР.4-55) или „Режим за настройки на информационния дисплей“ (СТР. 12-8).					
	Стандарти, различни от тези на ACEA или оригинално масло на SUZUKI (#1)	Извършвайте смяната на всеки 15000 км (9375 мили) или 12 месеца. Вижте „Лампа за смяна на маслото“ (в зависимост от оборудването)“ (СТР.4-55) или „Режим за настройки на информационния дисплей“ (СТР. 12-8).					
1-3. Охладителна течност за двигателя	SUZUKI LLC: Super Blue (#2) Само първата смяна	Смяна на всеки 160000 км (100000 мили) или 96 месеца.					
	Втори път и всеки следващ:	Смяна на всеки 80000 км (50000 мили) или 48 месеца.					
	SUZUKI LLC: Standard (Green)	Смяна на всеки 40000 км (25000 мили) или 36 месеца.					
*1-4. Изпускателна система (с изключение на катализатор)		-	I	-	I	-	I
ЗАПАЛВАНЕ							
2-1. Запалителни свещи	Иридиева свещ	Смяна на всеки 100000 км (62500 мили) или 84 месеца.					
ГОРИВО							
3-1. Въздушен филтър	При асфалтирани пътища	Проверка на всеки 20000 км (12500 мили) или 12 м.					
		Смяна на всеки 40000 км (25000 мили) или 36 месеца.					
	Прашни условия	Вижте графика за поддръжка на превозното средство при тежки условия на шофиране.					
*3-2. Горивни тръбопроводи		-	I	-	I	-	I
*3-3. Горивен резервоар		-	I	-	I	-	I
СИСТЕМА ЗА КОНТРОЛ НА ВРЕДНИТЕ ЕМИСИИ							
*4-1. PCV клапан		-	-	-	I	-	-
*4-2. Система за контрол на вредните емисии от изпаряването на гориво		-	-	-	-	-	I

#1: За повече информация, вижте „Моторно масло и маслен филтър“ в този раздел.

#2: Извършвайте проверката на нивото на охладителната течност на двигателя по време на ежедневната проверка, посочена в раздел „РАБОТА С ВАШИЯ АВТОМОБИЛ“. Ако при подмяна използвате охладителна течност за двигателя, различна от “SUZUKI LLC: Super (Blue)”, следвайте графика за “SUZUKI LLC: Standard(Green)”.

Интервал: Този интервал трябва да бъде преценен в зависимост от показанията на километражния брояч или месеците (което настъпи първо)			км (х 1000)	140	160	180	200	220	240
			мили (х 1000)	87.5	100	112.5	125	137.5	150
			месеци	84	96	108	120	132	144
ДВИГАТЕЛ									
*1-1. Ремък за периферни агрегати		Проверка на обтягането, *подмяна		I	R	I	I	I	R
1-2. Моторно масло и маслен филтър	Стандарти ACEA или оригинално масло на SUZUKI (#1)			R	R	R	R	R	R
				Вижте „Лампа за смяна на маслото“ (в зависимост от оборудването)“ (СТР.4-55) или „Режим за настройки на информационния дисплей“ (СТР. 12-8).					
	Стандарти, различни от тези на ACEA, или оригинално масло на SUZUKI (#1)			Извършвайте смяната на всеки 15000 км (9375 мили) или 12 месеца. Вижте „Лампа за смяна на маслото“ (в зависимост от оборудването)“ (СТР.4-55) или „Режим за настройки на информационния дисплей“ (СТР. 12-8).					
1-3. Охладителна течност за двигателя	SUZUKI LLC: Super Blue (#2)	Само първата смяна		Смяна на всеки 160000 км (100000 мили) или 96 месеца.					
		Втори път и всеки следващ:		Смяна на всеки 80000 км (50000 мили) или 48 месеца.					
	SUZUKI LLC: Standard (Green)			Смяна на всеки 40000 км (25000 мили) или 36 месеца.					
*1-4. Изпускателна система (с изключение на катализатор)				-	I	-	I	-	I
ЗАПАЛВАНЕ									
2-1. Запалителни свещи	Иридиева свещ			Смяна на всеки 100000 км (62500 мили) или 84 месеца.					
ГОРИВО									
3-1. Въздушен филтър	При асфалтирани пътища			Проверка на всеки 20000 км (12500 мили) или 12 месеца.					
				Смяна на всеки 40000 км (25000 мили) или 36 месеца.					
	Прашни условия			Вижте графика за поддръжка на превозното средство при тежки условия на шофиране.					
*3-2. Горивни тръбопроводи				-	I	-	I	-	I
*3-3. Горивен резервоар				-	I	-	I	-	I
СИСТЕМА ЗА КОНТРОЛ НА ВРЕДНИТЕ ЕМИСИИ									
*4-1. PCV клапан				-	I	-	-	-	I
*4-2. Система за контрол на вредните емисии от изпаряването на гориво				-	-	-	-	-	I

#1: За повече информация, вижте „Моторно масло и маслен филтър“ в този раздел.
#2: Извършвайте проверката на нивото на охладителната течност на двигателя по време на ежедневната проверка, посочена в раздел „РАБОТА С ВАШИЯ АВТОМОБИЛ“.
Ако при подмяна използвате охладителна течност за двигателя, различна от “SUZUKI LLC: Super (Blue)”, следвайте графика за “SUZUKI LLC: Standard(Green)”.

Интервал: Този интервал трябва да бъде преценен в зависимост от показанията на километражния брояч или месеците (което настъпи първо)		км (x 1000)	20	40	60	80	100	120
		мили (x 1000)	12.5	25	37.5	50	62.5	75
		месеци	12	24	36	48	60	72
СПИРАЧКИ								
*5-1. Спирачни дискове и спирачни накладки	(предни)		I	I	I	I	I	I
Спирачни барабани и спирачни накладки	(задни)		-	I	-	I	-	I
*5-2. Спирачни маркучи и тръбопроводи			-	I	-	I	-	I
*5-3. Спирачен педал			I	I	I	I	I	I
*5-4. Спирачна течност (#3)			I	R	I	R	I	R
5-5. Лост и жило на ръчна спирачка		Проверка, *Регулиране (1-во само след 20000 км)	I	-	-	-	-	-
ШАСИ И КАРОСЕРИЯ								
*6-1. Педал за съединителя			I	I	I	I	I	I
*6-2. Течност за съединителя (#3)			I	R	I	R	I	R
6-3. Гуми/колела			I	I	I	I	I	I
*6-4. Лагери на колелата			-	I	-	I	-	I
*6-5. Маншони на каретата			-	I	-	I	-	I
*6-6. Кардан (4WD)			-	I	-	I	-	I
*6-7. Окачване			-	I	-	I	-	I
*6-8. Кормилна уредба			-	I	-	I	-	I
*6-9. Масло за ръчната трансмисия		Оригинално масло „SUZUKI GEAR OIL 75W”	-	I	-	I	-	I
		Масло, различно от „SUZUKI GEAR OIL 75W”	-	R	-	R	-	R
*6-10. Автоматична трансмисия CVT		Ниво на маслото	-	I	-	I	-	I
*6-11. Масло за раздатъчната кутия (4WD)			-	I	-	I	-	I
*6-12. Масло за задния диференциал (4WD)			-	I	-	I	-	I
6-13. Всички резета, шарнирни съединения и ключалки			-	I	-	I	-	I
*6-14. Филтър на климатика			-	I	R	-	I	R

#3: Течността за съединителя идва от съда за спирачната течност.

⚠ ПРЕДУПРЕЖДЕНИЕ

Амортисьорите са пълни с газ под високо налягане. Никога не ги демонтирайте и не ги изхвърляйте в огън. Не ги съхранявайте в близост до печка или отоплително устройство. При изхвърляне на амортисьора, газът от него трябва да бъде освободен по безопасен начин. Помолете за помощ вашия дилър или квалифициран сервиз.

Интервал: Този интервал трябва да бъде преценен в зависимост от показанията на километражния брояч или месеците (което настъпи първо)		км (х 1000)	140	160	180	200	220	240
		мили (х 1000)	87.5	100	112.5	125	137.5	150
		месеци	84	96	108	120	132	144
СПИРАЧКИ								
*5-1. Спирачни дискове и спирачни накладки	(предни)		I	I	I	I	I	I
Спирачни барабани и спирачни накладки	(задни)		-	I	-	I	-	I
*5-2. Спирачни маркучи и тръбопроводи			I	I	I	I	I	I
*5-3. Спирачен педал			I	I	I	I	I	I
*5-4. Спирачна течност (#3)			I	R	I	R	I	R
5-5. Лост и жило на ръчна спирачка	Проверка, *Регулиране (1-во само след 20000 км)		-	-	-	-	-	-
ШАСИ И КАРОСЕРИЯ								
*6-1. Педал за съединителя			I	I	I	I	I	I
*6-2. Течност за съединителя (#3)			I	R	I	R	I	R
6-3. Гуми/колела			I	I	I	I	I	I
*6-4. Лагери на колелата			-	I	-	I	-	I
*6-5. Маншони на каретата			-	I	-	I	-	I
*6.6. Кардан (4WD)			-	I	-	I	-	I
*6-7. Окачване			-	I	-	I	-	I
*6-8. Кормилна уредба			-	I	-	I	-	I
*6-9. Масло за ръчната трансмисия	Оригинално масло „SUZUKI GEAR OIL 75W”		-	I	-	I	-	I
	Масло, различно от „SUZUKI GEAR OIL 75W”		-	R	-	R	-	R
*6-10. Автоматична трансмисия (CVT)	Ниво на маслото		-	I	-	I	-	I
*6-11. Масло за раздатъчната кутия (4WD)			-	R	-	I	-	I
*6-12. Масло за задния диференциал (4WD)			-	R	-	I	-	I
6-13. Всички резета, шарнирни съединения и ключалки			-	I	-	I	-	I
*6-14. Филтър на климатика			-	I	R	-	I	R

#3: Течността за съединителя идва от съда за спирачната течност.

БЕЛЕЖКА:
4WD: Задвижване на четирите колела

Препоръчителна поддръжка при управление на превозното средство в тежки условия (за европейски държави и Израел)

Следвайте долупосочения график, ако вашият автомобил се управлява предимно при едно или повече от следните условия:

- Когато повечето пътувания са на по-малко от 6 км (4 мили).
- Когато повечето пътувания са на по-малко от 16 км (10 мили), а температурата навън е под нулата.
- При работа на празен ход и/или на ниски обороти по време на често спиране и потегляне в трафик.
- При управление на превозното средство при екстремно студено време и/или по пътища, посипани със сол.
- При управление на превозното средство в неравни и/или кални зони.
- При управление на превозното средство в прашни зони.
- При непрекъснато управление на превозното средство с висока скорост или високи обороти на двигателя.
- При теглене на ремарке, ако това е разрешено.

Графикът трябва да бъден следван също и, ако превозното средство се използва като автомобил за доставки, полицейски автомобил, такси или в друг вид комерсиални приложения.

Интервал: Този интервал трябва да бъде преценен в зависимост от показанията на километражния брояч или месеците (което настъпи първо)								
		км (х 1000)	10	20	30	40	50	60
		мили (х 1000)	6.25	12.5	18.75	25	31.25	37.5
		месеци	6	12	18	24	30	36
ДВИГАТЕЛ								
*1-1. Ремък за периферни агрегати	Проверка на обтягането, *подмяна		I	I	I	R	I	I
1-2. Моторно масло и маслен филтър	Стандарти ACEA или оригинално масло на SUZUKI (#1)		R	R	R	R	R	R
			Смяна на 7500 км или 6 месеца. Вижте „Лампа за смяна на маслото“ (в зависимост от оборудването)“ (СТР.4-55) или „Режим за настройки на информационния дисплей“ (СТР. 12-8).					
	Стандарти, различни от тези на ACEA или оригинално масло на SUZUKI (#1)		Извършвайте смяната на всеки 15000 км (9375 мили) или 12 месеца. Вижте „Лампа за смяна на маслото“ (в зависимост от оборудването)“ (СТР.4-55) или „Режим за настройки на информационния дисплей“ (СТР. 12-8).					
1-3. Охладителна течност за двигателя	SUZUKI LLC: Super Blue (#1)	Само първата смяна	Смяна на всеки 160000 км (100000 мили) или 96 месеца.					
		Втори път и всеки следващ:	Смяна на всеки 80000 км (50000 мили) или 48 месеца.					
	SUZUKI LLC: Standard (Green)		Смяна на всеки 40000 км (25000 мили) или 36 месеца.					
*1-4. Изпускателна система (с изключение на катализатор)			-	-	-	I	-	-
ЗАПАЛВАНЕ								
2-1. Запалителни свещи	Иридиева свещ		Смяна на всеки 30000 км (18750 мили) или 24 месеца.					
ГОРИВО								
3-1. Въздушен филтър[*1]	При асфалтирани пътища		Проверка на всеки 2500 км (1562 мили).					
			Смяна на всеки 30000 км (18750 мили) или 24 месеца.					
	Прашни условия		Вижте графика за поддръжка на превозното средство при тежки условия на шофиране.					
*3-2. Горивни тръбопроводи			-	-	-	I	-	-
*3-3. Горивен резервоар			-	-	-	I	-	-
СИСТЕМА ЗА КОНТРОЛ НА ВРЕДНИТЕ ЕМИСИИ								
*4-1. PCV клапан			Проверявайте на 80000 км (18750 мили) или 48 месеца.					
*4-2. Система за контрол на вредните емисии от изпаряването на гориво			-	-	-	-	-	-

#1: За повече информация, вижте „Двигателно масло и филтър“ в този раздел.
#2: Извършвайте проверката на нивото на охладителната течност за двигателя по време на ежедневната проверка, посочена в раздел „РАБОТА С ВАШИЯ АВТОМОБИЛ“. Ако при смяна използвате охладителна течност за двигателя, различна от “SUZUKI LLC: Super (Blue)”, следвайте графика за “SUZUKI LLC: Standard (Green)”.

[*1] Проверявайте по-често, ако автомобилът се използва в среда с по-сериозно запрашаване.

Интервал: Този интервал трябва да бъде преценен в зависимост от показанията на километражния брояч или месеците (което настъпи първо)		км (х 1000)	70	80	90	100	110	120
		мили (х 1000)	43.75	50	56.25	62.5	68.75	75
		месеци	42	48	54	60	66	72
ДВИГАТЕЛ								
*1-1. Ремък за периферни агрегати		Проверка на обтягането, *подмяна	I	R	I	I	I	R
1-2. Моторно масло и маслен филтър	Стандарти ACEA или оригинално масло на SUZUKI (#1)		R	R	R	R	R	R
			Смяна на 7500 км или 6 месеца. Вижте „Лампа за смяна на маслото“ (в зависимост от оборудването)“ (СТР.4-55) или „Режим за настройки на информационния дисплей“ (СТР. 12-8).					
	Стандарти, различни от тези на ACEA или оригинално масло на SUZUKI (#1)		Извършвайте смяната на всеки 15000 км (9375 мили) или 12 месеца. Вижте „Лампа за смяна на маслото“ (в зависимост от оборудването)“ (СТР.4-55) или „Режим за настройки на информационния дисплей“ (СТР. 12-8).					
1-3. Охладителна течност за двигателя	SUZUKI LLC: Super Blue (#1)	Само първата смяна	Смяна на всеки 160000 км (100000 мили) или 96 месеца.					
		Втори път и всеки следващ	Смяна на всеки 80000 км (50000 мили) или 48 месеца.					
	SUZUKI LLC: Standard (Green)		Смяна на всеки 40000 км (25000 мили) или 36 месеца.					
*1-4. Изпускателна система (с изключение на катализатор)			-	I	-	-	-	I
ЗАПАЛВАНЕ								
2-1. Запалителни свещи		Иридиева свещ	Смяна на всеки 30000 км (18750 мили) или 24 месеца.					
ГОРИВО								
3-1. Въздушен филтър[*1]			Проверка на всеки 2500 км (1562 мили).					
			Смяна на всеки 30000 км (18750 мили) или 24 месеца.					
*3-2. Горивни тръбопроводи			-	I	-	-	-	I
*3-3. Горивен резервоар			-	I	-	-	-	I
СИСТЕМА ЗА КОНТРОЛ НА ВРЕДНИТЕ ЕМИСИИ								
*4-1. PCV клапан			Проверявайте на 80000 км (18750 мили) или 48 месеца.					
*4-2. Система за контрол на вредните емисии от изпаряването на гориво			-	-	-	-	-	I

#1: За повече информация, вижте „Двигателно масло и филтър“ в този раздел.
#2: Извършвайте проверката на нивото на охладителната течност за двигателя по време на ежедневната проверка, посочена в раздел „РАБОТА С ВАШИЯ АВТОМОБИЛ“. Ако използвате охладителна течност за двигателя, различна от “SUZUKI LLC: Super (Blue)”, следвайте графика за “SUZUKI LLC: Standard(Green)”.

[*1] Проверявайте по-често, ако автомобилът се използва в среда с по-сериозно запрашаване.

Интервал: Този интервал трябва да бъде преценен в зависимост от показанията на километражния брояч или месеците (което настъпи първо)		км (х 1000)	10	20	30	40	50	60
		мили (х 1000)	6.25	12.5	18.75	25	31.25	37.5
		месеци	6	12	18	24	30	36
СПИРАЧКИ								
*5-1. Спирачни дискове и спирачни накладки	(предни)		-	I	-	I	-	I
Спирачни барабани и спирачни накладки	(задни)		-	-	-	I	-	-
*5-2. Спирачни маркучи и тръбопроводи			-	-	-	I	-	-
*5-3. Спирачен педал			-	I	-	I	-	I
*5-4. Спирачна течност (#3)			-	I	-	R	-	I
5-5. Лост и жило на ръчна спирачка	Проверка, *Регулиране (1-во само след 20000 км)		-	I	-	-	-	-
ШАСИ И КАРОСЕРИЯ								
*6-1. Педал за съединителя			-	I	-	I	-	I
*6-2. Течност за съединителя (#3)			-	I	-	R	-	I
6-3. Гуми/колела			-	I	-	I	-	I
*6-4. Лагери на колелата			-	I	-	I	-	I
*6-5. Маншони на каретата			-	-	-	I	-	-
*6-6. Карета кардан (4WD)			-	I	-	I	-	I
*6-7. Окачване			-	-	-	I	-	-
*6-8. Кормилна уредба			-	-	-	I	-	-
*6-9. Масло за ръчната трансмисия	Оригинално масло „SUZUKI GEAR OIL 75W”		-	I	-	I	-	I
	Масло, различно от „SUZUKI GEAR OIL 75W”		-	R	-	R	-	R
*6-10. Автоматична трансмисия CVT	Ниво на маслото		-	I	-	I	-	I
	*Проверка за качеството на маслото*2		-	I	-	I	-	I
	Проверка на маслото		Сменяйте на 70000 км (43750 мили).					
*6-11. Масло за раздатъчната кутия (4WD)			-	I	-	R	-	I
*6-12. Масло за задния диференциал (4WD)			-	I	-	R	-	I
6-13. Всички резета, шарнирни съединения и ключалки			-	-	-	I	-	-
*6-14. Филтър на климатика *3			-	I	-	I	-	R

#3: Течността за съединителя идва от съда за спирачната течност.

*2 Проверявайте или сменяйте, както е необходимо, ако обикновено шофирате с висока скорост или при високи обороти на двигателя.
*3 Почиствайте го по-често, ако въздушният поток от климатика намалее.

⚠ ПРЕДУПРЕЖДЕНИЕ

Амортисьорите са пълни с газ под високо налягане. Никога не ги демонтирайте и не ги изхвърляйте в огън. Не ги съхранявайте в близост до печка или отоплителен уред. При изхвърляне на амортисьора, газът от него трябва да бъде освободен по безопасен начин. Помолете за помощ вашия дилър или квалифициран сервиз.

Интервал: Този интервал трябва да бъде преценен в зависимост от показанията на километражния брояч или месеците (което настъпи първо)		км (х 1000)	70	80	90	100	110	120
		мили (х 1000)	43.75	50	56.25	62.5	68.75	75
		месеци	42	48	54	60	66	72
СПИРАЧКИ								
*5-1. Спирачни дискове и спирачни накладки	(предни)		-	I	-	I	-	I
Спирачни барабани и спирачни накладки	(задни)		-	I	-	-	-	I
*5-2. Спирачни маркучи и тръбопроводи			-	I	-	-	-	I
*5-3. Спирачен педал			-	I	-	I	-	I
*5-4. Спирачна течност (#3)			-	R	-	I	-	R
5-5. Лост и жило на ръчна спирачка	Проверка, *Регулиране (1-во само след 20000 км)		-	-	-	-	-	-
ШАСИ И КАРОСЕРИЯ								
*6-1. Педал за съединителя			-	I	-	I	-	I
*6-2. Течност за съединителя (#3)			-	R	-	I	-	R
6-3. Гуми/колела			-	I	-	I	-	I
*6-4. Лагери на колелата			-	I	-	I	-	I
*6-5. Маншони на каретата			-	I	-	I	-	I
*6-6. Кардан (4WD)			-	I	-	I	-	I
*6-7. Окачване			-	I	-	-	-	I
*6-8. Кормилна уредба			-	I	-	-	-	I
*6-9. Масло за ръчната трансмисия	Оригинално масло „SUZUKI GEAR OIL 75W”		-	R	-	I	-	I
	Масло, различно от „SUZUKI GEAR OIL 75W”		-	R	-	R	-	R
*6-10. Автоматична трансмисия CVT	Ниво на маслото		-	I	-	-	-	I
	*Проверка за качеството на маслото[*2]		-	I	-	I	-	I
	Проверка на маслото		Сменяйте на 70000 км (43750 мили)					
*6-11. Масло за раздатъчната кутия (4WD)			-	R	-	I	-	R
*6-12. Масло за задния диференциал (4WD)			-	R	-	I	-	R
6-13. Всички резета, шарнирни съединения и ключалки			-	I	-	-	-	I
*6-14. Филтър на климатика[*3]			-	I	-	I	-	R

#3: Течността за съединителя идва от съда за спирачната течност.

БЕЛЕЖКА:
- *4WD: Задвижване на четирите колела*
- *Тази таблица показва сервизния график до 120000 км (75000 мили).*
  След 120000 км (75000 мили) изпълнявайте сервизните дейности на същите интервали като указаните в таблицата.

*2 Проверявайте или сменяйте, както е необходимо, ако обикновено шофирате с висока скорост или при високи обороти на двигателя.
*3 Почиствайте го по-често, ако въздушният поток от климатика намалее.

График за периодична поддръжка (с изключение на европейски държави и Израел)

“R”: Подмяна или смяна
“I“ : Проверка, почистване, регулиране, смазване или подмяна, когато е необходимо

БЕЛЕЖКА:
На таблицата по-долу е посочен графикът за обслужване на превозното средство до 180000 км (108000 мили). След тези 180000 км (108000 мили), извършвайте същите дейности по обслужването, през същите интервали от време, като посочените в таблицата.

Интервал: Този интервал трябва да бъде преценен в зависимост от показанията на километражния брояч или месеците (което настъпи първо)								
		км (x 1000)	20	40	60	80	100	120
		мили (x 1000)	12.5	25	37.5	50	62.5	75
		месеци	12	24	36	48	60	72
ДВИГАТЕЛ								
*1-1. Ремък за периферни агрегати		Проверка на обтягането, *подмяна	I	I	I	R	I	I
1-2. Моторно масло и маслен филтър	[Автомобил без лампа за смяна на маслото (#1,2)]		R	R	R	R	R	R
	[Автомобил без лампа за смяна на маслото (#1)] Стандарти, различни от тези на ACEA или оригинално масло на SUZUKI (#2)		Смяна на 20000 км (12500 мили) или 12 месеца. Вижте „Лампа за смяна на маслото“ (в зависимост от оборудването)“ (СТР.4-55) или „Режим за настройки на информационния дисплей“ (СТР. 12-8).					
	[Автомобил без лампа за смяна на маслото (#1,3)]		R	R	R	R	R	R
	Стандарти, различни от тези на ACEA или оригинално масло на SUZUKI (#2)		Вижте „Лампа за смяна на маслото“ (в зависимост от оборудването)“ (СТР.4-55) или „Режим за настройки на информационния дисплей“ (СТР. 12-8).					
1-3. Охладителна течност за двигателя	SUZUKI LLC: Super Blue (#1)	Само първата смяна	Смяна на всеки 150000 км (90000 мили) или 96 месеца.					
		Втори път и всеки следващ:	Смяна на всеки 75000 км (45000 мили) или 48 месеца.					
	SUZUKI LLC: Standard (Green)		-	-	R	-	-	R
*1-4. Изпускателна система (с изключение на катализатор)			-	I	-	I	-	I
ЗАПАЛВАНЕ								
2-1. Запалителни свещи	Иридиева свещ		Смяна на всеки 105000 км (63000 мили) или 84 месеца.					
ГОРИВО								
3-1. Въздушен филтър[*1]	Асфалтиран път		I	I	R	I	I	R
	Прашни условия		Вижте таблицата „График за експлоатация при тежки условия“.					
*3-2. Горивни тръбопроводи			-	I	-	I	-	I
*3.3. Горивен филтър			Сменяйте на 105000 км (63000 мили).					
*3-4. Горивен резервоар			-	-	I	-	-	I
СИСТЕМА ЗА КОНТРОЛ НА ВРЕДНИТЕ ЕМИСИИ								
*4-1. PCV клапан			-	-	-	-	-	I
*4-2. Система за контрол на вредните емисии от изпаряването на гориво			-	-	-	-	-	I

#1: Автомобил с лампа за смяна на маслото има система за следене живота на маслото и съответната лампа за смяна на маслото на таблото. За повече информация, вижте „Лампа за смяна на маслото“ или „Режим за настройки в информационния дисплей“ в раздела „СПЕЦИФИКАЦИИ“.

#2: За повече информация, вижте „Двигателно масло и филтър“ в този раздел.

#3: Ако сменяте масло по стандартите на ACEA или оригинално масло SUZUKI с масло, различно от масло по стандартите на ACEA или оригинално масло SUZUKI, трябва да промените настройката на лампата за смяна на маслото. За повече информация, вижте „Лампа за смяна на маслото“ в раздела „АРМАТУРНО ТАБЛО“.

#4: Извършвайте проверката на нивото на охладителната течност за двигателя по време на ежедневната проверка, посочена в раздел „РАБОТА С ВАШИЯ АВТОМОБИЛ“. Ако при подмяна използвате охладителна течност за двигателя, различна от “SUZUKI LLC: Super (Blue)”, следвайте графика за “SUZUKI LLC: Standard(Green)”. (Подменяйте на всеки 45000 км (27000 мили) или 36 месеца.)

Интервал: Този интервал трябва да бъде преценен в зависимост от показанията на километражния брояч или месеците (което настъпи първо)			км (х 1000)	105	120	135	150	165	180
			мили (х 1000)	63	72	81	90	99	108
			месеци	84	96	108	120	132	144
ДВИГАТЕЛ									
*1-1. Ремък за периферни агрегати			Проверка на обтягането, *подмяна	I	I	I	R	I	I
1-2. Моторно масло и маслен филтър	[Автомобил без лампа за смяна на маслото (#1,2)]			R	R	R	R	R	R
	[Автомобил с лампа за смяна на маслото (#1,3)] Стандарти, различни от тези на ACEA или оригинално масло на SUZUKI (#2)			Смяна на 20000 км (12500 мили) или 12 месеца. Вижте „Лампа за смяна на маслото“ (в зависимост от оборудването)“ (СТР.4-55) или „Режим за настройки на информационния дисплей“ (СТР. 12-8).					
	[Автомобил с лампа за смяна на маслото (#1,3)]			R	R	R	R	R	R
	Стандарти, различни от тези на ACEA или оригинално масло на SUZUKI (#2)			Вижте „Лампа за смяна на маслото“ (в зависимост от оборудването)“ (СТР.4-55) или „Режим за настройки на информационния дисплей“ (СТР. 12-8).					
1-3. Охладителна течност за двигателя	SUZUKI LLC: Super Blue (#1)	Само първата смяна		Смяна на всеки 150000 км (90000 мили) или 96 месеца.					
		Втори път и всеки следващ		Смяна на всеки 75000 км (45000 мили) или 48 месеца.					
	SUZUKI LLC: Standard (Green)			-	-	R	-	-	R
*1-4. Изпускателна система (с изключение на катализатор)				-	I	-	I	-	I
ЗАПАЛВАНЕ									
2-1. Запалителни свещи	Иридиева свещ			Смяна на всеки 105000 км (63000 мили) или 84 месеца.					
ГОРИВО									
3-1. Въздушен филтър	Асфалтиран път			I	I	R	I	I	R
	Прашни условия			Вижте таблицата „График за експлоатация при тежки условия“.					
*3-2. Горивни тръбопроводи				-	I	-	I	-	I
*3-3. Горивен филтър				Сменяйте на 105000 км (63000 мили).					
*3-4. Горивен резервоар				-	-	I	-	-	I
СИСТЕМА ЗА КОНТРОЛ НА ВРЕДНИТЕ ЕМИСИИ									
*4-1. PCV клапан				-	-	-	-	-	I
*4-2. Система за контрол на вредните емисии от изпаряването на гориво				-	-	-	-	-	I

#1: Автомобил с лампа за смяна на маслото има система за следене живота на маслото и съответната лампа за смяна на маслото на таблото. За повече информация, вижте „Лампа за смяна на маслото“ или „Режим за настройки в информационния дисплей“ в раздела „СПЕЦИФИКАЦИИ“.

#2: За повече информация, вижте „Двигателно масло и филтър“ в този раздел.

#3: Ако сменяте масло по стандартите на ACEA или оригинално масло SUZUKI с масло, различно от масло по стандартите на ACEA или оригинално масло SUZUKI, трябва да промените настройката на лампата за смяна на маслото. За повече информация, вижте „Лампа за смяна на маслото“ в раздела „АРМАТУРНО ТАБЛО“.

#4: Извършвайте проверката на нивото на охладителната течност за двигателя по време на ежедневната проверка, посочена в раздел „РАБОТА С ВАШИЯ АВТОМОБИЛ“. Ако при подмяна използвате охладителна течност за двигателя, различна от “SUZUKI LLC: Super (Blue)”, следвайте графика за “SUZUKI LLC: Standard (Green)”. (Подменяйте на всеки 45000 км (27000 мили) или 36 месеца.)

Интервал: Този интервал трябва да бъде преценен в зависимост от показанията на километражния брояч или месеците (което настъпи първо)		км (х 1000)	15	30	45	60	75	90
		мили (х 1000)	9	18	27	36	45	54
		месеци	12	24	36	48	60	72
СПИРАЧКИ								
*5-1. Спирачни дискове и спирачни накладки	(предни)		I	I	I	I	I	I
Спирачни дискове и спирачни накладки	(задни)		-	I	-	I	-	I
*5-2. Спирачни маркучи и тръбопроводи			-	I	-	I	-	I
*5-3. Спирачен педал			I	I	I	I	I	I
*5-4. Спирачна течност (#3)			I	R	I	R	I	R
5-5. Лост и жило на ръчна спирачка	Проверка, *Регулиране (1-во само след 15000 км)		I	-	-	-	-	-
ШАСИ И КАРОСЕРИЯ								
*6-1. Педал за съединителя			I	I	I	I	I	I
*6-2. Течност за съединителя (#5)	I		R	I	R	I	R	
6-3. Гуми/колела (#6)			I	I	I	I	I	I
*6-4. Лагери на колелата (#7)			-	I	-	I	-	I
*6-5. Маншони на каретата (#8)			-	-	I	-	-	I
*6-6. Окачване (#9)			-	I	-	I	-	I
*6-7. Кормилна уредба (#10)			-	I	-	-	-	I
*6-8. Масло за ръчната трансмисия	Оригинално масло „SUZUKI GEAR OIL 75W”		-	I	-	I	-	I
	Масло, различно от “SUZUKI GEAR OIL 75W” (I: само след 15000 км)		I	-	R	-	-	R
*6-9. Автоматична трансмисия CVT	Ниво на маслото		-	I	-	I	-	I
6-10. Всички резета, шарнирни съединения и ключалки			-	I	-	I	-	I
*6-11. Филтър на климатика [*3]			-	I	R	-	I	R

#5: Течността на съединителя идва от съда за спирачна течност.
#6: Гуми/джанти (включително ротация на гуми) за модели за Мексико: Проверявайте на всеки 10 000 км (6000 мили) или 12 месеца.
#7: Лагери на колелата за модели за Мексико: Проверявайте на всеки 10 000 км (6000 мили) или 12 месеца.
#8: Маншони на полуоските за модели за Мексико: Проверявайте на всеки 10 000 км (6000 мили) или 12 месеца.
#9: Окачване за модели за Мексико: Проверявайте на всеки 10 000 км (6000 мили) или 12 месеца.
#10: Кормилна уредба за модели за Мексико: Проверявайте на всеки 10 000 км (6 000 мили) или 12 месеца.

⚠ ПРЕДУПРЕЖДЕНИЕ

Амортисьорите са пълни с газ под високо налягане. Никога не ги демонтирайте и не ги изхвърляйте в огън. Не ги съхранявайте в близост до печка или отоплителен уред. При изхвърляне на амортисьора, газът от него трябва да бъде освободен по безопасен начин. Помолете за помощ вашия дилър на SUZUKI или квалифициран сервиз.

Интервал: Този интервал трябва да бъде преценен в зависимост от показанията на километражния брояч или месеците (което настъпи първо)		км (х 1000)	105	120	135	150	165	180
		мили (х 1000)	63	72	81	90	99	108
		месеци	84	96	108	120	132	144
СПИРАЧКИ								
*5-1. Спирачни дискове и спирачни накладки	(предни)		I	I	I	I	I	I
Спирачни барабани и спирачни накладки	(задни)		-	I	-	I	-	I
*5-2. Спирачни маркучи и тръбопроводи			-	I	-	I	-	I
*5-3. Спирачен педал			I	I	I	I	I	I
*5-4. Спирачна течност (#5)			I	R	I	R	I	R
5-5. Лост и жило на ръчна спирачка		Проверка, *Регулиране (1-во само след 15000 км)	-	-	-	-	-	-
ШАСИ И КАРОСЕРИЯ								
*6-1. Педал за съединителя			I	I	I	I	I	I
*6-2. Течност за съединителя (#5)	I		R	I	R	I	R	
6-3. Гуми/колела (#6)			I	I	I	I	I	I
*6-4. Лагери- на колелата (#7)			-	I	-	I	-	I
*6-5. Маншони на каретата (#8)			-	-	I	-	-	I
*6-6. Окачване (#9)			-	I	-	I	-	I
*6-7. Кормилна уредба (#10)			-	I	-	-	-	I
*6-8. Масло за ръчната трансмисия		Оригинално масло „SUZUKI GEAR OIL 75W”	-	I	-	I	-	I
		Масло, различно от “SUZUKI GEAR OIL 75W” (I: само след 15000 км)	-	-	R	-	-	R
*6-9. Автоматична трансмисия CVT		Ниво на маслото	-	I	-	I	-	I
6-10. Всички резета, шарнирни съединения и ключалки			-	I	-	I	-	I
*6-11. Филтър на климатика			-	I	R	-	I	R

#5: Течността на съединителя идва от съда за спирачна течност.
#6: Гуми/джанти (включително ротация на гуми) за модели за Мексико: Проверявайте на всеки 10 000 км (6000 мили) или 12 месеца.
#7: Лагери на колелата за модели за Мексико: Проверявайте на всеки 10 000 км (6000 мили) или 12 месеца.
#8: Маншони на полуоските за модели за Мексико: Проверявайте на всеки 10 000 км (6000 мили) или 12 месеца.
#9: Окачване за модели за Мексико: Проверявайте на всеки 10 000 км (6000 мили) или 12 месеца.
#10: Кормилна уредба за модели за Мексико: Проверявайте на всеки 10 000 км (6 000 мили) или 12 месеца.

Препоръчителна поддръжка при управление на превозното средство в тежки условия (за европейски държави и Израел)

Следвайте долупосочения график, ако вашият автомобил се управлява предимно при едно или повече от следните условия:
• Когато повечето пътувания са на по-малко от 6 км (4 мили).
• Когато повечето пътувания са на по-малко от 16 км (10 мили), а температурата навън е под нулата.
• При работа на празен ход и/или на ниски обороти по време на често спиране и потегляне в трафик.
• При управление на превозното средство при екстремно студено време и/или по пътища, посипани със сол.
• При управление на превозното средство в неравни и/или кални зони.
• При управление на превозното средство в прашни зони.
• При непрекъснато управление на превозното средство с висока скорост или високи обороти на двигателя.
• При теглене на ремарке, ако това е разрешено.
Графикът трябва да бъден следван също и, ако превозното средство се използва като автомобил за доставки, полицейски автомобил, такси или в друг вид комерсиални приложения.

Интервал: Този интервал трябва да бъде преценен в зависимост от показанията на километражния брояч или месеците (което настъпи първо)		км (х 1000)	7,5	15	22,5	30	37,5	45
		мили (х 1000)	4,5	9	13,5	18	22,5	27
		месеци	6	12	18	24	30	36
ДВИГАТЕЛ								
*1-1. Ремък за периферни агрегати		Проверка на обтягането, *подмяна	I	I	I	I	R	I
1-2. Моторно масло и маслен филтър	[Автомобил без лампа за смяна на маслото (#1,2)]		R	R	R	R	R	R
	[Автомобил с лампа за смяна на маслото (#1,3)] Стандарти, различни от тези на ACEA или оригинално масло на SUZUKI (#2)		Смяна на 10000 км (6000 мили) или 6 месеца. Вижте „Лампа за смяна на маслото“ (в зависимост от оборудването)“ (СТР.4-55) или „Режим за настройки на информационния дисплей“ (СТР. 12-8).					
	[Автомобил с лампа за смяна на маслото (#1,3,4)]		R	R	R	R	R	R
	Стандарти, различни от тези на ACEA или оригинално масло на SUZUKI (#2)		Вижте „Лампа за смяна на маслото“ (в зависимост от оборудването)“ (СТР.4-55) или „Режим за настройки на информационния дисплей“ (СТР. 12-8).					
1-3. Охладителна течност за двигателя	SUZUKI LLC: Super Blue (#1)	Само първата смяна	Смяна на всеки 150000 км (90000 мили) или 96 месеца.					
		Втори път и всеки следващ	Смяна на всеки 75000 км (45000 мили) или 48 месеца.					
	SUZUKI LLC: Standard (Green)		-	-	-	-	-	R
*1-4. Изпускателна система (с изключение на катализатор)			-	-	-	I	-	-
ЗАПАЛВАНЕ								
2-1. Запалителни свещи	Иридиева свещ		-	-	-	R	-	-
ГОРИВО								
3-1. Въздушен филтър*1			Проверявайте на 2500 км (1500 мили).					
			Смяна на всеки 30000 км (18000 мили) или 24 месеца.					
*3-2. Горивни тръбопроводи			-	-	-	I	-	-
*3-3. Горивен филтър			Сменяйте на 105000 км (63000 мили).					
*3-4. Горивен резервоар			-	-	-	-	-	I
СИСТЕМА ЗА КОНТРОЛ НА ВРЕДНИТЕ ЕМИСИИ								
*4-1. PCV клапан			-	-	-	-	-	-
*4-2. Система за контрол на вредните емисии от изпаряването на гориво			-	-	-	-	-	-

#1: Автомобил с лампа за смяна на маслото има система за следене живота на маслото и съответната лампа за смяна на маслото на таблото. За повече информация, вижте „Лампа за смяна на маслото“ или „Режим за настройки в информационния дисплей“ в раздела „СПЕЦИФИКАЦИИ“.

#2: За повече информация, вижте „Двигателно масло и филтър“ в този раздел.

#3: При тежки условия на експлоатация трябва да промените настройките на лампата за смяна на маслото. За повече информация, вижте „Лампа за смяна на маслото“ в раздела „АРМАТУРНО ТАБЛО“.

#4: Ако сменяте масло по стандартите на ACEA или оригинално масло SUZUKI с масло, различно от масло по стандартите на ACEA или оригинално масло SUZUKI, трябва да промените настройката на лампата за смяна на маслото. За повече информация, вижте „Лампа за смяна на маслото“ в раздела „АРМАТУРНО ТАБЛО“.

#5: Извършвайте проверката на нивото на охладителната течност за двигателя по време на ежедневната проверка, посочена в раздел „РАБОТА С ВАШИЯ АВТОМОБИЛ“. Ако при подмяна използвате охладителна течност за двигателя, различна от “SUZUKI LLC: Super (Blue)”, следвайте графика за “SUZUKI LLC: Standard(Green)”. (Подменяйте на всеки 45000 км (27000 мили) или 36 месеца.)

*1: Проверявайте по-често, ако автомобилът се използва в среда с по-сериозно запрашаване.

Интервал: Този интервал трябва да бъде преценен в зависимост от показанията на километражния брояч или месеците (което настъпи първо)		км (x 1000)	52.5	60	67.5	75	82.5	90
		мили (x 1000)	31.5	36	40.5	45	49.5	54
		месеци	42	48	54	60	66	72
ДВИГАТЕЛ								
*1-1. Ремък за периферни агрегати		Проверка на обтягането, *подмяна	I	I	I	R	I	I
1-2. Моторно масло и маслен филтър	[Автомобил без лампа за смяна на маслото (#1,2)]		R	R	R	R	R	R
	[Автомобил с лампа за смяна на маслото (#1,3)] Стандарти, различни от тези на ACEA или оригинално масло на SUZUKI (#2)		Смяна на 10000 км (6000 мили) или 6 месеца. Вижте „Лампа за смяна на маслото“ (в зависимост от оборудването)“ (СТР.4-55) или „Режим за настройки на информационния дисплей“ (СТР. 12-8).					
	[Автомобил с лампа за смяна на маслото (#1,3,4)]		R	R	R	R	R	R
	Стандарти, различни от тези на ACEA или оригинално масло на SUZUKI (#2)		Вижте „Лампа за смяна на маслото“ (в зависимост от оборудването)“ (СТР.4-55) или „Режим за настройки на информационния дисплей“ (СТР. 12-8).					
1-3. Охладителна течност за двигателя	SUZUKI LLC: Super Blue (#1)	Само първата смяна	Смяна на всеки 150000 км (90000 мили) или 96 месеца.					
		Втори път и всеки следващ	Смяна на всеки 75000 км (45000 мили) или 48 месеца.					
	SUZUKI LLC: Standard (Green)		-	-	-	-	-	R
*1-4. Изпускателна система (с изключение на катализатор)			-	I	-	-	-	I
ЗАПАЛВАНЕ								
2-1. Запалителни свещи	Иридиева свещ		-	R	-	-	-	R
ГОРИВО								
3-1. Въздушен филтър *1			Проверявайте на 2500 км (1500 мили).					
			Смяна на всеки 30000 км (18000 мили) или 24 месеца.					
*3-2. Горивни тръбопроводи			-	I	-	-	-	I
*3-3. Горивен филтър			Сменяйте на 105000 км (63000 мили).					
*3-4. Горивен резервоар			-	-	-	-	-	I
СИСТЕМА ЗА КОНТРОЛ НА ВРЕДНИТЕ ЕМИСИИ								
*4-1. PCV клапан			-	-	-	-	-	I
*4-2. Система за контрол на вредните емисии от изпаряването на гориво			-	-	-	-	-	I

#1: Автомобил с лампа за смяна на маслото има система за следене живота на маслото и съответната лампа за смяна на маслото на таблото. За повече информация, вижте „Лампа за смяна на маслото“ или „Режим за настройки в информационния дисплей“ в раздела „СПЕЦИФИКАЦИИ“.

#2: За повече информация, вижте „Двигателно масло и филтър“ в този раздел.

#3: При тежки условия на експлоатация трябва да промените настройките на лампата за смяна на маслото. За повече информация, вижте „Лампа за смяна на маслото“ в раздела „АРМАТУРНО ТАБЛО“.

#4: Ако сменяте масло по стандартите на ACEA или оригинално масло SUZUKI с масло, различно от масло по стандартите на ACEA или оригинално масло SUZUKI, трябва да промените настройката на лампата за смяна на маслото. За повече информация, вижте „Лампа за смяна на маслото“ в раздела „АРМАТУРНО ТАБЛО“.

#5: Извършвайте проверката на нивото на охладителната течност за двигателя по време на ежедневната проверка, посочена в раздел „РАБОТА С ВАШИЯ АВТОМОБИЛ“. Ако при подмяна използвате охладителна течност за двигателя, различна от “SUZUKI LLC: Super (Blue)”, следвайте графика за “SUZUKI LLC: Standard(Green)”. (Подменяйте на всеки 45000 км (27000 мили) или 36 месеца.)

*1: Проверявайте по-често, ако автомобилът се използва в среда с по-сериозно запрашаване.

Интервал: Този интервал трябва да бъде преценен в зависимост от показанията на километражния брояч или месеците (което настъпи първо)		км (х 1000)	7,5	15	22,5	30	37,5	45
		мили (х 1000)	4,5	9	13,5	18	22,5	27
		месеци	6	12	18	24	30	36
СПИРАЧКИ								
*5-1. Спирачни дискове и спирачни накладки	(предни)		-	I	-	I	-	I
Спирачни барабани и спирачни накладки	(задни)		-	-	-	I	-	-
*5-2. Спирачни маркучи и тръбопроводи			-	-	-	I	-	-
*5-3. Спирачен педал			-	I	-	R	-	-
*5-4. Спирачна течност (#6)			I	R	I	R	I	R
5-5. Лост и жило на ръчна спирачка	Проверка, *Регулиране (1-во само след 15000 км)		-	I	-	-	-	-
ШАСИ И КАРОСЕРИЯ								
*6-1. Педал за съединителя			-	I	-	I	-	I
*6-2. Течност за съединителя (#6)	-		I	-	R	-	I	
6-3. Гуми/колела (#7)			-	I	-	I	-	I
*6-4. Лагери- на колелата (#8)			-	I	-	I	-	I
*6-5. Маншони на каретата (#9)			-	I	-	I	-	I
*6-6. Окачване (#10)			-	-	-	I	-	-
*6-7. Кормилна уредба (#11)			-	-	-	I	-	-
*6-8. Масло за ръчната трансмисия	Оригинално масло „SUZUKI GEAR OIL 75W”		-	-	-	I	-	-
			Сменяйте на 60000 км (36000 мили) или 48 месеца.					
	Масло, различно от „SUZUKI GEAR OIL 75W”		-	-	-	R	-	-
*6-9. Автоматична трансмисия CVT	Ниво на маслото		-	-	-	I	-	-
	*Проверка за качеството на маслото*2		-	-	-	I	-	-
	*Смяна на маслото		Сменяйте на 75000 км (45000 мили)					
6-10. Всички резета, шарнирни съединения и ключалки			-	-	-	I	-	-
*6-11. Филтър на климатика *3			-	I	-	I	-	R

#6: Течността на съединителя идва от съда за спирачна течност.
#7: Гуми/джанти (включително ротация на гуми) за модели за Мексико: Проверявайте на всеки 5000 км (3000 мили) или 6 месеца.
#8: Лагери на колелата за модели за Мексико: Проверявайте на всеки 5000 км (3000 мили) или 6 месеца.
#9: Маншони на полуоските за модели за Мексико: Проверявайте на всеки 5000 км (3000 мили) или 6 месеца.
#10: Окачване за модели за Мексико: Проверявайте на всеки 5000 км (3000 мили) или 6 месеца.
#11: Кормилна уредба за модели за Мексико: Проверявайте на всеки 5000 км (3000 мили) или 6 месеца.

⚠ ПРЕДУПРЕЖДЕНИЕ

Амортисьорите са пълни с газ под високо налягане. Никога не ги демонтирайте и не ги изхвърляйте в огън. Не ги съхранявайте в близост до печка или отоплителен уред. При изхвърляне на амортисьора, газът от него трябва да бъде освободен по безопасен начин. Помолете за помощ вашия дилър на SUZUKI или квалифициран сервиз.

Интервал: Този интервал трябва да бъде преценен в зависимост от показанията на километражния брояч или месеците (което настъпи първо)		км (х 1000)	52.5	60	67.5	75	82.5	90
		мили (х 1000)	31.5	36	40.5	45	49.5	54
		месеци	42	48	54	60	66	72
СПИРАЧКИ								
*5-1. Спирачни дискове и спирачни накладки	(предни)		-	I	-	I	-	I
Спирачни барабани и спирачни накладки	(задни)		-	I	-	-	-	I
*5-2. Спирачни маркучи и тръбопроводи			-	I	-	-	-	I
*5-3. Спирачен педал			-	I	-	I	-	I
*5-4. Спирачна течност (#6)			-	R	-	I	-	R
5-5. Лост и жило на ръчна спирачка	Проверка, *Регулиране (1-во само след 15000 км)		-	-	-	-	-	-
ШАСИ И КАРОСЕРИЯ								
*6-1. Педал за съединителя			-	I	-	I	-	I
*6-2. Течност за съединителя (#6)	-		R	-	I	-	R	R
6-3. Гуми/колела (#7)			-	I	-	I	-	I
*6-4. Лагери на колелата (#8)			-	I	-	I	-	I
*6-5. Маншони на каретата (#9)			-	I	-	-	-	I
*6-6. Окачване (#10)			-	I	-	-	-	I
*6-7. Кормилна уредба (#11)			-	I	-	-	-	I
*6-8. Масло за ръчната трансмисия	Оригинално масло “SUZUKI GEAR OIL 75W”		-	R	-	-	-	I
			Сменяйте на 60000 км (36000 мили) или 48 месеца.					
		Масло, различно от “SUZUKI GEAR OIL 75W”	-	R	-	-	-	R
*6-9. Автоматична трансмисия CVT		Ниво на маслото	-	I	-	-	-	I
		*Проверка за качеството на маслото*2	-	I	-	-	-	I
		*Смяна на маслото	Сменяйте на 75000 км (45000 мили)					
6-10. Всички резета, шарнирни съединения и ключалки			-	I	-	-	-	I
*6-11. Филтър на климатика *3			-	I	-	I	-	R

#6: Течността на съединителя идва от съда за спирачна течност.
#7: Гуми/джанти (включително ротация на гуми) за модели за Мексико: Проверявайте на всеки 5000 км (3000 мили) или 6 месеца.
#8: Лагери на колелата за модели за Мексико: Проверявайте на всеки 5000 км (3000 мили) или 6 месеца.
#9: Маншони на полуоските за модели за Мексико: Проверявайте на всеки 5000 км (3000 мили) или 6 месеца.
#10: Окачване за модели за Мексико: Проверявайте на всеки 5000 км (3000 мили) или 6 месеца.
#11: Кормилна уредба за модели за Мексико: Проверявайте на всеки 5000 км (3000 мили) или 6 месеца.

ЗАБЕЛЕЖКА:
Тази таблица представя сервизния график до 90000 км (54000 мили).
Над 90000 км (54000 мили) извършвайте същите услуги на същите интервали, показани в таблицата.

*2 Проверете или сменете, ако е необходимо, ако обикновено шофирате с висока скорост или при високи обороти на двигателя.
*3 Почиствайте по-често, ако въздушният поток от климатика намалее.

Пистов ремък

⚠ПРЕДУПРЕЖДЕНИЕ

Когато двигателят работи, дръжте ръцете, косата, дрехите, инструментите си и т.н. далеч от движещия се вентилатор и пистовите ремъци.

Уверете се, че обтягането на пистовия ремък е правилно. Ако ремъкът е твърде хлабав, това може да доведе до недостатъчно зареждане на акумулаторната батерия, прегряване на двигателя, лошо функциониране на климатика или прекомерно износване на ремъка. Когато натиснете ремъка с палец по средата между ремъчните шайби, трябва да има отклонение, което е посочено в таблицата по-долу.

Ремъците трябва да бъдат проверявани и за повреди.

Ако ремъкът трябва да бъде подменен или регулиран, това трябва да бъде извършено от дилъра на SUZUKI или от друг квалифициран сервиз.

Двигателно масло и филтър

Спецификация на маслото

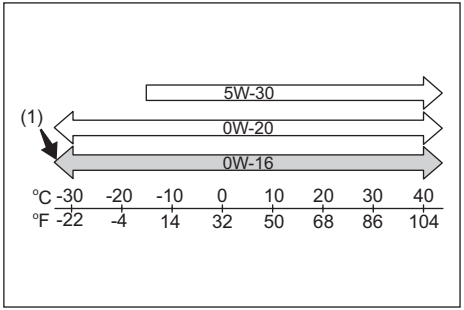

52RS004

(1) Предпочитано

Проверете дали моторно масло, което използвате, отговаря на класификацията за качество, посочена по-долу:
• ACEA* A3/B4, A5/B5
• API SL, SM, SN, SP
• ILSAC GF-6

*** За европейски държави и Израел**
Изберете подходящия вискозитет на маслото според горната таблица.
SAE 0W-16 (1) е най-добрият избор за нисък разход на гориво и лесен старт при студено време.

ЗАБЕЛЕЖКА:
• *Интервалът за смяна варира в зависимост от типа моторно масло, който сте избрали.*
Вижте „График за поддръжка“ (СТР.9-2) за съответния график за поддръжка.

(За европейски страни и Израел)
• SUZUKI горещо препоръчва употребата на двигателно масло с марка ECSTAR. ECSTAR, разработено специално за вашия продукт SUZUKI, което допринася за желаните показатели на автомобила и приятно усещане при шофиране.

(С изключение на европейски страни и Израел)
• Препоръчваме ви да използвате оригинално масло на SUZUKI. За да го закупите, се обърнете към оторизиран дилър на SUZUKI или квалифициран сервиз.

Проверка на нивото на маслото

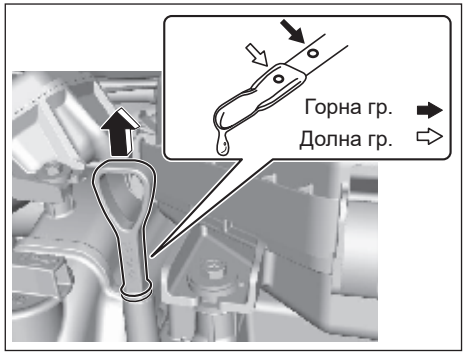

69T090010

За доброто смазване на двигателя на вашия автомобил е важно да поддържате нивото на маслото в подходящи граници. Проверявайте нивото на маслото, когато превозното средство се намира върху равна повърхност. Масломерната щека може да не показва правилно нивото, ако превозното средство е върху наклон. Нивото на маслото трябва да бъде проверявано или преди запалване на двигателя, или най-малко 5 минути след неговото гасене.

Извадете масломерна щека, избършете маслото с чиста кърпа, вкарайте масломерната щека до края в двигателя и след това я извадете отново. Маслото върху масломерната щека трябва да бъде между маркировката за минимално и максимално количество, отбелязани върху нея. Ако маслото е близо до маркировката за минимално количество, долейте достатъчно масло, за да стигне до маркировката за максимално количество.

ЗАБЕЛЕЖКА

Ако не проверявате нивото на маслото редовно, това може да доведе до сериозни проблеми с двигателя, вследствие на недостатъчното количество масло.

Доливане

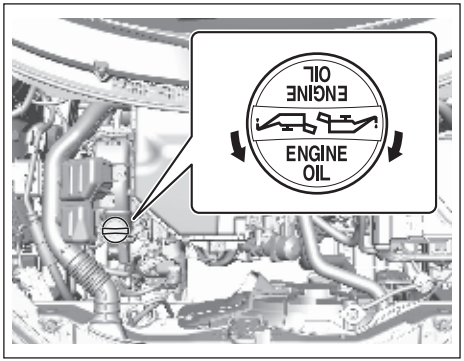

69T090390

Отвийте капачката на гърловината за масло и сипете бавно масло през дупката на гърловината, до достигане на маркировката за максимално количество върху масломерната щека. Внимавайте да не я препълните. Твърде голямото количество е също толкова лошо, колкото и твърде малкото. След като презаредите, запалете двигателя и го оставете да работи на празен ход около минута. Изгасете двигателя, изчакайте около 5 минути и проверете нивото на маслото отново.

Смяна на моторното масло и масления филтър

Тъй като се изискват специални процедури, се обърнете към дилър на SUZUKI или друг квалифициран сервиз за тази операция.

Охладителна течност за двигателя

Избор на охладителна течност

ЗАБЕЛЕЖКА

Охладителната течност SUZUKI LLC: Super (Blue) вече е разредена в правилното съотношение. Не я разреждайте допълнително с дестилирана вода, тъй като това може да доведе до замръзване и/или прегряване на охладителната течност.

За да запазите оптималната производителност и издръжливост на двигателя, използвайте оригинална охладителна течност на SUZUKI или еквивалентна на нея.

БЕЛЕЖКА:
Ако подмените охладителната течност за двигателя с друга, различна от SUZUKI LLC: Super (синя), следвайте графика за поддръжка на SUZUKI LLC: Standard (Green). За повече информация относно графика за поддръжка, вижте „График за периодична поддръжка” (СТР.9-3) или (СТР.9-13).

Този вид охладителна течност е най-добрият за вашата охладителна система, тъй като:
- Подпомага правилната поддръжка на температурата на двигателя.
- Осигурява подходяща защита срещу замръзване и кипене.
- Осигурява подходяща защита срещу корозия и ръжда.

Употребата на неподходяща охладителна течност може да доведе до повреда на охладителната система. Вашият оторизиран дилър за SUZUKI може да ви помогне при избора на подходяща охладителна течност.

ЗАБЕЛЕЖКА

За да избегнете повреда на вашата охладителна система:
- **Винаги използвайте антифриз на базата на гликоетилен, а не на силициева основа, разреден с дестилирана вода.**
- **Уверете се, че сместа е 50/50 охладителна течност към дестилирана вода и в никакъв случай да не е над 70/30. Концентрацията на охладителна течност към дестилирана вода, която е над 70/30, ще доведе до условия за прегряване.**
- **Не използвайте направо охладителна течност или обикновена вода (с изключение на SUZUKI LLC: Super (Blue)).**
- **Не добавяйте допълнителни инхибитори или добавки. Те може да не са съвместими с вашата охладителна система.**
- **Не смесвайте различен вид базова охладителна течност. Това може да доведе до увеличено износване на уплътнението и/или до тежко прегряване и тежка повреда на двигателя / автоматичната трансмисия.**

ЗАБЕЛЕЖКА:
SUZUKI препоръчва горещо употребата на антифриз марка ECSTAR. ECSTAR има специална формула за вашето SUZUKI и допринася за постигане на желаните показатели на автомобила, както и за безпроблемно и приятно шофиране.

Проверка на нивото на охладителната течност

⚠ ПРЕДУПРЕЖДЕНИЕ

Поглъщането на охладителна течност за двигателя може да причини тежка травма или дори смърт. Вдишването на изпарения от охладителната течност за двигателя или нейното попадане в очите може да причини тежко нараняване.
- **Не пийте разтвори с антифриз или охладителна течност. Ако погълнете такъв разтвор, не се опитвайте да предизвикате повръщане. Незабавно се свържете с токсикологичен център или с доктор.**
- **Избягвайте поглъщането на изпарения от антифриза. Ако това се случи, излезте на чист въздух.**
- **Ако в очите ви попадне охладителна течност, измийте очите си с вода и потърсете лекарска помощ.**
- **Измийте се старателно след работа с охладителна течност.**
- **Дръжте охладителната течност за двигателя на недостъпно за деца и животни място.**

ЗАБЕЛЕЖКА

Охладителна течност SUZUKI LLC: Super (Blue) вече е разредена в правилното съотношение. Не я разреждайте допълнително с дестилирана вода, тъй като това може да доведе до замръзване и/или прегряване на охладителната течност.
Охладителна течност SUZUKI LLC: Standard (Green):

- **Сместа, която използвате, трябва да съдържа 50% концентрация от антифриз.**
- **Ако най-ниската температура на мястото, където се намирате, се очаква да бъде под -35ºC или по-ниска, използвайте висока концентрация до 60%, следвайки инструкциите върху опаковката на антифриза.**

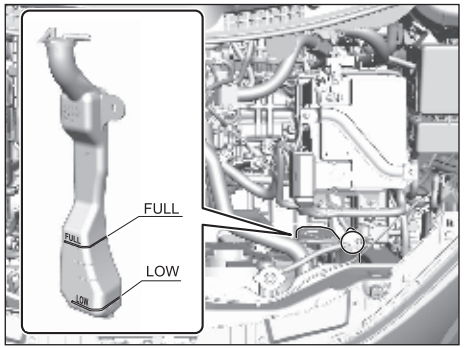

69T090020

Проверявайте нивото на охладителната течност в разширителния съд, а не в радиатора. При студен двигател, нивото на охладителната течност трябва да бъде между маркировката “FULL” (пълен) и “LOW”(ниско).
Ако нивото на охладителната течност е под маркировката LOW, трябва да долеете охладителна течност. Развийте капачката на разширителния съд и долейте охладителна течност до достигане на маркировка FULL. Никога не зареждайте съда над маркировка FULL.

ЗАБЕЛЕЖКА

Когато поставяте капачката на разширителния съд, изравнете маркировката върху капачката с маркировката върху резервоара. В противен случай могат да се появят течове.

Смяна на охладителната течност

Тъй като за целта са необходими специални процедури, ние ви препоръчваме да закарате автомобила в оторизирания дилър на SUZUKI, за да смени охладителната течност.

Въздушен филтър

Ако въздушният филтър е задръстен с прах, съпротивлението при всмукване ще бъде по-голямо, което ще доведе до намалена мощност и увеличена консумация на гориво.

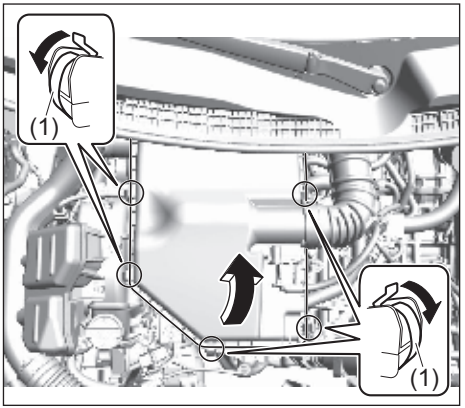

69T090030

1) Разкачете щипките (1).
2) Задръжте нагоре горната част на кутията на въздушния филтър.
3) Извадете самия филтър от кутията му. Ако филтърът изглежда мръсен, го сменете с нов.
4) Поставете обратно на мястото му капака на кутията на въздушния филтър.

Запалителни свещи

Проверка и смяна на запалителни свещи

Тъй като са необходими специални процедури, материали и инструменти, е препоръчително да възложите тази дейност на оторизиран дилър на SUZUKI или на друг квалифициран сервиз.

Трансмисионно масло

Масло за ръчна трансмисия / Масло за раздатъчната кутия (задвижване на четирите колела) / масло за задния диференциал (задвижване на четирите колела)

Когато доливате трансмисионно масло, използвайте масло с подходящ вискозитет и клас, в съответствие с посоченото в таблицата по-долу.
Ние ви препоръчваме да използвате “SUZUKI GEAR OIL 75W” като масло за ръчната трансмисия.

Масло за ръчна трансмисия

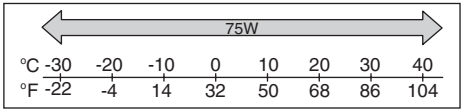

54P120706

Горещо ви препоръчваме да използвате “SUZUKI SUPER GEAR OIL 75W-85” за задния диференциал и за раздатъчната кутия.

Масло за раздатъчната кутия (задвижване на четирите колела)
Масло за задния диференциал (задвижване на четирите колела)

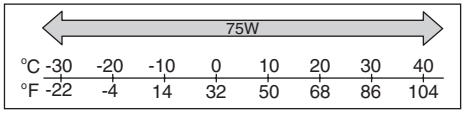

71LMT0701

Проверка на нивото на трансмисионното масло / Смяна на трансмисионното масло

Тъй като са необходими специални процедури, материали и инструменти, се обърнете към оторизиран дилър SUZUKI или друг квалифициран сервиз за тази дейност.

Съединител

Педал на съединителя

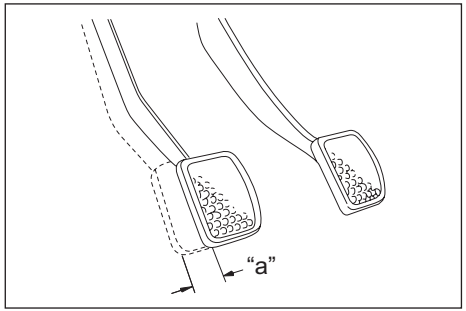

69T090450

Луфт на педала на съединителя “a”: МАКС. 10 мм (0.4 инча)

Измерете луфта на педала на съединителя с ръка и мерете разстоянието, което изминава, докато усетите леко съпротивление. Луфтът на педала на съединителя трябва да бъде в рамките на посочените стойности. Ако луфтът е по-голям или по-малък, или се усеща забавяне на съединителя, когато педалът е натиснат до края, съединителят трябва да бъде проверен от оторизиран дилър на SUZUKI или друг квалифициран сервиз.

Течност на съединителя

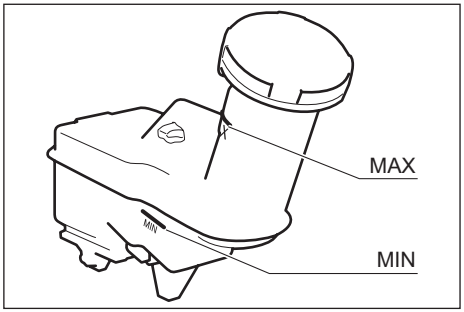

52RM70020

Проверете дали педалът на съединителя се движи плавно и от време на време проверявайте нивото на течността за съединителя. Ако съединителят се движи бавно и трудно при натискане до долу, той трябва да бъде проверен от оторизиран дилър на SUZUKI или специализиран сервиз. Ако нивото на течността на съединителя е близо до маркировката „MIN”, долейте до маркировката „MAX” спирачна течност DOT3 или SAE J1703.

ЗАБЕЛЕЖКА

Течността за хидравличния съединител идва от съда за спирачна течност. Ако нивото на течността за вашия съединител е прекалено високо или близо до маркировката “MIN” (минимум), има вероятност да има теч на спирачна течност/течност на хидравличния съединител или прекомерно износване на съединителя.
Автомобилът трябва да бъде проверен незабавно от оторизиран дилър на SUZUKI или специализиран сервиз.

Масло за автоматичната трансмисия CVT

Масло по спецификация

Използвайте масло за CVT SUZUKI CVTF 4401.

Проверка на нивото на маслото

ЗАБЕЛЕЖКА
Шофирането на автомобила с прекалено високо или твърде ниско ниво на маслото може да доведе до повреда на трансмисията.

Нивото на маслото на автоматичната трансмисия CVT трябва да се проверява при нормална работна температура на кутията.

За да проверите нивото на маслото:

1) Загрейте маслото на автоматичната трансмисия CVT, като шофирате автомобила в рамките на 5 км (3 мили).
2) След това шофирайте още 10 минути.

ЗАБЕЛЕЖКА
Задължително използвайте масло за CVT по спецификацията. Употребата на масло за CVT, различно от SUZUKI CVTF 4401, може да доведе до повреда на автоматичната трансмисия CVT на вашия автомобил.

ЗАБЕЛЕЖКА:
Не проверявайте нивото на маслото непосредствено след като сте шофирали автомобила дълго време с висока скорост или ако сте шофирали в градски трафик при горещо време. Изчакайте, докато маслото се охлади (около 30 минути), защото в противен случай индикацията за нивото на маслото няма да бъде правилна.

3) Паркирайте автомобила си на равен терен.
4) Задействайте ръчната спирачка и след това стартирайте двигателя, докато трансмисията е в позиция “P” (Park). Оставете автомобила да поработи на празен ход за две минути и го оставете да работи, докато проверявате нивото на маслото.
5) Докато натискате спирачния педал, прекарайте скоростния лост през всяка позиция, като правите пауза за около три секунди във всяка позиция. След това го преместете обратно в позиция “P” (Park).

⚠ ПРЕДУПРЕЖДЕНИЕ
Задължително натискайте педала на спирачката, докато движите лоста на трансмисията, защото в противен случай превозното средство може да потегли внезапно.

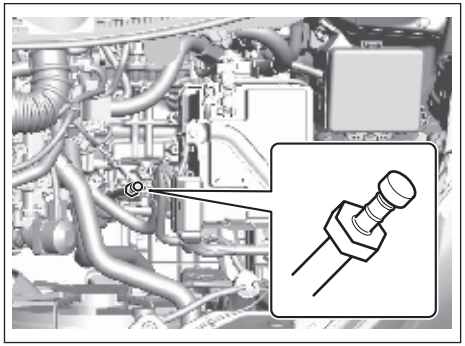

69T090040

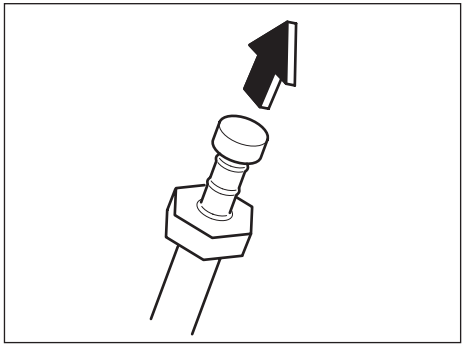

69T090050

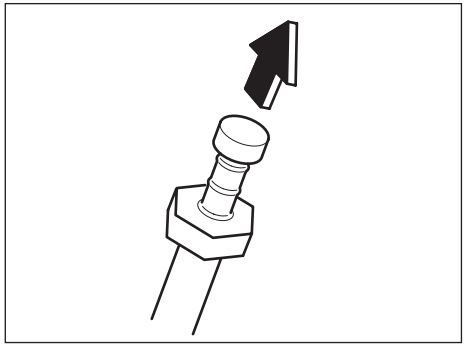

69T090050

(1) FULL HOT/ПЪЛНО ГОРЕЩО
(2) LOW HOT/НИСКО ГОРЕЩО
(3) Най-ниската точка = ниво на маслото

6) Дръжката на масломерната щека за маслото на CVT е оцветена в оранжево за лесно разпознаване. Извадете масломерната щека, избършете маслото с чиста кърпа и натиснете щеката обратно, докато капачката й легне добре. След това издърпайте масломерната щека.
7) Проверете двете страни на щеката и проверете нивото. То трябва да бъде между двете маркировки в зоната „H“ (горещо) на масломерната щека.

ЗАБЕЛЕЖКА

След проверка или добавяне на масло се уверете, че сте поставили пръчката здраво.

Проверка за влошаване / Смяна на масло

Тъй като са необходими специални процедури, материали и инструменти за проверка на качеството на маслото на CVT или смяната му, се обърнете към оторизиран дилър на SUZUKI или друг квалифициран сервиз за тази дейност.

Спирачки

Спирачна течност

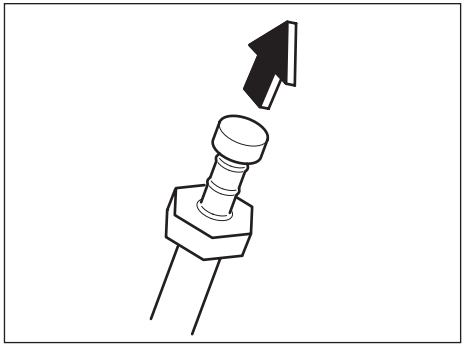

69T090050

Проверявайте нивото на спирачната течност, като погледнете в съда, който се намира в двигателния отсек. Проверете дали нивото на течността е между маркировките “MAX” (максимум) и “MIN” (минимум).

⚠ ПРЕДУПРЕЖДЕНИЕ

Неспазването на долупосочените указания може да доведе до телесно нараняване или сериозна повреда на спирачната система.

- **Ако нивото на спирачната течност в съда падне под определено ниво, на таблото ще светне предупредителна лампа (двигателят трябва да работи при напълно освободена паркинг спирачка). Ако тази лампа светне, незабавно поискайте спирачната система да бъде проверена от дилъра за SUZUKI или от друг квалифициран сервиз.**
- **Бързата загуба на течност е сигнал за теч в спирачната система и тя трябва да бъде проверена незабавно от вашия дилър за SUZUKI или от друг квалифициран сервиз.**
- **Не използвайте друга течност, освен спирачна течност SAE J1703 или DOT3. Не използвайте употребявана спирачна течност или течност, която е била съхранявана в стари или отворени опаковки. Изключително важно е да държите чуждите частици и другите течности извън резервоара за спирачна течност.**

(продължава)

⚠ ПРЕДУПРЕЖДЕНИЕ

(продължава)

- **Спирачната течност е вредна и дори може да причини смърт, ако бъде погълната, и да бъде вредна при контакт с кожата и очите. При поглъщане на спирачна течност не се опитвайте да предизвикате повръщане. Незабавно се свържете с център за борба с натравяния или за промивки. Ако в очите ви попадне спирачна течност, промийте очите си с вода и потърсете лекарска помощ. Измийте се старателно след работа със спирачна течност. Разтворът може да се окаже отровен за животни. Дръжте го далеч от деца и животни.**

ЗАБЕЛЕЖКА

- **Ако нивото на спирачната течност е близо до маркировката "MIN", има вероятност спирачните накладки да са се износили и да има изтичане на спирачна течност. Преди да налеете течност в съда, се консултирайте с вашия оторизиран дилър на SUZUKI или с друг специализиран сервиз относно инспекция на спирачната система.**
- **Спирачната течност може да повреди боядисаните повърхности. Работете внимателно, когато наливате гориво в резервоара**

БЕЛЕЖКА:

- *Когато спирачните накладки се износват, нивото на течността започва да спада постепенно.*
- *С времето, спирачната течност абсорбира вода, а спирачната течност, която е с високо съдържание на вода, може да доведе до образуване на балон или до неизправност в спирачната система.*
  Сменяйте спирачната течност в съответствие с графика за поддръжка, посочен в това ръководство за употреба.
- *SUZUKI препоръчва горещо употребата на спирачна течност марка ECSTAR. ECSTAR има специална формула за вашето SUZUKI и допринася за постигане на желаните показатели на автомобила, както и за безпроблемно и приятно шофиране.*

Спирачен педал

Проверете хода на спирачния педал. Ако ходът е прекалено голям, спирачната система трябва да бъде проверена от вашия дилър на SUZUKI или друг квалифициран сервиз. При съмнения относно потъване на спирачния педал, проверете за следното:

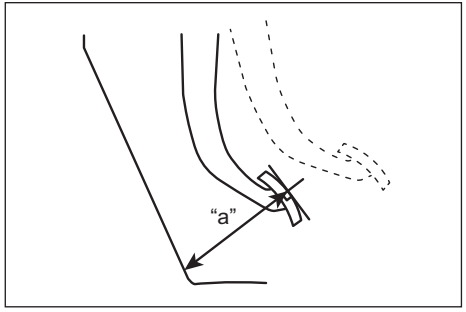

59RN09400

Минимално разстояние „a” между спирачния педал и пода:

Ляв волан	MT	68 мм (2,7 инча)
	CVT	59 мм (2,3 инча)
Десен волан		53 мм (2,1 инча)

При работещ двигател, измерете разстоянието между спирачния педал и пода, когато педалът е натиснат със сила около 30 кг (66 фунта). Минималното разстояние трябва да отговаря на горепосоченото. Ако спирачната система на вашия автомобил е саморегулираща се, не трябва да извършвате настройки по педала.
Ако разстоянието на педала до пода е по-малко от минималното необходимо, вашият автомобил трябва да бъде проверен от дилър за SUZUKI или друг квалифициран сервиз.

БЕЛЕЖКА:

- *Когато измервате разстоянието между спирачния педал и пода, се уверете, че не включвате в това измерване и стелката на пода или гумата върху стената на пода.*
- *Измерете разстоянието откъм страната на педала към вратата на водача.*

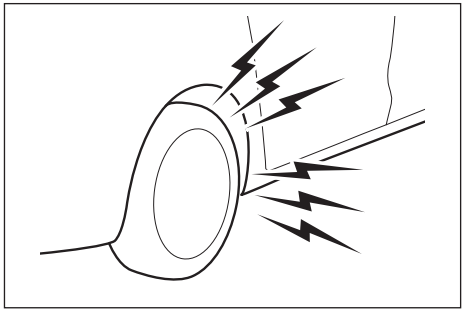

52RM70500

⚠ ПРЕДУПРЕЖДЕНИЕ

Ако спирачните накладки се износят и достигнат минималната си дебелина, по време на спиране се чува скърцане.
Ако чуете този шум, незабавно закарайте автомобила за проверка в оторизиран дилър на SUZUKI или друг квалифициран сервиз.
Продължителното шофиране, докато проблемът не е отстранен, може да причини инцидент.

ВНИМАНИЕ

При появата на някой от следните проблеми по спирачната система на вашия автомобил, той трябва да бъде проверен незабавно от вашия дилър за SUZUKI или друг квалифициран сервиз:

- **Недостатъчно спирачно усилие**
- **Неравномерно спиране (спирачките не „хващат“ еднакво всички колела)**
- **Твърде голям ход на педала**
- **„Завличане“ на спирачките**

Ръчна спирачка

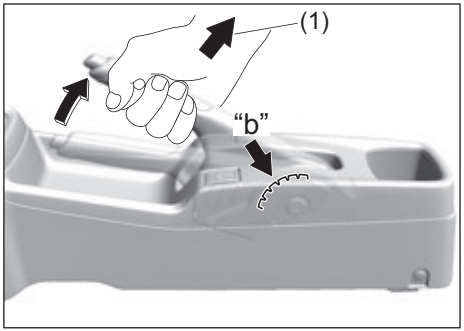

69T090070

Спецификация на зъбния механизъм “b”: 4ти – 9ти
Сила на издърпване на лоста (1): 200 N (20 kg, 45 lbs)

Проверете дали паркинг спирачката е регулирана правилно, като преброите броя прещраквания на зъбния механизъм, когато бавно издърпвате лоста на паркинг спирачката до нейното пълно задействане. Лостът на паркинг спирачката трябва да спира след зададен брой зъби задните колела ще бъдат надеждно блокирани. Ако лостът на паркинг спирачката не е регулиран правилно или спирачките завличат, когато лостът е напълно освободен, паркинг спирачката трябва да бъде проверена и/или регулирана от вашия дилър за SUZUKI или друг квалифициран сервиз.

Спирачни дискове и барабани

Спирачни дискове

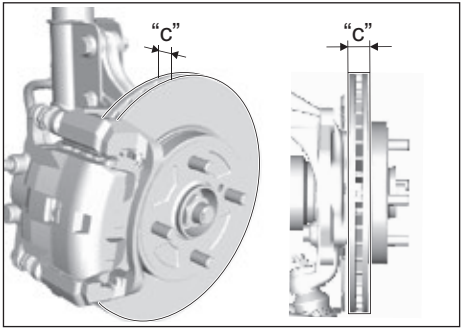

69T090080

Местоположение	Минимална дебелина „c“
Предни колела	18 мм (0.7 инча)

Спирачен барабан

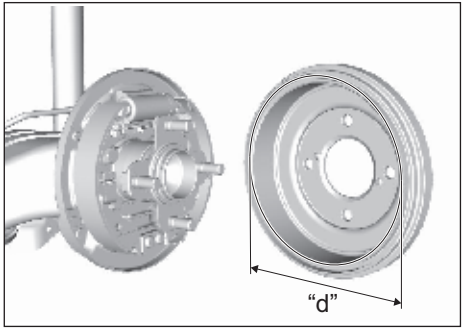

69T090090

Местоположение		Минимална дебелина „d“
Задни колела	2WD	181 мм (7.13 инча)
	4WD	222 мм (8.74 инча)

Ако измерената дебелина или вътрешният диаметър на най-износената част надвишава горепосочената стойност, частите трябва да бъдат сменени с нови. Измерването включва демонтаж на всяка спирачка и изисква употребата на микрометър и трябва да бъде извършено в съответствие с инструкциите, описани в съответното ръководство за обслужване или налични на информационния сайт за съответния ремонт.

Волан

Проверете луфта на волана, като го завъртите леко от ляво на дясно и измерите разстоянието, което изминава, преди да усетите леко съпротивление. Луфтът трябва да бъде между горепосочените стойности. Проверете дали воланът завива леко и плавно, без да трака, като го завъртите изцяло надясно и изцяло наляво, докато се придвижвате много бавно на открито място. Ако откриете нещо нередно, трябва да бъде извършена проверка от вашия дилър за SUZUKI или друг квалифициран сервиз.

Гуми

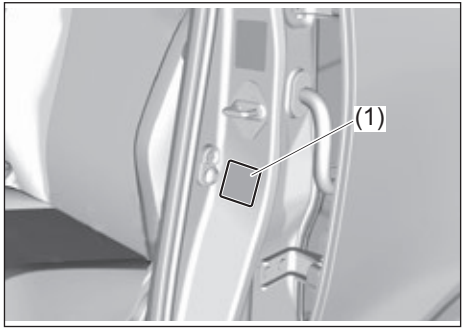

69T090100

Налягането на предните и задните гуми е посочено върху етикета с информация относно гумите (1). Налягането в предните и задните гуми трябва да бъде в посочения диапазон.

БЕЛЕЖКА:
Налягането в гумите ще се промени вследствие на промени в атмосферното налягане, външната температура или температурата на гумата по време на шофиране на автомобила. За да намалите вероятността предупредителната лампа за ниско налягане в гумите (ако има налична) да светне, вследствие на естествени промени в атмосферното налягане и температурата, е важно да проверявате и да коригирате гумите, докато са студени. Ако проверявате

гумите след шофиране на автомобила, те ще бъдат горещи. Дори ако налягането в тях изглежда подходящо в този момент, то може да падне под необходимото, когато гумата се охлади. Освен това гуми, които са напомпани в топъл гараж, могат да спаднат, когато автомобилът излезе от гаража и навън е студено. Ако коригирате налягането в гараж, където температурата е по-висока, отколкото навън, добавяйте по 1 кРа към препоръчаното налягане за напомпване на студени гуми, за всеки 0.8°C разлика между температурата в гаража и тази навън.

Проверка на гумата

Проверявайте гумите на автомобила най-малко веднъж в месеца, като извършвате следните проверки:

1) Измерете налягането с манометър за гуми. Регулирайте налягането, ако е необходимо. Не забравяйте да проверите и резервната гума.

⚠ ПРЕДУПРЕЖДЕНИЕ

- **Налягането трябва да бъде проверявано, когато гумите са студени, тъй като в противен случай резултатите може да са неверни.**
- **Проверявайте от време на време налягането по време на напомпване, като напомпвате гумата постепенно до достигане на необходимото налягане.**
- **Никога не напомпвайте гумите по-малко или повече от необходимото. По-слабото напомпване може да доведе до необичайни експлоатационни характеристики или до приплъзване на джантата върху гумата, което може да доведе до злополука или повреждане на гумата или джантата. Прекомерното напомпване може да предизвика спукване на гумата, което може да доведе до телесна повреда. Прекомерното напомпване може да доведе и до необичайни експлоатационни характеристики, които да доведат до злополука.**

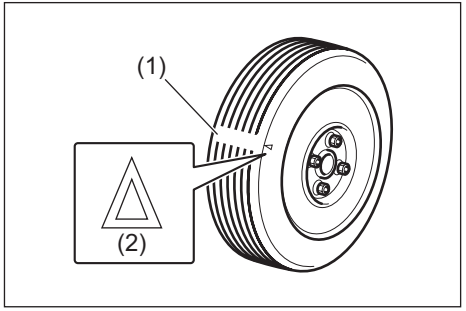

69T090110

(1) Индикатор за износване на протектора
(2) Маркировка за местоположението на индикатора

2) Проверете дали дълбочината на прореза на протектора е над 1.6 мм (0.06 инча). С цел улесняване на тази проверка, гумите имат отлети в протектора индикатори за степента на износване. Когато индикаторите се появят над повърхността на протектора, остатъчната дебелина на протектора е 1.6 мм (0.06 инча) или по-малко и гумата трябва да бъде сменена.
3) Проверете за необичайно износване, пробиви или други повреди. Всяка гума с пробиви или други повреди трябва да бъде сменена. Ако някоя от гумите е с необичайно износване, тя трябва да бъде проверена от вашия дилър за SUZUKI или друг квалифициран сервиз.

⚠ ВНИМАНИЕ

Удрянето в бордюри или преминаването през камъни може да повреди гумите и да окаже влияние върху реглажа. Гумите и реглажът трябва да бъдат проверявани периодично от вашия дилър за SUZUKI или друг квалифициран сервиз.

4) Проверете дали гайките на колелата не са се разхлабили.
5) Проверете дали в гумите не са заседнали нокти, камъни или други предмети.

ЗАБЕЛЕЖКА

Подмяната на оригинални гуми с гуми, които са с различен размер, може да доведе до грешки в показанията на скоростомера и километража. Консултирайте се с вашия дилър на SUZUKI преди закупуването на гуми, които са с различен размер от оригиналните.

ЗАБЕЛЕЖКА

При модели със задвижване на четирите колела смяната на една от гумите с друга, която е с различен размер и различна марка, може да доведе до повреда в задвижването.

⚠ ПРЕДУПРЕЖДЕНИЕ

- **Вашето SUZUKI е оборудвано с гуми от един и същ вид и размер. Това е важно, с цел осигуряване на правилното управление и работа на автомобила. Никога не комбинирайте гуми с различен размер или вид върху колелата на автомобила. Размерът и видът на използваните гуми трябва да бъде този, който е одобрен от SUZUKI като стандартно или опционално оборудване за вашия автомобил.**
- **Подмяната на джантите и гумите, с които е оборудван автомобила с комбинация от налични на свободния пазар колела и гуми, може да промени значително управляемостта и характеристиките на вашия автомобил.**
- **Затова използвайте само комбинация от гуми и джанти, одобрени от SUZUKI като стандартно или опционално оборудване за вашия автомобил.**

Ротация на гумите

Смяна на позициите на четирите гуми

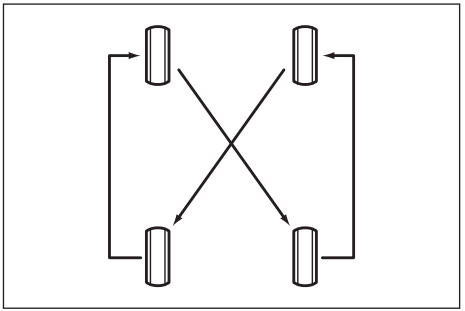

65D459

За да избегнете неравномерно износване на вашите гуми и да удължите техния експлоатационен живот, ротирайте гумите по начина, посочен на илюстрацията. Гумите трябва да се ротират на всеки 10000 км (6000 мили). След ротация, регулирайте налягането на предната и задната гума спрямо спецификациите, посочени на етикета с информация относно гумите.

Компактна резервна гума (ако има налична)

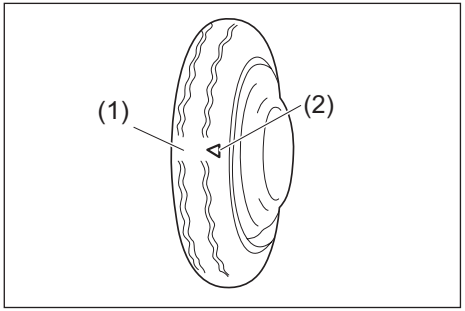

69T090400

(1) Индикатор за износване
(2) Маркировка за местоположение на индикатора

Вашият автомобил е оборудван с компактна резервна гума. Тя е предназначена да спести място в багажника и нейното по-малко тегло я прави лесна за монтиране, ако се спука някоя от гумите. Тя е предназначена само за временна употреба при спешни случаи, докато стандартната гума бъде поправена или сменена. Налягането на резервната гума трябва да се проверява най-малко веднъж в месеца. Използвайте джобен уред за измерване на налягането и го настройте на 420 kPa (60 psi). В същото време, проверявайте дали гумата е поставена стабилно в гнездото си. Ако това не е така, я стегнете.

Имайте предвид, че не могат да бъдат използвани едновременно две или повече компактни резервни гуми на един и същ автомобил.

⚠ ПРЕДУПРЕЖДЕНИЕ

- **Ако вашият автомобил използва компактно резервно колело, натиснете бутона Dual Sensor Brake Support II (DSBS II) OFF и изключете системата Dual Sensor Brake Support II (DSBS II), защото в противен случай може да се стигне до ПТП.**
- **Компактното резервно колело е предназначено само за временна употреба при спешни случаи. Продължителната употреба на аварийна резервна гума може да доведе до неизправност в гумата и загуба на контрол върху превозното средство. Винаги спазвайте долупосочените предпазни мерки, когато използвате тази гума:**
  - **Вашият автомобил ще се държи по различен начин с временна резервна гума.**
  - **Не вдигайте скорост над 80 км/ч (50 мили в час).**
  - **Сменете аварийната резервна гума със стандартна гума възможно най-скоро.**
  - **Употребата на тази резервна гума ще намали просвета.**

⚠ ПРЕДУПРЕЖДЕНИЕ

- **Препоръчителното налягане за резервната гума е 420 kPa (60 psi).**
- **Не използвайте вериги за гуми за компактната резервна гума. Ако се наложи да използвате вериги, сменете позицията на колелата така, че стандартните гуми да бъдат монтирани върху предната ос.**
- **Компактната резервна гума е с много по-малък експлоатационен живот на протектора, отколкото стандартните гуми на вашия автомобил. Сменете гумата веднага след появата на индикатора за износване на протектора.**
- **Когато сменяте компактната резервна гума, използвайте резервна гума с абсолютно същия размер и конструкция.**
- **Не използвайте компактното резервно колело на предно колело. Ако предна гума се спука, сменете предното колело с някое от задните и монтирайте компактното резервно колело на мястото на задното, което сте демонтирали.**

Акумулатор

⚠ ПРЕДУПРЕЖДЕНИЕ

- **Акумулаторите произвеждат възпламеним водороден газ. Дръжте евентуални пламъци и искри на разстояние от акумулатора, тъй като те могат да причинят експлозия. Никога не пушете, докато работите в близост до акумулатора.**
- **При проверка или обслужване на акумулатора, разкачете отрицателната клема. Внимавайте да не предизвикате късо съединение, допускайки контакт едновременно между метални предмети и клемите за акумулатора и Автомобила.**
- **За да не увредите и да избегнете повреда на автомобила или акумулатора, следвайте инструкциите, посочени в „ОБСЛУЖВАНЕ В АВАРИЙНИ СИТУАЦИИ", ако се наложи да запалите Автомобила с помощни средства.**
- **Разредената сярна киселина, изтекла от акумулатора, може да причини слепота и тежки изгаряния. Използвайте подходящи предпазни средства за очи и ръкавици. Промийте очите и кожата си с обилно количество вода и потърсете незабавно медицинска помощ, ако пострадате. Дръжте акумулаторите извън обсега на деца.**

ЗАБЕЛЕЖКА

Ако вашият автомобил е оборудван със система ENG A-STOP, тя използва акумулаторна батерия, специално проектирана за по-ефективна работа на системата ENG A-STOP. Вижте „СПЕЦИФИКАЦИИ" (СТР. 12-3). В противен случай, може да възникне неизправност по автомобила и системата ENG A-STOP би могла да откаже. При смяна на акумулатора се консултирайте с дилър на SUZUKI или друг квалифициран сервиз.

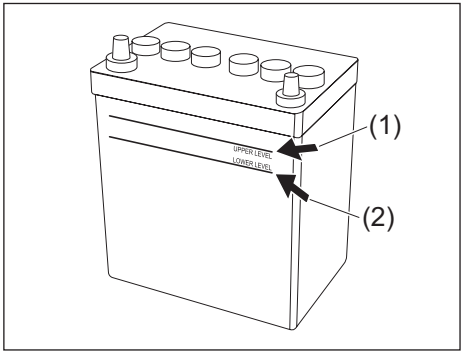

59RN09430

При необслужваема акумулаторна батерия (без капачки) не трябва да доливате течност. Ако акумулаторът е от стандартен тип, т.е. с капачки и отвори за пълнене, нивото на течността в акумулатора трябва да бъде държано винаги между маркировките горна (1) и долна (2). Ако откриете, че нивото е под долната граница, долейте дестилирана вода до достигане на горната граница (1). Трябва периодично да проверявате за ръжда акумулатора, клемите на акумулатора и скобата за закрепване на акумулатора. Отстранете ръждата с помощта на твърда четка и амоняк, смесен с вода, или сода за хляб, смесена с вода. След като отстраните ръждата, промийте с чиста вода.

Ако автомобилът няма да бъде шофиран за месец или повече, разкачете кабела от минусовата клема на акумулатора, за да предотвратите изтощаването му.

Смяна на акумулаторната батерия

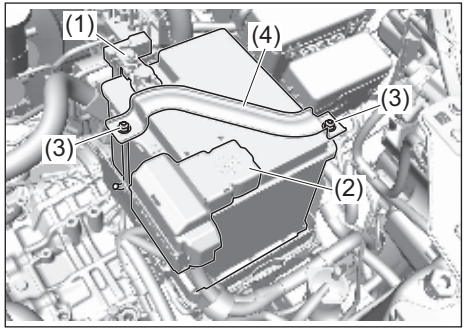

69T090120

За да свалите акумулатора:
1) Разкачете отрицателния кабел (1).
2) Разкачете положителния кабел (2).
3) Развийте гайките на планката (3) и свалете планката (4).
4) Свалете акумулаторната батерия.

За да монтирате акумулаторната батерия:
1) Монтирайте акумулаторната батерия в обратна последователност на горепосочената.
2) Затегнете здраво болтовете на планката и кабелите на акумулатора.

БЕЛЕЖКА:
- *Когато акумулаторната батерия бъде разкачена, някои от функциите на автомобила ще се инициализират и/или деактивират.*

Тези функции трябва да бъдат нулирани след повторно свързване на акумулаторната батерия.

- *Не разкачайте клемите на акумулаторната батерия поне една минута, след като сте натиснали бутона за стартиране, за да преминете на режим LOCK (OFF).*

⚠ ПРЕДУПРЕЖДЕНИЕ

Акумулаторните батерии съдържат токсични вещества, включително сярна киселина и олово. Те могат да имат отрицателен ефект върху околната среда и здравето на хората. Използваните акумулаторни батерии трябва да бъдат депонирани или рециклирани в съответствие с местните закони и не трябва да бъдат изхвърляни заедно с обикновения битов отпадък. Внимавайте да не преобърнете акумулаторната батерия, когато я сваляте от Автомобила. В противен случай може да изтече сярна киселина и да се нараните.

ЗАБЕЛЕЖКА

- **След гасене на двигателя, контролерът и системата ще функционират за кратко. Ето защо, преди да свалите акумулаторната батерия, изчакайте повече от минута, след като сте преминали към режим на запалване “LOCK” (OFF).**

(Етикет върху акумулаторната батерия)

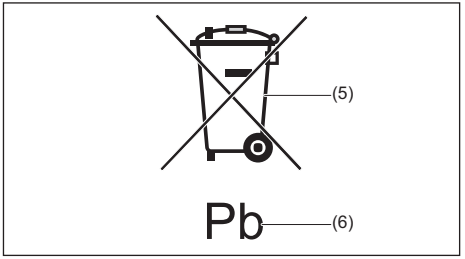

59RN090100

(5) Символ със задраскана кофа на колелца
(6) Химически символ “Pb”

Символът със задраскана кофа на колелца (5) върху етикета на акумулаторната батерия, указва, че използвана акумулаторна батерия трябва да се изхвърля отделно от обикновения битов отпадък. Химическият символ “Pb” (6) сочи, че акумулаторната батерия съдържа повече от 0,004% олово.

Уверявайки се, че използваната акумулаторна батерия е депонирана или рециклирана по подходящ начин, вие допринасяте за предотвратяването на евентуалните неблагоприятни последствия за околната среда и човешкото здраве, които биха се появили при неправилно изхвърляне на акумулаторната батерия. Рециклирането на материалите ще помогне за съхраняване на природните ресурси. За повече информация относно депонирането или рециклирането на използвани акумулаторни батерии, се свържете с вашия дилър на SUZUKI или с друг квалифициран сервиз.

Предпазители (бушони)

Автомобилът има три вида предпазители, описани по-долу:

Главен предпазител

Главният предпазител взима ток директно от акумулаторната батерия.

Първични предпазители

Тези предпазители се намират между главния предпазител и индивидуалните предпазители и служат за верига от групирани консуматори.

Индивидуални предпазители

Тези предпазители служат за индивидуалните електрически вериги.

За да свалите предпазител, използвайте инструмента за изтегляне, който се намира в капака на кутията с предпазители.

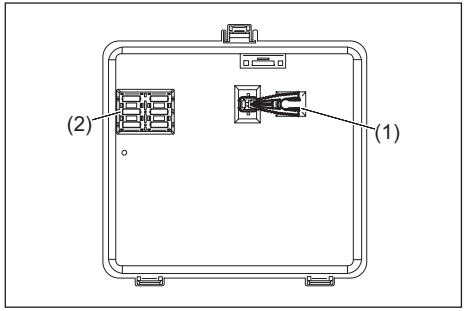

55T090640

(1) Инструмент за изтегляне на предпазители
(2) Резервен предпазител

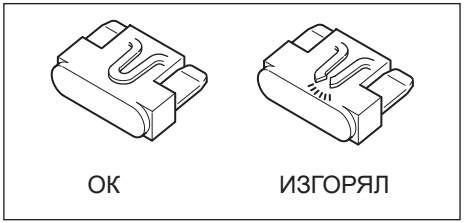

69T090460

⚠ ПРЕДУПРЕЖДЕНИЕ

- **Ако изгори главен или първичен предпазител, автомобилът трябва да бъде прегледан от вашия оторизиран дилър за SUZUKI или от квалифициран сервиз.**
- **Винаги използвайте оригинални предпазители на SUZUKI за подмяната. Никога не използвайте заместител, като жица, дори за временна поправка, тъй като това може да доведе до сериозна повреда по електрическата система или до пожар.**
- **Ако смените предпазител и новият изгори кратко време, след като е сменен, можете да има по-сериозен проблем в електрическата система. Закарайте вашия автомобил за проверка при дилър на SUZUKI или в друг квалифициран сервиз.**

Предпазители в двигателното отделение

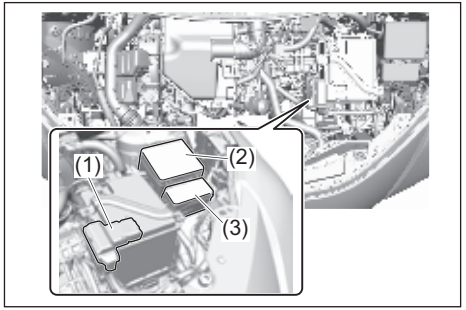

69T090130

(1) Кутия с главни предпазители
(2) Кутия с релета
(3) Вторична кутия с релета

Кутия с главни предпазители

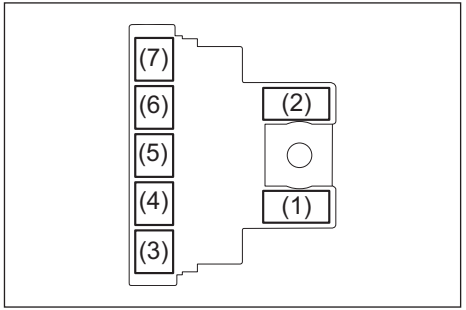

69T090140

Кутия с релета

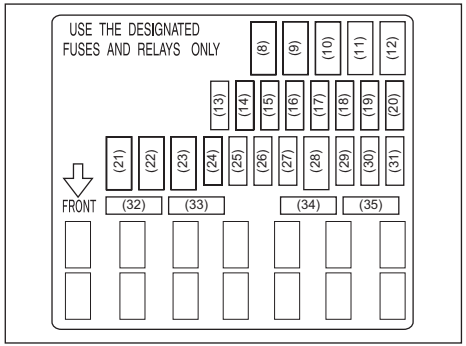

69T090150

Вторична кутия с релета

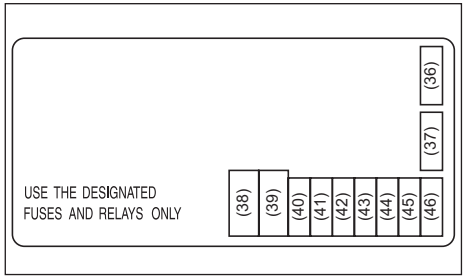

69T090160

ОСН. ПРЕДПАЗИТЕЛ / ГЛАВЕН ПРЕДПАЗИТЕЛ

(1)	175 A	FL1
(2)	120 A	FL2
(3)	100 A	FL3
(4)	80 A	FL4
(5)	100 A	FL5
(6)	60 A	FL6
(7)	100 A	FL7
(8)	30 A	Стартер
(9)	40 A	Перка на парното
(10)	–	Празен
(11)	40 A	ABS моторче
(12)	40 A	Превключвател запалване
(13)	30 A	B/U
(14)	30 A	Втори акумулатора
(15)	–	Празен
(16)	10 A	DMS
(17)	25 A	ABS контролен модул
(18)	–	Празен
(19)	–	Празен
(20)	–	Празен
(21)	40 A	Перка на радиатора
(22)	–	Празен
(23)	–	Празен
(24)	–	Празен
(25)	–	Празен
(26)	–	Празен
(27)	10 A	Компресор
(28)	50 A	Превключвател запалване 2
(29)	15 A	Трансмисия*1
(30)	20 A	FI
(31)	–	Празен
(32)	10 A	Radio2
(33)	5 A	Плафон-3
(34)	5 A	Сигнал стартиране
(35)	–	Празен
(36)	15 A	Фар дълги (десен)
(37)	15 A	Фар дълги (ляв)
(38)	30 A	EWP
(39)	–	Празен
(40)	–	Празен
(41)	30 A	DCDC
(42)	15 A	Фар дълги (ляв)
(43)	15 A	Фар дълги (десен)
(44)	25 A	Фар дълги
(45)	–	Празен
(46)	–	Празен

*1: Модел със CVT

Главният предпазител, първичните предпазители и някои от индивидуалните предпазители са разположени в двигателното отделение. Ако главният предпазител изгори, нито един от електрическите компоненти не функционира. Ако изгори първичен предпазител, няма да функционира нито един електрически компонент от съответната група консуматори. При смяната на главен предпазител, първичен предпазител или индивидуален предпазител, използвайте оригинални предпазители на SUZUKI или еквиваленти на индивидуален предпазител.
За да свалите предпазител, използвайте инструмента за издърпване, който се намира в кутията с предпазители. Амперажът на всеки предпазител е показан в задната част на капака на кутията с предпазители.

Предпазители под таблото

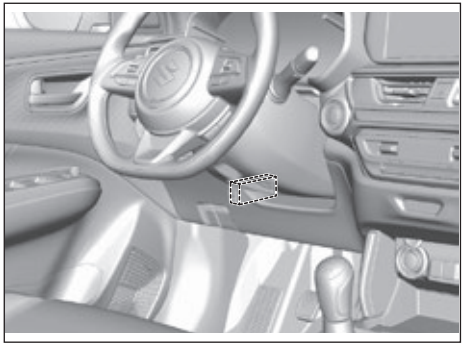

69T090170

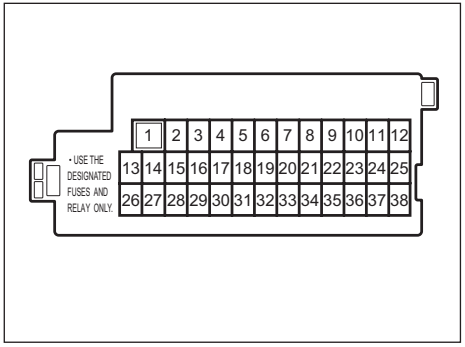

81P70220

ПЪРВИЧЕН ПРЕДПАЗИТЕЛ

(1)	30 A	Ел. стъкло
(2)	10 A	Уреди
(3)	15 A	Запалителна бобина
(4)	5 A	Запалване-1 сигнал 2
(5)	20 A	Скоростен лост
(6)	10 A	CHG
(7)	10 A	Заключване на волана 2
(8)	20 A	Заключване на вратите
(9)	15 A	Заключване на волана
(10)	10 A	Аварийни светлини
(11)	5 A	A-STOP контролер
(12)	10 A	Задна светлина за мъгла
(13)	5 A	ABS/ESP® контролен модул
(14)	15 A	Отопление на седалките
(15)	5 A	Запалване-1 сигнал 3
(16)	10 A	Плафон-2
(17)	5 A	Плафон
(18)	15 A	Радио
(19)	5 A	CONT
(20)	5 A	Ключ 2
(21)	20 A	Таймер за ел. стъкла
(22)	5 A	Ключ
(23)	15 A	Клаксон
(24)	5 A	Задна светлина (лява)
(25)	10 A	Задна светлина
(26)	10 A	Въздушна възглавница
(27)	10 A	Запалване-1 сигнал
(28)	10 A	Светлина при движение на заден ход
(29)	5 A	ACC-3
(30)	20 A	Нагревател задно стъкло
(31)	10 A	Отопляемо огледало
(32)	15 A	ACC-2
(33)	5 A	ACC
(34)	10 A	Задна чистачка
(35)	5 A	Запалване - 2 сигнал
(36)	15 A	Пръскалки
(37)	25 A	Предни чистачки
(38)	10 A	Стоп светлина

Реглаж на фаровете

Тъй като за реглажа на фаровете са необходими специални процедури, поискайте от дилъра на SUZIKI или друг квалифициран сервиз да го извърши.

Смяна на крушка

ЗАБЕЛЕЖКА:
Ако смяната на лампа ви изглежда трудна, се консултирайте с дилър на SUZIKI или с друг квалифициран сервиз.

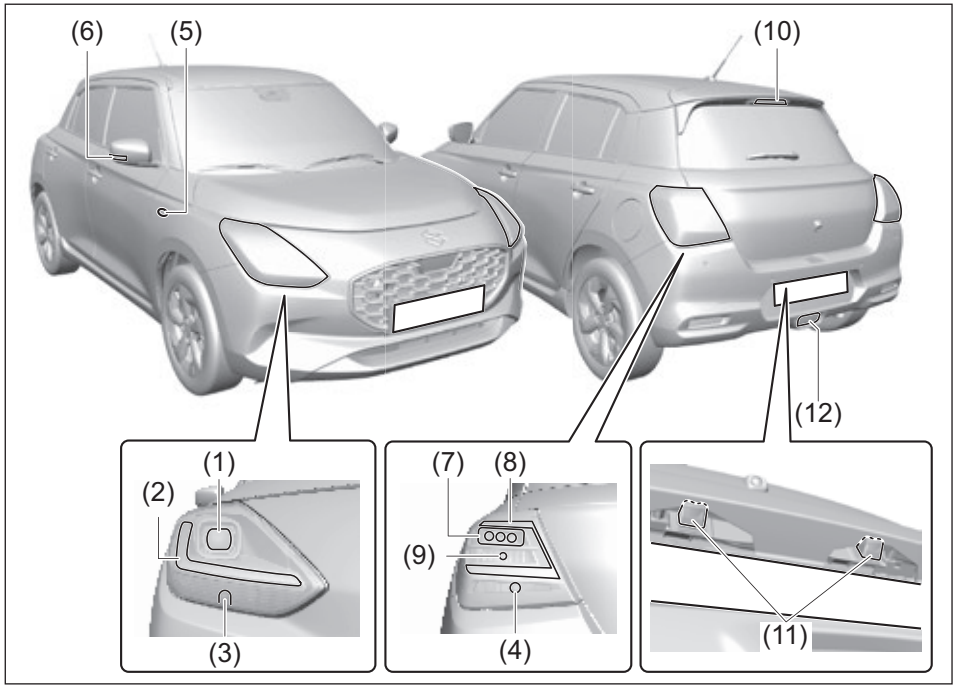

69T090180

№	Елемент	Мощност	Тип лампа
(1)	Фар*1	LED	-
(2)	Габарити и дневни светлини (D.R.L)*1	LED	-
(3)	Мигачи Задни	12V 21W	WY21W
(4)	Мигачи Предни	12V 21W	PY21W
(5)	Мигачи на калниците*1	12V 5W	-
(6)		LED	-
(7)	Стоп *1	LED	-
(8)	Задна светлина*1	LED	-
(9)	Светлина за заден ход	12V 16W	-
(10)	Трети стоп*1	LED	-
(11)	Осветление на регистрационната табела*1	LED	-
(12)	Задна светлина за мъгла	12V 21W	PY21W

Ако се наложи да сменяте лампите, посочени в горната таблица, се консултирайте с оторизиран дилър на SUZUKI или с друг квалифициран сервиз.

*1: Тъй като светлинното тяло не се разглобява, няма възможност да бъде сменена лампа. Сменете цялото светлинно тяло при наличие на дефектна лампа.

⚠ ВНИМАНИЕ

- **Крушките могат да бъдат твърде топли непосредствено след изключване на светлините и могат да изгорят пръстите ви. Това важи с особена сила за крушките на халогенните фарове. Сменяйте крушките след охлаждането им.**
- **Носете предпазни ръкавици и дрехи с дълъг ръкав, когато сменяте крушка, за да не се нараните в острите части.**

ЗАБЕЛЕЖКА

- **Мазнината от вашата кожа може да доведе до прегряване и спукване на крушката след включване на фаровете. Хващайте новата крушка с чиста кърпа.**
- **Честата смяна на крушки е сигнал за необходимостта от проверка на електрическата система. Тази проверка може да бъде извършена от вашия дилър на SUZUKI или с друг квалифициран сервиз.**

ЗАБЕЛЕЖКА:
Вътрешната повърхност на „стъклата“ например на фаровете или задните светлини може да е запотена или по нея да се е натрупал конденз след шофиране в дъждовен ден или при миене на автомобила. Това е временно явление, причинено от температурна разлика между вътрешната и външната част на светлините. (Същото явление се наблюдава при запотяване на прозорците в дъждовен ден.)
Освен това понякога може да ви изглежда, че вода е попаднала в светлините поради наличие на водна капка по ръба на „стъклото“. Това е временно явление, причинено от полепнала вода по външната страна на светлините.
Упоменатите по-горе явления не са знак аз неизправност на автомобила.
Въпреки това, ако в светлините се натрупа вода или голяма водна капка полепне по вътрешната повърхност на стъклата, закарайте автомобила си за проверка в оторизиран дилър на SUZUKI или в друг квалифициран сервиз.

Крушки, които не се демонтират

Тъй като крушките, показани по-долу, не се демонтират, вие не може да ги сменяте. При наличието на дефектна крушка сменете целия елемент.
Ако е необходимо да смените целия елемент, поискайте от оторизирания дилър на SUZUKI или друг квалифициран сервиз да направи това.

- Фар (LED тип)
- Габарити и дневни светлини (D.R.L)
- Мигачи/аварийни светлини
- Трети стоп
- Задна светлина/стоп светлина
- Осветление за регистрационния номер

LED фарове

Тъй като се изискват специални процедури, се обърнете към дилър на SUZUKI или друг квалифициран сервиз за смяна на светлинно тяло.

Преден габарит и дневни светлини (D.R.L)

Тъй като се изискват специални процедури, се обърнете към дилър на SUZUKI или друг квалифициран сервиз за смяна на светлинно тяло.

Преден мигач

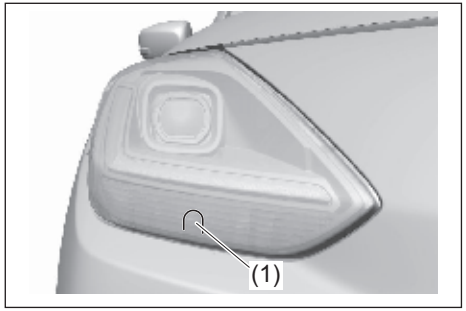

69T090190

(1) Преден мигач

1) Стартирайте двигателя. Завъртете волана в посока, противоположна на страната на предния мигач, чиято лампа трябва да смените, за да я смените лесно. След това изключете двигателя.

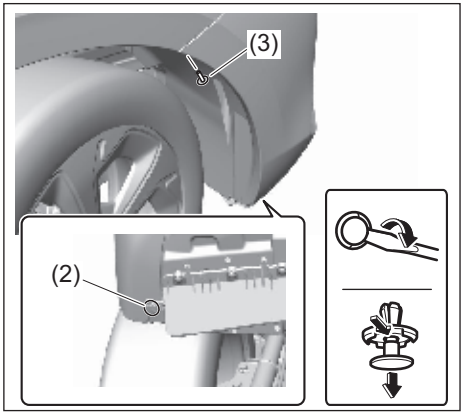

69T090200

2) Извадете щипката (2) и винта (3). За да отстраните щипката, използвайте плоска отвертка, както е показано на илюстрацията.

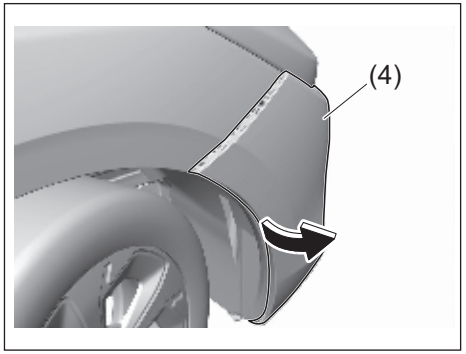

69T090210

3) Отворете края на предната броня (4) навътре по посока на стрелката.

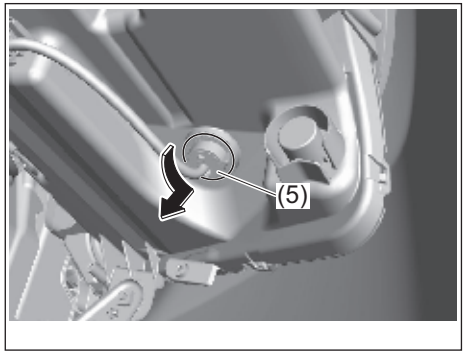

69T090220

4) За да извадите цокъла на лампа (5) на предния мигач от корпуса на светлинното тяло, завъртете цокъла обратно на часовниковата стрелка и го дръпнете.

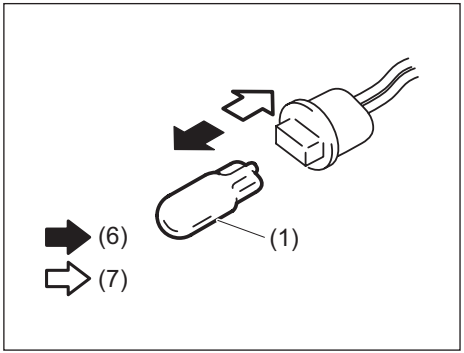

69T090230

(6) Демонтаж
(7) Монтаж

5) За да демонтирате и монтирате крушката на предния мигач (1), просто издърпайте или натиснете навътре крушката.

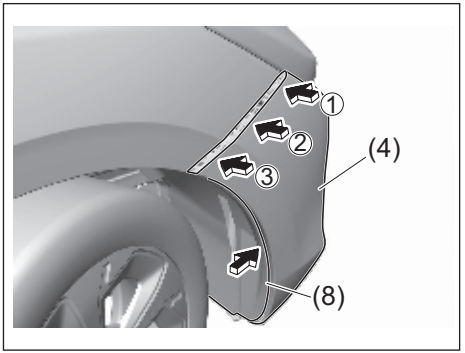

69T090420

ЗАБЕЛЕЖКА:
Когато монтирате отново предната броня (4), натиснете края на подкалника (8) във вътрешността на предната броня и след това монтирайте предната броня по реда на номерацията, като натиснете по посока на стрелката, както е показано на илюстрацията.

Страничен мигач

Тип лампа за странично огледало
Използва се LED. Препоръчва се да закарате вашия автомобил в оторизиран дилър на SUZUKI или друг квалифициран сервиз за смяна на светлинно тяло, тъй като се изискват специални процедури.

Тип лампа за калник

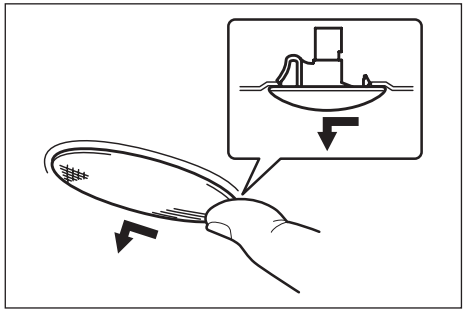

64J195

Тъй като мигачът е вграден, го сменете целия. Свалете светлинното тяло, като плъзнете корпуса на светлинно тяло наляво с пръста си.

Трета стоп светлина

Използва се LED. Препоръчва се да закарате вашия автомобил в оторизиран дилър на SUZUKI или друг квалифициран сервиз за смяна на лампа, тъй като се изискват специални процедури.

Задни светлини

За LED светлина/стоп се препоръчва да закарате вашия автомобил в оторизиран дилър на SUZUKI или друг квалифициран сервиз за смяна на лампа, тъй като се изискват специални процедури.

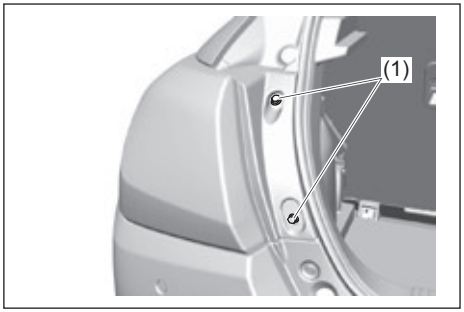

69T090240

1) Докато задният капак е отворен, развийте болтовете (1).

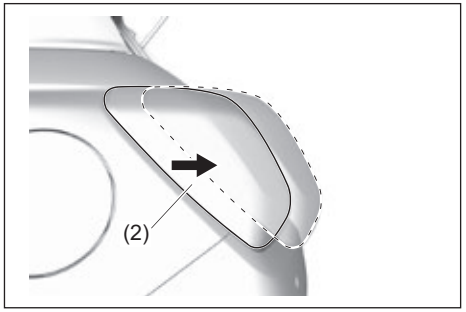

69T090410

2) Демонтирайте светлинното тяло (2), като го **дръпнете право назад**.

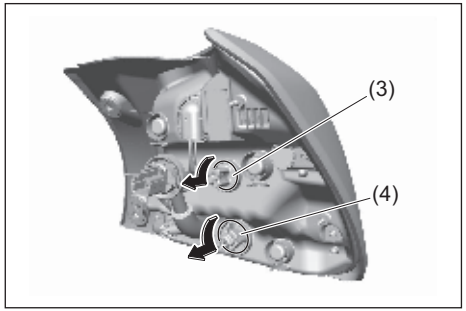

69T090250

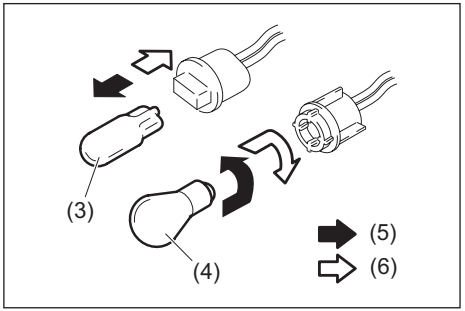

69T090260

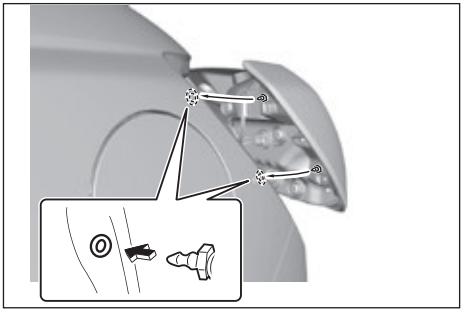

69T090270

3) За да извадите държача на крушката на светлината за заден ход (3) или на задния мигач (4) от светлинното тяло, завъртете държача обратно на часовниковата стрелка и го издърпайте.

(5) Демонтаж
(6) Монтаж

4) За да демонтирате и дръпнете лампата на светлината за заден ход (3) или на задния мигач (4), просто издърпайте или натиснете навътре крушката.

ЗАБЕЛЕЖКА:
Когато монтирате отново светлинното тяло, проверете дали щипките са закрепени правилно.

Осветление на регистрационния номер

Тъй като в случая се изискват специални процедури, е препоръчително да закарате автомобила си в оторизиран дилър на Suzuki за смяна на лампата или с квалифициран сервиз.

Задна светлина за мъгла

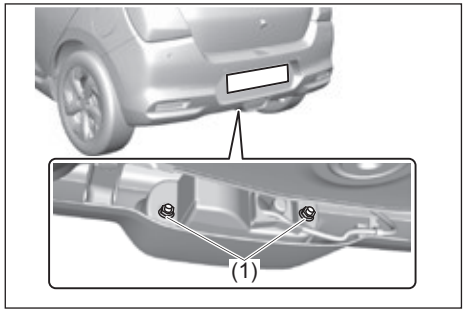

69T090290

1) Развийте гайките и след това натиснете корпуса на задната светлина за мъгла назад.

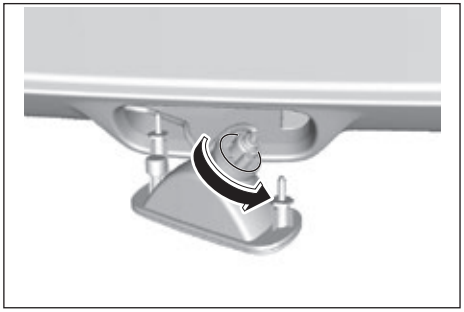

69T090300

2) Завъртете цокъла на лампата обратно на часовниковата стрелка и след това го издърпайте.

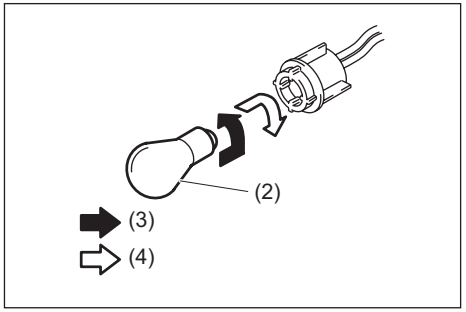

69T090310

(3) Демонтаж
(4) Монтаж

3) За да извадите лампата на задната светлина за мъгла (2) от цокъла, я натиснете навътре и я завъртете обратно на часовниковата стрелка. За да монтирате нова лампа, я натиснете навътре и я завъртете обратно на часовниковата стрелка.

Интериорно осветление

ЕЛЕМЕНТ: светлини	МОЩНОСТ	Тип лампа
Предни	12V 10W	-
Товарен отсек	12V 5W	-

Ако се наложи да сменяте лампите, посочени в горната таблица, се консултирайте с оторизиран дилър на SUZUKI или с друг квалифициран сервиз.

Отпред

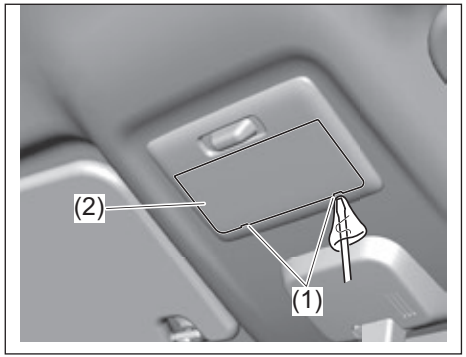

59RN09200

1) За да избегнете драскотини, вкарайте плоска отвертка, покрита с мека кърпа, в жлеба (1) и след това извадете лещата (2).

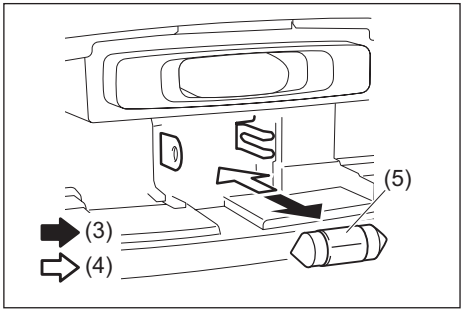

69T090320

(3) Демонтаж
(4) Монтаж

2) Дръпнете лампата (5) и след това поставете нова.
3) След като смените лампата, монтирайте лещата на предния плафон, като следвате обратния ред на този при монтажа.

Багажно отделение

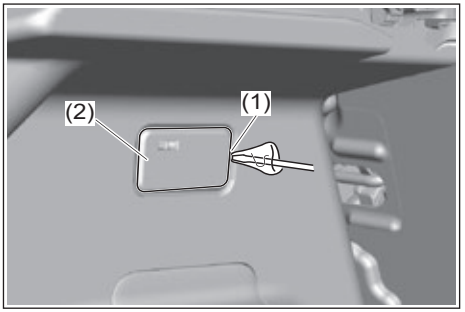

69T090330

1) За да избегнете драскотини, вкарайте плоска отвертка, покрита с мека кърпа, в жлеба (1) и след това извадете лещата (2).

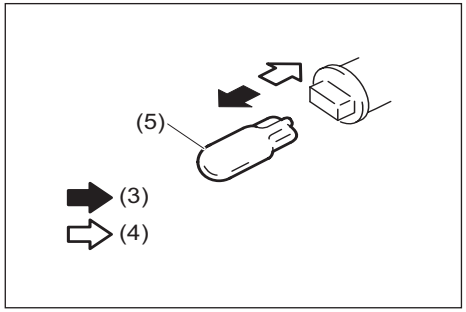

69T090340

(3) Демонтаж
(4) Монтаж

2) Издърпайте крушката (5) и след това поставете нова.
3) След като смените крушката, монтирайте лещата на осветлението на багажното отделение в реда, обратен на отстраняването.

Чистачки

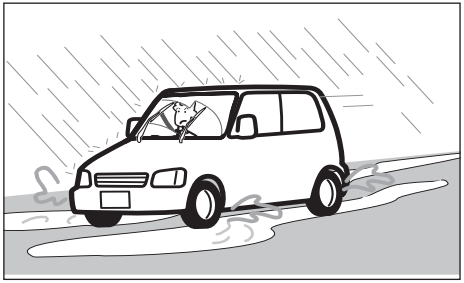

59RN09450

Ако чистачките са нестабилни или са повредени, или оставят линии по време на чистене, трябва да ги смените.

За да монтирате нови чистачки, следвайте процедурата, посочена по-долу.

ЗАБЕЛЕЖКА
За да предотвратите надраскване или счупване на прозореца, не оставяйте ремената на чистачките да удрят прозореца, докато сменяте чистачките.

БЕЛЕЖКА:
Някои чистачки могат да се различават от описаните тук, в зависимост от спецификациите на автомобила. Ако това е така, консултирайте се с вашия дилър на SUZUKI във връзка с начина за тяхната смяна.

За предни чистачки:

69T090350.

1) Повдигнете рамото на чистачката от прозореца.

ЗАБЕЛЕЖКА
Когато повдигате и двете ремене на чистачките, повдигнете първо рамото на чистачката от страната на водача. Когато връщате ремената на чистачките обратно, върнете първо това от страната на пътника. **В противен случай, двете ремена могат да се ударят едно в друго.**

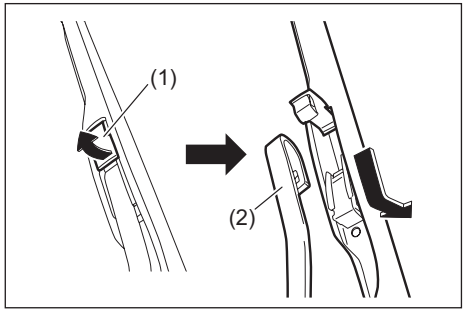

52RM70510.

2) Освободете заключването (1), плъзнете перото на чистачката и го свалете от рамото (2), както е показано на изображението.

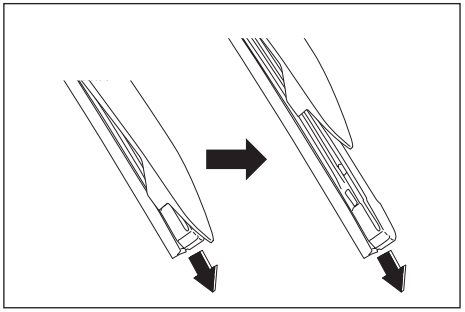

61MM0A211

3) Издърпайте силно заключения край на чистачката, за да го отключите и плъзнете чистачката, както е показано.

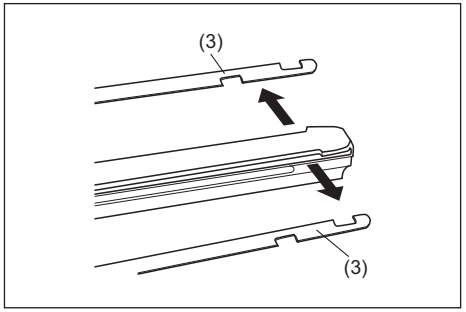

52RM70520

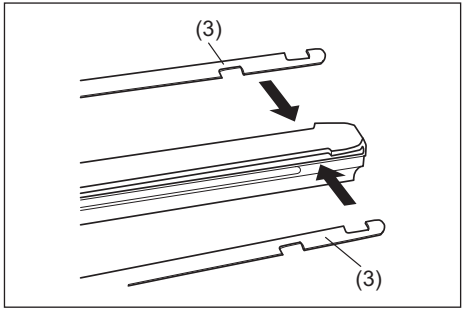

61MM0B098

(3) Фиксатор

4) Ако новите чистачки са доставени без двата фиксатора (3), преместете тези от старите чистачки върху новите.

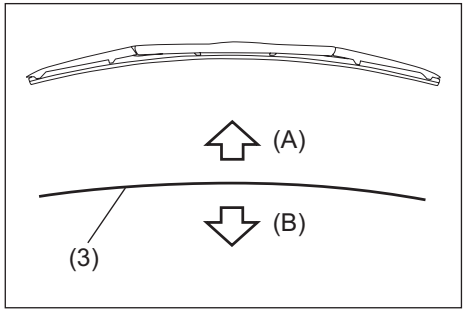

61MM0A212

(A) Нагоре
(B) Надолу

БЕЛЕЖКА:
Когато монтирате металните фиксатори (3), проверете дали тяхната посока съвпада с посочената на изображението.

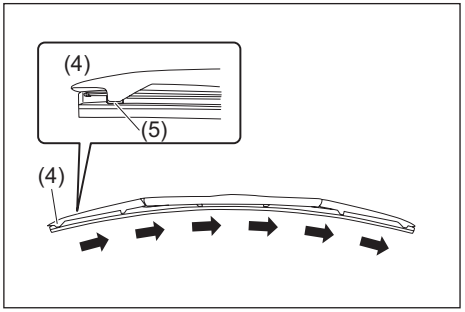

69T090430

(4) Заключен край

5) Монтирайте новата чистачка в обратна последователност на свалянето, като поставите заключения край (4) към рамото на чистачката.
Проверете дали чистачката е здраво захваната от всички куки. Заключете края на чистачката на мястото й.
6) Монтирайте чистачката към рамото, като се уверите, че заключващият механизъм е фиксиран стабилно към рамото.

ЗАБЕЛЕЖКА
Фиксирайте стопера (5) на чистачката откъм водача, за да не се разместят чистачките, докато работят.

За задни чистачки:

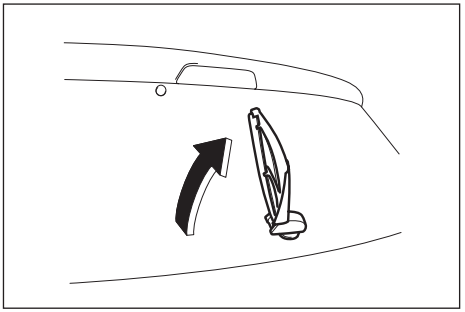

52RM70460

1) Дръжте рамото на чистачката далеч от прозореца.

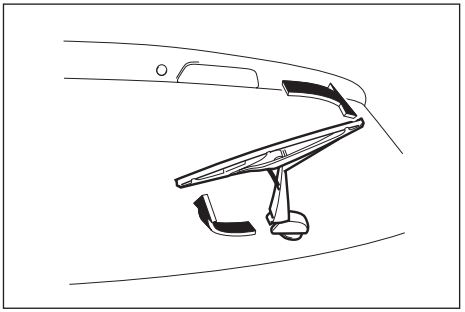

52RM70490

2) Свалете чистачката от рамото, след като я завъртите обратно на часовниковата стрелка.

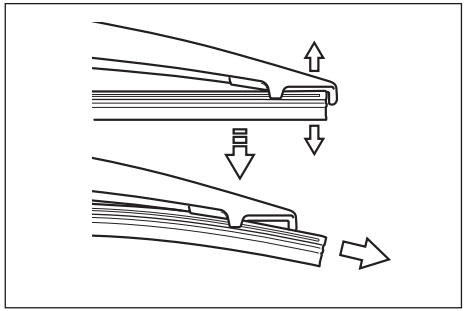

52RM70470

3) Плъзнете чистачката, както е показано на изображението.

БЕЛЕЖКА:
Не огъвайте края на рамото на чистачката повече от необходимото. Ако го направите, може да го счупите.

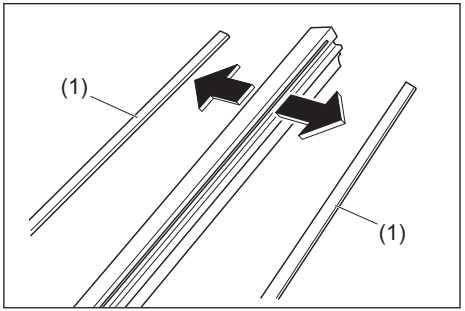

52RM70480

(1) Фиксатор

4) Ако новата чистачка е доставена без двата метални фиксатора, свалете тези от старата чистачка и ги поставете на новата.
5) Монтирайте новата чистачка в обратна на свалянето последователност.
Уверете се, че чистачката е захваната здраво към всички куки.
Монтирайте чистачката към рамото в обратна на свалянето последователност.

Течност за чистачките

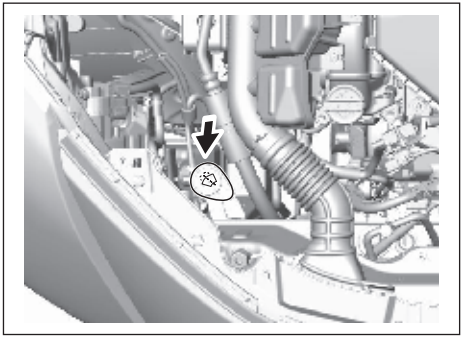

69T090360

Проверете дали в резервоара на чистачките има течност. Долейте, ако е необходимо. Използвайте висококачествена течност за чистачки, разредена с вода, ако е необходимо.

⚠ ПРЕДУПРЕЖДЕНИЕ

- **Не наливайте антифриз в съда за течност за чистачките. Това може да влоши сериозно видимостта, когато задействате пръскалките, а също така може и да увреди боята на автомобила.**
- **Не доливайте течност за чистачките, когато двигателят е горещ или работи, тъй като течността за чистачките съдържа алкохол и може да се запали, ако бъде разлята на двигателя и др.**

ВНИМАНИЕ

Предпазните мерки за работа с течността за чистачките са записани на опаковката й. Намерете инструкциите и ги прочетете внимателно.

ЗАБЕЛЕЖКА

Помпичката за течност на чистачките може да се повреди, ако работи без течност в съда за течност за чистачки.

ЗАБЕЛЕЖКА:
SUZUKI препоръчва горещо употребата на течност за чистачки марка ECSTAR. ECSTAR има специална формула за вашето SUZUKI и допринася за постигане на желаните показатели на автомобила, както и за безпроблемно и приятно шофиране.

Климатична система

Ако не използвате климатика продължително време, например през зимата, той може да не функционира толкова добре, когато го включите отново. За да запазите неговата оптимална производителност и издръжливост, трябва да го включвате периодично. Включвайте климатика най-малко веднъж в месеца за минута, при двигател, работещ на празен ход. По този начин охладителната течност и маслото циркулират и това спомага за защитата на вътрешните компоненти.

Смяна на филтъра на климатика

Тъй като процедурите, свързани с тази дейност, са специфични, поискайте тя да бъде извършена от вашия дилър на SUZUKI.

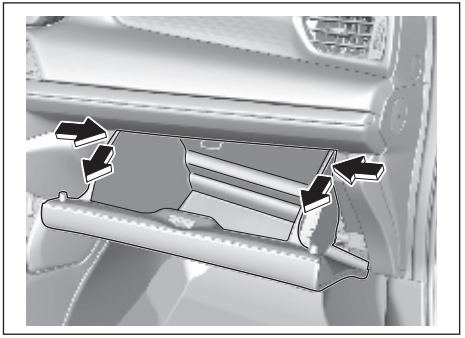

69T090370

1) За да стигнете до филтъра на климатика, трябва да свалите жабката, като я натискате от двете страни навътре и я дърпате.

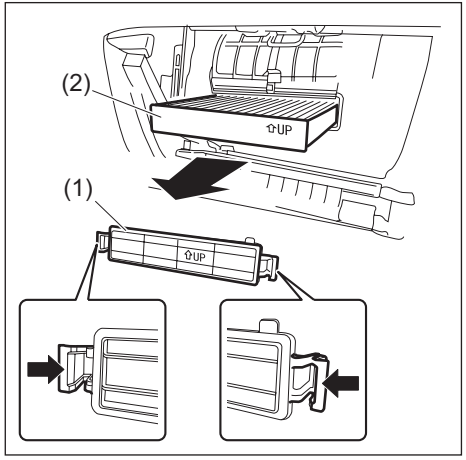

69T090380

2) Натиснете щипките от двете страни на държача (1) по посоката, указана със стрелката, за да демонтирате филтъра на климатика (2).

Монтаж на филтър на климатика

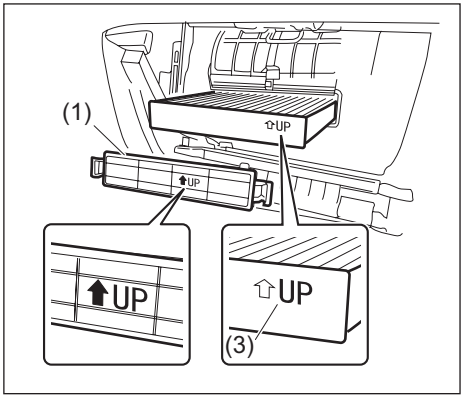

69T090440

1) Поставете филтъра, като стрелката (3) за монтажното положение сочи нагоре.
2) Закрепете държача (1), като закачите езичетата от двете страни на кутията.

Смяна на батерията на системата за безключов достъп

Ако предавателят започне да работи ненадеждно, сменете батерията.

ЗАБЕЛЕЖКА:
Може да повредите дистанционното управление при смяна на батерията му. Препоръчва се за тази операция да се обърнете към оторизиран дилър на SUZUKI или друг квалифициран сервиз.

За да смените батерията на дистанционното управление:

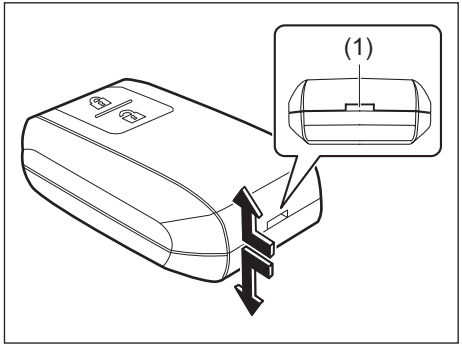

73S020020

1) Изкарайте ключа от дистанционното управление.

2) Разделете горната и долната част на дистанционното управление, като прилагате сила към отвора (1) отстрани на дистанционното управление.

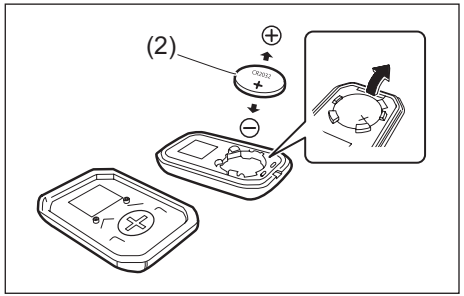

69T090470

(2) Литиева кръгла плоска батерия: CR2032

3) Поставете батерията (3) така, че нейният + извод да сочи към "+" долната част на корпуса, както е показано на илюстрацията.
4) Затворете добре дистанционното управление.
5) Проверете дали вратите могат да бъдат отключвани/заключвани с помощта на дистанционното управление
6) Депонирайте използваните батерии по подходящ начин, в съответствие с приложимите правила и разпоредби. Не изхвърляйте литиеви батерии заедно с обикновен битов отпадък.

⚠ ПРЕДУПРЕЖДЕНИЕ

Поглъщането на литиева батерия може да доведе до сериозни вътрешни наранявания. Не позволявайте на никого да поглъща литиевата батерия. Съхранявайте литиевите батерии на недостъпно за деца и животни място. При поглъщане на литиева батерия, се свържете незабавно с лекар.

ЗАБЕЛЕЖКА

- **Предавателят е чувствителен електронен инструмент. За да го предпазите от повреди, не го излагайте на прах и влага и не бърникайте по неговите вътрешни части.**
- **Когато сменяте батерията сами, предавателят може да бъде повреден вследствие на статично електричество. Отстранете статичното електричество, натрупана по вашето тяло, като докоснете метален предмет, преди да пристъпите към смяна на батерията.**

БЕЛЕЖКА:
Използваните батерии трябва да бъдат депонирани по подходящ начин, в съответствие с приложимите правила и разпоредби и не трябва да бъдат изхвърляни заедно с обикновен битов отпадък.

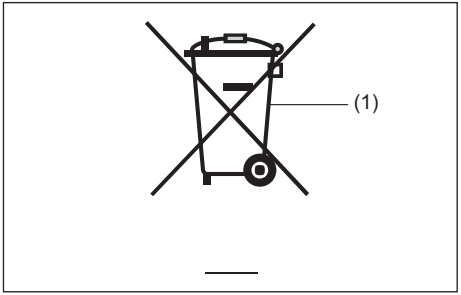

80JM133

(1) Символ със задраскана кофа на колелца

Символът със задраскана кофа на колелца (1) върху етикета на акумулаторната батерия, указва, че използвана акумулаторна батерия трябва да се изхвърля отделно от обикновения битов отпадък.

Уверявайки се, че използваната акумулаторна батерия е депонирана или рециклирана по подходящ начин, вие допринасяте за предотвратяването на евентуалните неблагоприятни последствия за околната среда и човешкото здраве, които биха се появили при неправилно изхвърляне на акумулаторната батерия. Рециклирането на материалите ще помогне за съхраняване на природните ресурси. За повече информация относно депонирането или рециклирането на използвани акумулаторни батерии, се свържете с вашия дилър на SUZUKI или друг квалифициран сервиз.

Подготовка преди зимния сезон

Течност за чистачки

За да предотвратите замръзване на течността за чистачки, поставете незамръзващ компонент в нея в съответствие с външната температурата.

Акумулатор

Проверете течността и специфичното тегло на акумулатора. Когато стане студено, показателите на акумулатора се влошават и може да ви бъде трудно да стартирате двигателя поради слабия заряд на акумулатора. Вижте “Акумулатор” (СТР.9-38).

Охладителна течност

За да предотвратите корозия и замръзване на двигателя отвътре, използвайте специалната охладителна течност за двигателя. Вижте „СПЕЦИФИКАЦИИ“ (СТР. 12-3).

ЗАБЕЛЕЖКА:
За да проверите концентрацията на охладителната течност на двигателя или да я смените, се обърнете към оторизиран дилър на SUZUKI или друг квалифициран сервиз.

Зимни гуми и клинове

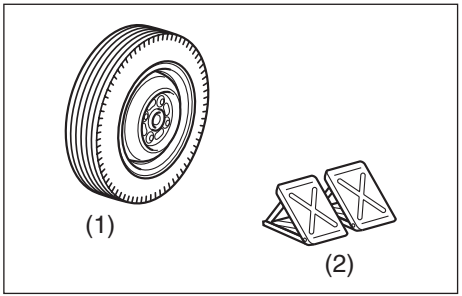

55T090670

(1) Зимна гума
(2) Клин

Зимните гуми и клиновете са необходими за шофиране по заснежени или замръзнали пътища.

Преди потегляне

Сняг на покрива

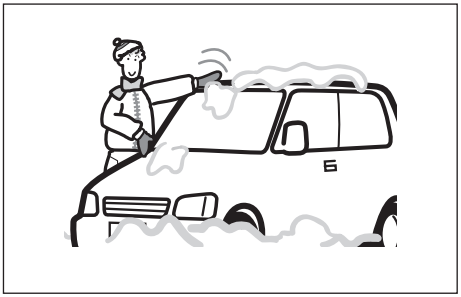

80J308

Отстранете снега от покрива преди да потеглите. Ако не го махнете, снежна маса може да падне върху стъклата и това да попречи на видимостта ви.

- За автомобил, оборудван с Dual Sensor Brake Support II (DSBS II), Dual Sensor Brake Support II (DSBS II) може да не работи правилно, когато върху предното стъкло има сняг или скреж.

Замръзнали чистачки

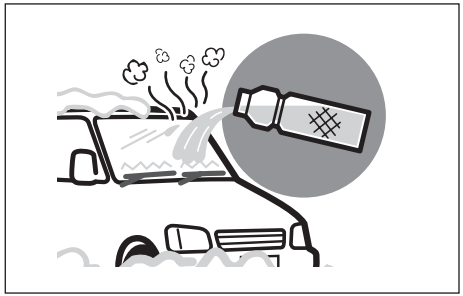

65P60060

Разтопете леда, като го залеете с хладка вода. След като го разтопите, избършете водата, за да предотвратите повторно замръзване. Ако задействате чистачките, докато са още заледени, перата на чистачките може да се повредят, а самите чистачки може да се счупят.

Сняг и скреж по стъклата

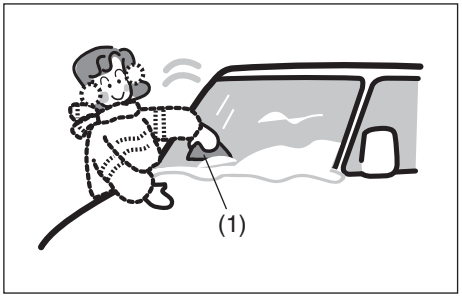

82K261

Използвайте пластмасовата стъргалка (1). Можете да премахнете снега и скрежа, за да не се повредят стъклата на прозорците.

- При автомобил, оборудван с Dual Sensor Brake Support II (DSBS II), Dual Sensor Brake Support II (DSBS II) може да не работи правилно, когато върху предното стъкло има сняг или скреж.

Замръзнали странични огледала за обратно виждане

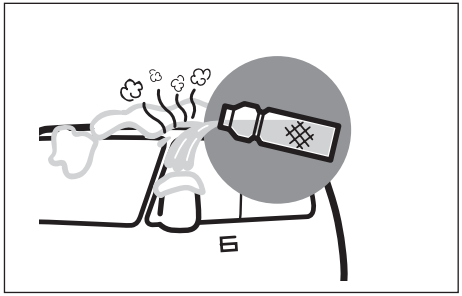

65P60070

Разтопете леда, като го залеете с хладка вода. След като го разтопите, избършете водата, за да предотвратите повторно замръзване. Ако местите страничните огледала за обратно виждане, докато още са заледени, огледалата за обратно виждане може да се счупят.

ЗАБЕЛЕЖКА

- **Преди да оперирате с превключвателя за сгъване на страничните огледала за обратно виждане, първо проверете дали можете да местите огледалата на ръка. След това задействайте превключвателя. Ако задействайте повторно превключвателя, докато още са заледени, огледалата могат да бъдат счупени.**
- **При сгъваеми огледала с дистанционно управление, деактивирайте функцията за дистанционно сгъване на огледалата, докато са студени, когато страничните огледала за обратно виждане са замръзнали. Ако ги местите многократно, преди ледът да бъде отстранен, огледалата може да се счупят.**

Замръзнали врати

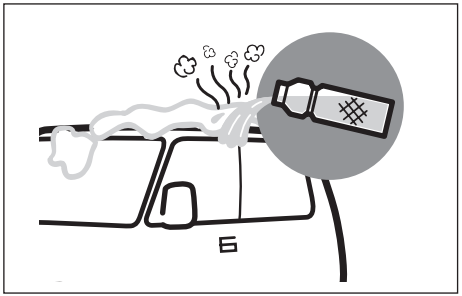

65P60080

Залейте ги с хладка вода, като внимавате да не мокрите ключалките. След отваряне на вратата избършете водата. Ако отворите вратата насила, преди ледът да бъде отстранен, гумените уплътнения около вратата може да се отлепят и да се скъсат.

При наличие на сняг по обувките

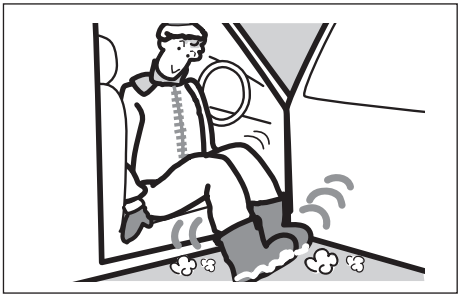

80J312

Отстранете снега, полепнал върху обувките ви, преди да се качите в автомобила. Ако не го отстраните, може да се подхлъзнете, когато оперирате с педалите, а стъклата на прозорците може лесно да се запотят поради високата влажност в автомобила.

При паркиране на автомобила навън

80J315

За автомобил, оборудван с Dual Sensor Brake Support II (DSBS II), Dual Sensor Brake Support II (DSBS II) може да не работи правилно, когато върху предното стъкло има сняг или скреж.

ЗАБЕЛЕЖКА

- **Ако паркирате автомобила под стрехи или дървета, покривът му може да бъде огънат поради натрупан сняг или паднала снежна маса. Когато вали сняг, не паркирайте автомобила под стрехи или дървета.**
- **Ако паркирате автомобила отвън, когато вали сняг, рамената на чистачките може да се деформират поради теглото на снега или перата на чистачките могат да замръзнат. Повдигнете рамената на чистачките, когато паркирате автомобила.**
- **При повдигане на двете предни чистачки, вдигнете първо чистачката от страната на водача**
  При връщане на рамената на чистачките, оставете да легне първо чистачката от страната на пътника. В противен случай чистачките могат да си пречат една на друга.

Вериги за сняг

Вериги за сняг трябва да се използват само ако са необходими за увеличаване на сцеплението или ако законът изисква това. Проверете дали веригите, които използвате, са с размера, необходим за гумите на Вашия автомобил. Също така проверете дали има достатъчно разстояние между калниците и веригите, монтирани върху гумите.
Затегнете веригите върху задните гуми, в съответствие с инструкциите на производителя. Ако е необходимо, затегнете отново веригите, след като покарате автомобила около 1,0 км (1/2 мили). Когато използвате вериги, управлявайте автомобила с ниска скорост.

ЗАБЕЛЕЖКА

- **Ако при шофиране на автомобила чуете, че веригите се удрят в купето на превозното средство, спрете и ги затегнете.**
- **Ако превозното средство е оборудвано с тасове, ги свалете, преди да монтирате веригите, за да не бъдат повредени от обръчите на веригите.**

АВАРИЙНО ОБСЛУЖВАНЕ

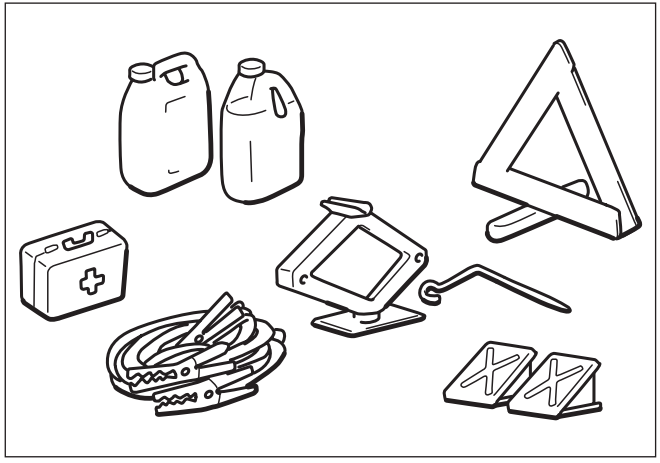

60G411

Теглене от камион за пътна помощ 10-1
Теглене с ухо за теглене 10-3
eCall (в зависимост от оборудването) 10-7
Инструмент за смяна на гума 10-21
Инструкции за повдигане с крик 10-22
Тас (в зависимост от оборудването) 10-27
Комплект за поправка на спукана гума
(в зависимост от оборудването) 10-27
Инструкции при подаване на ток 10-32
Изтощаване на акумулатора 10-33
Ако спукате гума в движение 10-33
Проблем с двигателя: ако стартерът не върти 10-34
Проблем с двигателя: не стартира 10-34
Проблем с двигателя: прегряване 10-34

Теглене от камион за пътна помощ

Ако автомобилът трябва да бъде теглен, свържете се с професионална служба за такъв вид услуги. Вашият дилър на SUZUKI може да ви осигури подробни инструкции относно тегленето.

ПРЕДУПРЕЖДЕНИЕ

За автомобили, оборудвани с Dual Sensor Brake Support II (DSBS II), ако автомобилът бъде теглен, докато двигателят е включен, натиснете бутона Dual Sensor Brake Support II (DSBS II) OFF и изключете Dual Sensor Brake Support II (DSBS II). Ако не го направите, това може да доведе до инцидент, свързан със системата, която е останала активирана.

ЗАБЕЛЕЖКА

За да избегнете повреда на превозното средство по време на теглене, използвайте подходящо оборудване и следвайте процедурите, свързани с тегленето.

CVT автоматична трансмисия и задвижване на две колела (2WD)

Автомобилите с автоматична трансмисия CVT могат да бъдат теглени по някой от следните начини:

- Теглене отпред:
  Вдигнете предните колела и дръжте колелата върху земята. Преди теглене се уверете, че ръчната спирачка е освободена.
- Теглене отзад:
  Вдигнете задните колела и поставете колесар под предните колела.

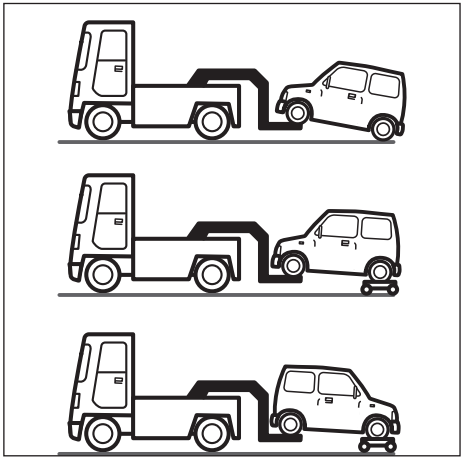

67T00160

- Има и начин да използвате автомобил за транспортиране на неизправни автомобили.
- Ако автомобилът не стартира, дори ако двигателят работи, или ако издава звук, различен от обичайния, това може да се дължи на повреда в задвижването. Консултирайте се с оторизиран дилър на SUZUKI или с квалифициран сервиз преди теглене.

ЗАБЕЛЕЖКА

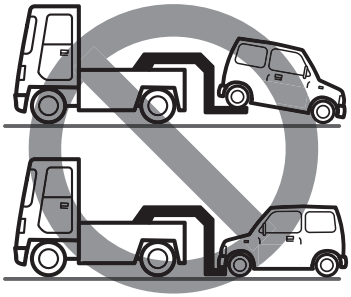

67T00158

Тегленето на автомобила с предни колела върху земята може да доведе до повреда на автоматичната трансмисия CVT.
При автомобил с предно задвижване (2WD) теглете автомобил с вдигнати предни (задвижващи) колела или с четири вдигнати колела.

(продължава)

ЗАБЕЛЕЖКА

(продължава)

67T00157

Тегленето на автомобила с камион за пътна помощ от типа, показан на фигурата, може да доведе до повреда на бронята или каросерията на автомобила. Не теглете автомобила с камион с повдигане на предните колела.

Ръчна трансмисия и задвижване на две колела (2WD)

Автомобил с ръчна скоростна кутия може да бъде теглен по един от следните методи.

- Теглене отпред:
  Повдигнете предните колела и дръжте задните колела на земята. Преди да започне теглене на автомобила се уверете, че ръчната спирачка е освободена.
- Теглене отзад:
  Повдигнат и с предни колела на земята, ако кормилната уредба и задвижването функционират. Преди теглене проверете дали скоростната кутия е в положение на изключена предавка, режимът на запалване е „ACC“ и воланът е закрепен със специално устройство, предназначено за теглене.

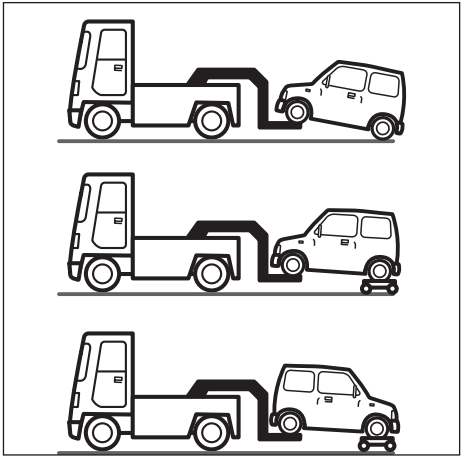

67T00160

ЗАБЕЛЕЖКА

Кормилната колона не е достатъчно устойчива, за да издържи на сътресенията, които се предават от предните колела при теглене. Винаги отключвайте волана преди теглене.

Задвижване на четирите колела (4WD)

Вашият автомобил може да бъде теглен при едно от следните условия:

- С всички колела, поставени върху платформа.
- С повдигнати предни или задни колела и с платформена количка под другите две колела.

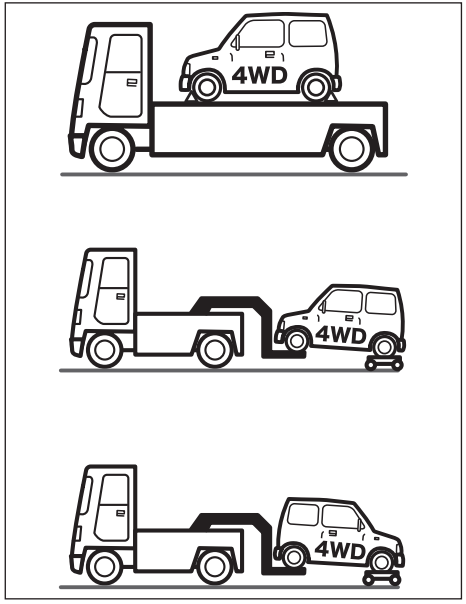

69T100130

ЗАБЕЛЕЖКА

Тегленето на автомобил с автоматична трансмисия и задвижване на четирите колела, с четири колела на земята може да доведе до повреда на автоматичната трансмисия и/или на системата за задвижване на четирите колела.

Теглене с ухо за теглене

ПРЕДУПРЕЖДЕНИЕ

За автомобили, оборудвани с Dual Sensor Brake Support II (DSBS II), ако автомобилът бъде теглен, докато двигателят е включен, натиснете бутона Dual Sensor Brake Support II (DSBS II) OFF и изключете Dual Sensor Brake Support II (DSBS II). Ако не го направите, това може да доведе до инцидент, свързан със системата, която е останала активирана.

Място за закачане на въже за теглене

Закачете въже за теглене на ухо за теглене.
Ухото за теглене е заложено в предната част на автомобила за употреба при спешни случаи или при транспорт по море.

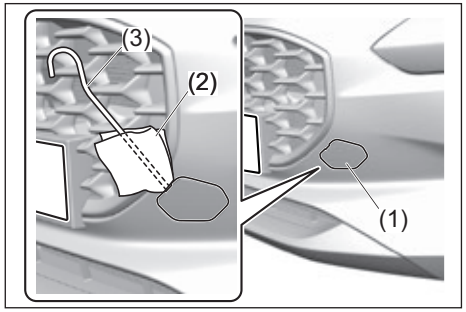

69T100010

1) Свалете капака (1) с помощта на дръжката на крика (3) (в зависимост от оборудването) или с плоска отвертка, като я покриете с мека кърпа (2), както е показано на илюстрацията.

ЗАБЕЛЕЖКА

Не прилагайте твърде голяма сила, защото може да се повреди жилото на капака.

БЕЛЕЖКА:
Закрепете капака с тиксо, за да предотвратите неговата повреда по време на теглене.

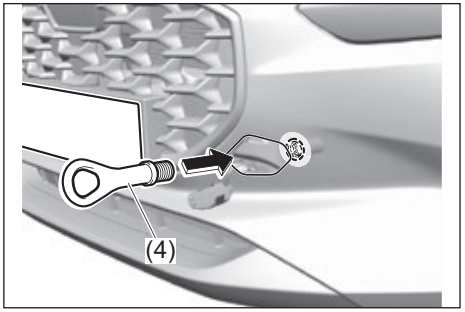

69T100020

2) Поставете на ръка халката за теглене (4).

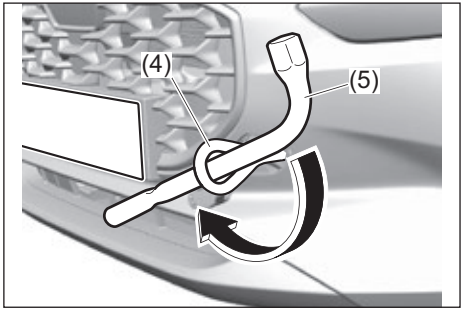

69T100030

3) За да закрепите халката за теглене (4), завъртете я по посока на часовниковата стрелка с помощта на ключа за джанти (5) (в зависимост от оборудването), докато халката (4) бъде поставена здраво.

ЗАБЕЛЕЖКА

- **Спазвайте следните инструкции, когато използвате халките за теглене (4). Халките или каросерията на автомобила могат да бъдат увредени, причинявайки сериозни наранявания или повреди:**
- **Не използвайте халките за теглене, за да изтеглите друго превозно средство.**
  - **Избягвайте да теглите автомобила при голямо количество сняг, кал или пясък.**
  - **Избягвайте внезапното потегляне или хаотични маневри, които могат да доведат до прекомерно натоварване върху халките за теглене.**

В такъв случай ви препоръчваме да се свържете с професионална служба за пътна помощ.

- **Не използвайте халките за теглене (4) за теглене на друг автомобил или за транспортиране на вашия автомобил на ремарке.**

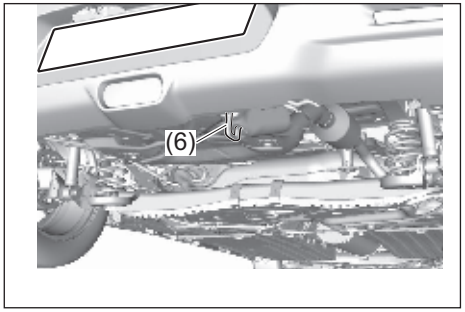

69T100040

ЗАБЕЛЕЖКА

- **Стандартно вашият автомобил е проектиран да транспортира хора и нормално количество товар, а не за теглене на ремарке.**
- **Куката на купето (6) е разположена в задната част на автомобила и е предназначена единствено за употреба в аварийни ситуации и при транспортиране по вода. Не използвайте куката, за да теглите друг автомобил, да дърпат вашия с друг автомобил или да транспортират вашия автомобил на ремарке за автомобили и т.н. В противен случай куката може да се счупи, причинявайки тежки наранявания или повреди.**

Други отвори

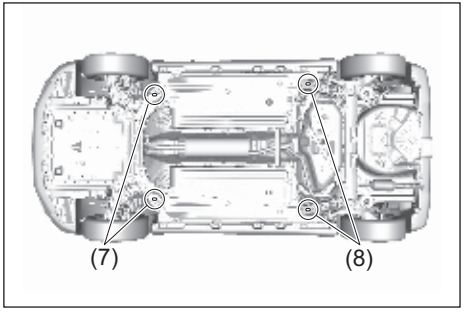

69T100050

Отворите върху купето (7) и (8) са предназначени единствено за употреба при транспортиране на ремарке за автомобили.

ПРЕДУПРЕЖДЕНИЕ

Не използвайте отворите в каросерията (7) и (8) за теглене. Тези отвори могат да се счупят, причинявайки тежки наранявания или повреди.

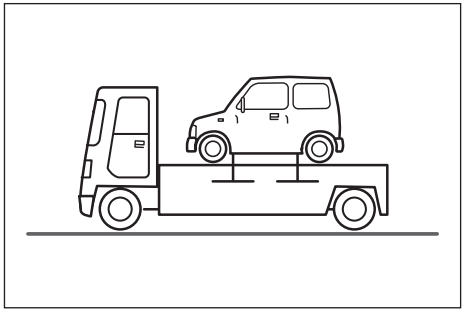

67T00163

При употреба на въжета укрепване на автомобила се съобразете с горната фигура.

ВНИМАНИЕ

Не затягайте въжетата прекомерно, защото може да повредите автомобила.

Теглене с въже

1) Закачете въжето за теглене на халката за теглене хоризонтално, така че страната, от която е закачено, да е една и съща за теглещото и тегленото превозно средство (ако е възможно).
2) Оставете двигателя да работи.
- Когато не можете да стартирате двигателя, натиснете бутона за стартиране на двигателя, за да смените режима на запалване в позиция, различна от LOCK (OFF).
- Завъртете волана, за да проверите дали заключването му е освободено.
- За автомобил, оборудван с Dual Sensor Brake Support II (DSBS II), натиснете бутона Dual Sensor Brake Support II (DSBS II) OFF и изключете Dual Sensor Brake Support II (DSBS II).

ПРЕДУПРЕЖДЕНИЕ

Ако шофирате автомобила при изключен двигател, това може да стане предпоставка за инцидент. Когато вашият автомобил е теглен с помощта на въже, спазвайте следните инструкции.
- **Не натискайте бутона за стартиране на двигателя, за да смените режима на запалване на LOCK (OFF). В противен случай воланът ще бъде заключен и няма да може да се върти.**

(продължава)

ПРЕДУПРЕЖДЕНИЕ

(продължение)
- **Натиснете педала на спирачката по-силно от обикновено, тъй като сервоусилвателят на спирачките не работи.**
- **Въртете волана с повече сила, тъй като сервоусилвателят му не работи.**

ЗАБЕЛЕЖКА

Ако не можете да освободите заключването на кормилното управление, няма да можете да въртите волана и това може да стане причина за инцидент. Ако не можете да освободите заключването на волана поради неизправност или изтощен акумулатор, не извършвайте теглене с помощта на въже.

3) Поставете скоростния лост в положение на изключена предавка (N).

ЗАБЕЛЕЖКА:
- *Ако не можете да преместите скоростния лост в положение N (изключена предавка), теглене с помощта на въже не е възможно. Консултирайте се с оторизиран дилър на SUZUKI или с професионална фирма за пътна помощ.*
- *Ако не можете да преместите скоростния лост от P в друга позиция при работещ двигател и при натиснат педал на спирачката, поради неизправност и изтощен акумулатор, деактивирайте системата за заключване на скоростния лост, като последвате указанията в „Деактивация на системата за заключване на скоростния лост“ в раздел „ЕКСПЛОАТАЦИЯ НА ВАШИЯ АВТОМОБИЛ“.*

4) По време на теглене се уверете, че въжето за теглене не е хлабаво. За да предотвратите катастрофа, шофирайте автомобила си внимателно, като следите стоповете на автомобила отпред.
- За да предупредите водачите зад вас, включете аварийните светлини на тегления автомобил.

ПРЕДУПРЕЖДЕНИЕ

Ако натискате продължително педала на спирачката при дълго или стръмно спускане, спирачките може да прегреят и да станат неефективни.
Когато има дълго или стръмно спускане, не извършвайте теглене с въже. Обадете се на пътна помощ.

ЗАБЕЛЕЖКА:

- **Ако ухото за теглене или въжето за теглене бъдат подложени на силен удар, например при внезапно потегляне и др., ухото за теглене или купето на автомобила могат да бъдат повредени.**
  Когато се наложи автомобилът да бъде теглен, не подлагайте на силен удар ухото за теглене или въжето за теглене чрез внезапно потегляне и др.
  Не ускорявайте рязко.
- **Ако тегленето на автомобила с въже е неизбежно, го теглете по асфалтирани пътища. Не превишавайте скорост от 30 км/ч (19 мили в час) и не изминавайте повече от 30 км (19 мили), за да предпазите трансмисията.**

eCall (в зависимост от оборудването)

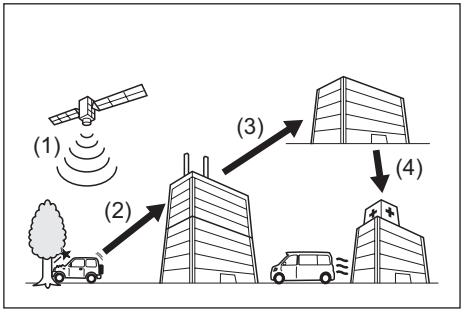

78RB21002

(1) Получена е информация относно местоположението.
(2) До спешния контактен център е изпратена информация относно превозното средство.
(3) Спешният контактен център информира регионалния център (служба 112) за инцидента.
(4) Изпратен е автомобил на спешна помощ.

eCall е система, с която е оборудвано превозното средство. Тази система изпраща автоматично информация до спешния контактен център, когато възникне инцидент и се свърза с оператор на eCall за осигуряването на бърза помощ.

БЕЛЕЖКА:

- *В някои държави функцията за спешни повиквания eCall зависи от наличието на оператор на eCall в конкретната страна и наличието на услугата.*
- *Отговорността за компонентите на системата (с изключение на оборудването, монтирано в автомобила) се носи от оператора на eCall.*

ВНИМАНИЕ

- **Системата ERA-GLONASS е налична само на местата, където има възможност за връзка с помощта на безжична мобилна връзка. Тази система не може да бъде използвана на места с атмосферни смущения, отдалечени райони и райони, където не може да бъде получен сигнал.**
- **Ако микрофонът, високоговорителят или бутонът “SOS” са неизправни, системата eCall няма да функционира правилно.**
  Системата трябва да бъде проверена от дилър на SUZUKI или от друг квалифициран сервиз.
- **За да работи нормално системата eCall, използвайте оригинална аудиосистема на SUZUKI.**

Как да използвате eCall

Системата eCall има два режима на работа – автоматичен и ръчен.

Автомобил с ляв волан

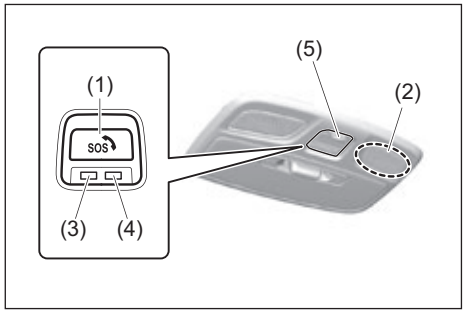

69T100100

Автомобил с десен волан

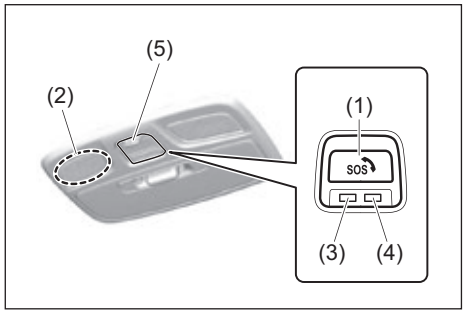

69T100110

(1) “SOS” бутон
(2) Микрофон на eCall
(3) Зелен индикатор
(4) Червен индикатор
(5) Капак

Автоматичен режим на работа

Системата eCall работи, когато копчето за стартиране на двигателя е натиснато за преминаване в режим на запалване “ON”. В случай на злополука, когато се е активирала въздушна възглавница, към спешния контактен център се изпраща различна информация относно вашия автомобил, като например неговото местоположение. Зеленият индикатор (3) ще промени своето състояние и вместо да мига, ще продължи да свети и вие ще можете да се свържете с оператор в контактния център, като използвате микрофона (2).

Ръчен режим на работа

За ръчен режим на работа, отворете капака (5).
Когато копчето за стартиране на двигателя е натиснато за преминаване в режим на запалване “ON”, натиснете и задръжте бутона “SOS” (1) за повече от 2 секунди и го пуснете.
Зеленият индикатор (3) ще промени своя режим на работа и вместо да мига, ще продължи да свети и вие ще можете да се свържете с оператор в контактния център, като използвате микрофона (2).

БЕЛЕЖКА:
(Само за ръчен режим на работа)
Не тествайте системата, за да проверите нейното функциониране, като използвате ръчния режим на работа.
Отменете повикването от системата, ако системата е задействана по невнимание. За повече информация вижте „Отмяна на eCall” (СТР.10-12) в този раздел.

БЕЛЕЖКА:
(За автоматичен и ръчен режим на работа)

- *Ще прозвучи звуков сигнал за започване на спешното обаждане, за позвъняване и за неговото приключване.*
- *Когато eCall е в действие, към спешния контактен център ще бъде изпратена информация за превозното средство (например, местоположение на превозното средство, посока, VIN, време, по което е възникнал инцидентът и т.н.). Горепосочената информация няма да бъде изпратена, ако не бъде осъществено спешно обаждане.*
- *Разговорите, състояли се по време на връзката, няма да бъдат записвани от превозното средство, но ще бъдат записани от спешния контактен център.*

- *Комуникацията с оператора на контактния може да се чува от високоговорителя, който се намира от дясната (при автомобил с десен волан) или от лявата (при автомобил с ляв волан) страна на таблото. Ако аудио системата се използва, връзката с оператора на ERA-GLONASS ще бъде с приоритет и всяка друга функция на аудиосистемата ще бъде отменена автоматично.*
- *Системата eCall е оборудвана с вградена батерия, като спомагателна мощност в случай, че бордовата батерия бъде повредена вследствие на инцидента. Експлоатационният живот на вградената батерия е около 3 години, при температура между -40 °C и 85 °C (-40 °F и 185 °F).*
- *Ако се е извършвала комуникация със спешния контактен център в автоматичен режим, сменете вградената батерия за сигурност. Консултирайте се с оторизиран дилър на Suzuki или с друг квалифициран сервиз относно смяната.*
- *При монтаж на електрическо оборудване – например навигационна система, се консултирайте с оторизиран дилър на Suzuki или с друг квалифициран сервиз. В противен случай може да се стигне до спиране функционирането на компоненти на eCall, дефект и т.н.*

ЗАБЕЛЕЖКА:

- *Ако червеният индикатор мига на всяка 1 секунда и предупредителната лампа за системата eCall светне по същото време, това сочи, че вградената батерия е изтощена или че има грешка в системата. Вашият автомобил трябва да бъде проверен от оторизиран дилър на SUZUKI възможно най-скоро. Когато вградената батерия се е изтощила, я сменете възможно най-скоро, дори ако показанията сочат, че тя може да бъде използвана за 10-минутен разговор с оператор на eCall. Вградената батерия е предназначена само и единствено за системата eCall. Ето защо когато сменяте батерията, се консултирайте се с вашия дилър на SUZUKI или с квалифициран сервиз.*

БЕЛЕЖКА:
Използваните батерии трябва да бъдат депонирани по подходящ начин, в съответствие с приложимите закони и разпоредби и не трябват да бъдат изхвърляни заедно с битовия отпадък.

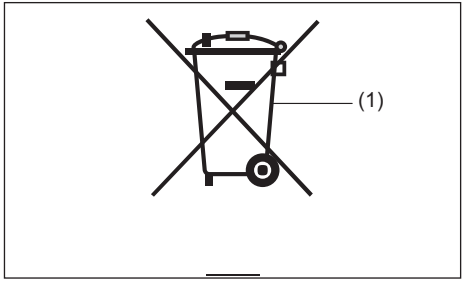

80JM133

(1) Символ със задраскана кофа на колелца

Символът със задраскана кофа на колелца (1), разположен върху етикета на батерията, указва, че използвана батерията трябва да се изхвърля отделно от обикновения битов отпадък.

Уверявайки се, че използваната акумулаторна батерия е депонирана или рециклирана по подходящ начин, вие допринасяте за предотвратяването на евентуалните неблагоприятни последствия за околната среда и човешкото здраве, които биха се появили при неправилно изхвърляне на акумулаторната батерия. Рециклирането на материалите ще помогне за съхраняване на природните ресурси. За повече информация относно депонирането или рециклирането на използвани акумулаторни батерии, се свържете с вашия дилър на SUZUKI или с друг квалифициран сервиз.

Индикаторна лампа
Индикаторната лампа на бутона “SOS” се задейства в зависимост от работата и комуникацията на системата ERA-GLONASS.

Зелен индикатор	Червен индикатор	Състояние
Изключен	Изключен	Нормално функциониране. (#1)
Включен	Включен	За около 5 секунди след натискане на копчето за стартиране на двигателя за режим на запалване “ON” (#1).
Мига (на около 3 секунди)	Изключен	Няма връзка с eCall, GPS, GALILEO или с модема (#2) Комуникацията с устройството eCall е извън обхват.
Мига (на около всяка 1 секунда)	Изключен	eCall се задейства
Включен	Изключен	Установена е връзка с eCall
Мига (на около 0,6 секунди)	Изключен	Минималният обем данни (номерът на шасито – VIN, или локацията на вашия автомобил) се предава към спешния контактен център.

(#1) Системата “eCall” се активира 30 секунди след натискане на бутона за стартиране на двигателя, за да смените режима на запалване на ON и за автоматичен, и за ръчен режим на работа. Ако бутонът “SOS” бъде натиснат в рамките на 30 секунди след натискане на бутона за стартиране на двигателя, за да промените режима на запалване на ON, системата "eCall" се активира 30 секунди след натискане на бутона за стартиране на двигателя за промяна на режима на запалване на ON.
(#2) Можете да персонализирате действието на системата, за да спре да мига зелената лампа. Обърнете се към оторизиран дилър на SUZUKI или друг квалифициран сервиз за подробности.

Зелен индикатор	Червен индикатор	Състояние
Мига (на около 0,3 секунди)	Изключен	Връзката с eCall приключва нормално (#3)
Изключен	Мига (на около 1 секунда)	Вградената батерия на системата eCall почти се е изтощила или има грешка в системата.
Изключен	Мига (на около 0,3 секунди)	Връзката с eCall завършва не както трябва или пък връзката се разпада.

#3 Когато повикването приключи, зеленият светодиод (LED) или червеният светодиод (LED) могат да започнат да мигат, в зависимост от реакцията на спешния контактен център.

Предупредително съобщение на eCall

69T100120

“SERVICE CONNECTED” /
“ИМА ВРЪЗКА“

Ако на информационния дисплей се появят съобщението и изображението, показани по-горе, може да има проблем с eCall.
Закарайте автомобила за проверка при оторизиран дилър на SUZUKI или друг квалифициран сервиз.

Контролер и червен индикатор на eCall

Тази система има eCall контролер. Този контролер има срок на годност. Ако той ще изтича скоро, контролерът следва да бъде сменен.
Шест месеца преди изтичането на срока на годност на eCall контролера, червен индикатор ще започне да мига и съобщението „SERVICE CONNECTED” се появява на информационния дисплей, както е показано на илюстрацията по-горе. Ако червеният индикатор започне да мига и едновременно с това се появи съобщението, се консултирайте с оторизиран дилър на SUZUKI или с друг квалифициран сервиз за подновяване на срока на годност.

Отмяна на eCall

Операцията може да бъде отменена само когато комуникацията се извършва чрез ръчна операция. Операцията може да бъде отменена, ако се натисне бутон “SOS” преди да бъде установена комуникация с eCall оператор.

ЗАБЕЛЕЖКА:
- *Връзката не може да бъде отменена в автоматичен режим на работа.*
- *Отмяната на връзката може да бъде осъществена до 10 секунди след първото натискане на бутона “SOS”.*
- *Връзката не може да бъде отменена от автомобила след установяване на връзка с оператор на eCall. Поискайте от спешния контактен център да отмени връзката.*

Регламент за прилагане 2017/78 Приложение 1, част 3

1. ОПИСАНИЕ НА СИСТЕМАТА E-CALL, МОНТИРАНА В АВТОМОБИЛА		Съответствие
1.1.	Преглед на базираната на 112 система eCall в автомобила, нейната работа и функционалности. Вижте „eCall (в зависимост от оборудването)“.	O
1.2.	Базираната на 112 услуга eCall е обществена услуга от обществен интерес и е безплатна	O
1.3.	Базираната на 112 система eCall в автомобила е активирана по подразбиране. Тя се активира автоматично с помощта на сензори в автомобила при тежка катастрофа. Вижте „Автоматичен режим на работа“.	O
	Тя също ще се задейства автоматично и когато автомобилът е оборудван с TPS система, която не функционира при тежка катастрофа.	N/A
1.4.	Базираната на 112 система eCall в автомобила може да се задейства и ръчно, ако е необходимо. Инструкции за ръчно активиране на системата. Вижте „Ръчен режим на работа“.	O
1.5.	При сериозна повреда в системата, която би деактивирала базираната на 112 система eCall в автомобила, ще бъде дадено следнотоПРЕДУПРЕЖДЕНИЕ на пътниците в автомобила Вижте „Предупредително съобщение на eCall“.	O

O = Това описание се прилага към регламента и е в оборудването на вашия автомобил.
N/A = Това описание не е в оборудването на вашия автомобил.

2. ИНФОРМАЦИЯ ОТНОСНО ОБРАБОТКАТА НА ДАННИ		Съответствие
2.1.	Всяка обработка на лични данни чрез базираната на 112 система eCall в автомобила трябва да отговаря на предвидените правила за защита на личните данни в Директиви 95/46/ЕО и 2002/58/ЕО, и по-специално, трябва да се основава на необходимостта от защита на жизнените интереси на лицата в съответствие с член 7, буква г) от Директива 95/46/ЕО.	О
2.2.	Обработка на такива данни е строго ограничена до целите на обработката при спешност на eCall до единния европейски номер за спешни случаи 112.	О
2.3.	Видове данни и техните получатели	
2.3.1.	Базираната на 112 система eCall в автомобила може да събира и обработва само следните видове данни: VIN (номер шаси), тип превозно средство (лек или лекотоварен автомобил), тип задвижване (бензин/дизел/CNG/LPG/електричество/водород), последните три местоположения на превозното средство и посока на движение, регистрационен файл на автоматичното активиране на системата и нейното времево клеймо	О
2.3.2.	Получатели на данни, обработени от базираната на 112 система eCall в автомобила, са съответните обществени точки за отговор по отношение на обществената безопасност, определени от съответните публични органи на държавата, на чиято територия се намират, за да приема първи и обработват eCall до единния европейски номер за спешни случаи 112.	О

О = Това описание се прилага към регулацията и е част от оборудването на вашия автомобил.

2. ИНФОРМАЦИЯ ОТНОСНО ОБРАБОТКАТА НА ДАННИ		Съответствие
2.4.	Условия за обработка на данни	
2.4.1.	Базираната на 112 система eCall в автомобила е проектирана по такъв начин, че да гарантира, че данните, съдържащи се в паметта на системата, не са налични извън нея, преди да се задейства eCall.	O
2.4.2.	Базираната на 112 система eCall в автомобила е проектирана по такъв начин, че да гарантира, че не е обект на постоянно проследяване в нормалното си работно състояние.	O
2.4.3.	Базираната на 112 система eCall в автомобила е проектирана по такъв начин, че да гарантира, че данните във вътрешната памет на системата се премахват автоматично и непрекъснато.	O
2.4.3.1.	Данните за местоположението на автомобила постоянно се презаписват във вътрешната памет на системата, така че винаги да поддържате актуални максимум до три от последните местоположения на превозното средство, необходими за нормалното функциониране на системата.	O
2.4.3.2.	Регистърът на данните за дейността в базираната на 112 система eCall в автомобила се съхранява за не повече от необходимото за действие по спешност чрез eCall и във всеки случай за не повече от 13 часа от момента на иницииране на спешно повикване чрез eCall.	O

O = Това описание се прилага към регулацията и е част от оборудването на вашия автомобил.

2. ИНФОРМАЦИЯ ОТНОСНО ОБРАБОТКАТА НА ДАННИ		Съответствие
2.5.	Условия за упражняване правата на субекта на данни	
2.5.1.	Субектът на данните (собственикът на автомобила) има право на достъп до данните и според случая да поиска коригиране, изтриване или блокиране на данни за себе си, чието обработване не е в съответствие с разпоредбите на Директива 95/46/ЕО. Всички трети страни, за които данните са разкрити, трябва да бъде уведомени за такова коригиране, изтриване или блокиране, извършено в съответствие с настоящата директива, освен ако не се докаже, че това е невъзможно или изисква непропорционални усилия.	O
2.5.2.	Субектът на данните има право да подаде жалба до компетентния орган за защита на данните, ако счита, че правата му са нарушени в резултат на обработката на личните му данни.	O
2.5.3.	Свържете се с органа, отговорен за обработката на заявките за достъп (ако има такива)	N/A

O = Това описание се прилага към регулацията и е част от оборудването на вашия автомобил.
N/A = Това описание не е в оборудването на вашия автомобил.

3. ИНФОРМАЦИЯ ЗА УСЛУГИ НА ТРЕТИ СТРАНИ И ДРУГИ УСЛУГИ С ДОБАВЕНА СТОЙНОСТ (АКО ИМА)		Съответствие
3.1.	Описание на работата и функционалностите на TPS системата/услуга с добавена стойност:	N/A
3.2.	Всяка обработка на лични данни чрез системата TPS/друга услуга с добавена стойност трябва да отговаря на правилата за защита на личните данни, предвидени в Директиви 95/46/ЕО и 2002/58/ЕО.	N/A
3.2.1.	Правно основание за използване на системата TPS и/или други услуги с добавена стойност и за обработка на данни чрез тях:	N/A
3.3.	Системата TPS и/или други услуги с добавена стойност обработват лични данни само въз основа на изричното съгласие на субекта на данните (собственика или собствениците на автомобила).	N/A
3.4.	Модалности за обработка на данни чрез системата TPS и/или други услуги с добавена стойност, включително всяка необходима допълнителна информация относно проследимост, проследяване и обработка на лични данни:	N/A
3.5.	Собственикът на автомобил, оборудван със система TPS eCall и/или друга услуга с добавена стойност в допълнение към базираната на 112 система eCall в автомобила има право да избере да използва базираната на 112 система eCall в автомобила вместо системата TPS eCall и другата услуга с добавена стойност.	N/A
3.5.1.	Данни за контакт за обработка на заявки за деактивиране на системата TPS eCall:	N/A

N/A = Това описание не е в оборудването на вашия автомобил.

Connected service (за Европа с изключение на някои държави)

3. ИНФОРМАЦИЯ ЗА УСЛУГИ НА ТРЕТИ СТРАНИ И ДРУГИ УСЛУГИ С ДОБАВЕНА СТОЙНОСТ (АКО ИМА)		Съответствие (с Connected service)
3.1.	Описание на работата и функционалностите на системата TPS/допълнителна услуга с добавена стойност	вижте следващия лист
3.2.	Всяка обработка на лични данни чрез системата TPS / друга услуга с добавена стойност трябва да бъде в съответствие с правилата за защита на личните данни на Директиви 95/46 /ЕО и 2002/58/ЕО.	О
3.2.1.	Правно основание за използването на системата TPS и/или друга услуга с добавена стойност за обработка на данни чрез тях	GDPR
3.3.	Системата TPS и/или други услуги с добавена стойност обработват личните данни само с изричното съгласие на субекта на данните (собственика или собствениците на автомобила).	О
3.4.	Условия за обработка на данни чрез TPS система и/или други услуги с добавена стойност, включително необходимата допълнителна информация относно проследяване и обработка на лични данни.	вижте следващия лист
3.5.	Собственикът на автомобила, оборудван с TPS система eCall и/или друга услуга с добавена стойност в допълнение към системата за спешни повиквания eCall на базата на номер 112, има право да избере дали да използва базираната на номер 112 системата eCall в автомобила вместо TPS eCall и друга услуга с добавена стойност.	О
3.5.1.	Данни за контакт при обработка на заявки за деактивация на системата TPS eCall	N/A

N/A = Това описание не е в оборудването на вашия автомобил.

Комуникационното устройство, с което е оборудван вашият автомобил, е с безплатен софтуер/софтуер с отворен код.
Информацията за лиценза и/или изходния код за безплатен софтуер/софтуер с отворен код са достъпни на следния URL адрес:
https://www.denso-ten.com/support/source/oem/sg1/

Преглед на системата за услуги с добавена стойност

- Ред за обработка на данните

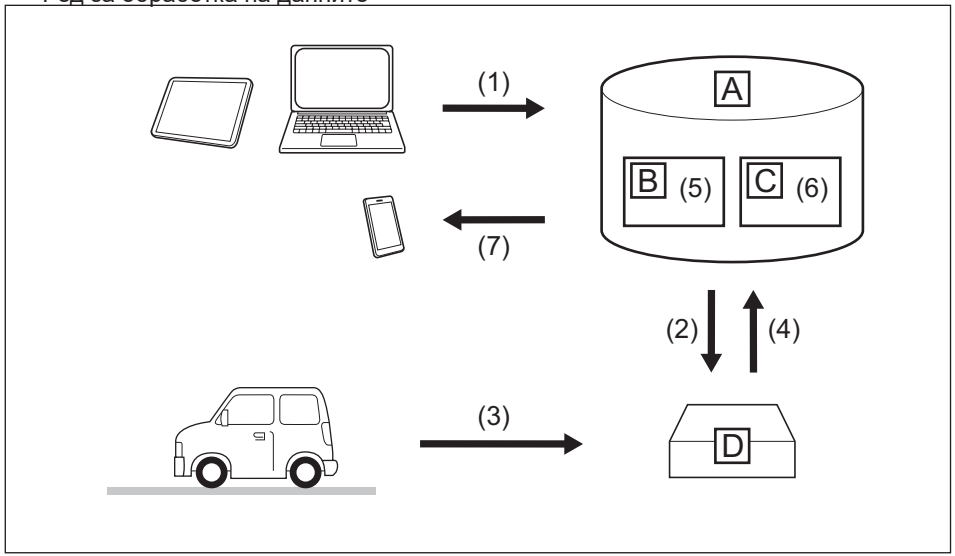

65T50850

A: Сървър
B: Памет
C: Обработка
D: DCM

(1) Клиент активира услуга на клиентския портал на Suzuki и приема условията за употреба съгласно GDPR.
(2) Сървър активира услугата в DCM и определя кои данни за автомобила да се събират.
(3) Дефинираните данни за автомобила се събират от DCM.
(4) Данните се споделят със сървъра.
(5) Данните се съхраняват в сървъра.
(6) Данните се обработват в сървъра за изпълнение на услугата.
(7) Обработените данни се представят на клиента.

За списък на допустимите услуги, моля, посетете клиентския портал на Suzuki.

ГОРЕЩИ ЧАСТИ! ОПАСНОСТ ОТ ЕКСПЛОЗИЯ!

Неправилният начин на експлоатация на вградената батерия, включена в оборудването на eCall, може да доведе до генериране на топлина, експлозия или пожар, което може да причини изгаряне или физическо увреждане. За да осигурите безопасност и за да избегнете всякакъв тип злополуки, моля, спазвайте следните предпазни мерки.

– Не нагрявайте при екстремно висока температура по време на употреба, съхранение или транспортиране. Загряването на батериите до екстремно висока температура води до увреждане на компоненти от композитни материали като гарнитура, сепаратор и т.н. Повредите причиняват възпламеняване, разкъсване и течове на запалима течност или изпускане на газ. Освен това, ако батериите бъдат пуснати в огън или гореща пещ за депониране, те може да се пръснат и да изгорят с огромна сила.

– Не разглобявайте и не деформирайте батериите. Ако батериите бъдат разглобени, може да се отделят дразнещи човека газове и откритата литиева сплав може да реагира, като причини пожар. Ако батериите се деформират поради натиск или удар, гарнитурата им може да се повреди, което да доведе до теч или разрушаване на вътрешната изолация, които да причинят късо съединение. Късо съединение отвътре ще доведе до генериране на топлина, което може да доведе до спукване или пожар.

Инструмент за смяна на колела (в зависимост от оборудването)

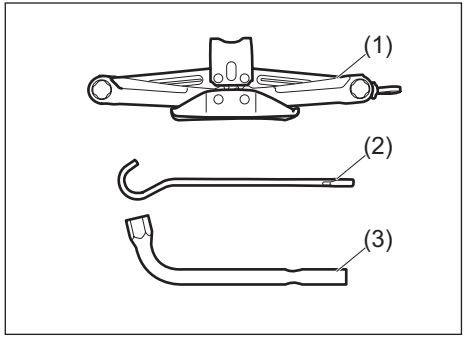

52RM80010

(1) Крик
(2) Дръжка на крика
(3) Ключ за джанти

Инструментите за смяна на гума се намират в багажното отделение. Вижте „Багажно отделение” (СТР.1-7).

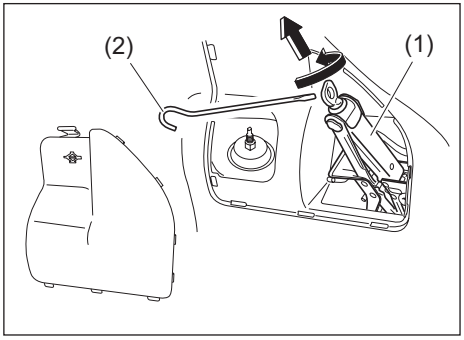

52RM80040

За да извадите крика (1), завъртете вала му в посока, обратна на часовниковата стрелка с помощта на дръжката на крика (2) и издърпайте крика от гнездото.

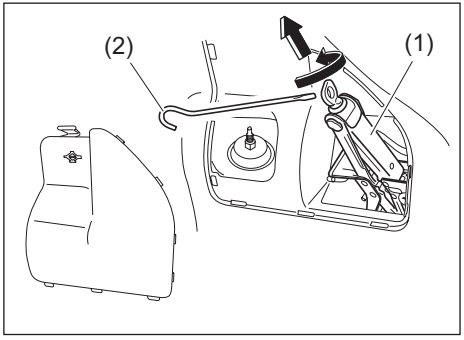

52RM80040

ЗАБЕЛЕЖКА:
Ако ви е трудно да боравите с дръжката на крика (2), използвайте дръжката на крика и ключа за джанти, както е показано на илюстрацията.

За да съхранявате крика, го поставете в гнездото и завъртете вала в посока, обратна на часовниковата стрелка, докато крикът легне стабилно в гнездото си.

ПРЕДУПРЕЖДЕНИЕ

След употреба на инструментите за смяна на гума, подредете инструментите така, че да не могат да причинят нараняване в случай на злополука.

ВНИМАНИЕ

Крикът трябва да се използва само при смяна на гуми. Преди да използвате крика, е важно да прочетете инструкциите, свързани с повдигането с крик в този раздел.

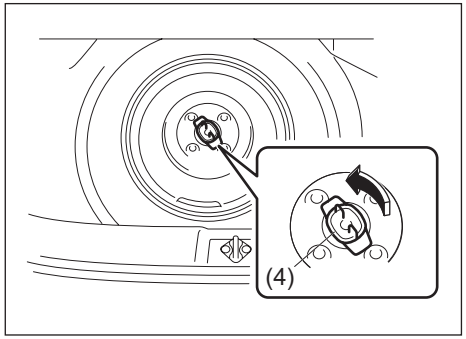

68PM20801

За да извадите резервната гума (ако има налична), завъртете болта ѝ (1) обратно на часовниковата стрелка и я извадете.

Инструкции за повдигане с крик

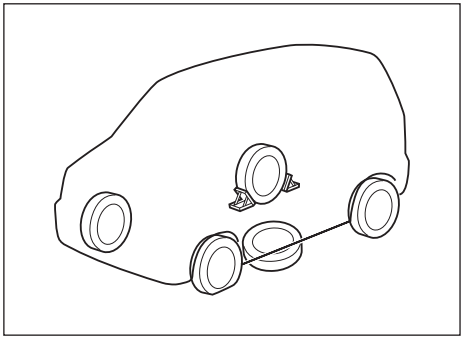

69T100140

1) Поставете автомобила върху равна и твърда повърхност.
2) Задействайте стабилно паркинг спирачката и превключете лоста на трансмисията в позиция “P” (паркинг), ако автомобилът е с автоматична трансмисия CVT, или в позиция “R” (заден ход), ако автомобилът е с ръчна трансмисия.
3) Включете аварийните светлини, ако автомобилът се намира близо до улично движение.
4) Блокирайте предните и задните колела диагонално, противоположно на колелото, което ще бъде монтирано.
5) Поставете резервното колело (в зависимост от оборудването) близо до колелото, което ще бъде монтирано, както е показано на илюстрацията, в случай, че крикът (в зависимост от оборудването) приплъзне.

ПРЕДУПРЕЖДЕНИЕ

- **Превключете в позиция “P” (паркинг), ако автомобилът е с автоматична трансмисия CVT, или в позиция “R” (заден ход), ако автомобилът е с ръчна трансмисия, когато повдигате с крик автомобила.**
- **Никога не повдигайте с крик автомобила, ако трансмисията е в “N” (неутрална). В противен случай, нестабилното положение на крика може да стане причина за злополука.**

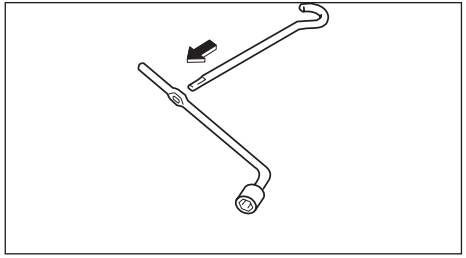

59RN10120

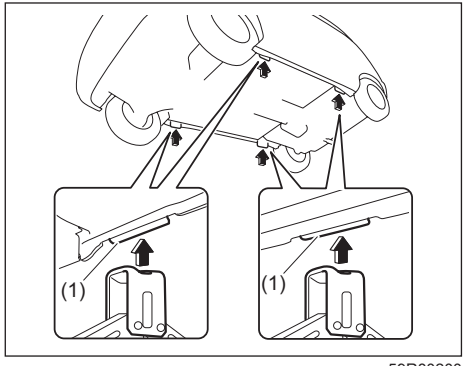

59R80200

6) Поставете крика (в зависимост от оборудването) под ъгъла, показан на илюстрацията, и повдигнете крика, като завъртите дръжката на крика (в зависимост от оборудването) по посока на часовниковата стрелка, докато отворът в главата на крика не влезе в отвора за крика в долната част на купето на автомобила.

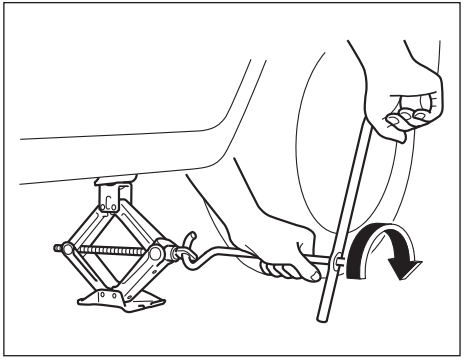

81PN117

7) Продължете да повдигате крика (в зависимост от оборудването) бавно и плавно, докато гумата се повдигне от земята. Не повдигайте автомобила повече от необходимото.

ПРЕДУПРЕЖДЕНИЕ

- **Използвайте крика само за да смените колела върху равна и твърда повърхност.**
- **Никога не повдигайте автомобила върху наклонена повърхност.**
- **Никога не повдигайте автомобила, ако крикът е в позиция, различна от посочената за повдигане (показана на илюстрацията), близо до колелото, което ще бъде сменяно.**
- **Уверете се, че крикът е повдигнат поне на 25 мм (1 инч), преди да влезе в контакт с гнездото в купето. Употребата на крика, преди да е повдигнат над 25 мм (1 инч), може да доведе до повреда в крика.**
- **Когато автомобилът е повдигнат с крик, под него не трябва да стоят хора.**
- **Никога не оставяйте двигателя да работи, когато автомобилът е повдигнат с крик.**
  Ако вътре в автомобила има пътници или тежък багаж, ги изкарайте от автомобила.

Повдигане на автомобила със стойки

- Поставете стойката (за свободна продажба) на една от точките, указани по-долу.
- Винаги подпирайте повдигнатия автомобил със стойки (налични в търговската мрежа) на точките, посочени по-долу.

(1) Отпред
(2) Отзад
(3) Стойка
(4) Крик тип „крокодил“
(5) Точка за повдигане с крик

ПРЕДУПРЕЖДЕНИЕ

Тъй като автомобилът може да получи повреда или да стане злополука, спазвайте следните точки:

- **Съблюдавайте обозначените места, показани на илюстрацията.**
- **При задържане на автомобила повдигнат използвайте стойката.**
- **Когато повдигате с крик само предната или само задната част на автомобила, вкарайте клин (достъпен в търговската мрежа) отпред и отзад на гума, която има контакт със земята.**

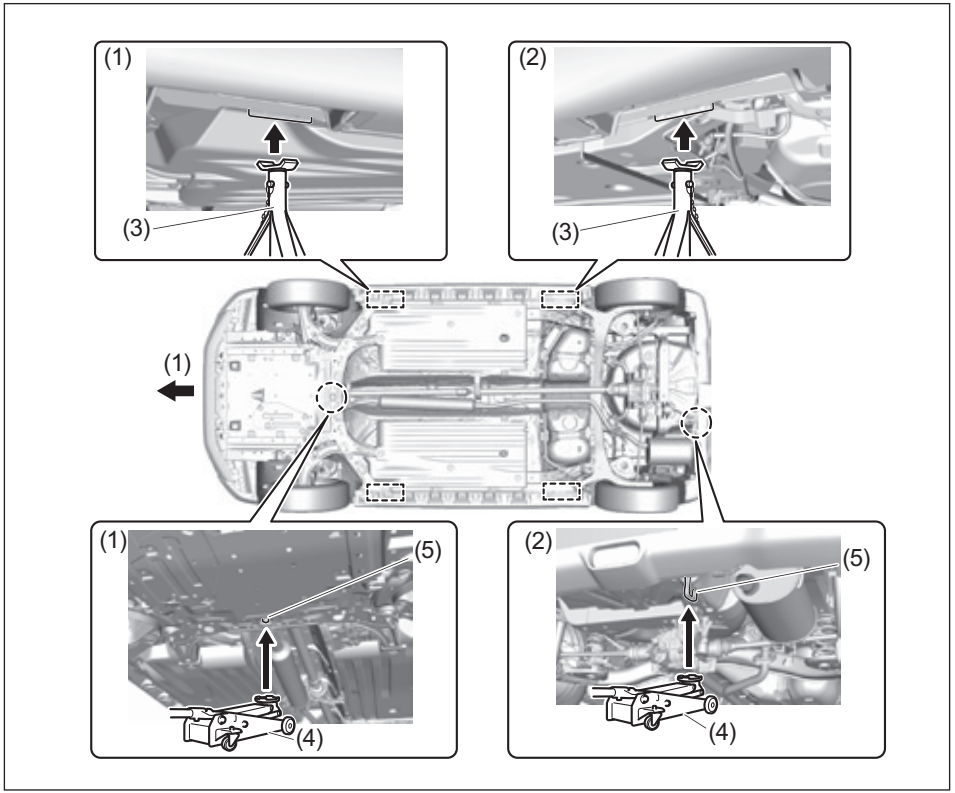

69T100060

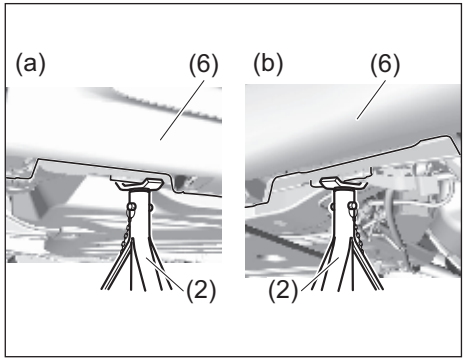

69T100070

a) Точка за поставяне на стойка отпред
b) Точка за поставяне на стойка отзад

ЗАБЕЛЕЖКА

Ако поставите стойката (2) така, че да бъде в контакт с прага (6), прагът може да бъде счупен или увреден. При употреба на стойка се уверете, че тя не влиза в контакт с прага.

Смяна на колела

За да смените колело, следвайте долупосочената процедура. За да смените колело, направете следното:

1) Подгответе крика (ако има наличен), инструментите и резервната гума (в зависимост от оборудването).
2) Разхлабете леко болтовете, но не ги сваляйте.
3) Повдигнете автомобила с крика (следвайте инструкции за повдигане с крик, посочени в този раздел).

ПРЕДУПРЕЖДЕНИЕ

- **Превключете в позиция “P” (паркинг), ако автомобилът е с автоматична трансмисия CVT, или в позиция “R” (заден ход), ако автомобилът е с ръчна трансмисия, когато повдигате с крик автомобила.**
- **Никога не повдигайте с крик автомобила, ако трансмисията е в позиция “N” (неутрална). В противен случай, нестабилното положение на крика може да доведе до злополука.**

ВНИМАНИЕ

Непосредствено след шофиране на автомобила колелата, болтовете на колелата и зоната около спирачките могат да бъдат много нагорещени. При досег с някое от тези места може да получите изгаряния. Не докосвайте тези зони непосредствено след спиране на автомобила.

4) Свалете болтовете на джантата и самото колело.

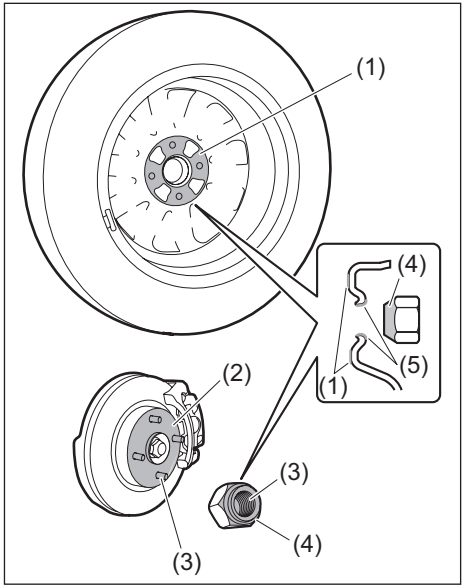

84S08170

5) Почистете калта и мръсотията от повърхността на колелото (1), главината (2), резбите (3) и повърхността на гайките на колелото (4), както и отворите на джантата (5) с чиста кърпа. Почистете внимателно главината, тъй като може да е нагорещена след шофиране на автомобила.

6) Монтирайте новото колело и поставете гайките на колелото с конусовидния им край, сочещ към колелото. Затегнете добре всяка гайка с ръка, докато колелото легне добре върху главината.

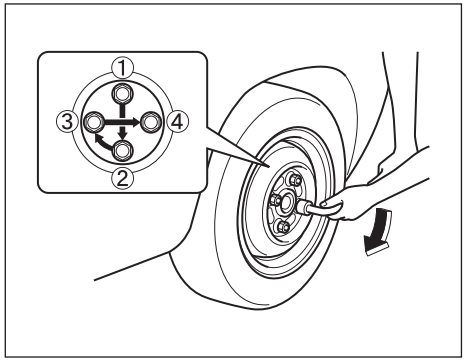

82K132

Момент на затягане за гайките на колелото - 100 Nm (10.2 kg-m, 74.0 lb-ft)

7) Пуснете крика надолу и завийте напълно гайките с ключ за джанти (в зависимост от оборудването) в реда, посочен на илюстрацията по-горе.

ПРЕДУПРЕЖДЕНИЕ

Използвайте оригинални болтове за джанти и ги затегнете с посочения момент на затягане, колкото се може по-скоро след смяна на колелата. Неподходящите болтовете и тяхното неправилно затягане могат да причинят развиването им, което може да доведе до злополука. Ако не разполагате с динамометричен ключ, затягането на гайките на колелата трябва да бъде проверено от оторизиран дилър на SUZUKI или друг квалифициран сервиз.

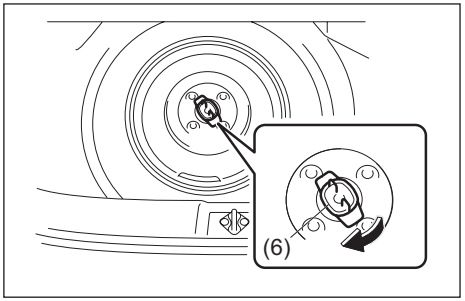

69T100080

Върнете резервната гума (в зависимост от оборудването) обратно в багажното отделение в последователност, обратна на тази на свалянето й, и затегнете болта (6) по посока на часовниковата стрелка, както е показано на илюстрацията.

ЗАБЕЛЕЖКА

Уверете се, че резервната гума е закрепена добре към пода. Недобре закрепената гума може да създава шум при шофиране на автомобила и да повреди боята по купето.

Тасове на колелата (ако има налични)

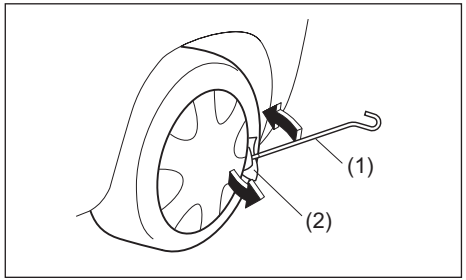

52RM80080

Свалете таса с дръжка на крик (1) (в зависимост от оборудването) или (2) с плоска отвертка и др., покрита с мек парцал (2), както е показано на илюстрацията.

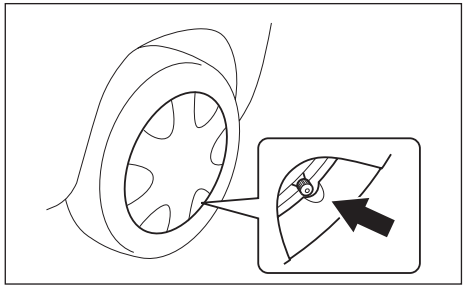

52RM80090

Когато монтирате таса, се уверете, че той е позициониран така, че да не покрива и да не пречи на вентила.

Комплект за поправка на спукана гума (ако има наличен)

Комплектът за поправка на спукана гума се намира в багажното отделение. Вижте „Багажно отделение” (СТР.1-7).

ПРЕДУПРЕЖДЕНИЕ

Неспазването на инструкциите, посочени в този раздел, които са свързани с употребата на комплекта за поправка на спукана гума, може да доведе до увеличен риск от загуба на контрол върху превозното средство или до злополука.
Прочетете внимателно и следвайте инструкциите, посочени в този раздел.

ЗАБЕЛЕЖКА

Комплектът за поправка на спукана гума не може да бъде използван в следните случаи. Консултирайте се с дилъра на SUZUKI, квалифициран сервиз или с пътна помощ.

- **Прорези или пробиви по протектора на гумата, които са по-големи от около 4 мм (0,15 инча).**
- **Прорези по борда на гумата.**
- **Повреди по гумата вследствие на шофиране със значително по-ниско налягане в гумата или дори със спаднала гума.**
- **Бордът на гумата е изцяло извън джантата.**
- **Повредена джанта.**

Малките дупчици по протектора на гумата, причинени от гвоздеи или винтчета, могат да бъдат залепени с комплекта за поправка на спукана гума.
Не вадете гвоздеите и винтчетата от гумата при авариен ремонт.

Съдържание на комплекта за поправка на спукана гума

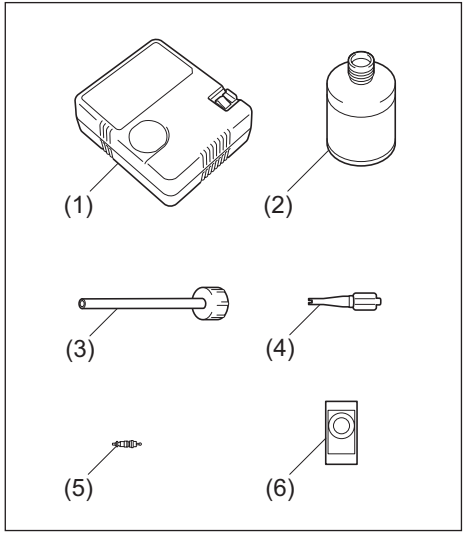

81P70030

(1) Компресор за въздух
(2) Бутилка с уплътнителен материал (лепило)
(3) Накрайник за пълнене
(4) Инструмент за вадене на вентили
(5) Вентил (резервен)
(6) Стикер за ограничението на скоростта

ПРЕДУПРЕЖДЕНИЕ

Уплътнителят (лепилото) от комплекта за поправка на спукана гума е вреден, ако бъде погълнат или ако влезе в контакт с кожата или очите. Ако го погълнете, не предизвиквайте повръщане. Приемете обилно количество вода (ако е възможно въгленова суспензия) и потърсете незабавно лекарска помощ. Ако в очите ви попадне уплътнител, промийте ги с вода и потърсете лекарска помощ. Измийте се добре след работа с уплътнителя. Разтворът може да се окаже отровен за животни. Дръжте го на недостъпно за деца и животни място.

ЗАБЕЛЕЖКА

Подменете уплътнителя, преди да изтече неговият срок на годност, посочен върху етикета на бутилката. За да закупите нов уплътнител, се свържете с дилъра на SUZUKI или с друг квалифициран сервиз.

Как да извършим аварийна поправка

1) Поставете превозното средство върху равна и твърда повърхност. Задействайте стабилно ръчната спирачка и превключете скоростния лост в позиция “P” (паркинг), ако вашият автомобил е с автоматична трансмисия CVT или в “R” (заден ход), ако вашият автомобил е с ръчна трансмисия.
Включете аварийните светлини, ако автомобилът се намира близо до движението.
Блокирайте предното и задното колело диагонално, срещуположно на колелото, което ще бъде поправяно.

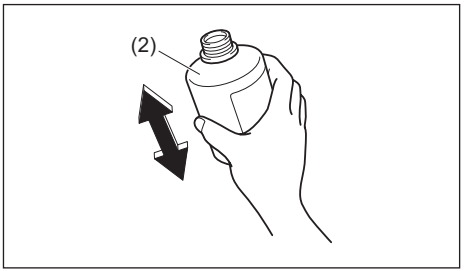

59RN10050

2) Извадете бутилката с лепило (2) и компресора.

ЗАБЕЛЕЖКА:
Разклатете добре бутилката, преди да завиете накрайника за пълнене на нея.

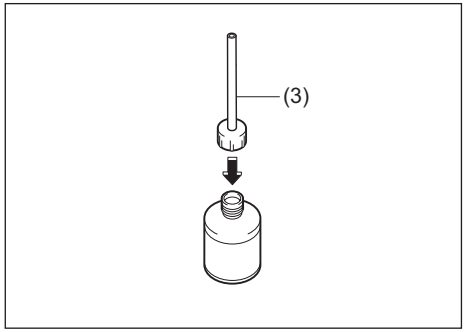

81PN118

3) Завийте накрайника за пълнене (3) върху бутилката, като по този начин пробиете вътрешната капачка на бутилката.

ЗАБЕЛЕЖКА:
Завийте накрайника за пълнене без да отстранявате вътрешната капачка на бутилката.

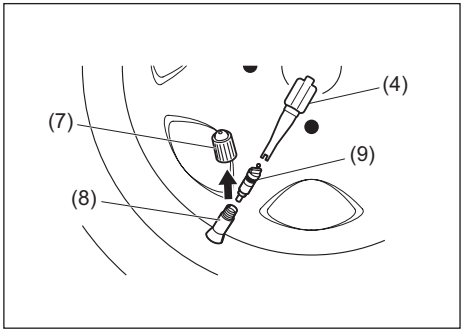

81PN153

4) Развийте капачката (7) на стеблото на вентила (8) на гумата. Развийте самия вентил (9) и го извадете с помощта на инструмента за вадене на вентили (4). Поставете вентила (4) на чиста повърхност и го подгответе за повторна употреба.

ПРЕДУПРЕЖДЕНИЕ

Вентилът може да изскочи, ако в гумата има още въздух. Внимавайте при вадене на вентила.

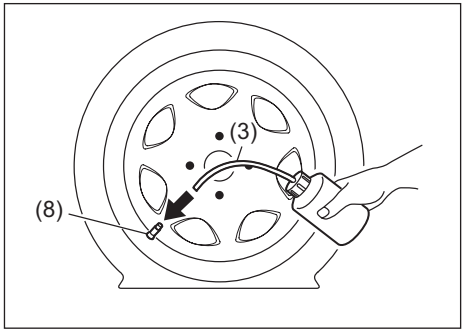

81PN248

5) Отстранете тапата от маркуча за пълнене (3) и вкарайте маркуча в стеблото на вентила (8) на гумата.

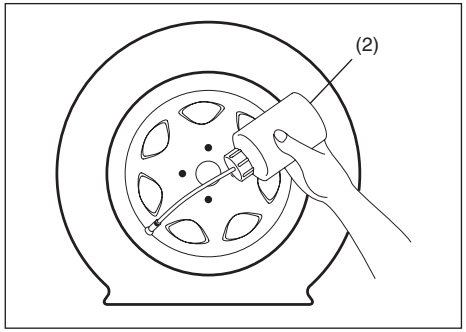

63J349

6) Дръжте бутилката (2) с дъното нагоре и започнете да я „помпате“, докато цялото й съдържание (лепилото) не влезе в гумата. След това издърпайте маркуча за пълнене и завийте отново вентила на стеблото му. Ако вентилът е замърсен или сте го загубили, използвайте резервния от комплекта.

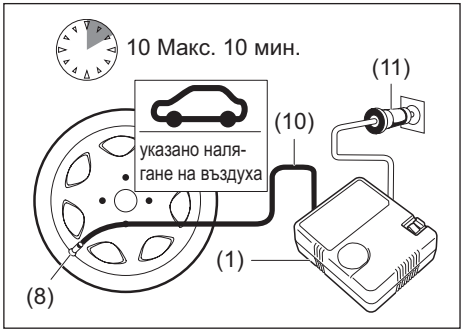

81PN120

7) Завийте маркуча (10) на компресора (1) на вентила (8). Поставете щепсела на компресора в извода за ток (запалката). Запалете двигателя. Включете компресора и напомпайте гумата с необходимото налягане.

ПРЕДУПРЕЖДЕНИЕ

Не стойте близо до гумата, докато тя се помпи, защото може да гръмне.

ЗАБЕЛЕЖКА

Не използвайте компресора повече от 10 минути без причина. Това може да доведе до прегряване на компресора.

Ако не може да достигнете необходимото налягане, вероятно гумата е повредена сериозно. В такъв случай, комплектът за поправка на спукана гума не може да осигури необходимото уплътняване. Свържете се с дилър на SUZUKI или с пътна помощ.

БЕЛЕЖКА:
Ако напомпате гумата прекалено много, изкарайте малко въздух, като развиете маркуча за въздух.

8) Покарайте автомобила за кратко веднага след като напомпате гумата с необходимото налягане. Шофирайте автомобила внимателно с максимална скорост от 80 км/ч (50 мили в час).

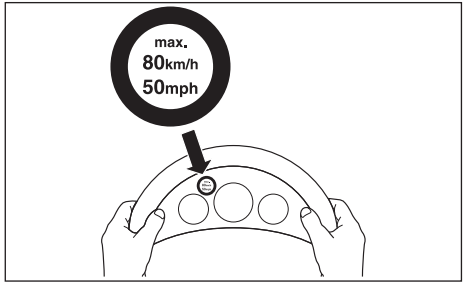

81PN249

9) Залепете стикера за ограничаване на скоростта от компресора в полезрението на водача и придвижете автомобила внимателно до най-близкия дилър на SUZUKI или до сервизен център за гуми.

ПРЕДУПРЕЖДЕНИЕ

Не поставяйте етикета за ограничаване на скоростта върху капака на въздушната възглавница. Също така, не го слагайте върху предупредителните лампи на индикаторите или върху скоростомера.

10) След 5 км (3 мили) или 10 минути шофиране на автомобила проверете налягането в гумите с помощта на манометъра на компресора. Ако налягането е над 130 kPa (1,3 бара), аварийният ремонт е приключил успешно. Но в случай, че налягането е по-малко от необходимото, регулирайте налягането в гумите спрямо необходимото. Ако налягането в гумата падне под 130 kPa (1,3 бара), комплектът за ремонт на спукана гума не може да осигури необходимото уплътнение. Не шофирайте автомобила, а се свържете с дилър на SUZUKI, друг квалифициран сервиз или с пътна помощ.

ПРЕДУПРЕЖДЕНИЕ

Проверете налягането в гумите и се уверете, че аварийната поправка е приключила успешно, след като сте шофирали автомобила 5 км (3 мили) или 10 минути шофиране.

ЗАБЕЛЕЖКА

Гумата трябва да бъде сменена в най-близкия дилър на SUZUKI или с друг квалифициран сервиз. Ако използвате повторно залепена гума, се свържете със сервизен център за гуми. Джантата може да бъде използвано отново, след като изчистите изцяло уплътнителя с чиста кърпа, за да не се образува ръжда, но вентилът на гумата и датчикът на системата за контрол на налягането в гумите (TPMS) (в зависимост от оборудването) трябва да бъдат сменени.
Предайте използваната бутилка и маркуча за пълнене на дилър на SUZUKI или друг квалифициран сервиз за изхвърляне (в зависимост от практиката във вашия регион).
След използване на уплътнителя го сменете с нова бутилка от дилъра на SUZUKI или от друг квалифициран сервиз.

Как да използваме компресор за помпане на гуми

1) Паркирайте автомобила върху равна и твърда повърхност. Задействайте стабилно ръчната спирачка и превключете в позиция “P” (паркинг), ако вашият автомобил е с автоматична трансмисия CVT, или на предавка “R” (заден ход), ако вашият автомобил е с ръчна трансмисия.
2) Извадете компресора.
3) Развийте капачето на вентила на гумата.
4) Свържете маркуча на компресора към вентила на гумата.
5) Свържете щепсела на компресора към контакта (запалката). При автомобили с ръчна трансмисия CVT, превключете от предавка “R” (заден ход) към “N” (неутрална). Запалете двигателя. Включете компресора. Напомпайте гумата с необходимото налягане.

ЗАБЕЛЕЖКА

Не използвайте компресора за повече от 10 минути. Това може да доведе до прегряване на компресора.

Инструкции при подаване на ток

ПРЕДУПРЕЖДЕНИЕ

- **Никога не се опитвайте да запалите автомобила, ако акумулаторната батерия е замръзнала. Акумулаторните батерии, които са в такова състояние, могат да експлодират.**
- **При свързване на кабелите за подаване на ток се уверете, че кабелите и ръцете ви са далече от ремъчните шайби, ремъците или вентилаторите.**
- **Акумулаторните батерии възпроизвеждат възпламеним водороден газ. Дръжте акумулаторните батерии на разстояние от огън и искри, тъй като може да се получи експлозия. Никога не пушете, когато работите в близост до акумулаторната батерия.**
- **Ако подаващата ток акумулаторна батерия, която използвате за помощното запалване, е монтирана в друго превозно средство, се уверете, че двете превозни средства не се докосват едно с друго.**
- **Ако вашата акумулаторна батерия се разрежда постоянно без явна причина за това, автомобилът трябва да бъде проверен от оторизиран дилър на SUZUKI.**

(Продължава)

ПРЕДУПРЕЖДЕНИЕ

(Продължава)

- **За да не нараните себе си и да не повредите автомобила или акумулаторната батерия, следвайте долупосочените инструкции, свързани с помощното запалване на двигателя с точност и в описаната последователност.**
  Ако имате съмнения, повикайте пътна помощ.

ЗАБЕЛЕЖКА

Не трябва да палите автомобила, като го бутате или теглите. Този начин на запалване може да доведе до трайно увреждане на катализатора. Използвайте кабели за подаване на ток, за да запалите автомобил със слаба или изтощена акумулаторна батерия.

1) Използвайте само 12-волтова акумулаторна батерия, за подаване ток за палене на вашия автомобил. Когато използвате акумулаторна батерия, монтирана в друго превозно средство, не позволявайте на двете превозни средства да се докосват едно с друго. Задействайте ръчните спирачки и на двете превозни средства.
2) Изключете аксесоарите на автомобила, с изключение на тези, необходими за безопасността (например, фаровете и аварийните светлини).

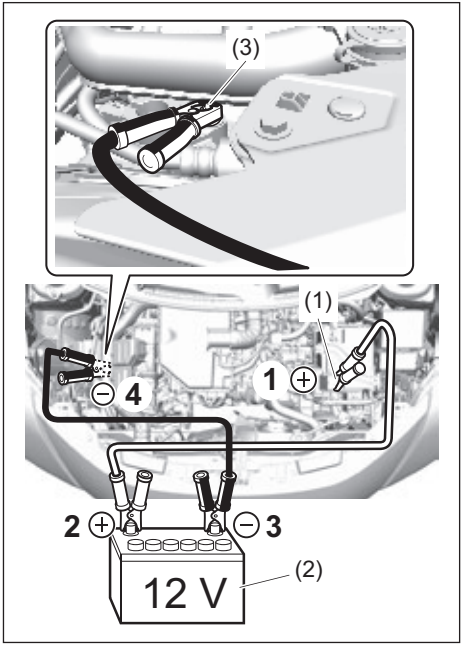

69T100090

3) Свържете кабелите за подаване на ток по следния начин:
   1. Свържете единия край на първия кабел за подаване на ток към положителния (+) извод на разредената акумулаторна батерия (1).
   2. Свържете другия край към положителния (+) извод на подаващата ток акумулаторна батерия (2).

3. Свържете единия край на втория кабел за подаване на ток към отрицателния (-) извод на подаващата ток акумулаторна батерия (2).
4. Направете последната връзка към небоядисана метална част (3) на цилиндровата глава на двигателя на автомобила с изтощената акумулаторна батерия (1).

ПРЕДУПРЕЖДЕНИЕ

Никога не свързвайте кабел за подаване на ток директно към отрицателния (-) извод на разредената акумулаторна батерия, тъй като може да предизвикате експлозия.

ВНИМАНИЕ

Свържете добре кабела за подаване на ток към тампона на двигателя. Ако кабелът за подаване на ток бъде разкачен от тампона на двигателя, вследствие на вибрациите при запалване, кабелът може да бъде закачен от ремъците по двигателя.

4) Запалете двигателя с подаващата ток акумулаторна батерия. Оставете двигателя да работи на умерени обороти.
5) Запалете двигателя на автомобила с изтощената батерия.
6) Свалете кабелите за подаване на ток в точно обратната последователност на тяхното свързване.

Изтощаване на акумулатора

В следните случаи акумулаторът може да бъде изтощен.

- Стартерът не върти при опит за стартиране на двигателя. Или върти твърде слабо, за да стартира двигателя.
- Осветеността от фаровете е изключително слаба или звукът на клаксона е слаб.

Ако спукате гума в движение

Дръжте стабилно волана и натиснете внимателно спирачката, за да намалите скоростта на автомобила, и го спрете на безопасно място.

Проблем с двигателя: ако стартерът не върти

1) Опитайте се да поставите бутона за стартиране в позиция “START” (стартиране), с включени фарове, за да определите състоянието на акумулаторната батерия. Ако фаровете са много слаби или се изключват, това обикновено означава, че или акумулаторната батерия е разредена или че контактът на клемите на акумулаторната батерия е слаб. Презаредете акумулаторната батерия или коригирайте контакта на клемите на акумулаторната батерия, ако е необходимо.
2) Ако фаровете светят добре, проверете предпазителите. Ако причината за неизправността в стартера не е ясна, може би има основен електрически проблем. Автомобилът трябва да бъде проверен от вашия дилър на SUZUKI или с друг квалифициран сервиз.

Проблем с двигателя: не стартира

Уверете се, че вашият автомобил разполага с достатъчно гориво и достатъчен заряд на акумулатора.
Ако двигателят отказва да запали, когато е много студено, натиснете педала на газта до пода и го дръжте така, докато стартерът върти.
Вижте „Стартиране на двигателя“ (СТР.5-13).
Ако двигателят все още не стартира, автомобилът трябва да бъде проверен от вашия дилър на SUZUKI друг квалифициран сервиз.

- Не въртете на стартер за повече от 12 секунди.

БЕЛЕЖКА:
Ако двигателят отказва да запали, стартерът спира автоматично да върти след определен период от време. След като стартерът се е изключил автоматично или ако е налице друго необичайно нещо в системата за стартиране на двигателя, стартерът върти само докато държите натиснато копчето за стартиране на двигателя.

Проблем с двигателя: прегряване

Двигателят може да прегрее временно при тежки условия на шофиране на автомобила. Ако светне предупредителната лампа за висока температура на охладителната течност в двигателя, тъй като двигателят е прегрял по време на шофиране на автомобила:

1) Изключете климатика, ако има такъв.
2) Закарайте автомобила на безопасно място и го паркирайте.
3) Оставете двигателя да работи на празен ход за няколко минути, докато светлината за прегряване угасне и уред на таблото достигне нормални, допустими граници на температурата в диапазона между „H” и „C”.

ПРЕДУПРЕЖДЕНИЕ

Ако видите или чуете звук на кипене и видите да излиза пара, спрете автомобила на безопасно място и изключете незабавно двигателя, за да може да се охлади. Не отваряйте капака при наличието на пара. Когато спрете да виждате или да чувате звука от кипене, отворете капака, за да видите дали охладителната течност все още кипи. Ако това е така, трябва да изчакате още, докато кипенето спре, за да продължите.

Ако предупредителната лампа за висока температура на охладителната течност в двигателя не изгасва в рамките на разумен диапазон:

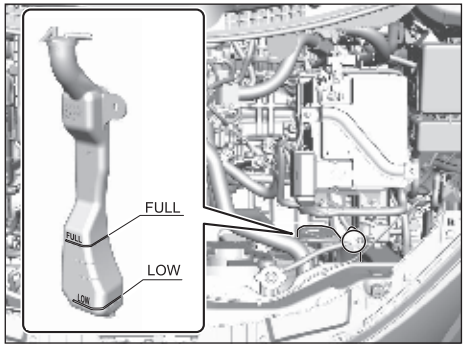

69T090020

1) Проверете нивото на охладителната течност в разширителния съд. Ако нивото е под маркировката “LOW” (ниско), проверете за течове в радиатора, водната помпа и радиатора и маркучите на парното. Ако откриете течове, които могат да предизвикват прегряването, не палете двигателя, докато проблемът не бъде отстранен.
2) Ако не откриете течове, долейте внимателно охладителна течност в разширителния съд и след това в радиатора, ако е необходимо. (Вижте „Охладителна течност в двигателя” в раздел (CTP.9-25).)

БЕЛЕЖКА:
Ако вашият двигател прегрява и вие не сте сигурни какво да правите, свържете се с вашия дилър на SUZUKI или с друг квалифициран сервиз.

ПРЕДУПРЕЖДЕНИЕ

79J007

- **Опасно е да отвивате капачката на радиатора, когато температурата на водата е висока, защото врящата течност и парата могат да излязат навън под влияние на налягането. Капачката трябва да бъде сваляна само когато температурата на охладителната течност е спаднала.**
- **За да предотвратите телесна травма, дръжте ръцете, инструментите и дрехите си далече от вентилатора за охлаждане на двигателя. Електрическият вентилатор може да се включва автоматично без предупреждение.**

ГРИЖА ЗА ВЪНШНИЯ ВИД

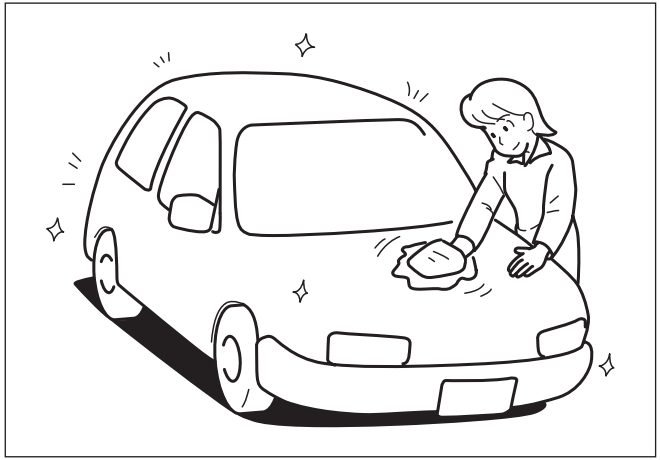

Защита от ръжда 11-1
Почистване на екстериора 11-2
Почистване на интериора 11-6

Защита от ръжда

Важно е да се грижите добре за вашия автомобил, за да го предпазите от ръжда. По-долу са посочени инструкции, как да поддържате превозното средство, за да го предпазите от ръжда. Прочетете внимателно тези инструкции и ги следвайте.

Важна информация относно ръждата

Главни причини за появата на ръжда

1) Натрупването на сол за пътища, мръсотия, влага и химикали на трудно достъпни места в пода или по шасито на автомобила.
2) Отлюпени парчета, драскотини или други повреди по третирани или боядисани метални повърхности в резултат на дребни инциденти или драскане от камъни или чакъл.

Влияние на околната среда, което увеличава появата на ръжда

1) Солта за пътища, химикалите за контролиране на праха, морският въздух и индустриалното замърсяване ще увеличат корозията на метала.
2) Високата влажност увеличава корозията особено когато температурата е точно над точката на замръзване.
3) Задържането на влага на определени места на автомобила за продължителен период от време може да увеличи корозията дори ако другите участъци на купето са напълно сухи.
4) Високата температура води до увеличаване на степента на корозия на места от автомобила, които не са добре проветрявани, за да изсъхнат по-бързо.

Тази информация показва необходимостта да поддържате автомобила (особено отдолу) колкото е възможно по-чист и сухо. Също толкова важно е да поправяте възможно най-бързо всяка повреда по боята или предпазните покрития.

Как да предотвратите появата на ръжда

Мийте автомобила често

Най-добрият начин да запазите лаковото покритие на вашия автомобил и да предотвратите появата на ръжда, е да го поддържате чист, като го миете често. Миете автомобила най-малко веднъж през зимата и един път непосредствено след зимата. Поддържайте възможно най-чист и сух автомобила и особено неговата долна част. Ако се движите често по пътища със сол, вашият автомобил трябва да бъде измиван най-малко един път в месеца през зимата. Ако живеете в близост до океан, автомобилът трябва да бъде измиван най-малко веднъж в месеца през цялата година.

Във връзка с инструкциите за миене вижте раздел „Почистване на екстериора” (СТР.11-2).

Отстраняване на натрупвания от чужди материал

Чужд материал като сол, химикали, масло или катран, птичи тор или индустриални утайки, останал върху боядисаните повърхности на автомобила, може да доведе до повреди на неговото покритие. Отстранете тези натрупвания възможно най-бързо. Ако тези натрупвания се премахват трудно, може да ви е необходимо допълнително почистващо средство. Уверете се, че почистващото средство, което използвате, няма да повреди боядисаните повърхности и че то е специално предназначено за тази цел. Следвайте указанията на производителя, когато използвате такова специално почистващо средство.

Поправка при повреда по покритието/боята

Проверете внимателно дали боядисаните повърхности на вашия автомобил не са увредени. Ако откриете отчупвания или драскотини по боята, обработете ги незабавно, за да предотвратите формирането на ръжда. Ако отчупванията и драскотините са стигнали до голия метал, ще ви е необходима поправка от квалифициран сервизен център.

Поддържайте пътнически отсек и багажника чисти
Върху стелките се натрупват влага, мръсотия и кал, които могат да доведат до появата на ръжда. Проверявайте периодично стелките, за да се уверите, че са чисти и сухи. Необходими са по-чести проверки, когато автомобилът се използва извън пътя или при влажно време.
Определени товари като химикали, торове, почистващи препарати, сол и др., са силно корозивни. Тези продукти трябва да бъдат транспортирани в затворени контейнери. При разливане или изсипване почистете и подсушете незабавно.

Съхранявайте автомобила на сухо и добре проветрено място
Не паркирайте автомобила на влажно и слабо проветрено място. Ако миете често автомобила в гаража или го управлявате при влажни условия по-често, във вашия гараж може да има влага. Високата влажност може да доведе до появата на корозия или да я ускори.

ПРЕДУПРЕЖДЕНИЕ

Не поставяйте допълнителен покривен слой или слой за предпазване от ръжда върху или около изпускателната система, например по катализатора, изпускателните тръби и т.н. Може да се стане пожар при прегряване на субстанцията в съответния слой.

Почистване на екстериора

За поддържане красотата на боята

За да запазите красивия външен вид на вашия автомобил за дълго време, ежедневната грижа е важна.

- За паркиране и съхранение на автомобила препоръчваме гаражи с добра вентилация и места с навеси.
- Следните ситуации могат да причинят ръжда и обезцветяване на боята. В такива ситуации измийте автомобила си незабавно.
  - При шофиране в крайбрежни зони или по обработени с препарат срещу замръзване пътища
    (Измийте долната част на автомобила и най-вече - зоната около калниците)
  - Когато птичи изпражнения, мъртви насекоми, дървесен сок, железен прах, сажди или остатъци от дим, каменовъглен катран и др. полепнат по боята или когато автомобилът е навалян от киселинен дъжд
  - Когато автомобил е замърсен с прах или кал
- Нанасяйте вакса на автомобила горе-долу веднъж месечно или когато водоотблъскващата способност на боядисаните повърхности е отслабнала. Следвайте всички инструкции на опаковката на вакса (продава се отделно).

ЗАБЕЛЕЖКА:
Не използвайте вакса на пластмасови части без покритие. Обработката на такива повърхности с вакса може да доведе до избледняване или неравности.

80J302

- Стружки от летящи камъни, драскотини и др. могат да причинят ръжда. Поправете тези зони при първа възможност.

ЗАБЕЛЕЖКА

- **Когато ремонтирате драскотини върху боядисани повърхности, се консултирайте с оторизиран дилър на SUZUKI или с друг квалифициран сервиз. Използване на неподходящи материали при ремонта може да доведе до повреда на боята.**
- **Важно е вашият автомобил да бъде поддържа чист, без мръсотия. Ако не държите автомобила си чист, това може да доведе до избледняване на боята или до корозия по различни части от купето на автомобила.**

Предпазни мерки при автомивка

ВНИМАНИЕ

- **Никога не се опитвайте да миете и обработвате с вакса автомобила си при работещ двигател.**
- **При миене на долната част на купето и калниците, където може да има части с остри ръбове, носете ръкавици и дреха с дълъг ръкав, за да предпазите ръцете си от порязване.**
- **След като измиете автомобила си, тествайте внимателно спирачките му, преди да потеглите, за да проверите дали са запазили нормалната си ефективност.**

ЗАБЕЛЕЖКА

- **Ако вода влезе в контакт с двигателния отсек, това може да причини неизправност на двигателя или повреда на електрическите компоненти на автомобила.**
  Не вкарвайте вода в моторния отсек, когато миете автомобила.

84S09240

- **Когато миете автомобила или го обработвате с вакса, не се облягайте на каросерията на автомобила и не го натискайте силно.**

Това може да доведе до деформация.

Миене на ръка

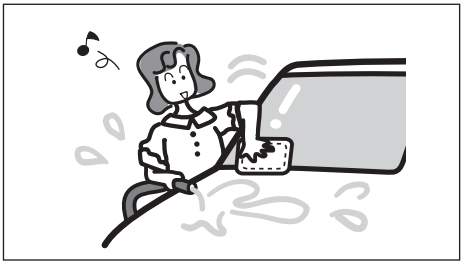

80J303

Когато миете автомобила, го паркирайте на място, където слънчевите лъчи не падат директно върху него и следвайте долупосочените инструкции:

1) Измийте частта под купето на автомобила и калниците с водоструйка, за да отстраните калта и остатъците от друга мръсотия. Използвайте обилно количество вода.

ЗАБЕЛЕЖКА

Когато миете автомобила:

- **Не насочвайте пара или гореща вода над 80°C (176°F) директно към пластмасовите части.**

2) Изплакнете купето, за да разтворите мръсотията. Отстранете мръсотията и калта от външната страна на купето с течаща вода. Можете да използвате мека гъба или четка. Не използвайте твърди материали, които могат да надраскат боята или пластмасата. Имайте предвид, че в повечето случаи капаците на фаровете и „стъклата“ им са направени от пластмаса.

ЗАБЕЛЕЖКА

За да предотвратите повреждане на боядисаните или пластмасовите повърхности, не почиствайте мръсотията без обилно количество вода. Уверете се, че спазвате горепосочената процедура.

3) Измийте цялата външна част с мек почистващ препарат или със сапун за измиване, като използвате гъба или мека кърпа. Гъбата или меката кърпа трябва да бъдат потапяни по-често в сапунения разтвор.

ЗАБЕЛЕЖКА

Когато използвате продукт за миене на автомобили, наличен в търговската верига, следвайте указанията, посочени от производителя. Никога не използвайте силни битови почистващи препарати или сапуни.

4) След като цялата мръсотия бъде премахната, изплакнете почистващия препарат с течаща вода.
5) След изплакването, избършете купето на автомобила с влажна гюдерия или кърпа и го оставете да изсъхне на сянка.
6) Проверете внимателно за повреди по боядисаните повърхности. Ако има повреда, „ретуширайте” я по следния начин:
   1. Почистете всички повредени места и ги оставете да изсъхнат.
   2. Разбъркайте боята и „ретуширайте” леко повредената място с помощта на малка четка.
   3. Оставете боята да изсъхне изцяло.

Миене на автомобила на автомивка

ЗАБЕЛЕЖКА

- **Ако използвате автомивка, се уверете, че частите по купето на автомобила, като спойлерите, не могат да бъдат повредени. При съмнения се консултирайте с оператора на автомивката.**
- **Не мийте автомобил със спойлер на задния капак в автоматична автомивка, защото той може да бъде защипан и повреден.**

Миене на автомобила с устройство под високо налягане

ЗАБЕЛЕЖКА

Ако използвате устройство под високо налягане, дръжте дюзата на достатъчно разстояние от автомобила.

- **Ако приближите дюзата твърде близо до автомобила или я насочите към отвора на предната решетка или бронята, това може да доведе до повреда на шасито и частите на автомобила.**
- **Ако насочите дюзата към прозорците или рамките на вратите, това може да доведе до навлизането на вода в купето.**

Грижа за предното стъкло

Ако по предното стъкло е полепнал маслен филм и чистачките не могат да го почистят, използвайте препарат за почистване на стъкла (продава се отделно), за да почистите предното стъкло на ръка.

Грижа за алуминиевите джанти

БЕЛЕЖКА:

- *Не използвайте киселинни или алкални почистващи препарати или почистващи препарати, които съдържат нефтени разтвори, за да почистите алуминиевите джанти. Тези почистващи препарати могат да доведат до появата на трайни петна, до обезцветяване или пукнатини по покривните повърхности и могат да повредят централните капачки.*
- *Не използвайте заострени четки и сапун, който съдържа абразивен материал. Това може да доведе до повреда на покривните повърхности*

Грижа за светлините

Измийте прозрачната част на светлинното тяло и я забършете с мека кърпа.

ЗАБЕЛЕЖКА

- **Не използвайте почистващ препарат, в т.ч. и органичен разтворител, върху повърхността на прозрачната част, тъй като тя може да се напука.**
  Ако използвате почистващ препарат, в т.ч. и органичен разтворител, изплакнете фара с обилно количество вода.
- **Не бършете повърхността на фара с вакса или твърда четка. Това може да повреди прозрачната част или да ускори нейното стареене.**

Грижа за камерите

Измийте обектива на камерата и го избършете с мека кърпа. Ако лещата е много замърсена, използвайте неагресивен почистващ препарат.

ЗАБЕЛЕЖКА

- **Употребата на алкохол, бензин, разредител и др. за бърсане на камера може да причини обезцветяване.**
  Когато бършете камерата, не използвайте алкохол, бензин, разредител и др.
- **Лещата е с твърдо покритие, които не се драска лесно. Въпреки това, ако използвате четката за автомобила, може да ви е трудно да виждате изображението на камерата за заден ход.**
  Внимавайте много да не надраскате лещата.

Обработка с вакса

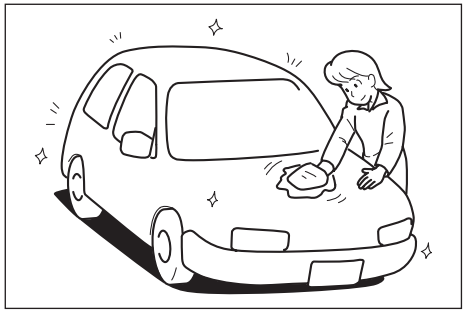

60G412

След измиване на автомобила се препоръчва нанасяне на вакса и полиране за допълнителна защита и запазване блясъка на боята.

- Използвайте само вакси и политури с високо качество.
- Когато използвате вакси и средства за полиране, спазвайте предпазните мерки, посочени от производителите им.

Почистване на интериора

- Почистете всички замърсявания, пясък и т.н. с помощта на прахосмукачка или избършете повърхностите с мека кърпа, навлажнена със студена или хладка вода. Ако интериорът бъде оставен мръсен, може да се получат драскотини.
- Почиствайте бързо всякакви течности – напр. от освежители за въздух или разлети напитки, с хартия или мека кърпа. Оставянето на разлята течност може да доведе до образуването на петна, обезцветяване или напукване.

ПРЕДУПРЕЖДЕНИЕ

- **Не пръскайте интериора вода или други течности. Ако навигационното оборудване, аудио компоненти, превключватели, кабели под пода или други електрически компоненти се намокрят, има риск от пожар или неизправност, а системата на въздушните възглавници SRS може да даде дефект.**
- **Ако разлеете вода или напитка в автомобила, се консултирайте с оторизиран дилър на Suzuki или с друг квалифициран сервиз за проверка при първа възможност.**

ЗАБЕЛЕЖКА

- **Не използвайте химически продукти, съдържащи следните съставки. Това може да причини петна, обезцветяване, деформация или влошаване на якостта и т.н.**
  – Разтворители като бензин, газ, разредител или средства за отлепване на стикери
  – Киселинни или алкални почистващи препарати
  – Избелители или оцветители
- **Не използвайте химически продукти, които съдържат силикон, за почистване на зони около климатика, електронно оборудване като аудио или навигационни системи или превключватели. Контактът със силикон може да доведе до неизправност.**
- **Не оставяйте цветни кожени изделия, кожи, винилови изделия и т.н. в автомобила си за дълги периоди от време. Това може да причини обезцветяване или деформация на интериора.**

ЗАБЕЛЕЖКА:
За да предотвратите разливане на течни ароматизатори за въздух, е препоръчително да монтирате техните контейнери неподвижно или вместо тях да използвате твърди ароматизатори за въздух.

Тапицерия от винил

Подгответе разтвор със сапун или неагресивен почистващ препарат, смесен с топла вода. Нанесете разтвора върху винила с гъба или мека кърпа и оставете да попие за няколко минути, за да разтвори мръсотията.
Изтрийте повърхността с чиста, влажна кърпа, за да премахнете мръсотията и сапунения разтвор. Ако все още има останала мръсотия, повторете процедурата.

Текстилна тапицерия

Изчистете мръсотията с прахосмукачка. Почистете петната с помощта на разтвор от неагресивен сапун и чиста влажна кърпа. За да отстраните сапуна, почистете отново местата с кърпа, напоена с вода. Повтаряйте тази процедура до пълното премахване на петното или използвайте почистващ препарат за текстил за премахване на по-упоритите петна. Ако използвате почистващ препарат за текстил, следвайте инструкциите и предпазните мерки, посочени от производителя.

Кожена тапицерия

Почистете мръсотията с прахосмукачка. Почистете замърсяването с помощта на мек сапун и с чиста и мека влажна кърпа. За да премахнете сапуна, изчистете отново мястото с мека кърпа, напоена с вода. Изчистете мястото и със суха кърпа. Повторете това, докато не отстраните замърсяването или петното или използвайте почистващ препарат за по-упоритите петна. Ако използвате почистващ препарат, следвайте внимателно инструкциите и предпазните мерки на производителя. Не използвайте разтворими или абразивни почистващи препарати.

БЕЛЕЖКА:

- *За да запазите добрия външен вид на кожената тапицерия, трябва да я почиствате най-малко два пъти в годината.*
- *Ако кожената тапицерия се намокри, подсушете я веднага със суха кърпа или книжна салфетка. Водата може да причини втвърдяване и свиване на кожата, ако не бъде подсушена.*
- *При паркиране в слънчев ден, изберете сенчесто място или използвайте сенник. Ако кожената тапицерия бъде изложена дълго време на преките слънчеви лъчи, тя може да се обезцвети и да се свие.*
- *Подобно на естествените материали, кожата по начало е с неправилен строеж, а волската кожа е с петна в естественото си състояние. Това не оказва влияние върху характеристиките на кожата по никакъв начин.*

Предпазни колани

Почиствайте предпазните колани с мек сапун и вода. Не използвайте белина или багрилно вещество за коланите. Те могат да отслабят материята им.

Стелки от винил

Можете да отстраните обикновената мръсотия от винила с помощта на мек сапун и вода. Използвайте четка, за да изтъркате мръсотията. След това изплакнете внимателно стелката с вода и я оставете да изсъхне на сянка.

Килими

Премахнете мръсотията и пръстта с прахосмукачка, доколкото това е възможно. Изтъркайте петната с помощта на разтвор от мек сапун и влажна чиста кърпа. За да премахнете сапуна, изчистете отново мястото с кърпа, напоена с вода. Повтаряйте тази процедура до пълното премахване на петното или използвайте почистващ препарат за килими за отстраняване на по-упоритите петна. Ако използвате почистващ препарат за килими, следвайте инструкциите и предпазните мерки, посочени от производителя.

Арматурно табло и конзола

Почистете мръсотията с прахосмукачка. Почистете внимателно замърсяванията, като ги натискате леко с чиста и влажна кърпа. Правете това, докато не отстраните замърсяването.

ЗАБЕЛЕЖКА

- **Не използвайте химикали, които съдържат силикон, за да почистите компоненти като системата на климатика, аудио системата, навигационна система и другите електрически компоненти и превключватели, както и зоната около тези части. Подобни химикали могат да повредят тези компоненти.**
- **Течности като течни ароматизатори, безалкохолни напитки или сок могат да причинят обезцветяване, бръчки и напукване на части и текстил на основата на смола. Веднага ги избършете със суха хартия или мека кърпа.**
- **Не оставяйте кожени продукти с цвят, продукти от кожа или винил и др. в автомобила за дълго време. Това може да причини обезцветяване или други увреждания на интериора.**

ЗАПИСКИ

СПЕЦИФИКАЦИИ

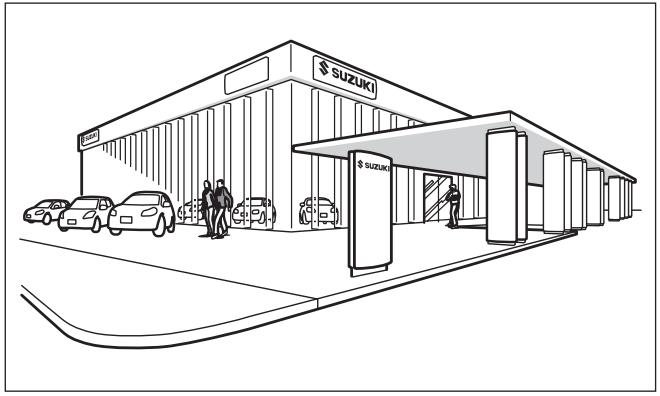

84MM01001

Идентификация на автомобила 12-1
Препоръки относно горивото 12-2
Спецификации 12-3
Режим за настройки на информационния дисплей ... 12-8

Идентификация на превозното средство

Сериен номер на шасито

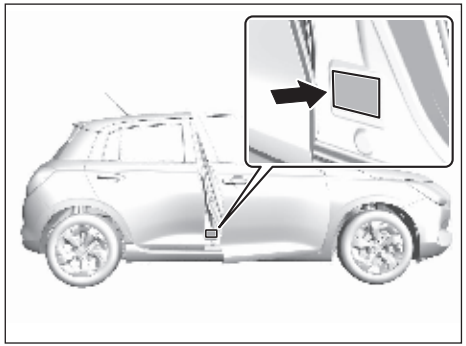

69T120040

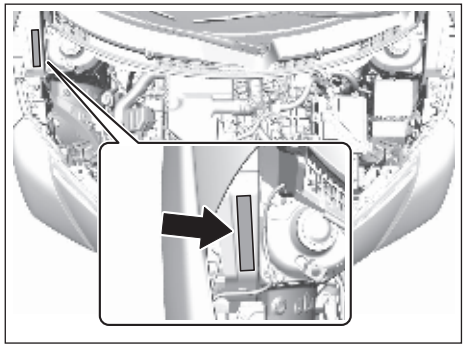

69T120050

За някои автомобили:

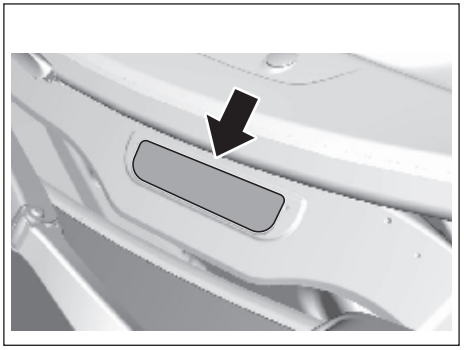

69T120060

Серийните номера на шасито и/или двигателя се използват за регистрация на автомобила. Те се използват и за подпомагане на дилъра или друг квалифициран сервиз при поръчки на части или по въпросите, свързани със специална сервизна информация. Винаги когато ви се наложи да се консултирате с вашия дилър на SUZUKI, не забравяйте да идентифицирате вашия автомобил с този номер. Ако ви е трудно да разчетете номера, можете да откриете този номер и на идентификационната табелка.

Номер на двигателя

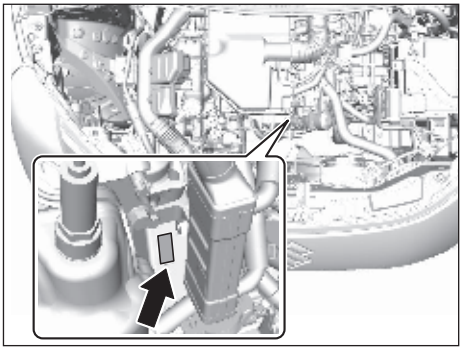

69T120070

Серийният номер на двигателя е щампован върху цилиндровия блок, както е показано на илюстрацията.

Препоръки относно горивото

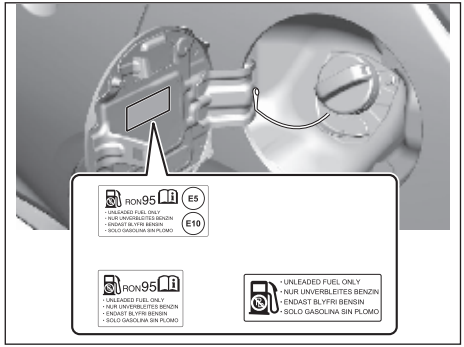

69T120080

За да предотвратите повреда в катализатора, трябва да използвате само безоловен бензин с октаново число (RON) 95 или по-високо (или RON 95 или по-високо, ако това е указано върху капачката на гърловината за гориво), отговарящо на стандарт EN228. Това е обозначено и чрез етикет, поставен близо до гърловината за гориво, върху който пише: „UNLEADED FUEL ONLY”, “NUR UNVERBLEITES BENZIN”, “ENDAST BLYFRI BENSIN” или “SOLO GASOLINA SIN PLOMO”.

Бензинови-етанолови смеси

Смеси от безоловен бензин и етанол (зърнен спирт), познати още като бензоспирт, са налични в търговската мрежа само на определени места. Може да използвате смеси от този вид за Вашия автомобил само ако наличието на етанол е не по-високо от 10%. Уверете се, че бензиново-етаноловата смес е с октаново число не по-ниско от това, което се препоръчва за бензина.

Използвайте препоръчания бензин, който отговаря на следните етикети (за държави от ЕС):

78RB0902R

БЕЛЕЖКА:

В случай че не сте доволни от динамиката или разхода на гориво на Вашия автомобил, когато използвате бензиново-спиртни смеси, трябва да се върнете обратно към употребата на безоловен бензин, който не съдържа спирт.

Бензин, съдържащ трет-бутил метил етер (където се предлага законно наличен)

Безоловният бензин, съдържащ трет-бутил метил етер, може да бъде използван с вашия автомобил, ако съдържанието на трет-бутил метил етер не надвишава 15%. Това окислено гориво не съдържа алкохол.

ЗАБЕЛЕЖКА

- **Горивният резервоар има въздушно пространство, което позволява на горивото да се разширява при топло време. Ако продължите да доливате гориво, след като пистолетът на бензиновата колонка се е изключил автоматично или след появата на изплискване, въздушната камера ще се напълни. Излагането на топлина, когато резервоарът е изцяло запълнен по този начин, ще доведе до течове, вследствие на разширяване на горивото. За да предотвратите течове на гориво, спрете да пълните резервоара, след като пистолетът се затвори автоматично или, ако използвате алтернативна система, която не е автоматична, след появата на изплискване.**
- **По време на зареждане на гориво бъдете внимателни да не разлеете гориво, което съдържа спирт. В случай че по корпуса на автомобила се разлее гориво, избършете го незабавно. Горивото, което съдържа спирт, може да повреди боята и това не се покрива от гаранцията за нов автомобил.**

ЗАБЕЛЕЖКА:

- *Препоръки за горивото за модел за Мексико, вижте (СТР.13-4).*
- *За препоръки относно горивото за модел за Турция вижте (СТР.13-5).*
- *За препоръки относно горивото за модел за Украйна вижте „За Украйна“ (СТР.13-6).*

Спецификации

БЕЛЕЖКА:
Спецификациите подлежат на промяна без известие за това.

Точка: Размери				**мерна единица: мм (инчове)**
Обща дължина				3860 (152,0)
Обща широчина				1735 (68,3)
Обща височина	2WD			1485 (58,5)
	4WD			1510 (59,4)
Междуосие				2450 (96,5)
Следа	2WD	Гуми 175/65R15	Отпред	1530 (60,2)
			Отзад	1530 (60,2)
		Гуми 185/55R16	Отпред	1520 (59,8)
			Отзад	1520 (59,8)
	4WD	Гуми 175/65R15	Отпред	1525 (60,0)
			Отзад	1535 (60,4)
		Гуми 185/55R16	Отзад	1515 (59,6)
			Отпред	1525 (60,0)

Точка: Маса (тегло)	**мерна единица: кг (фунта)**		2WD	4WD
Собствена маса (тегло)	M/T	За модел за Европа	919 – 935 (2026 – 2061)	995 – 1011 (2194 – 2229)
		За модел за Израел	949 (2092)	-
		Без модели за Европа и за Израел	910 – 948 (2006 – 2090)	-
	CVT	За модели за Израел	972 (2143)	-
		Без модели за Израел	934 – 972 (2059 – 2143)	-
Брутна маса (тегло) на превозното средство	M/T		1365 (3009)	1441 (3177)
	CVT		1389 (3062)	-
Максимално допустимо тегло на ос	Предна		760 (1676)	
	Задна		760 (1676)	790 (1742)

Точка: Двигател	
Вид	Z12E
Брой цилиндри	3
Диаметър	74 мм (2,91 инча)
Ход на буталото	92,8 мм (3,65 инча)
Работен обем	1197 см^3 (1197 куб.см, 73,0 куб. ин.)
Степен на сгъстяване	13,0:1 или 13,9:1*1

Точка: Електричество	
Стандартни запалителни свещи	NGK ILKAR7Z11S
Акумулатор	LN1 20HR 55Ah CCA 450A (EN)*2
Литиево-йонна батерия	Необслужваема*3
Предпазители	Вижте раздел „ПРОВЕРКА И ПОДДРЪЖКА”

*1: Степента на сгъстяване може да варира в зависимост от спецификацията на двигателя.
*2: Вашият автомобил е оборудван с акумулатор специално за системата ENG A-STOP. При смяна на акумулатора се уверете, че избирате модела по спецификация за системата ENG A-STOP. Консултирайте с оторизирания дилър на SUZUKI или с друг квалифициран сервиз за смяна на акумулатора.
*3: Ако литиево-йонната батерия е напълно изтощена, батерията не може да бъде заредена отново. При смяна или депониране на литиево-йонната батерия се консултирайте с оторизирания дилър на SUZUKI или с друг квалифициран сервиз.

Точка: Джанти и гуми	Модел с 15-колови колела	Модел с 16-колови колела
Размер на гумите, отпред и отзад	175/65R15 84H*1*2	
	185/55R16 83V*1*2	
Размер на джантите	Гуми 175/65R15: 15X5J	Гуми 185/55R16: 16X6J
Налягане на гумите	Във връзка с налягането на гумите, вижте етикета с информация за гумите, разположен върху колоната при вратата на водача.	
Препоръчителни вериги за сняг (за Европа)	Радиална дебелина: 10 мм, аксиална дебелина: 10 мм	

*1 Ако не можете да осигурите гума с необходимия индекс за товароносимост и символ за скорост, поставете гума с по-висок индекс за товароносимост и символ за скорост.
*2 Ако подготвяте вериги за сняг;
- Уверете се, че всички гуми са с размер, структура и товароносимост, равни на първоначално монтираните гуми.
- Монтирайте гумите за сняг и върху четирите колела.
- Запомнете, че максималната допустима скорост с гуми за сняг обикновено е по-малка, отколкото с първоначално монтираните гуми.

За повече информация се консултирайте с вашия дилър на SUZUKI или с квалифицирания сервиз.

Точка: резервна гума (в зависимост от оборудването)	За модел 2WD
Размер	T135/70R15 99M
Размер на джантата	15X4T
Налягане на гумата	Във връзка с налягането на гумата, вижте етикета с информация за гумите, разположен върху колоната при вратата на водача.

Точка: Препоръчителни горива/смазочни материали и вместимост (приблизителна)				
Гориво			Вижте раздел „ПРЕПОРЪКИ ОТНОСНО ГОРИВОТО”	37 л (8,1 Imp gal)
Моторно масло			Класификация: API SN или SP ILSAC GF-6 Вискозитет: SAE 0W-16	3,1 л (5,5 Imp pt) (смяна с маслен филтър)
Охладителна течност за двигателя	За модели с ляв волан	M/T	SUZUKI LLC: Super (Blue)	4,2 л (7,4 Imp pt) (с разширителния съд)
		CVT		4,4 л (7,7 Imp pt) (с разширителния съд)
	За модели с десен волан	M/T		4,2 л (7,4 Imp pt) (с разширителния съд)
		CVT		4,5 л (7,9 Imp pt) (с разширителния съд)
Масло за ръчната скоростна кутия			Двигателно масло “SUZUKI GEAR OIL 75W”	1,5 л (2,6 Imp pt)
Масло за CVT			SUZUKI CVTF 4401	5,72 л (10,1 Imp pt)
Масло за раздатъчната кутия	4WD		“SUZUKI GEAR OIL 75W-85”	0,41 л (0,72 Imp pt)
Масло за задния диференциал				0,43 л (0,76 Imp pt)
Спирачна течност / Течност за съединителя			SAE J1703 или DOT3	-
Течност за чистачки			-	2,0 л (3,5 Imp pt)

Режим за настройки

Когато режимът на запалване е в позиция “ON” (включване) и автомобилът е неподвижен, вие можете да влезете в режима за настройки на информационния дисплей.

За да превключите режима за настройки

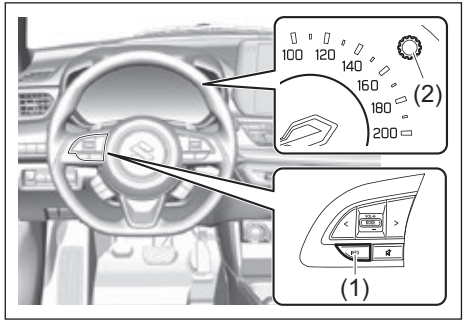

69T040040

(1) Бутон за информация
(2) Копче за избор на функции

1) Натиснете и задръжте бутон за информация за повече от 3 секунди, за да преминете към режим за настройки на информационния дисплей.
2) След като се покаже режимът за настройки, изберете елемента за настройка, който искате да промените, като въртите копчето за избор на функции наляво или надясно. Вижте „Настройки на елементи“ (СТР.12-9).

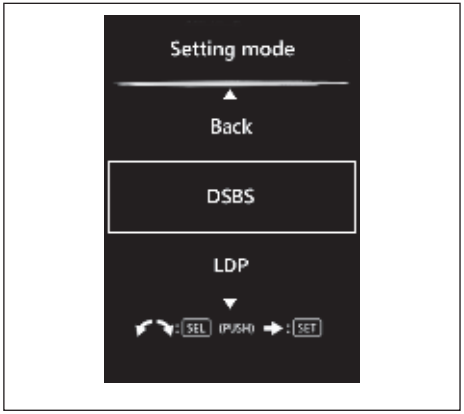

69T120100

БЕЛЕЖКА:
- *Избраната към момента настройка е оградена с рамка.*
- *Ако натиснете и задържите копчето за избор на функции (2), за да влезете в режима за настройки, когато на дисплей (C) са посочени средният разход на гориво, средната скорост, времето на пътуване, общото време за гасене на двигателя при празен ход и общото количество спестено гориво при празен ход (в зависимост от оборудването), тази стойност ще се нулира. Ако не желаете да нулирате стойността, натиснете копчето за избор на функции бързо, за да превключвате бързо показанията на дисплея.*
- *В случай, че натиснете копчето за стартиране на двигателя или потеглите с автомобила, когато дисплеят е в режим за настройки, този режим ще бъде отменен автоматично.*

За да излезете от режима за настройки

(1) Натиснете копчето за избор на функции (2) и изберете “Back”
(2) Натиснете бързо бутона за информация

БЕЛЕЖКА:
Можете да излезете от режима за настройки посредством някоя от следните операции:
Натиснете бутона за стартиране на двигателя, за да смените режима на запалване на ACC или LOCK (OFF). Потегляйте.

Настройка на елементи

БЕЛЕЖКА:
Елементите, които могат да бъдат сменени в режим за настройки, зависят от държавата или региона.

Точка		Персонализиране
Настройка на часовника		Вижте “Сверяване на часовника” (стр.12-13).
12/24 часа		
Настройка на дата		Вижте “Настройка на дата” (стр.12-13).
DSBS	Тайминг за предупреждение	По-рано/по подразбиране/по-късно
LDP (Lane departure prevention system) – система срещу напускане на лентата	Режим за предупреждение	Вибрация/аларма
	Тайминг за предупреждение	По-рано/по подразбиране
	Предупреждение за криволичене	“ON” / “OFF”
ACC/ISA	Свързване с пътните знаци	“ON” / “OFF”
	Отклонение от ограничението на скоростта	–5 км/ч / –4 км/ч / –3 км/ч / –2 км/ч / –1 км/ч / 0 км/ч / 1 км/ч / 2 км/ч / 3 км/ч / 4 км/ч / 5 км/ч
	Предотвратяване на изпреварване	“ON” / “OFF”
	Ускорение	Слабо/средно/мощно
	Скорост (кратко натискане)	±1 km/h / ±5 km/h / ±10 km/h
	Скорост (дълго натискане)	±1 km/h / ±5 km/h / ±10 km/h
	Намаляване на скоростта преди завой	Изкл./ниско/средно/високо

Точка		Персонализиране
TSR	Разпознаване на пътни знаци	“ON” / “OFF”
	Метод заПРЕДУПРЕЖДЕНИЕ за превишена скорост	Визуално и аудио/само визуално/без нотификация
	Актуализация огр. скорост	“ON” / “OFF”
	Ниво заПРЕДУПРЕЖДЕНИЕ при превишение на скоростта	1 км/ч / 3 км/ч / 5 км/ч
		2 км/ч / 5 км/ч / 10 км/ч
BSM/RCTA	Система за следене на мъртвата зона	“ON” / “OFF”
	Предупреждение за напречен трафик отзад	“ON” / “OFF”
Система за мониторинг на водача		“ON” / “OFF”
Заключване на вратите	Отключване на вратите	Всички врати / Вратата на водача
	Външна аларма	“ON” / “OFF”
Светлини	Смяна на лента	“ON” / “OFF”
	Асистент за дългите светлини	“ON” / “OFF”
Guide me light	До автомобила	10 сек / 15 сек / 20 сек / 25 сек
	До вкъщи	10 сек / 15 сек / 20 сек / 25 сек / 30 сек
Смяна на масло		“Reset” За да рестартирате система, натиснете и задръжте копчето за избор на функции.
Auto stop / start AC		Standard / Economy / Comfort За подробности вижте „Настройки на климатика от системата ENG A-STOP“ (СТР. 5-34)

Точка		Персонализиране
TPMS	Налягане на гумите	На дисплея се показва моментно налягане на гумите. За подробности вижте „Система за следене на налягането в гумите (TPMS)” (CTP.5-158).
	TPMS режим	Режим Комфорт/режим Натоварване За подробности вижте „Система за следене на налягането в гумите (TPMS)” (CTP.5-158).
Единици за дистанция		км/мили
Единици за разхода		км/л / л/100 км / MPG (UK)
Избор на език		Можете да смените езика от информационния дисплей.
Нулиране на разхода		След зареждане/Нулиране с Пътуване A/Ръчно
Единици за температурата		“°C” или “°F”
Елемент на екрана	Календар	“Calendar ON” / “Calendar OFF”
	Формат на календара	ДД.ММ.ГГГГ / ГГГГ.ММ.ДД / ММ.ДД.ГГГГ
	История на разхода	Време / Цикъл на шофиране
	История на движение	“Дисплей ВКЛ.” / “ Дисплей ИЗКЛ.”
	Auto stop инфо	“Дисплей ВКЛ.” / “ Дисплей ИЗКЛ.”
	Auto stop предупреждение	“Дисплей ВКЛ.” / “ Дисплей ИЗКЛ.”
	Индикатор за дъжд	“Дисплей ВКЛ.” / “ Дисплей ИЗКЛ.”
Анимация	Предупреждение	“Дисплей ВКЛ.” / “ Дисплей ИЗКЛ.”
Звук при стартиране		„ВКЛ.“ или „ИЗКЛ.”
Звук при нотификации		слаб/среден/силен

Точка	Персонализиране
По подразбиране (настройка за инициализация)	Да или Не

Настройка на часовника

Настройте часовника, като изберете „Настройка на часовника“ в „Режим за настройки“. След това изберете „Настрой часовника“.

69T120010

1) За да промените показанията за часа, завъртете неколкократно копчето за избор на функции (1) наляво или надясно, когато показанията за часа се появят в контрастен цвят. За да промените бързо показанията за часа, завъртете и задръжте копчето за избор на функции (1). За да зададете часа, натиснете копчето за избор на функции (1) и показанията за минутите ще мигат.
2) За да промените показанията за минутите, завъртете неколкократно копчето за избор на функции (1) наляво или надясно, когато показанията за минутите мигат. За да промените бързо показанията за минутите, завъртете и задръжте копчето за избор на функции (1). За да зададете минутите, натиснете копчето за избор на функции (1).

Настройка на датата

Настройте датата, като изберете „Настройка на часовника“ в “Режим за настройка”. След това изберете „Настройка на датата“.

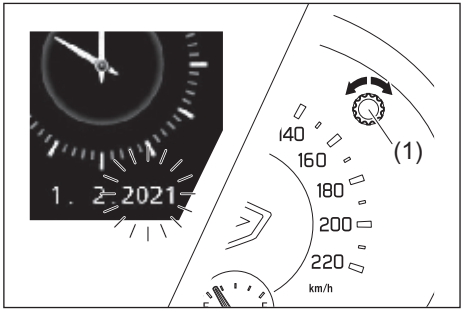

69T120030

1) За да промените индикацията за годината, завъртете копчето за избор на функции (1) наляво или надясно многократно, когато индикацията за деня мига. За да промените индикацията за деня, завъртете бързо и задръжте копчето за избор (1). За да настроите индикацията за деня, натиснете копчето за избор на функции (1) и индикацията за деня мига.
2) За да промените индикацията за месеца, завъртете копчето за избор на функции (1) наляво или надясно многократно, когато индикацията за месеца мига. За да промените бързо индикацията за месеца, завъртете и задръжте копчето за избор на функции (1). За да настроите индикацията за месеца, натиснете копчето за избор на функции (1) и индикацията за деня мига.
3) За да промените индикацията за деня, завъртете бутона за избор на функции (1) наляво или надясно многократно, когато индикацията за деня мига. За да промените индикацията за деня, завъртете бързо и задръжте копчето за избор на функции (1). За да настроите индикацията за деня, натиснете копчето за избор на функции (1).

Настройки на климатика от системата за автоматично гасене на двигателя ENG A-STOP

- Когато използвате автоматичната отоплителна и климатична система, може да изберете една от долупосочените настройки за автоматично спиране на двигателя ENG A-STOP посредством режима за настройки на информационния дисплей.
  – Стандартна
  – Икономична
  – Комфортна
- При задаване на “Икономична” настройка, автоматичното гасене на двигателя е улеснено, в сравнение със “Стандартна” настройка. Условията за автоматично гасене на двигателя ще се изпълняват по-често, времето на спиране ще бъде по-дълго, което ще доведе до намаляване разхода на гориво.
- При задаване на “Комфортна” настройка, автоматичното гасене на двигателя е затруднено, в сравнение със “Стандартна” настройка. Условията за автоматично гасене на двигателя ще бъдат налице по-рядко, времето на спиране ще бъде по-кратко, което ще доведе до по-комфортни условия в купето благодарение на климатика.

ЗАПИСКИ

ДОПЪЛНИТЕЛНА ИНФОРМАЦИЯ

За Австралия 13-1
За Мексико 13-4
За Турция 13-5
За Украйна 13-6

За Австралия

Дата на производство/ Built date

Датата на производство е указана на идентификационната табелка на автомобила.
Built date означава месеца и годината, в които купето и компонентите на задвижването са съединени и автомобилът е бил шофиран или преместен от производствената линия.

Детски столчета

ПРЕДУПРЕЖДЕНИЕ

Анкерите за детски столчета са проектирани да издържат на съответните натоварвания само при правилно монтирани детски столчета. При никакви обстоятелства анкерите не трябва да се използват за предпазни колани за възрастни, кабели или за закрепване на други предмети или оборудване към превозното средство.

Анкери за закрепване на горен колан за обезопасяване на деца

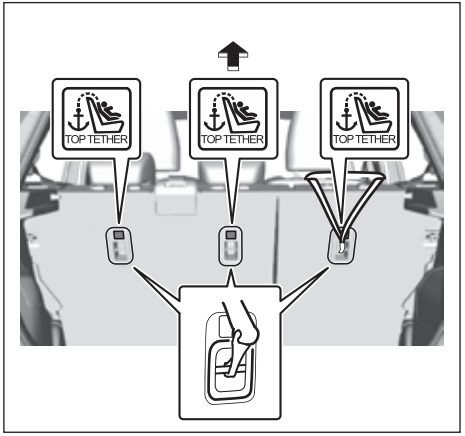

69T130020

Някои детски столчета изискват употребата на горен колан. Анкери за закрепване на горен ремък във вашия автомобила има на местата, указани на илюстрацията.

Насочени назад детски столчета

ПРЕДУПРЕЖДЕНИЕ

Не използвайте детско столче, обърнато с гръб по посоката на движение, когато има активна въздушна възглавница пред него.
Не монтирайте обърнато назад детско столче на седалката на пътника отпред. Ако въздушната възглавница на пътника отпред се отвори, дете в обърнато назад детско столче може да загине или да получи тежки травми. Гърбът на насочено назад детско столче би бил твърде близо до надуващата се въздушна възглавница.

Ако трябва да използвате насочено напред детско столче на седалката на пътник отпред, не забравяйте да преместите седалката на предния пътник максимално назад. Моля, вижте „Детски столчета“ (СТР.2-29) за подробности относно безопасното транспортиране на вашето дете.

Предупредителен етикет за предната въздушна възглавница на пътника

72M00150

Може да откриете този етикет върху сенника.

ПРЕДУПРЕЖДЕНИЕ

НИКОГА не използвайте детско столче, обърнато с гръб по посоката на движение, когато има АКТИВНА ВЪЗДУШНА ВЪЗГЛАВНИЦА пред него, тъй като това може да доведе до ТЕЖКО НАРАНЯВАНЕ на ДЕТЕТО или до неговата СМЪРТ.

Предупреждение за предпазния колан

Предпазните колани са предназначени да се придържат към костната структура на тялото и трябва да минават ниско през предната част на таза или през самия таз, гърдите и раменете, в зависимост от случая; трябва да се избягва поставянето на надбедрената част на колана през коремната област.

ПРЕДУПРЕЖДЕНИЕ

- **Предпазните колани не трябва да бъдат максимално притегнати, доколкото да не предизвикват дискомфорт и да осигуряват защитата, за която са предназначени. Разхлабеният колан ще ви даде много по-малка защита, отколкото плътно прилепналия.**
- **Избягвайте замърсяване на предпазните колан с лакове, масла, химикали и, особено, киселина от акумулатор. Почистването може да се извършва с помощта на фин сапун и вода. Коланът трябва да се смени, ако се протрие, замърси прекомерно или повреди.**
- **От съществена важност е да смените колана с всичките му компоненти, ако е бил използван при тежък удар, дори щетите по него да не са очевидни.**

ПРЕДУПРЕЖДЕНИЕ

- **Предпазните колани не трябва да бъдат поставяни усукани.**
- **Всеки колан трябва да се ползва само от един пътник; опасно е да поставяте колан около дете в скута на възрастен.**

В случая, в който „Предпазен колан“ включва „Автоматично регулиране на дължината и заключване на ретрактора“ или „Авариен заключващ се ретрактор“.

ПРЕДУПРЕЖДЕНИЕ

- **Не трябва да се правят модификации или допълнения от потребителя, които или ще попречат на работата на устройствата за регулиране на предпазния колан срещу разхлабване, или ще попречат на предпазния колан да се регулира, за да не бъде хлабав.**
- **Като следвате инструкциите за ПРЕДПАЗНИЯ КОЛАН в това ръководство, регулирайте предпазния колан, така че долната и горната част на колана да прилепват максимално стабилно и комфортно.**

Литиева батерия

78RM10010

ПРЕДУПРЕЖДЕНИЕ

Не поглъщайте батерия, опасност от химически изгаряния
(батерията е доставена с дистанционното управление)
Този продукт съдържа батерия във формата на стотинка. При поглъщане тази батерия може да доведе до сериозни вътрешни изгаряния само за 2 часа и може да доведе до смърт. Съхранявайте литиевите батерии на недостъпно за деца място. Ако гнездото за батерии не се затваря сигурно, спрете да използвате продукта и го дръжте далеч от деца. Ако имате съмнение, че батерии може да се погълнати или вкарани в някоя част от тялото, незабавно се свържете с лекар.

За Мексико

Препоръки относно горивото

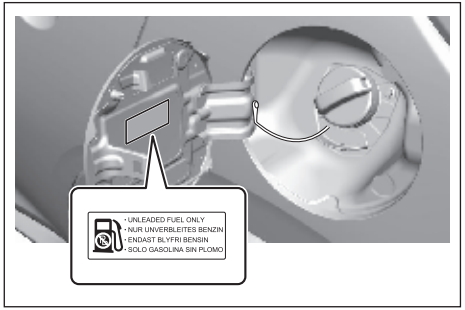

69T130040

Вашият автомобил изисква стандартен безоловен бензин с октаново число минимум 87 (метод (R + M)/2). В някои области са налични само „оксигенирани“ горива. „Оксигенирани“ горива, които отговарят на изискването за минимално октаново число и на изискванията, описани по-долу, могат да се използват във вашия автомобил без да има опасност от отпадане на неговата гаранция.

БЕЛЕЖКА:
„Оксигенирани“ горива са горива, които съдържат добавки с кислород като МТБЕ или алкохол.
Ако видите етикета RON 95, трябва да използвате безоловен бензин с минимално октаново число 91 (метод (R + M)/2).

Бензинови-етанолови смеси
Смеси от безоловен бензин и етанол (зърнен спирт), познати още като бензоспирт, могат се да използват за вашия автомобил само ако наличието на етанол е не по-високо от 10%.

Означение на колонките на бензиностанциите

В някои колонките, от които се наливат „оксигенирани“ горива, трябва да бъдат етикетирани за вида и процента „оксигенат“ и за това дали в горивото има важни добавки. Такива етикети може да предоставят достатъчно информация, за да определите дали определена горивна смес отговаря на изброените по-горе изисквания. В други области колонките може да не са ясно обозначени по отношение на съдържанието или вида оксигенати и добавки. Ако не сте сигурни дали горивото, което възнамерявате да използвате, отговаря на тези изисквания, се консултирайте със служител на бензиностанцията или с доставчика на горивото.

ЗАБЕЛЕЖКА:
За да помогнете за пречистването на въздуха, SUZUKI препоръчва да използвате оксигенирани горива. Въпреки това, ако не сте доволни от мощността или разхода на гориво на вашия автомобил, когато използвате „оксигенирано“гориво, преминете обратно на обикновен безоловен бензин.

ЗАБЕЛЕЖКА

По време на зареждане на гориво внимавайте да не разлеете гориво, което съдържа спирт. В случай че по корпуса на автомобила се разлее гориво, избършете го незабавно. Горивото, което съдържа спирт, може да повреди боята и това не се покрива от гаранцията за нов автомобил.

Ротация на гумите

Подмяна на гумите с четвърта гума

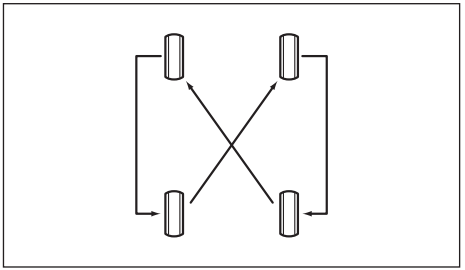

69T130010

За да избегнете неравномерно износване на вашите гуми и да удължите техния експлоатационен живот, ротирайте периодично гумите по начина, посочен на илюстрацията. След ротация, регулирайте налягането на предната и задната гума спрямо спецификациите, посочени на етикета с информация относно гумите.

За Турция

Препоръки относно горивото

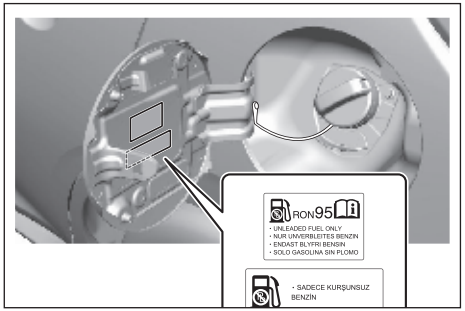

69T130030

Трябва да използвате само безоловен бензин с октаново число (RON) 95 или по-високо. Тези автомобили са обозначени и чрез етикет, поставен близо до гърловината за гориво, върху който пише: „UNLEADED FUEL ONLY”, “NUR UNVERBLEITES BENZIN”, “ENDAST BLYFRI BENSIN”, “SOLO GASOLINA SIN PLOMO” или “SADECE KURŞUNSUZ BENZİN”.

Бензинови-етанолови смеси

Смеси от безоловен бензин и етанол (зърнен спирт), познати още като бензоспирт, са налични в търговската мрежа само на определени места. Може да използвате смеси от този вид за Вашия автомобил само ако наличието на етанол е не по-високо от 10% Уверете се, че бензиново-етаноловата смес е с октаново число не по-ниско от това, което се препоръчва за бензина.

БЕЛЕЖКА:

В случай че не сте доволни от динамиката или разхода на гориво на Вашия автомобил, когато използвате бензиново-спиртни смеси, трябва да се върнете обратно към употребата на безоловен бензин, който не съдържа спирт.

ЗАБЕЛЕЖКА

- **По време на зареждане на гориво бъдете внимателни да не разлеете гориво, което съдържа спирт. В случай че по корпуса на автомобила се разлее гориво, избършете го незабавно. Горивото, което съдържа спирт, може да повреди боята и това не се покрива от гаранцията за нов автомобил.**

(Продължава)

ЗАБЕЛЕЖКА

(Продължава)

- **Горивният резервоар има пространство с въздух, което позволява на горивото да се разширява при топло време. Ако продължите да доливате гориво, след като пистолетът на бензиновата колонка се е изключил автоматично или след появата на изплискване, въздушната камера ще се напълни. Излагането на топлина, когато резервоарът е изцяло запълнен по този начин, ще доведе до течове, вследствие на разширяване на горивото. За да предотвратите течове на гориво, спрете да пълните резервоара, след като пистолетът се затвори автоматично или, ако използвате алтернативна система, която не е автоматична, след появата на изплискване.**

За Украйна

Препоръки относно горивото

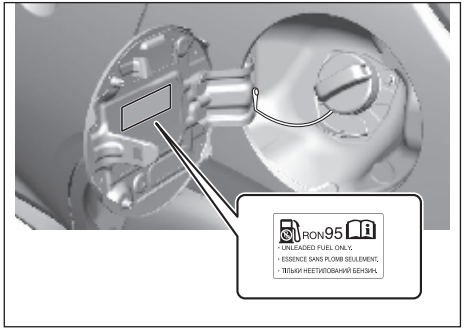

69T130050

За да предотвратите повреда в катализатора, трябва да използвате само безоловен бензин с октаново число (RON) 91 или по-високо (или RON 95 или по-високо, ако това е указано върху капачката на гърловината за гориво), отговарящо на стандарт EN228.

Тези автомобили са обозначени и чрез етикет, поставен близо до гърловината за гориво, върху който пише: “UNLEADED FUEL ONLY”, “ESSENCE SANS PLOMB SEULEMENT” или “ТІЛЬКИ НЕЕТИЛОВАНИЙ БЕНЗИН”.

Бензинови-етанолови смеси
Смеси от безоловен бензин и етанол (зърнен спирт), познати още като бензоспирт, са налични в търговската мрежа само на определени места. Може да използвате смеси от този вид за Вашия автомобил само ако наличието на етанол е не по-високо от 10% Уверете се, че бензиново-етаноловата смес е с октаново число не по-ниско от това, което се препоръчва за бензина.

БЕЛЕЖКА:
В случай че не сте доволни от динамиката или разхода на гориво на Вашия автомобил, когато използвате бензиново-спиртни смеси, трябва да се върнете обратно към употребата на безоловен бензин, който не съдържа спирт.

Бензин, съдържащ трет-бутил метил етер (където се предлага законно)
Безоловният бензин, съдържащ трет-бутил метил етер, може да бъде използван с вашия автомобил, ако съдържанието на трет-бутил метил етер не надвишава 15%. Това окислено гориво не съдържа алкохол.

ЗАБЕЛЕЖКА

- **Горивният резервоар има пространство с въздух, което позволява на горивото да се разширява при топло време. Ако продължите да доливате гориво, след като пистолетът на бензиновата колонка се е изключил автоматично или след появата на изплискване, въздушната камера ще се напълни. Излагането на топлина, когато резервоарът е изцяло запълнен по този начин, ще доведе до течове, вследствие на разширяване на горивото. За да предотвратите течове на гориво, спрете да пълните резервоара, след като пистолетът се затвори автоматично или, ако използвате алтернативна система, която не е автоматична, след появата на изплискване.**
- **По време на зареждане на гориво бъдете внимателни да не разлеете гориво, което съдържа спирт. В случай че по корпуса на автомобила се разлее гориво, избършете го незабавно. Горивото, което съдържа спирт, може да повреди боята и това не се покрива от гаранцията за нов автомобил.**

ЗАПИСКИ

ИНДЕКС

3-точков предпазен колан 2-19

Символи
R (задна предавка) – индикаторна лампа..... 4-56

A
„Airbag“ лампа 4-42
Anti-Lock Braking System (ABS)..... 5-153
Anti-Lock Braking System (ABS)
предупредителна лампа 4-43

B
Blind Spot Monitor (BSM) 5-123
Blind Spot Monitor (BSM) OFF индикаторна лампа..... 4-54

C
CVT трансмисия 5-49

D
D.R.L. система..... 3-24
Driver Monitoring System (DMS) 5-141
Driver Monitoring System OFF индикаторна лампа 4-55
Dual Sensor Brake Support II (DSBS II) OFF
индикаторна лампа 4-51
Dual Sensor Brake Support II (DSBS II) OFF
превключвател 5-79
Dual Sensor Brake Support II (DSBS II) 5-71

E

eCall предупредително съобщение..... 10-12
eCall 10-7

Emergency Locking Retractor (ELR)..... 2-19
Emergency Stop Signal (ESS)..... 5-157
ENG A-STOP OFF лампа 4-6, 4-50, 5-20
ENG A-STOP OFF превключвател 5-31
ENG A-STOP индикаторна лампа 4-6
ESP® OFF индикаторна лампа 4-49, 5-151
ESP® OFF превключвател..... 4-49, 5-151
ESP® индикаторна лампа..... 4-49, 5-150

G
GPF филтър (в зависимост от оборудването) 5-17
Guide me светлина..... 3-24

H
HYBRID..... 5-18

I
ISOFIX – монтаж на детско столче 2-45

L
LED фарове..... 9-44

R
Rear Cross Traffic Alert (RCTA) OFF
индикаторна лампа 4-54
Rear CrossTtraffic Alert (RCTA) 5-129

S
S режим..... 5-42
S режим индикатор..... 4-49
SUZUKI SAFETY SUPPORT..... 5-59
SHVS (Smart Hybrid Vehicle by Suzuki)..... 5-18

U
USB букса 7-14
USB букса за зареждане 7-14

А
Адаптивен круиз контрол индикаторна лампа..... 4-53
Адаптивен круиз контрол с функция
за следване при всякакви скорости 5-110
Адаптивен круиз контрол..... 5-98, 5-108
Аларма – лампа..... 3-17
Авариен комплект за гуми..... 10-27
Аварийни светлини 3-27
Автоматична климатична система
(Climate Control)..... 7-25
Автоматична отоплителна
и климатична система 7-25
Автоматични дълги светлини 5-92
Автоматични фарове 7-25
Ако не можете да превключите
CVT-трансмисията от P (PARK) 5-45
Ако спукате гума в движение 10-33
Акумулатор 9-38, 9-58
Аларма..... 3-15
Антена на радиото..... 7-32
Антиблокираща система на спирачките (ABS)..... 5-153
Арматурно табло 4-1
Асистент за дългите светлини..... 5-92
Асистент за кръстовища 4-7
Асистент за потегляне по наклон 5-153

Б
Багажник..... 3-6
Безключов достъп..... 3-8
Безопасност за деца 2-15
Бензинов филтър за твърди частици (GPF)
(в зависимост от оборудването)..... 5-17
Бутон за аварийни светлини 3-27
Бутон за запалване..... 5-9
Бутон за подгряване на задното стъкло
и на огледалата за обратно виждане..... 3-32
Бутон за сгъване на страничните огледала
за обратно виждане 2-10

В
Вериги за сняг 6-10
Волан 9-34
Вратичка на резервоара 7-1
Ваксиране..... 11-6
Време за спиране на двигателя
при празен ход..... 4-7, 4-11
Вътрешно огледало за обратно виждане 2-9
Въздушен филтър..... 9-26
Въздушни възглавници „завеси” и странични
въздушни възглавници..... 2-51
Въртящ момент и мощност..... 4-7
Вътрешно огледало за обратно виждане 2-9

Г
Газ и спирачка 4-7
Главна предупредителна индикаторна лампа 4-48
График за периодична поддръжка
при тежки условия на шофиране
(без европейски държави и Израел)..... 9-18
График за периодична поддръжка
при тежки условия на шофиране
(за европейски държави и Израел)..... 9-8
График за периодична поддръжка..... 9-2
Гуми..... 9-34

Д
Движение (индикация) 4-7
Детска защита (задна врата) 3-5
Детски столчета 13-1
Дистанционно управление на системата за безключово стартиране 3-10
Дневни светлини 3-24
Дръжки 7-13

Е
Електрически стъклоповдигачи - контролери 3-17

Ж
Жабка 7-13

З
За Австралия 13-1
За Мексико 13-4
За Турция 13-5
За Украйна 13-6
Заден капак 3-6
Задна светлина за мъгла 9-49
Задна светлина 9-47
Задни седалки 2-11
Засядане 6-10
Запалителни свещи 9-27
Звуков сигнал за напомняне за светлините 3-24
Зимни гуми 9-58

И
Идентификация на автомобила 12-1
Избор на охладителна течност 9-25
Избор на режими на запалване 5-10
Избрана предавка 4-14
Извод за аксесоари (контакт) 7-9
Използване на трансмисията 5-38
Имобилайзер 2-1
Имобилайзер/предупредителна лампа на системата за безключово стартиране 4-46, 5-7
Индикатор за дългите светлини 4-48
Индикатор за енергиен поток 4-7, 4-13
Индикатор за задна светлина за мъгла 4-48
Индикатор за напомняне за смяна на масло 4-55
Индикатор за неизправност 4-44
Индикатор за превключване на предавките 4-14, 5-45
Индикатор за регенериране на енергия при спиране 4-50, 5-20
Индикатори за мигачите 4-48
Индикаторна лампа за дълги светлини 4-48
Индикаторна лампа за интериорното осветление 4-48
Индикаторна лампа за изключено предотвратяване напускане на лентата 4-52
Индикаторна лампа за паркинг сензорите 4-54
Индикаторна лампа за поддържане на лентата 4-52
Индикаторна лампа за предотвратяване напускане на лентата 4-52
Индикация за енергийните потоци 4-7, 4-13
Индикация за осветлението 4-48
Инструкции за вдигане с крик 10-22
Инструкции за подаване на ток 10-32
Инструмент за смяна на гуми 10-21
Интериорно осветление 7-7, 9-50
Информационен дисплей 4-4

К
Камера за обратно виждане 5-145
Капак на двигателя 7-4
Капачка за зареждане на гориво 7-1

Катализатор 6-14
Километраж..... 4-15
Клаксон..... 3-31
Климатична система 7-25
Ключалки за вратите..... 3-2
Ключове..... 3-1
Компактна резервна гума 9-37
Комплект за ремонт на спукани гуми 10-27
Контрол на яркостта 4-3
Контролен списък за всекидневни проверки 5-1
Кора на багажника 7-15
Кука за пазарски чанти 7-15
Куки на багажника..... 7-15

Л
Лампа за електрическото сервоуправление..... 4-44
Лампа за зареждане 4-45
Лампа за налягане на маслото 4-45
Литиево-йонна батерия 5-21
Литиево-йонна батерия индикация..... 5-21
Лост за реглаж на волана 2-9
Лост за регулиране височината на седалката..... 2-6
Лост за регулиране на положението на седалката..... 2-6
Лост за регулиране на ъгъла на облегалката..... 2-6
Лост за ръчната спирачка 5-34
Лост за управление на мигачите..... 3-26
Лост за чистачки и миене на предното стъкло 3-28

М
Масло за CVT скоростна кутия..... 9-29
Масло за ръчна скоростна кутия 9-27
Масло на задния диференциал..... 9-27
Масло на трансмисията..... 9-27
Миене 11-3
Моментен разход на гориво..... 4-7
Монтиране на top tether детски столчета 2-47
Монтиране на радиочестотни предаватели..... 7-32
Монтиране с ISOFIX закрепване..... 2-45
Моторно масло и маслен филтър 9-23

Н
Намаляване разхода на горива..... 6-8
Настройки на климатика от системата
ENG A-STOP..... 12-14
Напомняне за колана на водача/
на пътника отпред..... 4-42
Напомняне за колан отзад 4-42
Напомняне за паркинг спирачка
(звуково)..... 5-35
Напомняне за предпазен колан..... 2-23
Номер на шаси..... 12-1

О
Оборотомер 4-2
Обтегач на предпазния колан..... 2-19
Общо време за гасене на празен ход 4-7, 4-11
Общо спестено гориво за празен ход 4-7, 4-11
Огледала 2-10
Огледало за обратно виждане
с автоматично затъмняване..... 2-21
Ограничител на обтягането на колана 2-28
Ограничител на скоростта 5-55
Ограничител на скоростта с разпознаване
на пътни знаци..... 5-58
Опора за крака..... 7-13
Офроуд шофиране
Осветление на регистрационната табела 9-49
Отделение в таблото..... 7-12
Отоплителна система и климатик 7-17
Охладителна течност на двигателя 9-25, 9-58

П
Паркинг сензори 5-136
Предупредителна лампа за асистент за дългите светлини (зелена) 4-53
Предупредителна лампа за асистент за дългите светлини (оранжева) 4-47
Педал на спирачките 5-9, 9-32
Предпазители 9-40
Предпазители в моторния отсек 9-40
Предпазители под таблото 9-42
Преден габарит и дневни светлини (D.R.L) 9-45
Преден мигач 9-45
Предни въздушни възглавници 2-50
Правилна позиция зад волана 2-53
Подготовка преди зимния сезон 9-58
Предпазни колани и детски столчета 2-2
Предни седалки 2-5
При стартиране на двигателя 2-66
Повдигане на автомобила с крик 10-22
Повдигане на автомобила със стойка 10-24
Подгряване на предните седалки 2-8
Подглавници 2-7, 2-11
Превключвател за задната светлина за мъгла 3-25
Превключвател за регулиране на фаровете 3-26
Пера за чистачките 3-29
Предни чистачки 3-29
Превключвател за чистачка / пръскалка на задното стъкло 3-30
Положение на селектора 4-14
Педал 5-8
Педал на газта 5-9
Пистов ремък 9-23
Педал на съединителя 5-9, 9-28
Предотвратяване на корозия 11-1
Предупредителна лампа за адаптивния круиз контрол 4-53
Предупредителна лампа за зареждане 4-45
Предупредителна лампа за ниско гориво на горивото 4-43
Предупредителна лампа за ниско налягане в гумите 4-39, 5-158
Предупредителна лампа за отворена врата 4-46
Предупредителна лампа за трансмисията 4-46, 5-48
Предупредителни и индикаторни лампи 4-39
Предупредителни и индикаторни съобщения 4-16, 5-109, 5-121, 5-128, 5-131, 5-140
Предупреждение за криволичене 5-81
Предупреждение за умора 5-142
Препоръка за горивото 12-2, 13-4, 13-5, 13-6
Препоръчителна поддръжка при тежки условия на шофиране (без европейски държави и Израел) 9-18
Препоръчителна поддръжка при тежки условия на шофиране (за европейски държави и Израел) 9-18
Пробег 4-7
Проверка на гумите 9-35
Проверка на нивото на маслото 9-24
Проверка на нивото на охладителната течност 9-25
Проверка на нивото на трансмисионното масло 9-27
Прозорци 3-17
Пръскалки на предното стъкло 3-30

Р
Работа на мигачите 3-26
Работа с автоматичните светлини 3-21
Работна зона в интериора 5-9
Радио антена 7-32

Разпознаване на пътни знаци 5-94
Разработване 6-13
Разход на моторно масло 5-5
Регулатор на височината на колана спрямо рамото 2-21
Регулиране на седалките 2-5
Режим на настройка от информационния дисплей 12-8
Ротация на гумите 9-36
Ръчен режим 5-43
Ръчна скоростна кутия 5-39
Ръчна спирачка 9-33

С
Светлина за напомняне за предпазния колан 4-42
Светлина срещу кражба 3-17
Сгъваеми задни седалки 2-13
Сензори за паркиране 5-136
Сенник 7-6
Серво на спирачки 5-153
Сертификационна маркировка за детски столчета съгласно стандарта UN R44/R129 2-31
Сериен номер на двигателя 12-1
Система за безключово стартиране 5-9
Система за деактивиране на въздушната възглавница на пътника отпред 2-51
Система за дневните светлини (D.R.L.) 3-24
Система за контрол на сцеплението 5-148
Система за климатизация с ръчно управление (с дигитален контролен панел) 7-18
Система за потегляне по наклон 5-151
Система за следене на налягането в гумите (TPMS) 5-158
Скорост на автомобила 4-7
Скоростомер 4-2
Смеси бензин/етанол 12-2, 13-4, 13-5, 13-6
Смяна на акумулатора 9-39
Смяна на гуми 10-25
Смяна на крушка 9-43
Смяна на моторно масло и маслен филтър 9-24
Смяна на охладителна течност 9-26
Специфицирано масло 9-23
Спиране 5-152
Спирачен асистент 5-153
Спирачки 9-30
Среден разход на гориво 4-7
Стартиране на двигателя 5-13
Стелки 2-1
Стойка за карти 7-6
Стойка за чаши 7-10
Страничен мигач 9-47
Странични въздушни възглавници и странични въздушни завеси 2-51
Странични огледала за обратно виждане 2-10
Съединител 9-28

Т
Тас на колелото 10-26, 10-27
Теглене на ремарке 8-1
Теглене с пътна помощ 10-1
Теглене с ухото за теглене 10-3
Термометър 4-6
Течност за съединителя 9-28
Течност за чистачки 3-30
Точки за монтаж на теглич 8-6
Трансмисионно масло 9-27
Трансмисионно масло (CVT) 9-29
Трета стоп светлина 9-47

У
Ултразвукови сензори 5-132
Управление на аудиото от волана 7-33
Уред за ниво на горивото 4-2
Уред за температурата 4-3
Уши за теглене 10-3

Ф
Функция за автоматично спиране 5-71
Функция за поддържане на лентата 5-87
Функция за предотвратяване на прищипване 3-19
Функция за предотвратяване напускане на лентата 5-80, 5-81

Х
Характеристики на автомобил със Continuously Variable Transmission (CVT) 5-49

Ч
Часовник 4-5
Час и дата 4-7

Ш
Шофиране извън пътя 6-8
Шофиране по магистрала 6-7
Шофиране по склон 6-7

За държави, в които е постановено прилагане на ревизираното издание след третото издание на Регламента на ООН №10.

Монтаж на радиочестотно (RF) предавателно оборудване

Вашият автомобил е в съответствие с ревизираното издание от третото издание на Регламента на ООН №10.

Когато възнамерявате да използвате радиочестотно предавателно оборудване във вашия автомобил, горещо препоръчваме да изберете оборудването, което отговаря на приложимите правила или разпоредби във вашата държава и да се консултирате с оторизиран дилър на SUZUKI или с друг квалифициран сервиз.

Таблица: Монтаж и употреба на бордовото радиочестотно предавателно оборудване

Честотни ленти (MHz)		Позиция на антената върху автомобила*	Максимална изходна мощност (W)
144-146	Любителска честота	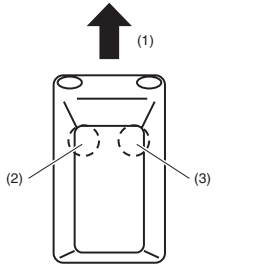	50
430-440	Любителска честота		50
1200-1300	Любителска честота		10

(1) Отпред
(2) Монтажна позиция на антената: Отпред вляво на покрива
(3) Монтажна позиция на антената: Отпред вдясно на покрива

*Илюстрацията е пример за автомобил тип „хечбек“.

Специфични условия за монтаж

ЗАБЕЛЕЖКА:

1) *Кабелът на антената трябва да бъде прокаран максимално далеч от електрическите и електронните системи на автомобила и от кабелния сноп.*
2) *Захранващият кабел на предавателя трябва да бъде свързан правилно към акумулатора.*

ЗАБЕЛЕЖКА
Преди да използвате автомобила си, проверете дали няма смущения във всички електрически устройства на автомобила ви и в двата режима на готовност, както и в режима на предаване на RF предавателното оборудване.

Blind Spot Monitor (BSM) System

Company : Hella GmbH & Co. KGaA
Street : Rixbecker Str.75
Location : 59552 Lippstadt
Country : Germany

	Language	Text for manual 4G0 (To be confirmed by Suzuki)	Frequency range:	Transmission power:
1	Bulgarian	С настоящото Hella GmbH & Co. KGaA декларира, че този тип радиосъоръжение RS4 е в съответствие с Директива 2014/53/ЕС. Цялостният текст на ЕС декларацията за съответствие може да се намери на следния интернет адрес: www.hella.com/suzuki	Честотният диапазон: 24.050 GHz.....24.250 GHz	Предавателна мощност: 20 dBm (максимум)
2	Czech	Tímto Hella GmbH & Co. KGaA prohlašuje, že typ rádiového zařízení RS4 je v souladu se směrnicí 2014/53/EU. Úplné znění EU prohlášení o shodě je k dispozici na této internetové adrese: www.hella.com/suzuki	Frekvenční rozsah: 24.050 GHz.....24.250 GHz	Transmit Power: 20 dBm (maximum)
3	Danish	Hermed erklærer Hella GmbH & Co. KGaA, at radioudstyrstypen RS4 er i overensstemmelse med direktiv 2014/53/EU. EU-overensstemmelseserklæringens fulde tekst kan findes på følgende internetadresse: www.hella.com/suzuki	Frekvensområde: 24.050 GHz.....24.250 GHz	Transmit Power: 20 dBm (maksimum)
4	German	Hiermit erklärt Hella GmbH & Co. KGaA, dass der Funkanlagentyp RS4 der Richtlinie 2014/53/EU entspricht. Der vollständige Text der EU-Konformitätserklärung ist unter der folgenden Internetadresse verfügbar: www.hella.com/suzuki	Frequenzbereich: 24.050 GHz ··· 24.250 GHz	Sendeleistung: 20dBm (maximal)
5	Greek	Με την παρούσα ο/η Hella GmbH & Co. KGaA, δηλώνει ότι ο ραδιοεξοπλισμός RS4 πληροί την οδηγία 2014/53/ΕΕ. Το πλήρες κείμενο της δήλωσης συμμόρφωσης ΕΕ διατίθεται στην ακόλουθη ιστοσελίδα στο διαδίκτυο: www.hella.com/suzuki	Εύρος συχνοτήτων: 24.050 GHz.....24.250 GHz	Ισχύς μετάδοσης: 20 dBm (μέγιστο)
6	English	Hereby, Hella GmbH & Co. KGaA declares that the radio equipment type RS4 is in compliance with Directive 2014/53/EU. The full text of the EU declaration of conformity is available at the following internet address: www.hella.com/suzuki	Frequency range: 24.050 GHz ... 24,250 GHz	Transmission power: 20 dBm (maximum)
7	Spanish	Por la presente, Hella GmbH & Co. KGaA declara que el tipo de equipo radioeléctrico RS4 es conforme con la Directiva 2014/53/UE. El texto completo de la declaración UE de conformidad está disponible en la dirección Internet siguiente: www.hella.com/suzuki	Gama de frecuencias: 24.050 GHz.....24.250 GHz	Potencia de transmisión: 20 dBm (máximo)
8	Estonian	Käesolevaga deklareerib Hella GmbH & Co. KGaA, et käesolev raadioseadme tüüp RS4 vastab direktiivi 2014/53/EL nõuetele. ELi vastavusdeklaratsiooni täielik tekst on kättesaadav järgmisel internetiaadressil: www.hella.com/suzuki	Sagedusala: 24.050 GHz.....24.250 GHz	Saatevõimsus: 20 dBm (maksimaalselt)
9	Finnish	Hella GmbH & Co. KGaA vakuuttaa, että radiolaitetyyppi RS4 on direktiivin 2014/53/EU mukainen. EU-vaatimustenmukaisuusvakuutuksen täysimittainen teksti on saatavilla seuraavassa internetosoitteessa: www.hella.com/suzuki	Taajuusalue: 24.050 GHz.....24.250 GHz	Lähetysteho: 20 dBm (maksimi)
10	French	Le soussigné, Hella GmbH & Co. KGaA, déclare que l'équipement radioélectrique du type RS4 est conforme à la directive 2014/53/UE. Le texte complet de la déclaration UE de conformité est disponible à l'adresse internet suivante: www.hella.com/suzuki	Gamme de fréquences: 24.050 GHz.....24.250 GHz	Puissance de transmission: 20 dBm (maximum)
11	Irish	Leis seo, Dearbhaíonn Hella GmbH & Co. KGaA go bhfuil an cineál trealaimh raidió RS4 i gcomhréir le Treoir 2014/53 / AE. Tá téacs iomlán an dearbhú comhréireachta an AE ar fáil ag an seoladh idirlín seo a leanas: www.hella.com/suzuki	Réimse Minicíocht: 24.050 GHz.....24.250 GHz	Tarchuirfidh Power: 20 dBm (uasmhéid)
12	Croatian	Hella GmbH & Co. KGaA ovime izjavljuje da je radijska oprema tipa RS4 u skladu s Direktivom 2014/53/EU. Cjeloviti tekst EU izjave o sukladnosti dostupan je na sljedećoj internetskoj adresi: www.hella.com/suzuki	Frekvencijski raspon: 24.050 GHz.....24.250 GHz	Prijenos snage: 20 dBm (maksimalno)
13	Hungarian	Hella GmbH & Co. KGaA igazolja, hogy a RS4 típusú rádióberendezés megfelel a 2014/53/EU irányelvnek. Az EU-megfelelőségi nyilatkozat teljes szövege elérhető a következő internetes címen: www.hella.com/suzuki	Frekvencia tartomány: 24.050 GHz.....24.250 GHz	Átviteli teljesítmény: 20 dBm (maximum)

14	Italian	Il fabbricante, Hella GmbH & Co. KGaA, dichiara che il tipo di apparecchiatura radio RS4 è conforme alla direttiva 2014/53/UE. Il testo completo della dichiarazione di conformità UE è disponibile al seguente indirizzo Internet: www.hella.com/suzuki	Gamma di frequenza: 24.050 GHz.....24.250 GHz	Trasmissione di potenza: 20 dBm (massimo)
15	Lithuanian	Aš, Hella GmbH & Co. KGaA, patvirtinu, kad radijo įrenginių tipas RS4 atitinka Direktyvą 2014/53/ES. Visas ES atitikties deklaracijos tekstas prieinamas šiuo interneto adresu: www.hella.com/suzuki	Dažnių diapazonas: 24.050 GHz.....24.250 GHz	Perduoti Galia: 20 dBm (maksimali)
16	Latvin	Ar šo Hella GmbH & Co. KGaA deklarē, ka radioiekārta RS4 atbilst Direktīvai 2014/53/ES. Pilns ES atbilstības deklarācijas teksts ir pieejams šādā interneta vietnē: www.hella.com/suzuki	Frekvenču diapazons: 24.050 GHz.....24.250 GHz	Pārraidīt Jauda: 20 dBm (maksimums)
17	Maltese	B'dan, Hella GmbH & Co. KGaA, niddikjara li dan it-tip ta' tagħmir tar-radju RS4 huwa konformi mad-Direttiva 2014/53/UE. It-test kollu tad-dikjarazzjoni ta' konformità tal-UE huwa disponibbli f'dan l-indirizz tal-Internet li ġej: www.hella.com/suzuki	Firxa ta 'frekwenza: 24.050 GHz.....24.250 GHz	Jittrasmettu Power: 20 dBm (massimu)
18	Dutch	Hierbij verklaar ik, Hella GmbH & Co. KGaA, dat het type radioapparatuur RS4 conform is met Richtlijn 2014/53/EU. De volledige tekst van de EU-conformiteitsverklaring kan worden geraadpleegd op het volgende internetadres: www.hella.com/suzuki	Frequentiebereik: 24.050 GHz.....24.250 GHz	Zendvermogen: 20 dBm (maximum)
19	Polish	Hella GmbH & Co. KGaA niniejszym oświadcza, że typ urządzenia radiowego RS4 jest zgodny z dyrektywą 2014/53/UE. Pełny tekst deklaracji zgodności UE jest dostępny pod następującym adresem internetowym: www.hella.com/suzuki	Zakres częstotliwości: 24.050 GHz.....24.250 GHz	Moc transmisji: 20 dBm (maksymalnie)
20	Portugese	O(a) abaixo assinado(a) Hella GmbH & Co. KGaA declara que o presente tipo de equipamento de rádio RS4 está em conformidade com a Diretiva 2014/53/UE. O texto integral da declaração de conformidade está disponível no seguinte endereço de Internet: www.hella.com/suzuki	Faixa de freqüência: 24.050 GHz.....24.250 GHz	Potência de transmissão: 20 dBm (máximo)
21	Romanian	Prin prezenta, Hella GmbH & Co. KGaA declară că tipul de echipamente radio RS4 este în conformitate cu Directiva 2014/53/UE. Textul integral al declarației UE de conformitate este disponibil la următoarea adresă internet: www.hella.com/suzuki	Gama de frecvențe: 24.050 GHz.....24.250 GHz	Putere Transmit: 20 dBm (maxim)
22	Slovak	Hella GmbH & Co. KGaA týmto vyhlasuje, že rádiové zariadenie typu RS4 je v súlade so smernicou 2014/53/EÚ. Úplné EÚ vyhlásenie o zhode je k dispozícii na tejto internetovej adrese: www.hella.com/suzuki	Frekvenčný rozsah: 24.050 GHz.....24.250 GHz	Transmit Power: 20 dBm (maximum)
23	Slovene	Hella GmbH & Co. KGaA potrjuje, da je tip radijske opreme RS4 skladen z Direktivo 2014/53/EU. Celotno besedilo izjave EU o skladnosti je na voljo na naslednjem spletnem naslovu: www.hella.com/suzuki	Frekvenčni razpon: 24.050 GHz.....24.250 GHz	Oddajna moč: 20 dBm (največ)
24	Swedish	Härmed försäkrar Hella GmbH & Co. KGaA att denna typ av radioutrustning RS4 överensstämmer med direktiv 2014/53/EU. Den fullständiga texten till EU-försäkran om överensstämmelse finns på följande webbadress: www.hella.com/suzuki	Frekvensområde: 24.050 GHz.....24.250 GHz	Transmit Effekt: 20 dBm (max)
25	Turkish	Hella GmbH & Co. KGaA, işbu belgeyle RS4 tipi radyo ekipmanının 2014/53/AB sayılı direktife uygun olduğunu beyan eder. AB uygunluk beyanının tam metni, aşağıdaki internet adresinde mevcuttur: www.hella.com/suzuki	Frekvensområde: 24.050 GHz.....24.250 GHz	Transmit Effekt: 20 dBm (max)

Radar de corto alcance
RS4
Hella GmbH & Co. KGaA
IFT: RLVHERS17-0286

La operación de este equipo esta sujeta a las siguientes dos condiciones:
(1) es posible que este equipo o dispositivo no cause interferencia perjudicial y
(2) este equipo o dispositivo debe aceptar cualquier interferencia, incluyendo la que pueda causar su operación no deseada

Prin prezenta, HELLA GmbH & Co. KGaA declară că tipul de echipamente radio RS4 este în conformitate cu Reglementarea Tehnică “Punerea la dispoziție pe piață a echipamentelor radio”, aprobată prin HG nr. 34 din 30.01.2019.

Textul integral al declarației de conformitate este disponibil la următoarea adresă de internet: www.hella.com/suzuki

Informații tehnice:

Banda de frecvență: 24.05 ... 24.25 GHz

Puterea de transmisie: 20 dBm (max.) EIRP

Producător și adresa:

Hella GmbH & Co. KGaA

Rixbecker Straße 75, 59552 Lippstadt, Germany

取得審驗證明之低功率射頻器材，非經核准，公司、商號或使用者均不得擅自變更頻率、
加大功率或變更原設計之特性及功能。
低功率射 頻器材之使用不得影響飛航安全及干擾合法通信;經發現有干擾現象時，應立即停用，
並改善至無干擾時方得繼續使用。
前述合法通信，指依電信管理 法規定作業之無線電通信。
低功率射頻器材須忍受合法通信或工業、科學及 醫療用電波輻射性電機設備之干擾。

Hereby, HELLA GmbH & Co. KGaA declares that the radio equipment type RS4 is in compliance with radio regulation 2017.

The full text of the UK declaration of conformity is available at the following internet address:

www.hella.com/suzuki

Technical information:

Frequency band: 24.05 ... 24.25 GHz

Transmission power: 20 dBm (max.) EIRP

Manufacturer and Address:

HELLA GmbH & Co. KGaA

Rixbecker Straße 75, 59552 Lippstadt, Germany

справжнім HELLA GmbH & Co. KGaA заявляє, що тип радіообладнання RS4 відповідає Технічному регламенту радіообладнання;
повний текст декларації про відповідність доступний на веб-сайті за такою адресою: www.hella.com/suzuki

Частотний діапазон: 24,05 – 24,25 ГГц
Потужність передачі: 20 дБм (макс.) EIRP

Transmitter:	Model: DNMWR011 Operation frequency: 76.5 GHz Maximum output power: 676 mW or less
Manufacturer:	DENSO CORPORATION
Address:	1-1, Showa-cho, Kariya-shi, Aichi-ken, 448-8661 Japan

Hereby, DENSO CORPORATION declares that the radio equipment type is in compliance with Directive 2014/53/EU.
The full text of the EU declaration of conformity is available at the following internet address:
https://www.denso.com/global/en/contact-us/doc/

DENSO CORPORATION vakuuttaa, että radiolaitetyyppi on direktiivin 2014/53/EU mukainen.
EU-vaatimustenmukaisuusvakuutuksen täysimittainen teksti on saatavilla seuraavassa internetosoitteessa:
https://www.denso.com/global/en/contact-us/doc/

Hierbij verklaar ik, DENSO CORPORATION, dat het type radioapparatuur conform is met Richtlijn 2014/53/EU.
De volledige tekst van de EU-conformiteitsverklaring kan worden geraadpleegd op het volgende internetadres:
https://www.denso.com/global/en/contact-us/doc/

Le soussigné, DENSO CORPORATION, déclare que l'équipement radioélectrique du type est conforme à la directive 2014/53/UE.
Le texte complet de la déclaration UE de conformité est disponible à l'adresse internet suivante:
https://www.denso.com/global/en/contact-us/doc/

Härmed försäkrar DENSO CORPORATION att denna typ av radioutrustning överensstämmer med direktiv 2014/53/EU.
Den fullständiga texten till EU-försäkran om överensstämmelse finns på följande webbadress:
https://www.denso.com/global/en/contact-us/doc/

Hermed erklærer DENSO CORPORATION, at radioudstyrstypen er i overensstemmelse med direktiv 2014/53/EU.
EU-overensstemmelseserklæringens fulde tekst kan findes på følgende internetadresse:
https://www.denso.com/global/en/contact-us/doc/

Hiermit erklärt DENSO CORPORATION, dass der Funkanlagentyp der Richtlinie 2014/53/EU entspricht.
Der vollständige Text der EU-Konformitätserklärung ist unter der folgenden Internetadresse verfügbar:
https://www.denso.com/global/en/contact-us/doc/

Με την παρούσα ο/η DENSO CORPORATION, δηλώνει ότι ο ραδιοεξοπλισμός πληροί την οδηγία 2014/53/ΕΕ.
Το πλήρες κείμενο της δήλωσης συμμόρφωσης ΕΕ διατίθεται στην ακόλουθη ιστοσελίδα στο διαδίκτυο:
https://www.denso.com/global/en/contact-us/doc/

Il fabbricante, DENSO CORPORATION, dichiara che il tipo di apparecchiatura radio è conforme alla direttiva 2014/53/UE.
Il testo completo della dichiarazione di conformità UE è disponibile al seguente indirizzo Internet:
https://www.denso.com/global/en/contact-us/doc/

Por la presente, DENSO CORPORATION declara que el tipo de equipo radioeléctrico es conforme con la Directiva 2014/53/UE.
El texto completo de la declaración UE de conformidad está disponible en la dirección Internet siguiente:
https://www.denso.com/global/en/contact-us/doc/

O(a) abaixo assinado(a) DENSO CORPORATION declara que o presente tipo de equipamento de rádio está em conformidade com a Diretiva 2014/53/UE.
O texto integral da declaração de conformidade está disponível no seguinte endereço de Internet:
https://www.denso.com/global/en/contact-us/doc/

B'dan, DENSO CORPORATION, niddikjara li dan it-tip ta' tagħmir tar-radju huwa konformi mad-Direttiva 2014/53/UE.
It-test kollu tad-dikjarazzjoni ta' konformità tal-UE huwa disponibbli f'dan l-indirizz tal-Internet li ġej:
https://www.denso.com/global/en/contact-us/doc/

Käesolevaga deklareerib DENSO CORPORATION, et käesolev raadioseadme tüüp vastab direktiivi 2014/53/EL nõuetele.
ELi vastavusdeklaratsiooni täielik tekst on kättesaadav järgmisel internetiaadressil:
https://www.denso.com/global/en/contact-us/doc/

DENSO CORPORATION igazolja, hogy a típusú rádióberendezés megfelel a 2014/53/EU irányelvnek.
Az EU-megfelelőségi nyilatkozat teljes szövege elérhető a következő internetes címen:
https://www.denso.com/global/en/contact-us/doc/

DENSO CORPORATION týmto vyhlasuje, že rádiové zariadenie typu je v súlade so smernicou 2014/53/EÚ.
Úplné EÚ vyhlásenie o zhode je k dispozícii na tejto internetovej adrese:
https://www.denso.com/global/en/contact-us/doc/

Tímto DENSO CORPORATION prohlašuje, že typ rádiového zařízení je v souladu se směrnicí 2014/53/EU.
Úplné znění EU prohlášení o shodě je k dispozici na této internetové adrese:
https://www.denso.com/global/en/contact-us/doc/

DENSO CORPORATION potrjuje, da je tip radijske opreme skladen z Direktivo 2014/53/EU.
Celotno besedilo izjave EU o skladnosti je na voljo na naslednjem spletnem naslovu:
https://www.denso.com/global/en/contact-us/doc/

Aš, DENSO CORPORATION, patvirtinu, kad radijo įrenginių tipas atitinka Direktyvą 2014/53/ES.
Visas ES atitikties deklaracijos tekstas prieinamas šiuo interneto adresu:
https://www.denso.com/global/en/contact-us/doc/

Ar šo DENSO CORPORATION deklarē, ka radioiekārta atbilst Direktīvai 2014/53/ES.
Pilns ES atbilstības deklarācijas teksts ir pieejams šādā interneta vietnē:
https://www.denso.com/global/en/contact-us/doc/

DENSO CORPORATION niniejszym oświadcza, że typ urządzenia radiowego jest zgodny z dyrektywą 2014/53/UE.
Pełny tekst deklaracji zgodności UE jest dostępny pod następującym adresem internetowym:
https://www.denso.com/global/en/contact-us/doc/

Hér með lýsir DENSO CORPORATION yfir því að er í samræmi við grunnkröfur og aðrar kröfur, sem gerðar eru í tilskipun 2014/53/EU.
Samræmisyfirlýsing er einnig aðgengileg á eftirfarandi vefslóð:
https://www.denso.com/global/en/contact-us/doc/

DENSO CORPORATION erklærer at er i overensstemmelse med direktiv 2014/53/EU.
Samsvarserklæringen i fulltekst er tilgjengelig på følgende internettadresse:
https://www.denso.com/global/en/contact-us/doc/

С настоящото DENSO CORPORATION декларира, че този тип радиосъоръжение е в съответствие с Директива 2014/53/ЕС.
Цялостният текст на ЕС декларацията за съответствие може да се намери на следния интернет адрес:
https://www.denso.com/global/en/contact-us/doc/

Prin prezenta, DENSO CORPORATION declară că tipul de echipamente radio este în conformitate cu Directiva 2014/53/UE. Textul integral al declarației UE de conformitate este disponibil la următoarea adresă internet:
https://www.denso.com/global/en/contact-us/doc/

DENSO CORPORATION ovime izjavljuje da je radijska oprema tipa u skladu s Direktivom 2014/53/EU.
Cjeloviti tekst EU izjave o sukladnosti dostupan je na sljedećoj internetskoj adresi:
https://www.denso.com/global/en/contact-us/doc/

Овиме, DENSO CORPORATION изјављује да је радио опрема тип усаглашена са Директивом 2014/53/EU.
Цео текст ЕУ декларације о усаглашености доступам је на следећој интернет адреси:
https://www.denso.com/global/en/contact-us/doc/

Amb aquest document, DENSO CORPORATION declara que el tipus d'equipament radioelèctric es conforme a la Directiva 2014/53/UE.
El text complet de la declaració UE de conformitat està disponible en la següent adreça d'Internet:
https://www.denso.com/global/en/contact-us/doc/

İşbu belge; DENSO CORPORATION telsiz ekipmanı tipinin 2014/53/AB sayılı Direktif'e uygun olduğunu beyan eder.
AB uygunluk beyanının tam metni aşağıdaki internet adresinde mevcuttur:
https://www.denso.com/global/en/contact-us/doc/

Me anë të kësaj deklaratë, subjekti DENSO CORPORATION deklaron se pajisjet radio është në përputhje me këtë rregull teknik për pajisjet radio dhe fundore të komunikimeve elektronike.
Teksti i plotë i Deklaratës së Konformitetit është i disponueshëm në adresën e mëposhtme të internetit:
https://www.denso.com/global/en/contact-us/doc/

IL:VAT ID 40911612

חל איסור לבצע פעולות במכשיר שיש בהן כדי לשנות את תכונותיו האלחוטיות של המכשיר ,ובכלל זה שינויי תוכנה ,החלפת אנטנה מקורית או הוספת אפשרות לחיבור לאנטנה חיצונית ,בלא קבלת אישור משרד התקשורת ,בשל החשש להפרעות אלחוטיות.

מוצר : מכ"מ התראה
סימן רשום : DENSO
שם היבואן: מכשירי תנועה ומכוניות (2004) בע" מ
כתובת היבואן: אריה שנקר 13 ראשון לציון, ת. ד. 4012
ארץ ייצור : ראה מוצר
דגם : DNMWR011
שנת ייצור : ראה מוצר

Este equipo opera a título secundario, consecuentemente, debe aceptar interferencias perjudiciales incluyendo equipos de la misma clase y puede no causar interferencias a sistemas operando a título primario.

Transmitter:	Model: DNMWR011
	Operation frequency: 76.5 GHz
	Maximum output power: 676 mW or less
Manufacturer:	DENSO CORPORATION
Address:	1-1, Showa-cho, Kariya-shi, Aichi-ken, 448-8661 Japan

Prin prezenta, DENSO CORPORATION declară că tipul de echipamente radio este în conformitate cu Reglementarea tehnică „Punerea la dispoziție pe piață a echipamentelor radio”.
Textul integral al declarației de conformitate este disponibil la următoarea adresă de Internet:
https://www.denso.com/global/en/contact-us/doc/

取得審驗證明之低功率射頻器材，非經核准，公司、商號或使用者均不得擅自變更頻率、加大功率或變更原設計之特性及功能。

低功率射頻器材之使用不得影響飛航安全及干擾合法通信；經發現有干擾現象時，應立即停用，並改善至無干擾時方得繼續使用。

前述合法通信，指依電信管理法規定作業之無線電通信。

低功率射頻器材須忍受合法通信或工業、科學及醫療用電波輻射性電機設備之干擾。

Complies with
IMDA Standards
DA107093

DENSO DNMWR011

UK
CA

Transmitter:	Model:DNMWR011 Operation frequency: 76.5 GHz Maximum output power: 676 mW or less
Manufacturer:	DENSO CORPORATION
Address:	1-1, Showa-cho, Kariya-shi, Aichi-ken, 448-8661 Japan

Hereby, DENSO CORPORATION declares that the radio equipment type is in compliance with the relevant statutory requirements.
The full text of the UK declaration of conformity is available at the following internet address:
https://www.denso.com/global/en/contact-us/doc/

Hereby, DENSO CORPORATION declares that the radio equipment type is in compliance with Directive 2014/53/EU.
The full text of the EU declaration of conformity is available at the following internet address:
https://www.denso.com/global/en/contact-us/doc/

UA RF: 3DENSFR11

модель: DNMWR011
смуга радіочастот: 76-77 ГГц
максимальна вихідна потужність: 676 мВт або менше
виробник: DENSO CORPORATION
адреса: 1-1, Showa-cho, Kariya-shi, Aichi-ken, 448-8661 Japan
справжнім DENSO CORPORATION заявляє, що тип радіообладнання відповідає Технічному регламенту радіообладнання;
повний текст декларації про відповідність доступний на веб-сайті за такою адресою:
https://www.denso.com/global/en/contact-us/doc/

CE

Continental

Radio Transmitter: *S180052024, TIS-15* and Radio Receiver: *40398036*

Manufacturer: Continental Automotive GmbH
Address: Seimensstrasse12 D-93055 Regensburg Germany
TEL : :49 941 790 8942 FAX : :49 941 790 998942

[Czech]	Tímto Continental prohlašuje, že typ rádiového zařízení S180052024/TIS-15/40398036 je v souladu se směrnicí 2014/53/EU. Úplné znění EU prohlášení o shodě je k dispozici na této internetové adrese: http://continental-homologation.com/suzuki
[Danish]	Hermed erklærer Continental, at radioudstyrstypen S180052024/TIS-15/40398036 er i overensstemmelse med direktiv 2014/53/EU. EU-overensstemmelseserklæringens fulde tekst kan findes på følgende internetadresse: http://continental-homologation.com/suzuki
[German]	Hiermit erklärt Continental, dass der Funkanlagentyp S180052024/TIS-15/40398036 der Richtlinie 2014/53/EU entspricht. Der vollständige Text der EU-Konformitätserklärung ist unter der folgenden Internetadresse verfügbar: http://continental-homologation.com/suzuki
[Estonian]	Käesolevaga deklareerib Continental, et käesolev raadioseadme tüüp S180052024/TIS-15/40398036 vastab direktiivi 2014/53/EL nõuetele. ELi vastavusdeklaratsiooni täielik tekst on kättesaadav järgmisel internetiaadressil: http://continental-homologation.com/suzuki
[English]	Hereby, Continental declares that the radio equipment type S180052024/TIS-15/40398036 is in compliance with Directive 2014/53/EU. The full text of the EU declaration of conformity is available at the following internet address: http://continental-homologation.com/suzuki
[Spanish]	Por la presente, Continental declara que el tipo de equipo radioeléctrico S180052024/TIS-15/40398036 es conforme con la Directiva 2014/53/UE. El texto completo de la declaración UE de conformidad est á disponible en la dirección Internet siguiente: http://continental-homologation.com/suzuki
[Greek]	Με την παρούσα ο/η Continental, δηλώνει ότι ο ραδιοεξοπλισμός S180052024/TIS-15/40398036 πληροί την οδηγία 2014/53/ΕΕ. Το πλήρες κείμενο της δήλωσης συμμόρφωσης ΕΕ διατίθεται στην ακόλο υθη ιστοσελίδα στο διαδίκτυο: http://continental-homologation.com/suzuki
[French]	Le soussigné, Continental, déclare que l'équipement radioélectrique du type S180052024/TIS-15/40398036 est conforme à la directive 2014/53/UE. Le texte complet de la déclaration UE de conformité est disponible à l'adresse internet suivante: http://continental-homologation.com/suzuki
[Italian]	Il fabbricante, Continental, dichiara che il tipo di apparecchiatura radio S180052024/TIS-15/40398036 è conforme alla direttiva 2014/53/UE. Il testo completo della dichiarazione di conformità UE è disponibile al seguente indirizzo Internet: http://continental-homologation.com/suzuki
[Latvian]	Ar šo Continental deklarē, ka radioiekārta S180052024/TIS-15/40398036 atbilst Direktīvai 2014/53/ES. Pilns ES atbilstības deklarācijas teksts ir pieejams šādā interneta vietnē: http://continental-homologation.com/suzuki
[Lithuanian]	Aš, Continental, patvirtinu, kad radijo įrenginių tipas S180052024/TIS-15/40398036 atitinka Direktyvą 2014/53/ES. Visas ES atitikties deklaracijos tekstas prieinamas šiuo interneto adresu: http://continental-homologation.com/suzuki
[Dutch]	Hierbij verklaar ik, Continental, dat het type radioapparatuur S180052024/TIS-15/40398036 conform is met Richtlijn 2014/53/EU. De volledige tekst van de EU-conformiteitsverklaring kan worden geraadpleegd op het volgende internetadres: http://continental-homologation.com/suzuki
[Maltese]	B'dan, Continental, niddikjara li dan it-tip ta' tagħmir tar-radju S180052024/TIS-15/40398036 huwa konformi mad-Direttiva 2014/53/UE. It-test kollu tad-dikjarazzjoni ta' konformità tal-UE huwa disponibbli f'dan l-indirizz tal-Internet li ġej: http://continental-homologation.com/suzuki
[Hungarian]	Continental igazolja, hogy a S180052024/TIS-15/40398036 típusú rádióberendezés megfelel a 2014/53/EU irányelvnek. Az EU-megfelelőségi nyilatkozat teljes szövege elérhető a következő internetes cí men: http://continental-homologation.com/suzuki
[Polish]	Continental niniejszym oświadcza, że typ urządzenia radiowego S180052024/TIS-15/40398036 jest zgodny z dyrektywą 2014/53/UE. Pełny tekst deklaracji zgodności UE jest dostępny pod następującym adresem internetowym: http://continental-homologation.com/suzuki
[Portuguese]	O(a) abaixo assinado(a) Continental declara que o presente tipo de equipamento de rádio S180052024/TIS-15/40398036 está em conformidade com a Diretiva 2014/53/UE. O texto integral da declaração de conformidade está disponível no seguinte endereço de Internet: http://continental-homologation.com/suzuki
[Slovenian]	Continental potrjuje, da je tip radijske opreme S180052024/TIS-15/40398036 skladen z Direktivo 2014/53/EU. Celotno besedilo izjave EU o skladnosti je na voljo na naslednjem spletnem naslovu: http://continental-homologation.com/suzuki
[Slovak]	Continental týmto vyhlasuje, že rádiové zariadenie typu S180052024/TIS-15/40398036 je v súlade so smernicou 2014/53/EÚ. Úplné EÚ vyhlásenie o zhode je k dispozícii na tejto internetovej adrese: http://continental-homologation.com/suzuki
[Finish]	Continental vakuuttaa, että radiolaitetyyppi S180052024/TIS-15/40398036 on direktiivin 2014/53/EU mukainen. EU-vaatimustenmukaisuusvakuutuksen täysimittainen teksti on saatavilla seuraavassa internetosoitteessa: http://continental-homologation.com/suzuki
[Swedish]	Härmed försäkrar Continental att denna typ av radioutrustning S180052024/TIS-15/40398036 överensstämmer med direktiv 2014/53/EU. Den fullständiga texten till EU-försäkran om överensstämmelse finns på följande webbadress: http://continental-homologation.com/suzuki
[Icelandic]	Hér með lýsir Continental yfir því að S180052024/TIS-15/40398036 er í samræmi við grunnkröfur og aðrar kröfur, sem gerðar eru í tilskipun 2014/53/EC. The fullur texti af ESB-samræmisyfirlýsing er í boði á eftirfarandi veffangi: http://continental-homologation.com/suzuki
[Norwegian]	Continental erklærer herved at utstyret S180052024/TIS-15/40398036 er i samsvar med de grunnleggende krav og øvrige relevante krav i direktiv 2014/53/EU. Den fullstendige teksten i EU-deklarasjon finnes på følgende internettadresse: http://continental-homologation.com/suzuki
[Turkish]	İşburada Continental, S180052024/TIS-15/40398036 ile Direktif 2014/53/AB'nin uyumlu olduğunu beyan eder. AB uygunluk beyanının tam metni, aşağıdaki internet adresinde mevcuttur: http://continental-homologation.com/suzuki
[Romanian]	Prin prezenta, Continental declară că tipul de echipamente radio S180052024/TIS-15/40398036 este în conformitate cu Directiva 2014/53/UE. Textul integral al declarației UE de conformitate este disponibil la următoarea adresă internet: http://continental-homologation.com/suzuki
[Bulgarian]	С настоящото Continental декларира, че този тип радиосъоръжение S180052024/TIS-15/40398036 е в съответствие с Директива 2014/53/ЕС. Цялостният текст на ЕС декларацията за съответств ие може да се намери на следния интернет адрес: http://continental-homologation.com/suzuki
[Croatian]	Continental ovime izjavljuje da je radijska oprema tipa S180052024/TIS-15/40398036 u skladu s Direktivom 2014/53/EU. Cjeloviti tekst EU izjave o sukladnosti dostupan je na sljedećoj internetskoj adresi: http://continental-homologation.com/suzuki
[Crnogorski jezik]	Ovim, Continental, izjavljuje da je tip radio opreme S180052024/TIS-15/40398036 u skladu sa Direktivom 2014/53/EU. Kompletan tekst EU izjave o usklađenosti nalazi se na sljedećoj Internet adresi: http://continental-homologation.com/suzuki
[Macedonian]	Prin prezenta, Continental declară că tipul de echipamente radio S180052024/TIS-15/40398036 este în conformitate cu Directiva 2014/53/UE. Textul integral al declarației UE de conformitate este disponibil la următoarea adresă internet: http://continental-homologation.com/suzuki

CAUTION - Do not exposed to excessive heat such as sunshine, fire or the like.

S180052024 / TIS-15 : Frequency band : 433.92MHz
Maximum radio-frequency power : <10mW e.r.p

CE

Continental

Radio Receiver: *TIS-i400*

Manufacturer: Continental Automotive GmbH
Address: Seimensstrasse12 D-93055 Regensburg Germany
TEL : :49 941 790 8942 FAX : :49 941 790 998942

[Czech]	Tímto Continental prohlašuje, že typ rádiového zařízení TIS-i400 je v souladu se směrnicí 2014/53/EU. Úplné znění EU prohlášení o shodě je k dispozici na této internetové adrese: http://continental-homologation.com/suzuki
[Danish]	Hermed erklærer Continental, at radioudstyrstypen TIS-i400 er i overensstemmelse med direktiv 2014/53/EU. EU-overensstemmelseserklæringens fulde tekst kan findes på følgende internetadresse: http://continental-homologation.com/suzuki
[German]	Hiermit erklärt Continental, dass der Funkanlagentyp TIS-i400 der Richtlinie 2014/53/EU entspricht. Der vollständige Text der EU-Konformitätserklärung ist unter der folgenden Internetadresse verfügbar: http://continental-homologation.com/suzuki
[Estonian]	Käesolevaga deklareerib Continental, et käesolev raadioseadme tüüp TIS-i400 vastab direktiivi 2014/53/EL nõuetele. ELi vastavusdeklaratsiooni täielik tekst on kättesaadav järgmisel internetiaadressil: http://continental-homologation.com/suzuki
[English]	Hereby, Continental declares that the radio equipment type TIS-i400 is in compliance with Directive 2014/53/EU. The full text of the EU declaration of conformity is available at the following internet address: http://continental-homologation.com/suzuki
[Spanish]	Por la presente, Continental declara que el tipo de equipo radioeléctrico TIS-i400 es conforme con la Directiva 2014/53/UE. El texto completo de la declaración UE de conformidad está disponible en la dirección Internet siguiente: http://continental-homologation.com/suzuki
[Greek]	Με την παρούσα ο/η Continental, δηλώνει ότι ο ραδιοεξοπλισμός TIS-i400 πληροί την οδηγία 2014/53/ΕΕ. Το πλήρες κείμενο της δήλωσης συμμόρφωσης ΕΕ διατίθεται στην ακόλουθη ιστοσελίδα στο διαδίκτυο: http://continental-homologation.com/suzuki
[French]	Le soussigné, Continental, déclare que l'équipement radioélectrique du type TIS-i400 est conforme à la directive 2014/53/UE. Le texte complet de la déclaration UE de conformité est disponible à l'adresse internet suivante: http://continental-homologation.com/suzuki
[Italian]	Il fabbricante, Continental, dichiara che il tipo di apparecchiatura radio TIS-i400 è conforme alla direttiva 2014/53/UE. Il testo completo della dichiarazione di conformità UE è disponibile al seguente indirizzo Internet: http://continental-homologation.com/suzuki
[Latvian]	Ar šo Continental deklarē, ka radioiekārta TIS-i400 atbilst Direktīvai 2014/53/ES. Pilns ES atbilstības deklarācijas teksts ir pieejams šādā interneta vietnē: http://continental-homologation.com/suzuki
[Lithuanian]	Aš, Continental, patvirtinu, kad radijo įrenginių tipas TIS-i400 atitinka Direktyvą 2014/53/ES. Visas ES atitikties deklaracijos tekstas prieinamas šiuo interneto adresu: http://continental-homologation.com/suzuki
[Dutch]	Hierbij verklaar ik, Continental, dat het type radioapparatuur TIS-i400 conform is met Richtlijn 2014/53/EU. De volledige tekst van de EU-conformiteitsverklaring kan worden geraadpleegd op het volgende internetadres: http://continental-homologation.com/suzuki
[Maltese]	B'dan, Continental, niddikjara li dan it-tip ta' tagħmir tar-radju TIS-i400 huwa konformi mad-Direttiva 2014/53/UE. It-test kollu tad-dikjarazzjoni ta' konformità tal-UE huwa disponibbli f'dan l-indirizz tal-Internet li ġej: http://continental-homologation.com/suzuki
[Hungarian]	Continental igazolja, hogy a TIS-i400 típusú rádióberendezés megfelel a 2014/53/EU irányelvnek. Az EU-megfelelőségi nyilatkozat teljes szövege elérhető a következő internetes címen: http://continental-homologation.com/suzuki
[Polish]	Continental niniejszym oświadcza, że typ urządzenia radiowego TIS-i400 jest zgodny z dyrektywą 2014/53/UE. Pełny tekst deklaracji zgodności UE jest dostępny pod następującym adresem internetowym: http://continental-homologation.com/suzuki
[Portuguese]	O(a) abaixo assinado(a) Continental declara que o presente tipo de equipamento de rádio TIS-i400 está em conformidade com a Diretiva 2014/53/UE. O texto integral da declaração de conformidade está disponível no seguinte endereço de Internet: http://continental-homologation.com/suzuki
[Slovenian]	Continental potrjuje, da je tip radijske opreme TIS-i400 skladen z Direktivo 2014/53/EU. Celotno besedilo izjave EU o skladnosti je na voljo na naslednjem spletnem naslovu: http://continental-homologation.com/suzuki
[Slovak]	Continental týmto vyhlasuje, že rádiové zariadenie typu TIS-i400 je v súlade so smernicou 2014/53/EÚ. Úplné EÚ vyhlásenie o zhode je k dispozícii na tejto internetovej adrese: http://continental-homologation.com/suzuki
[Finish]	Continental vakuuttaa, että radiolaitetyyppi TIS-i400 on direktiivin 2014/53/EU mukainen. EU-vaatimustenmukaisuusvakuutuksen täysimittainen teksti on saatavilla seuraavassa internetosoitteessa: http://continental-homologation.com/suzuki
[Swedish]	Härmed försäkrar Continental att denna typ av radioutrustning TIS-i400 överensstämmer med direktiv 2014/53/EU. Den fullständiga texten till EU-försäkran om överensstämmelse finns på följande webbadress: http://continental-homologation.com/suzuki
[Icelandic]	Hér með lýsir Continental yfir því að TIS-i400 er í samræmi við grunnkröfur og aðrar kröfur, sem gerðar eru í tilskipun 2014/53/EC. The fullur texti af ESB-samræmisyfirlýsing er í boði á eftirfarandi veffangi: http://continental-homologation.com/suzuki
[Norwegian]	Continental erklærer herved at utstyret TIS-i400 er i samsvar med de grunnleggende krav og øvrige relevante krav i direktiv 2014/53/EU. Den fullstendige teksten i EU-deklarasjon finnes på følgende internettadresse: http://continental-homologation.com/suzuki
[Turkish]	İşburada Continental, TIS-i400 ile Direktif 2014/53/AB'nin uyumlu olduğunu beyan eder. AB uygunluk beyanının tam metni, aşağıdaki internet adresinde mevcuttur: http://continental-homologation.com/suzuki
[Romanian]	Prin prezenta, Continental declară că tipul de echipamente radio TIS-i400 este în conformitate cu Directiva 2014/53/UE. Textul integral al declarației UE de conformitate este disponibil la următoarea adresă internet: http://continental-homologation.com/suzuki
[Bulgarian]	С настоящото Continental декларира, че този тип радиосъоръжение TIS-i400 е в съответствие с Директива 2014/53/ЕС. Цялостният текст на ЕС декларацията за съответствие може да се намери на следния интернет адрес: http://continental-homologation.com/suzuki
[Croatian]	Continental ovime izjavljuje da je radijska oprema tipa TIS-i400 u skladu s Direktivom 2014/53/EU. Cjeloviti tekst EU izjave o sukladnosti dostupan je na sljedećoj internetskoj adresi: http://continental-homologation.com/suzuki
[Crnogorski jezik]	Ovim, Continental, izjavljuje da je tip radio opreme TIS-i400 u skladu sa Direktivom 2014/53/EU. Kompletan tekst EU izjave o usklađenosti nalazi se na sljedećoj Internet adresi: http://continental-homologation.com/suzuki
[Macedonian]	Prin prezenta, Continental declară că tipul de echipamente radio TIS-i400 este în conformitate cu Directiva 2014/53/UE. Textul integral al declarației UE de conformitate este disponibil la următoarea adresă internet: http://continental-homologation.com/suzuki

CAUTION - Do not exposed to excessive heat such as sunshine, fire or the like.

Internal

Continental

Radio Receiver: *TIS-i400*

Manufacturer: Continental Automotive GmbH
Address: Seimensstrasse12 D-93055 Regensburg Germany
TEL : :49 941 790 8942 FAX : :49 941 790 998942

[English]	Hereby, Continental declares that the radio equipment type TIS-i400 is in compliance with radio regulation 2017. The full text of the UK declaration of conformity is available at the following internet address: http://continental-homologation.com/suzuki

CAUTION - Do not exposed to excessive heat such as sunshine, fire or the like.

Continental

Radio Transmitter: *S180052024, TIS-15* and Radio Receiver: *P61M0*

Manufacturer: Continental Automotive GmbH
Address: Seimensstrasse12 D-93055 Regensburg Germany
TEL : :49 941 790 8942 FAX : :49 941 790 998942

[English]	Hereby, Continental declares that the radio equipment type S180052024/TIS-15/P61M0 is in compliance with Directive 2017 No. 1206. The full text of the UK declaration of conformity is available at the following internet address: http://continental-homologation.com/suzuki

CAUTION - Do not exposed to excessive heat such as sunshine, fire or the like.

S180052024 / TIS-15 : Frequency band : 433.92MHz
Maximum radio-frequency power : <10mW e.r.p

Internal

CAUTION - Danger of explosion if battery is incorrectly replaced. Replace only with the same or equivalent type.

CAUTION - Do not exposed to excessive heat such as sunshine, fire or the like, as there is a risk of explosion or leak of flammable liquid or gas, includ use, storage and transportation.

CAUTION - Do not use in / store in / bring into environment of extremely high temperature or extremely low pressure due to the very high altitude. Dispose of used batteries according to the instructions. Do not attempt to burn, crush, or cut used . It can cause an explosion or leak of flammable liquid or gas.

Marelli Corporation.
2-19-4, Miyahara-cho, Kita-ku, Saitama-shi, Saitama-ken, 331-0812, Japan
Phone : +81-48-660-2111

[English]	Hereby, Marelli Corporation., declares that the radio equipment type K68P2/B76MC/S57L0/I76M0/I68P0/R57L1/TS008/T61M0/K62S0/K68P4/K81RA/K63T0/K67T0/K67TA/P55T0/R55T0 is in compliance with Directive 2014/53/EU. The full text of the EU declaration of conformity is available at the following internet address: https://www.marelli-corporation.com/en/products/red-doc/
	Hereby,Marelli Corporation., declares that the radio equipment type K68P2/S57L0/I68P0/R57L1/TS008/T61M0/K63T0/K67T0/P55T0/R55T0 is in compliance with the relevant statutory requirements. The full text of the declaration of conformity is available at the following internet address: https://www.marelli-corporation.com/en/products/red-doc/
[Dutch]	Hierbij verklaar ik, Marelli Corporation., dat het type radioapparatuur K68P2/B76MC/S57L0/I76M0/I68P0/R57L1/TS008/T61M0/K62S0/K68P4/K81RA/K63T0/K67T0/K67TA/P55T0/R55T0 conform is met Richtlijn 2014/53/EU. De volledige tekst van de EU-conformiteitsverklaring kan worden geraadpleegd op het volgende internetadres: https://www.marelli-corporation.com/en/products/red-doc/
[German]	Hiermit erklärt Marelli Corporation., dass der Funkanlagentyp K68P2/B76MC/S57L0/I76M0/I68P0/R57L1/TS008/T61M0/K62S0/K68P4/K81RA/K63T0/K67T0/K67TA/P55T0/R55T0 der Richtlinie 2014/53/EU entspricht. Der vollständige Text der EU-Konformitätserklärung ist unter der folgenden Internetadresse verfügbar: https://www.marelli-corporation.com/en/products/red-doc/
[French]	Le soussigné, Marelli Corporation., déclare que l'équipement radioélectrique du type K68P2/B76MC/S57L0/I76M0/I68P0/R57L1/TS008/T61M0/K62S0/K68P4/K81RA/K63T0/K67T0/K67TA/P55T0/R55T0 est conforme à la directive 2014/53/UE. Le texte complet de la déclaration UE de conformité est disponible à l'adresse internet suivante: https://www.marelli-corporation.com/en/products/red-doc/
[Spanish]	Por la presente, Marelli Corporation., declara que el tipo de equipo radioeléctrico K68P2/B76MC/S57L0/I76M0/I68P0/R57L1/TS008/T61M0/K62S0/K68P4/K81RA/K63T0/K67T0/K67TA/P55T0/R55T0 es conforme con la Directiva 2014/53/UE. El texto completo de la declaración UE de conformidad está disponible en la dirección Internet siguiente: https://www.marelli-corporation.com/en/products/red-doc/
[Bulgarian]	С настоящото Marelli Corporation., декларира, че този тип радиосъоръжение K68P2/B76MC/S57L0/I76M0/I68P0/R57L1/TS008/T61M0/K62S0/K68P4/K81RA/K63T0/K67T0/K67TA/P55T0/R55T0 е в съответствие с Директива 2014/53/ЕС. Цялостният текст на ЕС декларацията за съответствие може да се намери на следния интернет адрес:https://www.marelli-corporation.com/en/products/red-doc/
[Greek]	Με την παρούσα ο/η Marelli Corporation., δηλώνει ότι ο ραδιοεξοπλισμός K68P2/B76MC/S57L0/I76M0/I68P0/R57L1/TS008/T61M0/K62S0/K68P4/K81RA/K63T0/K67T0/K67TA/P55T0/R55T0 πληροί την οδηγία 2014/53/ΕΕ. Το πλήρες κείμενο της δήλωσης συμμόρφωσης ΕΕ διατίθεται στην ακόλουθη ιστοσελίδα στο διαδίκτυο: https://www.marelli-corporation.com/en/products/red-doc/
[Czech]	Tímto Marelli Corporation., prohlašuje, že typ rádiového zařízení K68P2/B76MC/S57L0/I76M0/I68P0/R57L1/TS008/T61M0/K62S0/K68P4/K81RA/K63T0/K67T0/K67TA/P55T0/R55T0 je v souladu se směrnicí 2014/53/EU. Úplné znění EU prohlášení o shodě je k dispozici na této internetové adrese: https://www.marelli-corporation.com/en/products/red-doc/
[Danish]	Hermed erklærer Marelli Corporation., at radioudstyrstypen K68P2/B76MC/S57L0/I76M0/I68P0/R57L1/TS008/T61M0/K62S0/K68P4/K81RA/K63T0/K67T0/K67TA/P55T0/R55T0 er i overensstemmelse med direktiv 2014/53/EU. EU-overensstemmelseserklæringens fulde tekst kan findes på følgende internetadresse: https://www.marelli-corporation.com/en/products/red-doc/
[Italian]	Pdll fabbricante, Marelli Corporation., dichiara che il tipo di apparecchiatura radio K68P2/B76MC/S57L0/I76M0/I68P0/R57L1/TS008/T61M0/K62S0/K68P4/K81RA/K63T0/K67T0/K67TA/P55T0/R55T0 è conforme alla direttiva 2014/53/UE. Il testo completo della dichiarazione di conformità UE è disponibile al seguente indirizzo Internet: https://www.marelli-corporation.com/en/products/red-doc/
[Portuguese]	O(a) abaixo assinado(a) Marelli Corporation., declara que o presente tipo de equipamento de rádio K68P2/B76MC/S57L0/I76M0/I68P0/R57L1/TS008/T61M0/K62S0/K68P4/K81RA/K63T0/K67T0/K67TA/P55T0/R55T0 está em conformidade com a Diretiva 2014/53/UE. O texto integral da declaração de conformidade está disponível no seguinte endereço de Internet: https://www.marelli-corporation.com/en/products/red-doc/
[Finnish]	Marelli Corporation., vakuuttaa, että radiolaitetyyppi K68P2/B76MC/S57L0/I76M0/I68P0/R57L1/TS008/T61M0/K62S0/K68P4/K81RA/K63T0/K67T0/K67TA/P55T0/R55T0 on direktiivin 2014/53/EU mukainen. EU-vaatimustenmukaisuusvakuutuksen täysimittainen teksti on saatavilla seuraavassa internetosoitteessa: https://www.marelli-corporation.com/en/products/red-doc/
[Swedish]	Härmed försäkrar Marelli Corporation., att denna typ av radioutrustning K68P2/B76MC/S57L0/I76M0/I68P0/R57L1/TS008/T61M0/K62S0/K68P4/K81RA/K63T0/K67T0/K67TA/P55T0/R55T0 överensstämmer med direktiv 2014/53/EU. Den fullständiga texten till EU-försäkran om överensstämmelse finns på följande webbadress: https://www.marelli-corporation.com/en/products/red-doc/
[Polish]	Marelli Corporation., niniejszym oświadcza, że typ urządzenia radiowego K68P2/B76MC/S57L0/I76M0/I68P0/R57L1/TS008/T61M0/K62S0/K68P4/K81RA/K63T0/K67T0/K67TA/P55T0/R55T0 jest zgodny z dyrektywą 2014/53/UE. Pełny tekst deklaracji zgodności UE jest dostępny pod następującym adresem internetowym: https://www.marelli-corporation.com/en/products/red-doc/
[Hungarian]	Marelli Corporation., igazolja, hogy a K68P2/B76MC/S57L0/I76M0/I68P0/R57L1/TS008/T61M0/K62S0/K68P4/K81RA/K63T0/K67T0/K67TA/P55T0/R55T0 típusú rádióberendezés megfelel a 2014/53/EU irányelvnek. Az EU-megfelelőségi nyilatkozat teljes szövege elérhető a következő internetes címen: https://www.marelli-corporation.com/en/products/red-doc/
[Slovak]	Marelli Corporation., týmto vyhlasuje, že rádiové zariadenie typu K68P2/B76MC/S57L0/I76M0/I68P0/R57L1/TS008/T61M0/K62S0/K68P4/K81RA/K63T0/K67T0/K67TA/P55T0/R55T0 spĺňa požiadavky smernice 2014/53/EÚ. Úplné EÚ vyhlásenie o zhode je k dispozícii na tejto internetovej adrese: https://www.marelli-corporation.com/en/products/red-doc/
[Slovenian]	Marelli Corporation., potrjuje, da je tip radijske opreme K68P2/B76MC/S57L0/I76M0/I68P0/R57L1/TS008/T61M0/K62S0/K68P4/K81RA/K63T0/K67T0/K67TA/P55T0/R55T0 skladen z Direktivo 2014/53/EU. Celotno besedilo izjave EU o skladnosti je na voljo na naslednjem spletnem naslovu: https://www.marelli-corporation.com/en/products/red-doc/
[Estonian]	Käesolevaga deklareerib Marelli Corporation., et käesolev raadioseadme tüüp K68P2/B76MC/S57L0/I76M0/I68P0/R57L1/TS008/T61M0/K62S0/K68P4/K81RA/K63T0/K67T0/K67TA/P55T0/R55T0 vastab direktiivi 2014/53/EL nõuetele. Koopia vastavusdeklaratsioon on saadaval järgmistes kohtades. ELi vastavusdeklaratsiooni täielik tekst on kättesaadav järgmisel internetiaadressil: https://www.marelli-corporation.com/en/products/red-doc/
[Latvian]	Ar šo Marelli Corporation., deklarē, ka radioiekārta K68P2/B76MC/S57L0/I76M0/I68P0/R57L1/TS008/T61M0/K62S0/K68P4/K81RA/K63T0/K67T0/K67TA/P55T0/R55T0 atbilst Direktīvai 2014/53/ES. Pilns ES atbilstības deklarācijas teksts ir pieejams šādā interneta vietnē: https://www.marelli-corporation.com/en/products/red-doc/
[Lithuanian]	Aš, Marelli Corporation., patvirtinu, kad radijo įrenginių tipas K68P2/B76MC/S57L0/I76M0/I68P0/R57L1/TS008/T61M0/K62S0/K68P4/K81RA/K63T0/K67T0/K67TA/P55T0/R55T0 atitinka Direktyvą 2014/53/ES. Visas ES atitikties deklaracijos tekstas prieinamas šiuo interneto adresu: https://www.marelli-corporation.com/en/products/red-doc/
[Romanian]	Prin prezenta, Marelli Corporation., declară că tipul de echipamente radio K68P2/B76MC/S57L0/I76M0/I68P0/R57L1/TS008/T61M0/K62S0/K68P4/K81RA/K63T0/K67T0/K67TA/P55T0/R55T0 este în conformitate cu Directiva 2014/53/UE. Textul integral al declarației UE de conformitate este disponibil la următoarea adresă internet:https://www.marelli-corporation.com/en/products/red-doc/
[Croatian]	Marelli Corporation., ovime izjavljuje da je radijska oprema tipa K68P2/B76MC/S57L0/I76M0/I68P0/R57L1/TS008/T61M0/K62S0/K68P4/K81RA/K63T0/K67T0/K67TA/P55T0/R55T0 u skladu s Direktivom 2014/53/EU. Cjeloviti tekst EU izjave o sukladnosti dostupan je na sljedećoj internetskoj adresi:https://www.marelli-corporation.com/en/products/red-doc/
[Icelandic]	Hér, Marelli Corporation., lýsir yfir að radíóbúnaður tegund K68P2/B76MC/S57L0/I76M0/I68P0/R57L1/TS008/T61M0/K62S0/K68P4/K81RA/K63T0/K67T0/K67TA/P55T0/R55T0 er í samræmi við tilskipun 2014/53/ESB. The fullur texti af ESB-samræmisyfirlýsing er í boði á eftirfarandi veffangi: https://www.marelli-corporation.com/en/products/red-doc/
[Norwegian]	Herved Marelli Corporation., erklærer at radioutstyr type K68P2/B76MC/S57L0/I76M0/I68P0/R57L1/TS008/T61M0/K62S0/K68P4/K81RA/K63T0/K67T0/K67TA/P55T0/R55T0 er i samsvar med direktiv 2014/53/EU. Den fullstendige teksten i EU-erklæring er tilgjengelig på følgende internetadresse: https://www.marelli-corporation.com/en/products/red-doc/
[Macedonian]	Со ова, Marelli Corporation., изјавува дека типот на радио опрема K68P2/B76MC/S57L0/I76M0/I68P0/R57L1/TS008/T61M0/K62S0/K68P4/K81RA/K63T0/K67T0/K67TA/P55T0/R55T0 е во согласност со Директивата 2014/53/ЕУ. Целосниот текст на декларацијата на ЕУ за сообразност е достапна на следниот Постојано интернет адреса: https://www.marelli-corporation.com/en/products/red-doc/
[Turkish]	Bu vesile ile, Marelli Corporation., radyo cihazları tipi K68P2/B76MC/S57L0/I76M0/I68P0/R57L1/TS008/T61M0/K62S0/K68P4/K81RA/K63T0/K67T0/K67TA/P55T0/R55T0 Direktifi 2014/53/AB ile uyumlu olduğunu beyan eder. AB uyumu beyanının tam metni aşağıdaki internet adresinden edinilebilir: https://www.marelli-corporation.com/en/products/red-doc/
[Crnogorski jezik]	Ovime, Marelli Corporation., izjavljuje da je taj tip radio oprema K68P2/B76MC/S57L0/I76M0/I68P0/R57L1/TS008/T61M0/K62S0/K68P4/K81RA/K63T0/K67T0/K67TA/P55T0/R55T0 u skladu s Direktivom 2014/53/EU. Tekst deklaracije EU o sukladnosti dostupne su na sljedećoj internet adresi: https://www.marelli-corporation.com/en/products/red-doc/

This symbol is intended to alert the user to the presence of important operating and maintenance (servicing) instructions in the literature accompanying the appliance.

Type	Frequency Band	Maximum radio-frequency power
S57L0	125 kHz	55.3 dBuV/m@10m
I76M0	125 kHz	55.2 dBuV/m@10m
I68P0	125 kHz	44.1 dBuV/m@10m
K67T0	125 kHz	63.5 dBuV/m@10m
P55T0	125 kHz	66.0 dBuV/m@10m

Type	Frequency Band	Maximum radio-frequency power
TS008	433.92 MHz	80.0 dBuV/m@3m
T61M0	433.92 MHz	90.0 dBuV/m@3m
K63T0	125 kHz	42.9 dBuV/m@10m
R55T0	433.92 MHz	83.0 dBuV/m@3m

WARNING
Do not ingest the battery, Chemical Burn Hazard
(The remote control supplied with) This product contains a coin/button cell battery. If the coin/button cell battery is swalloed, it can cause severe internal burns in just 2 hours and can lead to death.
Keep new and used batteries away from children.
If the battery compartment does not close securely, stop using the product and keep it away from children.
If you think batteries might have been swallowed or placed inside any part of the body, seek immediate medical attention

ALPS ELECTRIC CO., LTD. Engineering Headquarters
6-3-36, Nakazato, Furukawa, Osaki-city, Miyagi-pref, 989-6181, Japan
Phone +81 229-23-5111 Fax +81 229-22-6290

CE

[English]	Hereby, ALPS ELECTRIC CO.,LTD., declares that the radio equipment type TWK1A001/I61M0 is in compliance with Directive 2014/53/EU. The full text of the EU declaration of conformity is available at the following internet address: http://www.alps.com/products/e/re_list01.html
[Dutch]	Hierbij verklaar ik, ALPS ELECTRIC CO.,LTD., dat het type radioapparatuur TWK1A001/I61M0 conform is met Richtlijn 2014/53/EU. De volledige tekst van de EU-conformiteitsverklaring kan worden geraadpleegd op het volgende internetadres: http://www.alps.com/products/e/re_list01.html
[German]	Hiermit erklärt ALPS ELECTRIC CO.,LTD., dass der Funkanlagentyp TWK1A001/I61M0 der Richtlinie 2014/53/EU entspricht. Der vollständige Text der EU-Konformitätserklärung ist unter der folgenden Internetadresse verfügbar: http://www.alps.com/products/e/re_list01.html
[French]	Le soussigné, ALPS ELECTRIC CO.,LTD., déclare que l'équipement radioélectrique du type TWK1A001/I61M0 est conforme à la directive 2014/53/UE. Le texte complet de la déclaration UE de conformité est disponible à l'adresse internet suivante: http://www.alps.com/products/e/re_list01.html
[Spanish]	Por la presente, ALPS ELECTRIC CO.,LTD., declara que el tipo de equipo radioeléctrico TWK1A001/I61M0 es conforme con la Directiva 2014/53/UE. El texto completo de la declaración UE de conformidad está disponible en la dirección Internet siguiente: http://www.alps.com/products/e/re_list01.html
[Bulgarian]	С настоящото ALPS ELECTRIC CO.,LTD., декларира, че този тип радиосъоръжение TWK1A001/I61M0 е в съответствие с Директива 2014/53/ЕС. Цялостният текст на ЕС декларацията за съответствие може да се намери на следния интернет адрес: http://www.alps.com/products/e/re_list01.html
[Greek]	Με την παρούσα ο/η ALPS ELECTRIC CO.,LTD., δηλώνει ότι ο ραδιοεξοπλισμός TWK1A001/I61M0 πληροί την οδηγία 2014/53/ΕΕ. Το πλήρες κείμενο της δήλωσης συμμόρφωσης ΕΕ διατίθεται στην εκάλουθη ιστοσελίδα στο διαδίκτυο: http://www.alps.com/products/e/re_list01.html
[Czech]	Tímto ALPS ELECTRIC CO.,LTD., prohlašuje, že typ rádiového zařízení TWK1A001/I61M0 je v souladu se směrnicí 2014/53/EU. Úplné znění EU prohlášení o shodě je k dispozici na této internetové adrese: http://www.alps.com/products/e/re_list01.html
[Danish]	Hermed erklærer ALPS ELECTRIC CO.,LTD., at radioudstyrstypen TWK1A001/I61M0 er i overensstemmelse med direktiv 2014/53/EU. EU-overensstemmelseserklæringens fulde tekst kan findes på følgende internetadresse: http://www.alps.com/products/e/re_list01.html
[Italian]	Il fabbricante, ALPS ELECTRIC CO.,LTD., dichiara che il tipo di apparecchiatura radio TWK1A001/I61M0 è conforme alla direttiva 2014/53/UE. Il testo completo della dichiarazione di conformità UE è disponibile al seguente indirizzo Internet: http://www.alps.com/products/e/re_list01.html
[Portuguese]	O(a) abaixo assinado(a) ALPS ELECTRIC CO.,LTD., declara que o presente tipo de equipamento de rádio TWK1A001/I61M0 está em conformidade com a Diretiva 2014/53/UE. O texto integral da declaração de conformidade está disponível no seguinte endereço de Internet: http://www.alps.com/products/e/re_list01.html
[Finnish]	ALPS ELECTRIC CO.,LTD., vakuuttaa, että radiolaitetyyppi TWK1A001/I61M0 on direktiivin 2014/53/EU mukainen. EU-vaatimustenmukaisuusvakuutuksen täysimittainen teksti on saatavilla seuraavassa internetosoitteessa: http://www.alps.com/products/e/re_list01.html
[Swedish]	Härmed försäkrar ALPS ELECTRIC CO.,LTD., att denna typ av radioutrustning TWK1A001/I61M0 överensstämmer med direktiv 2014/53/EU. Den fullständiga texten till EU-försäkran om överensstämmelse finns på följande webbadress: http://www.alps.com/products/e/re_list01.html
[Polish]	ALPS ELECTRIC CO.,LTD., niniejszym oświadcza, że typ urządzenia radiowego TWK1A001/I61M0 jest zgodny z dyrektywą 2014/53/UE. Pełny tekst deklaracji zgodności UE jest dostępny pod następującym adresem internetowym: http://www.alps.com/products/e/re_list01.html
[Hungarian]	ALPS ELECTRIC CO.,LTD., igazolja, hogy a TWK1A001/I61M0 típusú rádióberendezés megfelel a 2014/53/EU irányelvnek. Az EU-megfelelőségi nyilatkozat teljes szövege elérhető a következő internetes címen: http://www.alps.com/products/e/re_list01.html
[Slovak]	ALPS ELECTRIC CO.,LTD., týmto vyhlasuje, že rádiové zariadenie typu TWK1A001/I61M0 je v súlade so smernicou 2014/53/EÚ. Úplné EÚ vyhlásenie o zhode je k dispozícii na tejto internetovej adrese: http://www.alps.com/products/e/re_list01.html
[Slovenian]	ALPS ELECTRIC CO.,LTD., potrjuje, da je tip radijske opreme TWK1A001/I61M0 skladen z Direktivo 2014/53/EU. Celotno besedilo izjave EU o skladnosti je na voljo na naslednjem spletnem naslovu: http://www.alps.com/products/e/re_list01.html
[Estonian]	Käesolevaga deklareerib ALPS ELECTRIC CO.,LTD., et käesolev raadioseadme tüüp TWK1A001/I61M0 vastab direktiivi 2014/53/EL nõuetele. Koopia vastavusdeklaratsioon on saadaval järgmistes kohtades. EL-i vastavusdeklaratsiooni täielik tekst on kättesaadav järgmisel internetiaadressil: http://www.alps.com/products/e/re_list01.html
[Latvian]	Ar šo ALPS ELECTRIC CO.,LTD., deklarē, ka radioiekārta TWK1A001/I61M0 atbilst Direktīvai 2014/53/ES. Pilns ES atbilstības deklarācijas teksts ir pieejams šādā interneta vietnē: http://www.alps.com/products/e/re_list01.html
[Lithuanian]	Aš, ALPS ELECTRIC CO.,LTD., patvirtinu, kad radijo įrenginių tipas TWK1A001/I61M0 atitinka Direktyvą 2014/53/ES. Visas ES atitikties deklaracijos tekstas prieinamas šiuo interneto adresu: http://www.alps.com/products/e/re_list01.html
[Romanian]	Prin prezenta, ALPS ELECTRIC CO.,LTD., declară că tipul de echipamente radio TWK1A001/I61M0 este în conformitate cu Directiva 2014/53/UE. Textul integral al declarației UE de conformitate este disponibil la următoarea adresă internet: http://www.alps.com/products/e/re_list01.html
[Croatian]	ALPS ELECTRIC CO.,LTD., ovime izjavljuje da je radijska oprema tipa TWK1A001/I61M0 u skladu s Direktivom 2014/53/EU. Cjeloviti tekst EU izjave o sukladnosti dostupan je na sljedećoj internetskoj adresi: http://www.alps.com/products/e/re_list01.html
[Icelandic]	Hér, ALPS ELECTRIC CO.,LTD., lýsir yfir að radíóbúnaður tegund TWK1A001/I61M0 er í samræmi við tilskipun 2014/53/ESB. The fullur texti af ESB-samræmisyfirlýsing er í boði á eftirfarandi veffangi: http://www.alps.com/products/e/re_list01.html
[Norwegian]	Herved ALPS ELECTRIC CO.,LTD., erklærer at radioutstyr type TWK1A001/I61M0 er i samsvar med direktiv 2014/53/EU. Den fullstendige teksten i EU-erklæring er tilgjengelig på følgende internettadresse: http://www.alps.com/products/e/re_list01.html
[Macedonian]	Со ова, ALPS ELECTRIC CO.,LTD., изјавува дека типот на радио опрема TWK1A001/I61M0 е во согласност со Директивата 2014/53/ЕУ. Целосниот текст на декларацијата на ЕУ за сообразност е достапна на следниот Постојано интернет адреса: http://www.alps.com/products/e/re_list01.html
[Turkish]	Bu vesile ile, ALPS ELECTRIC CO.,LTD., radyo cihazları tipi TWK1A001/I61M0 Direktifi 2014/53/AB ile uyumlu olduğunu beyan eder. AB uyumlu beyanının tam metnii aşağıdaki internet adresinden edinilebilir: http://www.alps.com/products/e/re_list01.html
[Crnogorski jezik]	Ovime, ALPS ELECTRIC CO.,LTD., izjavljuje da je taj tip radio oprema TWK1A001/I61M0 u skladu s Direktivom 2014/53/EU. Tekst deklaracije EU o sukladnosti dostupne su na sljedećoj internet adresi: http://www.alps.com/products/e/re_list01.html

UK CA

Hereby, ALPS ELECTRIC CO.,LTD., declares that the radio equipment type TWK1A001/I61M0 is in compliance with the relevant statutory requirements. The full text of the UK declaration of conformity is available at the following internet address: http://www.alps.com/products/e/re_list01.html

Type	Frequency Band	Maximum radio-frequency power
TWK1A001	125 kHz	60.4 dBuV/m@10m
I61M0	125 kHz	61.2 dBuV/m@10m

Модель №.: **I61M0 / TWK1A001**

Назва виробника / зареєстрований товарний знак	: ALPS ALPINE CO., LTD
Адреса виробника	: 6-3-36, Nakazato, Furukawa, Osaki-city, Miyagi-pref,989-6181,JAPAN
Ім'я імпортера / адреса	: Auto International 22-A Stepana Bandery Avenue, 04073 Kiev, Ukraine

Діапазон радіочастот, в якому працює устаткування

I61M0 модель	: 125 кГц
TWK1A001 модель	: 125 кГц

Максимальна потужність сигналу, що передається у діапазоні радіочастот, в якому працює устаткування

I61M0 модель	: 61.2дБмкВ/м на відстані 10м
TWK1A001 модель	: 60.4дБмкВ/м на відстані 10м

Проста декларація про відповідність

Цією декларацією ALPS ALPINE CO., LTD.. заявляє, що тип радіообладнання I61M0,TWK1A001 відповідає Технічномурегламенту радіообладнання;

повний текст декларації про відповідність доступний на веб-сайті за такою адресою:

https://www.alps.com/products/e/ukrain_list01.html

СЕРТИФІКАТ ЕКСПЕРТИЗИ ТИПУ

TYPE EXAMINATION CERTIFICATE

Зареєстровано в реєстрі органу з оцінки відповідності за № 889.14-СЕТ
Registered at the Record of conformity assessment body under No

Чинний від[1] *The date certification is granted*	**15.11.2018**
Продукція / *Production*	Радіопередавач системи контролю тиску в шині автомобіля
Тип / Type	**S180052024**
Модель (і) / *Model (s)*	**S180052024**
Торгова назва або марка / *Brand name or trademark*	торговельна марка Continental
Виробник продукції / *Producer*	**"Continental Automotive GmbH", Німеччина, Siemensstrasse 12, D-93055 Regensburg, Germany** (найменування, адреса, код ЄДРПОУ (для вітчизняного виробника) / (name, address of manufacturer)
Сертифікат видано / *Certificate is issued by the conformity assessment body*	**Призначеним органом з оцінки відповідності ДЕРЖАВНОГО ПІДПРИЄМСТВА "УКРАЇНСЬКИЙ НАУКОВО-ДОСЛІДНИЙ ІНСТИТУТ РАДІО І ТЕЛЕБАЧЕННЯ" (ОС УНДІРТ). Реєстраційний номер: UA.TR.028** 65026, м. Одеса, вул. Буніна, 31, тел.: (48) 740 71 27, 740 71 29; факс (48) 722 45 83, e-mail infoull@uniirt.com.ua, www.uniirt.com.ua

Висновки дослідження[2]:
за результатами експертизи технічної документації та підтвердних документів стосовно відповідності технічного проекту радіообладнання суттєвим вимогам "Технічного регламенту радіообладнання" (затвердженій ПКМУ від 24 травня 2017 р. № 355) встановлено:

п.6 - щодо забезпечення захисту здоров'я, безпеки людей і домашніх тварин, захисту власності (п.6, абзац 1)	**відповідає**
п.6 - щодо відповідного рівня електромагнітної сумісності (п.6, абзац 2)	**відповідає**
п.7 - щодо зобов'язань ефективно використовувати і підтримувати ефективне використання радіочастотного ресурсу України у відповідній радіотехнології та уникати шкідливих завад (п.7)	**відповідає**
п.8 - щодо основних вимог	**до радіообладнання, стосовно якого здійснюється експертиза, на час складання цього сертифіката у нормативно-правових актах центрального органу виконавчої влади в галузі зв'язку не визначені відповідні вимоги**

Керівник органу з оцінки відповідності
Director of the conformity assessment body

(підпис, ініціали, прізвище / signature, initials, name)

M.P. / Stamp

[1] Цей сертифікат буде недійсним, у разі внесення виробником будь-яких змін до технічної документації або обладнання, про які не було повідомлено ОС УНДІРТ та не погоджено з ним. Порушення умов, що викладені у Додатку 2, є підставою для припинення дії сертифіката експертизи типу.
This certificate will be void if the manufacturer makes any changes to the technical documentation or equipment without notification to CB UNIIRT and without mutual reconciliation. The violation of the conditions set out in Annex 2 form the grounds for cancellation of the Type Examination Certificate.

[2] Сертифікат складається з цього аркуша, Додатка 1 (інформація щодо обладнання) та Додатка 2 (зобов'язання виробника). Доповнення до цього сертифіката, що будуть оформлені після його реєстрації, оформляються окремими додатками.
The certificate shall consist of this sheet, Annex 1 (equipment information) and Annex 2 (manufacturer's obligation). Supplements to the Certificate, which will be issued after its registration, are to be legalized by separate Annexes.

017727

Ф-03.02-07

ДОДАТОК 1
до сертифіката експертизи типу
Annex 1 to type examination certificate

№ 889.14-СЕТ

1	Технічна документація та підтверджні документи:	
1.1	Назва архіву з технічною документацією: 889.14-СЕТ_вер_1	
1.2	Зберігається у компанії: ТОВ "Радіо Тест Стандарт", Україна, код ЄДРПОУ 39205151	
1.3	Адреса: 03115, м.Київ, вул. Львівська, 22-в, кв 135	
2	Технічна документація містить такі елементи: загальний опис радіообладнання, технічний проект, результати проектних розрахунків, проведених перевірок, опис та необхідні пояснення для розуміння технічного проекту, протоколи випробувань, список застосованих стандартів, опис проведених і результати належного аналізу та оцінки ризиків	
3	Ідентифікаційні характеристики:	
3.1	Версія ПЗ (SW/FW version), яка впливає на дотримання суттєвих вимог:	V1;
3.2	Версія виконання виробу (HW version), яка впливає на дотримання суттєвих вимог:	V1;
3.3	Процесор, що виконує функції формування радіочастотних сигналів:	ZA729057M0B;
3.4	Напруга живлення: вхідна напруга постійного струму	3,0 В;
4	Підтримка обладнанням радіотехнологій, що визначені Планом використання радіочастотного ресурсу України:	
4.1	Технічні характеристики радіообладнання: - радіотехнологія згідно з Планом використання радіочастотного ресурсу України - діапазон частот, МГц - максимальна вихідна потужність передавача, дБм (мВт) - клас випромінювання - ширина смуги частот випромінювання передавача на рівні мінус 30 дБ - контрольна, не більше, кГц - тип антени / коефіцієнт підсилення, не більше, дБі	телеметрія та радіодистанційне керування; 433,05...434,79; 0 (1,0); 100KF1D; 300; інтегрована / 2.
5	Умови застосування радіообладнання: Радіообладнання, що зазначене у цьому сертифікаті, відповідає узагальненим умовам застосування у сфері використання радіочастотного ресурсу України, які визначені РІ 42-2 (додатки 19 до рішення НКРЗІ від 12.01.2012 № 18) та експлуатація його здійснюється без оформлення дозволів УДЦР (рішення НКРЗІ від 23.12.2014 № 844, зареєстровано у Міністерстві України 19.02.2015 за № 201/26646).	
6	Випробування, застосовані стандарти та/або інші технічні специфікації	

Пункти "Технічного регламенту радіообладнання"	Стандарти	Номер протоколу випробувань	Випробувальна лабораторія (атестат акредитації)/ додаткова інформація
Застосовані стандарти з "Переліку національних стандартів, відповідність яким надає презумпцію відповідності радіообладнання суттєвим вимогам"			
п.7	-	-	-
Застосовані стандарти, що не включені до "Переліку національних стандартів, відповідність яким надає презумпцію відповідності радіообладнання суттєвим вимогам"			
п.6, абзац 1	ДСТУ EN 60950-1:2015 (тільки за пп. 1.2.3, 1.2.4, 1.7), ДСТУ EN 50385:2007	7005 від 08.02.2018	ВЦ РІТ УНДІРТ (2Н227)
п.6, абзац 2	ДСТУ EN 301 489-1:2014 (пп. 8.2, 9.2, 9.3) (з урахуванням ДСТУ ETSI EN 301 489-3:2009)	7005 від 08.02.2018	ВЦ РІТ УНДІРТ (2Н227)
п.7	ДСТУ ETSI EN 300 220-2:2012, ETSI EN 300 220-2 V2.3.1	7005 від 08.02.2018	ВЦ РІТ УНДІРТ (2Н227)

Керівник органу з оцінки відповідності
Director of the conformity assessment body

А. М. Мальруд
(підпис, ініціали, прізвище) (signature, initials, family name)

М.П. / Stamp

017728

ДОДАТОК 2
до сертифіката експертизи типу
Annex 2 to type examination certificate

№ 889.14-СЕТ

ПОЧАТОК

Інформація щодо зобов'язань Виробника відповідно до Технічного регламенту радіообладнання (затвердженого постановою Кабінету Міністрів України від 24 травня 2017 р. № 355) **та відповідні пункти Directive 2014/53/EU.**

Information on the Manufacturer's obligations, imposed by the provisions of Technical Regulation of Radio Equipment (approved by the Decree of the Cabinet of Ministers of Ukraine, № 355 of May 24, 2017) and Radio Equipment Directive 2014/53/EU, Articles (Annex, Module) which comply the appropriate articles of the Technical Regulation of Radio Equipment

Пункти Технічного регламенту радіообладнання	*Radio Equipment Directive 2014/53/EU, Articles (Annex, Module) which comply the appropriate articles of the Technical Regulation of Radio Equipment*
22. Виробники повинні зберігати технічну документацію та декларацію про відповідність протягом 10 років після введення в обіг останньої одиниці радіообладнання.	*Article 10.4: Manufacturers shall keep the technical documentation and the EU declaration of conformity for 10 years after the radio equipment has been placed on the market.*
24. Виробники повинні гарантувати, що радіообладнання, яке вони надають на ринку, має позначення типу, моделі, партії або серійного номера тощо, що дасть змогу його ідентифікувати, або у разі неможливості або невиправданості через характер радіообладнання це зазначити- надається інформація на пакуванні або супровідних документах.	*Article 10.6: Manufacturers shall ensure that radio equipment which they have placed on the market bears a type, batch or serial number or other element allowing its identification, or, where the size or nature of the radio equipment does not allow it, that the required information is provided on the packaging, or in a document accompanying the radio equipment.*
25. Виробники повинні зазначити на радіообладнанні назву своєї компанії, зареєстровану торгову назву або зареєстровану торгову марку та поштову адресу, за якою з ними можна зв'язатися, або, якщо розмір або характер радіообладнання не дає змоги це зробити, - на упаковці радіообладнання або в супровідному документі. Зазначається лише одна адреса, за якою можна зв'язатися з виробником. Контактні дані наводяться відповідно до закону про порядок застосування мов.	*Article 10.7: Manufacturers shall indicate on the radio equipment their name, registered trade name or registered trade mark and the postal address at which they can be contacted or, where the size or nature of radio equipment does not allow it, on its packaging, or in a document accompanying the radio equipment. The address shall indicate a single point at which the manufacturer can be contacted. The contact details shall be in a language easily understood by end-users and market surveillance authorities.*
26. Виробники повинні забезпечити супроводження радіообладнання інструкціями та інформацією про безпеку відповідно до закону про порядок застосування мов. Інструкції повинні включати інформацію, необхідну для використання радіообладнання відповідно до його призначення. Така інформація містить за наявності опис компонентів та аксесуарів, у тому числі програмного забезпечення, які дають змогу радіообладнанню працювати за призначенням. Такі інструкції та вказівки з техніки безпеки, а також будь-яке маркування повинні бути чіткими, зрозумілими і розбірливими. Інструкція до радіообладнання, яке призначене для випромінювання радіохвиль, водночас повинна містити: смугу (смуги) радіочастот, в якій (в яких) працює радіообладнання; максимальну потужність випромінювання в смузі (смугах) радіочастот, в якій (в яких) працює радіообладнання;	*Article 10.8: Manufacturers shall ensure that the radio equipment is accompanied by instructions and safety information in a language which can be easily understood by consumers and other end-users, as determined by the Member State concerned. Instructions shall include the information required to use radio equipment in accordance with its intended use. Such information shall include, where applicable, a description of accessories and components, including software, which allow the radio equipment to operate as intended. Such instructions and safety information, as well as any labelling, shall be clear, understandable and intelligible.* *The following information shall also be included in the case of radio equipment intentionally emitting radio waves:* *(a) frequency band(s) in which the radio equipment operates;* *(b) maximum radio-frequency power transmitted in the frequency band(s) in which the radio equipment operates.*

Керівник органу з оцінки відповідності **С. М. Мільруд**
Director of the conformity assessment body (підпис, ініціали, прізвище) / (signature, initials, family name)

М.П. / Stamp

ДОДАТОК 2
до сертифіката експертизи типу
Annex 2 to type examination certificate

№ 889.14-СЕТ

ЗАКІНЧЕННЯ

Пункти Технічного регламенту радіообладнання	***Radio Equipment Directive 2014/53/EU, Articles (Annex, Module) which comply the appropriate articles of the Technical Regulation of Radio Equipment***
27. Виробники повинні забезпечити супроводження кожної одиниці радіообладнання копією декларації про відповідність або спрощеної декларації про відповідність. Спрощена декларація про відповідність, форма якої наведена в додатку 6, повинна містити точну інтернет-адресу, за якою можна отримати повний текст декларації про відповідність.	*Article 10.9: Manufacturers shall ensure that each item of radio equipment is accompanied by a copy of the EU declaration of conformity or by a simplified EU declaration of conformity.* *Where a simplified EU declaration of conformity is provided, it shall contain the exact internet address where the full text of the EU declaration of conformity can be obtained.*
28. У разі наявності вимог щодо отримання дозволу на експлуатацію радіообладнання виробник зобов'язаний надавати у товаросупровідній документації або на упаковці відповідну інформацію, визначену НКРЗІ, або шляхом надання такої інформації у декларації про відповідність. *НКРЗІ може визначити нормативно-правовими актами інший спосіб інформування про умови отримання дозволу на експлуатацію радіоелектронного засобу та інші параметри використання радіочастотного ресурсу України*	***Article 10.10:*** *In cases of restrictions on putting into service or of requirements for authorization of use, information available on the packaging shall allow the identification of the Member States or the geographical area within a Member State where restrictions on putting into service or requirements for authorization of use exist. Such information shall be completed in the instructions accompanying the radio equipment.*
59. Ураховуючи конструкцію радіообладнання, висота знака відповідності технічним регламентам може бути менш як 5 міліметрів за умови, що він залишається видимим та розбірливий.	***Article 19.2:*** *On account of the nature of radio equipment, the height of the CE marking affixed to radio equipment may be lower than 5 mm, provided that it remains visible and legible.*
60. Знак відповідності технічним регламентам повинен наноситися на радіообладнання таким чином, щоб він був видимий, розбірливий і незмивний, або, якщо це не є можливим, на його інформаційну табличку з технічними даними. Знак відповідності технічним регламентам також наноситься на упаковку і повинен бути помітний та розбірливий.	***Article 20.1:*** *The CE marking shall be affixed visibly, legibly and indelibly to the radio equipment or to its data plate, unless that is not possible or not warranted on account of the nature of radio equipment. The CE marking shall also be affixed visibly and legibly to the packaging*
Додаток 2 до Технічного регламенту, Модуль В (експертиза типу) 7. … Виробник повинен інформувати призначений орган, який зберігає технічну документацію, що пов'язана із сертифікатом експертизи типу, про всі модифікації затвердженого типу, що можуть вплинути на відповідність радіообладнання суттєвим вимогам Технічного регламенту або на умови чинності зазначеного сертифіката. Такі модифікації потребують додаткового дослідження типу радіообладнання та його затвердження у формі доповнення до первинного сертифіката експертизи типу.	***Annex III, Module B.7:*** *The manufacturer shall inform the notified body that holds the technical documentation relating to the EU-type examination certificate of all modifications to the approved type that may affect the conformity of the radio equipment with the essential requirements of this Directive or the conditions for validity of that certificate. Such modifications shall require additional approval in the form of an addition to the original EU-type examination certificate.*

Керівник органу з оцінки відповідності _____ **А. М. Мальруд**
Director of the conformity assessment body (підпис, ініціали, прізвище / signature, initials, last name)

М. П. / Stamp

ДЕКЛАРАЦІЯ ПРО ВІДПОВІДНІСТЬ № RTS.UKR.355-90/18

1. Радіообладнання (виріб, тип, номер партії чи серійний номер):
Радіопередавач торговельної марки **Continental** моделі **S180052024** системи контролю тиску в шині автомобіля.

2. Найменування та адреса виробника або його уповноваженого представника:
Уповноважений представник - ТОВ "Радіо Тест Стандарт", Україна, 03115, м.Київ, вул. Львівська, 22-а, к. 135, код ЄДРПОУ 39205151 (Довіреність "Континенталь Аутомоутів ГмбХ" ("Continental Automotive GmbH"), Німеччина, від 18.09.2018).

3. Ця декларація відповідності видана під особисту відповідальність виробника:
"Континенталь Аутомоутів ГмбХ", Зіменсштрассе 12, Д-93055 Регенсбург, Німеччина ("Continental Automotive GmbH", Siemensstrasse 12, D-93055 Regensburg, Germany).

4. Об'єкт декларації (ідентифікація радіообладнання, яка дає змогу забезпечити його простежуваність; може включати кольорове чітке зображення у разі потреби для ідентифікації зазначеного радіообладнання):
Радіопередавач торговельної марки Continental моделі S180052024 системи контролю тиску в шині автомобіля.

5. Об'єкт декларації відповідає вимогам таких технічних регламентів:
Технічного регламенту радіообладнання;

6. Посилання на відповідні стандарти з переліку національних стандартів, що були застосовані, або посилання на інші технічні специфікації, щодо яких декларується відповідність (із зазначенням ідентифікаційного номера, версії та дати видання):

Пункти "Технічного регламенту радіообладнання"	Стандарти	Номер протоколу випробувань	Випробувальна лабораторія (атестат акредитації)/ додаткова інформація
Застосовані стандарти, що включені до "Переліку національних стандартів, відповідність яким надає презумпцію відповідності радіообладнання суттєвим вимогам"			
п.7	-	-	-
Застосовані стандарти, що не включені до "Переліку національних стандартів, відповідність яким надає презумпцію відповідності радіообладнання суттєвим вимогам"			
п.6, абзац 1	ДСТУ EN 60950-1:2015 (тільки за пп. 1.2.3, 1.2.4, 1.7), ДСТУ EN 50385:2007	7005 від 08.02.2018	ВЦ РіТ УНДІРТ (2Н227)
п.6, абзац 2	ДСТУ EN 301 489-1:2014 (пп. 8.2, 9.2, 9.3) (з урахуванням ДСТУ ETSI EN 301 489-3:2009)	7005 від 08.02.2018	ВЦ РіТ УНДІРТ (2Н227)
п.7	ДСТУ ETSI EN 300 220-2:2012, ETSI EN 300 220-2 V2.3.1	7005 від 08.02.2018	ВЦ РіТ УНДІРТ (2Н227)

7. Призначений орган з оцінки відповідності ДЕРЖАВНОГО ПІДПРИЄМСТВА "УКРАЇНСЬКИЙ НАУКОВО-ДОСЛІДНИЙ ІНСТИТУТ РАДІО І ТЕЛЕБАЧЕННЯ". Реєстрацій номер: UA.TR.028
(найменування, ідентифікаційний номер згідно з реєстром призначених органів)

виконав **експертизу типу**
(опис виконаних ним дій)

та видав сертифікат експертизи типу **№ 889.14-СЕТ від 15.11.2018.**

8. У відповідних випадках опис компонентів та аксесуарів, у тому числі програмного забезпечення, завдяки якому радіообладнання функціонує за призначенням і на яке поширюється дія декларації про відповідність:

Версія ПЗ (SW/FW version), яка впливає на дотримання суттєвих вимог: V1;
Версія виконання виробу (HW version), яка впливає на дотримання суттєвих вимог: V1;
Процесор(и), що виконує(ють) функції формування радіочастотних сигналів: ZA729057M0B;

9. Додаткова інформація:

Підприємства-виробники:

- "Континенталь Аутомоутів Франс С..А.С.", 1 Ав. Поль Орляк, 31036 Тулуза, Седекс 1, Франція
("Continental Automotive France S.A.S.", 1 Av. Paul Ourliac, 31036 Toulouse CEDEX 1, France, Франція);

Підписано від імені та за дорученням:

"Континенталь Аутомоутів ГмбХ" ("Continental Automotive GmbH"), Німеччина,
уповноваженим представником - ТОВ "Радіо Тест Стандарт", Україна.

м.Київ, "15" листопада 2018 р.
(місце та дата видачі)

Директор — *(посада)*

(підпис)

Д. В. Шуман — *(ініціали та прізвище)*

М.П.

ДЕКЛАРАЦІЯ ПРО ВІДПОВІДНІСТЬ

1. Радіообладнання: **Wheel Unit (TPMS) - 433 МГц (телеметрія та радіодистанційне керування).**

(виріб, тип, номер партії чи серійний номер)

2. **ТОВ «Нормакон-Україна»** (офіс 314, вул. Кірова 139, м. Мелітополь, Запорізька обл., 72319, Україна, код СДРПОУ 37463168).

(найменування та адреса виробника або його уповноваженого представника,

3. **Ця декларація відповідності видана під особисту відповідальність виробника**.

4. Об'єкт декларації:
Назва обладнання: **Модуль радіопередавача (Wheel Unit (TPMS));**
Модель: **TIS-15;**
Торговельна марка: **«Continental»;**
Виробник: **«Continental Automotive GmbH»** (Siemensstrasse 12, D-93055 Regensburg, Germany) / **«Континентал Аутомотів ГмбХ»** (Сименсстрассе 12, Д-93055 Регенсбург, Німеччина);
Місце виробництва: **«Continental Automotive France S.A.S.»** (1 Avenue Paul Ourliac 31100 Toulouse, France) / **«Континентал Аутомотів Франс САС»** (1 Авеню Паул Оурліак, 31100 Тулуз, Франція);
Номер партії або серійний номер: **продукція виготовляється серійно.**

(ідентифікація радіообладнання, яка дає змогу забезпечити його простежуваність; може включати кольорове чітке зображення у разі потреби для ідентифікації зазначеного радіообладнання)

5. Об'єкт декларації відповідає вимогам **«Технічного регламенту радіообладнання», затвердженого постановою Кабінета Міністрів України від 24.05.2017р. № 355**.

6. Стандарти з переліку національних стандартів, що були застосовані, та інші стандарти і технічні специфікації, щодо яких декларується відповідність:
з безпеки (пункт 6 технічного регламенту):
ДСТУ EN 60950-1:2015 (EN 60950-1:2006 A11:2009 A1:2010 A12:2011 AC:2011 A2:2013, IDT);
з електромагнітної сумісності (пункт 6 технічного регламенту):
ДСТУ EN 301 489-1:2014 (EN 301 489-1 V1.9.2, IDT);
ДСТУ ETSI EN 301 489-3:2009 (ETSI EN 301 489-3:2002, IDT);
ефективне використання радіочастотного ресурсу (пункт 7 технічного регламенту):
ДСТУ ETSI EN 300 220-2:2012 (ETSI EN 300 220-2:2007, IDT);
ETSI EN 300 220-1 V3.1.1 (2017-02);
ETSI EN 300 220-2 V3.1.1 (2017-02).

(із зазначенням ідентифікаційного номера, версії та дати видання)

7. Призначений орган з оцінки відповідності ***ООВ «Орган сертифікації «Центр сертифікації матеріалів та виробів» (№ UA.TR.032)***

(найменування, ідентифікаційний номер згідно з реєстром призначених органів)

Виконав роботи **з оцінки відповідності за процедурою експертизи типу (Модуль В)**

(опис виконаних ним дій)

та видав сертифікат експертизи типу **№ UA.032.CT.0275-18 від 17 грудня 2018 р.**

(у разі залучення призначеного органу з оцінки відповідності)

8. Додаткова інформація:
Програмна версія не визначена.

Підписано від імені та за договором дорученням № 20180503 від 03.05.2018 р. «Continental Automotive GmbH» (Siemensstrasse 12, D-93055 Regensburg, Germany) уповноваженим представником в Україні ТОВ «Нормакон-Україна».

м. Мелітополь, Україна **17** **грудня** **2018 р.**

(місце та дата видачі)

Директор
ТОВ «Нормакон-Україна» **О. В. Шелегін**
(посада) *(підпис)* *(ініціали та прізвище)*

М.П.

ДЛЯ ДЕКЛАРАЦІЇ ТОВ «НОРМАКОН-УКРАЇНА» Код 37463168 УКРАЇНА ЗАПОРІЗЬКА ОБЛ., М. МЕЛІТОПОЛЬ

Взята на облік
у ООВ ТОВ «ОС «ЦСМВ»»
UA.032.O. 0042-3-18
дата 21.12.2018

СЕРТИФІКАТ ЕКСПЕРТИЗИ ТИПУ

TYPE EXAMINATION CERTIFICATE

№ у реєстрі № in the register	Кількість додатків number of applications	Термін дії Term of validity is from
UA.032.CT.0275-18	1	від 17 грудня 2018 р.

Сертифікат видано / Certificate is issued to: ТОВ «Нормакон-Україна» (офіс 314, вул. Кірова 139, м. Мелітополь, Запорізька обл., 72319, Україна, код ЄДРПОУ 37463168) за договором дорученням № 20180503 від 03.05.2018р. «Continental Automotive GmbH» (Siemensstrasse 12, D-93055 Regensburg, Germany/Німеччина)

Продукція / Products: Модуль радіопередавача (Wheel Unit (TPMS)) торговельної марки «Continental» моделі TIS-18 — 8526

Відповідає вимогам / Comply with the requirements: Технічного регламенту радіообладнання затвердженого постановою Кабінету міністрів України від 24 травня 2017 р. № 355, п.6 – безпека, електромагнітна сумісність, п. 7 – ефективне використання радіочастотного ресурсу

Виробник / Producer: «Continental Automotive GmbH» (Siemensstrasse 12, D-93055 Regensburg, Germany) / «Континентал Аутомотів ГмБХ» (Сименсштрассе 12, Д-93055 Регенсбург, Німеччина)

Місце виробництва / Place of production: «Continental Automotive France S.A.S.» (1 Avenue Paul Ourliac 31100 Toulouse, France) / «Континентал Аутомотів Франс САС» (1 Авеню Паул Оурліак, 31100 Тулуза, Франція)

Сертифікат видано органом з оцінки відповідності / Certificate is issued by the conformity assessment body: ООВ «Орган сертифікації «Центр сертифікації матеріалів та виробів», № UA.TR.032
Атестат про акредитацію НААУ № 1О175
юридична адреса: 03164, м. Київ, вул. Мольнська, 20-А;
поштова адреса: 03680, м. Київ, вул. Виборзька, 103,
тел. (044) 221-84-10; 457-69-23; тел./факс 401-88-03)

Додаткова інформація / Additional information: Технічні характеристики та умови застосування наведені в Додатку

На підставі / On the ground of: Рішення за результатами звіту про оцінювання № TR0369-18 від 17.12.2018 р.

Керівник органу з оцінки відповідності / Director of the conformity assessment body — О. С. Іщенко
(підпис, ініціали, прізвище) / (signature, initials, family name)

ЦСМВ
CCM&G

ДОДАТОК

до сертифіката експертизи типу

ANNEX TO TYPE EXAMINATION CERTIFICATE

№ UA.032.CT.0275-18 від 17 грудня 2018 р.

1. Обґрунтування відповідності пристрою вимогам Технічного регламенту радіообладнання, протоколи, нормативні документи

Суттєві вимоги ТР	Вимоги, що перевірялися	Протоколи	Дата	Стандарти, що застосовувалися
п. 6 абз. 1	Безпека	160917-AU01+S01	04.08.2017 р.	ДСТУ EN 60950-1:2015 (EN 60950-1:2006 A11:2009 A1:2010 A12:2011 AC:2011 A2:2013, IDT)
п. 6 абз. 2	EMC	160917-AU01+E01_R1	07.09.2017 р.	ДСТУ EN 301 489-1:2014 (EN 301 489-1 V1.9.2, IDT); ДСТУ ETSI EN 301 489-3:2009 (ETSI EN 301 489-3 2002, IDT)
п. 7	Радіо	160917-AU01+W01_R1	07.09.2017 р.	ДСТУ ETSI EN 300 220-2:2012 (ETSI EN 300 220-2 2007, IDT). ETSI EN 300 220-1 V3.1.1 (2017-02); ETSI EN 300 220-2 V3.1.1 (2017-02)

2. Технічні характеристики радіообладнання:

2.1. Wheel Unit (TPMS) - 433 МГц:
2.1.1 Радіотехнологія: телеметрія та радіодистанційне керування;
2.1.2 Діапазон частот, МГц: 433,05 - 434,79;
2.1.3 Номінальна робоча частота, МГц: 433,52;
2.1.4 Ефективна випромінювана потужність: (мінус) 21,78 дБм;
2.1.5 Тип модуляції: FSK;
2.1.6 Тип антени: інтегрована.

3. Програмна версія не визначена.

4. Перелік документації на продукцію, що розглядалася:

- Специфікація;
- Інструкція;
- Маркування;
- Схеми;
- Оцінка ризиків;
- Зображення внутрішньої та зовнішньої компоновки (фото);
- Декларація EU;
- Сертифікат EU.

5. Умови застосування:

Продукція зазначена в сертифікаті відповідає узагальненим умовам: PI 42-2, які схвалені Рішенням НКРЗІ від 12.01.2012 №18 станом на 06.03.2018 р., додаток 19.
Експлуатація зазначеного в цьому сертифікаті радіообладнання у зазначеному складі та технічними характеристиками здійснюється на бездозвільній основі (Рішення НКРЗІ №844 від 23.12.2014 р. зареєстровано у Міністерстві юстиції України 19.02.2015 р. за № 201/26646), з урахуванням змін до положення про порядок і форму ведення реєстру радіоелектронних засобів та випромінювальних пристроїв, що можуть застосовуватися на території України в смугах радіочастот загального користування, затвердженого рішенням НКРЗІ 03.04.2018 р. за № 188, зареєстрованого Міністерстві Юстиції України 07.05.2018 р. за № 568/32140.

Керівник органу з оцінки відповідності
Director of the conformity assessment body

О. С. Іщенко
(підпис, ініціали, прізвище)
(signature, initials, family name)

[illegible]

028

ДЕКЛАРАЦІЯ ПРО ВІДПОВІДНІСТЬ

1. Радіообладнання: **Модуль радіоприймача (Receiver Module) торговельної марки «Continental» моделей 5WK50250, 5WK50252, 5WK50257, 5WK50254, 40398036, 40406557, 40398279**

(виріб, тип, номер партії чи серійний номер)

2. **ТОВ «Нормакон-Україна»** (офіс 314, вул. Кірова 139, м. Мелітополь, Запорізька обл., 72319, Україна, код ЄДРПОУ 37463168)

(найменування та адреса виробника або його уповноваженого представника,

3. **Ця декларація відповідності видана під особисту відповідальність виробника**.

4. Об'єкт декларації:
Назва обладнання: **Модуль радіоприймача (Receiver Module);**
Моделі: **5WK50250, 5WK50252, 5WK50257, 5WK50254, 40398036, 40406557, 40398279;**
Радіообладнання: **радіоприймач 433 МГц;**
Торговельна марка: **«Continental»;**
Виробник: **«Контінентал Аутомотів ГмбХ»** (Сименсстрасе 12, Д-93055 Ренсборг, Німеччина) / **«Continental Automotive GmbH»** (Siemensstrasse 12, D-93055 Regensburg, Germany) на підприємстві: **«Контінентал Аутомотів Сістемс Чех Репаблік с.р.о.»** (744 01 Френстат под Радхостем, Копанска 1713, Чеська Республіка) / **«Continental Automotive Systems Czech Republic s.r.o.»** (744 01 Frenstat pod Radhostem, Kopanska 1713, Czech Republic);
Номер партії або серійний номер: **продукція виготовляється серійно.**

(ідентифікація радіообладнання, яка дає змогу забезпечити його простежуваність; може включати кольорове чітке зображення у разі потреби для ідентифікації зазначеного радіообладнання)

5. Об'єкт декларації відповідає вимогам **«Технічного регламенту радіообладнання», затвердженого постановою Кабінета Міністрів України від 24.05.2017р. № 355**.

6. Стандарти з переліку національних стандартів, що були застосовані, та інші стандарти і технічні специфікації, щодо яких декларується відповідність:
з безпеки (пункт 6 технічного регламенту):
ДСТУ EN 60950-1:2015 (EN 60950-1:2006 A11:2009 A1:2010 A12:2011 AC:2011 A2:2013, IDT);
з електромагнітної сумісності (пункт 6 технічного регламенту):
ДСТУ EN 301 489-1:2014 (EN 301 489-1 V1.9.2, IDT);
ДСТУ ETSI EN 301 489-3:2009 (ETSI EN 301 489-3:2002, IDT)
ефективне використання радіочастотного ресурсу (пункт 7 технічного регламенту):
ETSI EN 300 220-2 V2.4.1 (2012 05)

(із зазначенням ідентифікаційного номера, версії та дати видання)

7. Призначений орган з оцінки відповідності ***ООВ «Орган сертифікації «Центр сертифікації матеріалів та виробів» (№ UA.TR.032)***

(найменування, ідентифікаційний номер згідно з реєстром призначених органів)

Виконав роботи з **оцінки відповідності за процедурою експертизи типу (Модуль В)**

(опис виконаних ним дій)

та видав сертифікат експертизи типу **№ UA.032.CT.0030-18 від 11 травня 2018р.**

(у разі залучення призначеного органу з оцінки відповідності)

8. Додаткова інформація:
Програмне забезпечення не впливає на технічні характеристики радіообладнання і не може бути змінене користувачем.

Підписано від імені та за договором дорученням № 20180503 **«Контінентал Аутомотів ГмбХ»** (Сименсстрасе 12, Д-93055 Ренсборг, Німеччина) / **«Continental Automotive GmbH»** (Siemensstrasse 12, D-93055 Regensburg, Germany) уповноваженим представником в Україні ТОВ «Нормакон-Україна».

м. Мелітополь, Україна **11** **травня** **2018 р.**

(місце та дата видачі)

Директор
ТОВ «Нормакон-Україна» **О. В. Шелегін**

(посада) *(підпис)* *(ініціали та прізвище)*

М.П.

ДЛЯ ДЕКЛАРАЦІЙ ТОВ «НОРМАКОН-УКРАЇНА» Код 37463168 УКРАЇНА, ЗАПОРІЗЬКА ОБЛ., м. МЕЛІТОПОЛЬ

Взята на облік
у ООВ ТОВ «ОС «ЦСМВ»»
UA.C32.D. 90327-18
дата 15.05.2018

1О175
ДСТУ EN ISO/IEC 17065

ЦСМВ
CCM&G

СЕРТИФІКАТ ЕКСПЕРТИЗИ ТИПУ

TYPE EXAMINATION CERTIFICATE

№ у реєстрі № in the register	Кількість додатків number of applications	Чинний від Valid from
UA.032.CT.0102-23	1	від 17 березня 2023 р.

Сертифікат видано
Certificate is issued to

Товариству з обмеженою відповідальністю «ЛЕПТА УКРАЇНА», Україна, 04050, м. Київ, Шевченківський район, вул. Юрія Іллєнка, будинок 12, код ЄДРПОУ 36351469
(за Довіреністю № 20230224-04 від 24.02.2023 р. «Continental Automotive Technologies GmbH», Німеччина).

Продукція
Production

модуль приймача TPMS ECU (Receiver) торговельної марки «Continental» моделі TIS-I400.
(повна назва, тип, вид, марка, торгова марка) / (complete product name, type, kind, model, merchandise mark (trademark))

Відповідає вимогам
Comply with the requirements

Технічного регламенту радіообладнання, затвердженого постановою Кабінету міністрів України від 24 травня 2017 р. № 355, п.6 – безпека, електромагнітна сумісність, п.7 - ефективне використання радіочастотного ресурсу.

Виробник
Producer

«Continental Automotive Technologies GmbH» (Siemensstrasse 12, 93055 Regensburg. Germany) / **«Континентал Аутомотів Технолоджіз ГмбХ»** (Сименсштрассе 12, 93055 Регенсбург, Німеччина).

Місце виробництва
Place of production

«Continental Automotive France SAS» (1 Avenue Paul Ourliac, 31100 Toulouse 1, France) / **«Континентал Аутомотів Франс САС»** (1 Авеню Паул Оурліак, 31100 Тулуз 1, Франція).

Сертифікат видано органом з оцінки відповідності
Certificate is issued by the conformity assessment body

ООВ «Орган сертифікації «Центр сертифікації матеріалів та виробів», № UA.TR.032
Атестат про акредитацію НААУ № 1О175
(юридична адреса: 03142, м. Київ, вул. Малинська, 20-А;
пошт. адреса: 03067, м. Київ, вул. Олекси Тихого, 103,
тел. (044) 457-69-23; e-mail: csmv@conformity.kiev.ua

Додаткова інформація
Additional information

Номінальна напруга живлення: 12 В.

Технічні характеристики та умови використання наведені в Додатку.

На підставі
On the grounds of

Рішення за результатами звіту про оцінювання № TR0101-23 від 17.03.2023 р.

Примітка: **Дія цього сертифіката припиняється у разі: зміни виробником технічних характеристик обладнання, яке зазначене в ньому, змін технічних характеристик у нормативних документах, що зазначені у Додатку до сертифіката, змін суттєвих вимог (п.п 6, 7, 8) Технічного регламенту.**

Україна • Товариство • м. Київ • «ОРГАН СЕРТИФІКАЦІЇ «ЦЕНТР СЕРТИФІКАЦІЇ МАТЕРІАЛІВ ТА ВИРОБІВ» • код

Керівник органу з оцінки відповідності
Director of the conformity assessment body

М.П./Stamp

О.С. Іщенко
(підпис, ініціали, прізвище)
(signature, initials, family name)

Чинність сертифіката відповідності можна перевірити в базі даних органу сертифікації за тел. 044 457-69-23 Действие сертификата соответствия можно проверить в базе данных органа сертификации по тел. 044 457-69-23 Validity of the Certificate of conformity can be checked on the base of data of the certification body tel. 044 457-69-23

СЕРТИФІКАТ СЕРТИФІКАТ CERTIFICATE ZERTIFIKAT 证书 증명서

10175
ДСТУ EN ISO/IEC 17065

ЦСМВ
CCM&G

ДОДАТОК

до сертифіката експертизи типу
ANNEX TO TYPE EXAMINATION CERTIFICATE

№ UA.032.CT.0102-23 від 17 березня 2023 р.

1. Протоколи та нормативні документи з переліку національних стандартів, що були застосовані, та інші стандарти і технічні специфікації, щодо яких проводилося оцінювання

Суттєві вимоги ТР	Вимоги, що перевірялися	Протоколи	Дата	Стандарти, що застосовувалися
п. 6 абз. 1	Безпека	TSSN2212000390L0	18.01.2023 р.	**ДСТУ EN 62368-1:2017** (EN 62368-1:2014; AC:2015-05; AC:2015-02; AC:2015-11; AC:2017; A11:2017; IDT; IEC 62368-1:2014, MOD; Cor 1:2014; Cor 2:2015, IDT)
п. 6 абз. 2	EMC	TMWK2211004953KE	04.02.2023 р.	**ETSI EN 301 489-1 V2.2.3; ДСТУ ETSI EN 301 489-3:2009** (ETSI EN 301 489-3:2002, IDT); **ДСТУ EN 55032:2017** (EN 55032:2015. IDT)
п. 7	Радіопристрій короткого радіусу дії (SRD 433 МГц, приймач)	TMWK2211004952KR	15.02.2023 р.	**ДСТУ ETSI EN 300 220-1:2018** (ETSI EN 300 220-1:2017, IDT); **ДСТУ ETSI EN 300 220-2:2017** (ETSI EN 300 220-2:2017, IDT)
п. 8	Радіообладнання, стосовно якого здійснюється експертиза, на час складання цього сертифікату, у нормативно-правових актах ЦОВЗ не визначено як таке, до якого стосуються вимоги підпунктів 1-9 пункту 8 ТР РО.			

2. Технічні характеристики радіообладнання.

2.1 Пристрій короткого радіусу дії (SRD 433 МГц, приймач):

2.1.1 Радіотехнологія: телеметрія та радіодистанційне керування.
2.1.2 Діапазон частот, МГц: 433,05 - 434,79.
2.1.3 Робоча частота прийому, МГц: 433,92.
2.1.5 Тип модуляції: FSK.
2.1.6 Тип антени / інтегрована / коефіцієнт підсилення, не більше, дБі: (мінус) 0,06.

3. Програмна версія / апаратна версія: 02.00 /41853583_AC.

4. Перелік документації на продукцію, що розглядалася: технічна специфікація, посібник користувача, фотографії (зовнішній вигляд та внутрішнє компонування), **маркування, блок-діаграми, технологічні креслення та схеми, оцінка ризиків** (Risk Assessment according 2014/53(RED)) від **14.02.2023 р., Декларація «Continental Automotive Technologies GmbH»** (EU Declaration of Conformity in accordance with Directive 2014/53/EU 02.02.2023 No TIS-i400).

5. Умови застосування

Продукція зазначена в сертифікаті відповідає узагальненим умовам: PI 42-2, які схвалені Рішенням НКРЗІ від 12.01.2012 № 18.

Експлуатація зазначеного в цьому сертифікаті радіообладнання у зазначеному складі та технічними характеристиками здійснюється на бездозвільній основі (Рішення НКРЗІ № 844 від 23.12.2014 р. зареєстровано у Міністерстві юстиції України 19.02.2015 р. за № 201/26646) з урахуванням Положення про реєстр радіообладнання та випромінювальних пристроїв затвердженних постановою Національної комісії, що здійснює державне регулювання у сферах електронних комунікацій, радіочастотного спектра та надання послуг поштового зв'язку від 29 червня 2022 року № 87, зареєстроване в Міністерстві юстиції України 15 липня 2022 року за № 7883812.

Керівник органу з оцінки відповідності
Director of the conformity assessment body

О.С. Іщенко
(підпис, ініціали, прізвище)
(signature, initials, family name)

Чинність сертифіката відповідності можна перевірити в базі даних органу сертифікації за тел. 044 457-69-23 Действие сертификата соответствия можно проверить в базе данных органа сертификации по тел. 044 457-69-23 Validity of the Certificate of conformity can be checked on the base of data of the certification body tel. 044 457-69-23

ДЕКЛАРАЦІЯ ПРО ВІДПОВІДНІСТЬ

1. **Модуль приймача з радіообладнанням: радіопристрій короткого радіусу дії (SRD 433 МГц, приймач).**

(виріб, тип, номер партії чи серійний номер)

2. **ТОВ «ЛЕПТА УКРАЇНА» (Україна, 04050, м. Київ, Шевченківський район, вул. Юрія Лляєнка, будинок 12, код ЄДРПОУ 36351469).**

(найменування та адреса виробника або його уповноваженого представника)

3. **Ця декларація відповідності видана під особисту відповідальність виробника.**

4. Об'єкт декларації:

Назва обладнання: **модуль приймача TPMS ECU (Receiver).**
Торговельна марка: **«Continental».**
Модель: **TIS-i400.**
Номінальна напруга живлення: **12,0 В.**
Виробник: **«Continental Automotive Technologies GmbH»** (Siemensstrasse 12, 93055 Regensburg, Germany) / **«Контінентал Аутомотів Технолоджіз ГмбХ»** (Сіменсштрассе 12, 93055 Регенсбург, Німеччина).
Місце виробництва: **«Continental Automotive France SAS»** (1 Avenue Paul Ourliac, 31100 Toulouse 1, France) / **«Контінентал Аутомотів Франс САС»** (1 Авеню Поул Оурліак, 31100 Тулуз 1, Франція).
Номер партії або серійний номер: **продукція виготовляється серійно.**

(ідентифікація радіообладнання, яка дає змогу забезпечити його простежуваність; може включати кольорове чітке зображення у разі потреби для ідентифікації зазначеного радіообладнання)

5. Об'єкт декларації відповідає вимогам **«Технічного регламенту радіообладнання», затвердженого постановою Кабінета Міністрів України від 24.05.2017 р. № 355.**

6. Стандарти з переліку національних стандартів, що були застосовані, та інші стандарти і технічні специфікації, щодо яких декларується відповідність:

з безпеки (пункт 6 технічного регламенту):
ДСТУ EN 62368-1:2017 (EN 62368-1:2014; AC:2015-05; AC:2015-02; AC:2015-11; AC:2017; A11:2017; IDT; IEC 62368-1:2014, MOD; Cor 1:2014; Cor 2:2015, IDT),
з електромагнітної сумісності (пункт 6 технічного регламенту):
ETSI EN 301 489-1 V2.2.3 (2019-11);
ДСТУ ETSI EN 301 489-3:2009 (ETSI EN 301 489-3:2002, IDT);
ДСТУ EN 55032:2017 (EN 55032:2015, IDT),
ефективне використання радіочастотного ресурсу (пункт 7 технічного регламенту):
ДСТУ ETSI EN 300 220-1:2018 (ETSI EN 300 220-1:2017, IDT);
ДСТУ ETSI EN 300 220-2:2017 (ETSI EN 300 220-2:2017, IDT).

(із зазначенням ідентифікаційного номера, версії та дати видання)

7. Призначений орган з оцінки відповідності ***ООВ «Орган сертифікації «Центр сертифікації матеріалів та виробів» (№ UA.TR.032)***

(найменування, ідентифікаційний номер згідно з реєстром призначених органів)

Виконав роботи ***з оцінки відповідності за процедурою експертизи типу (Модуль В)***

(опис виконаних ним дій)

та видав сертифікат експертизи типу **№ UA.032.CT.0102-23 від 17 березня 2023 р.**

(у разі залучення призначеного органу з оцінки відповідності)

8. Додаткова інформація:

Підписано від імені та за **Довіреністю № 20230224-04 від 24.02.2023 р. «Continental Automotive Technologies GmbH» (Німеччина),** уповноваженим представником в Україні - **ТОВ «ЛЕПТА УКРАЇНА» (Україна).**

м. Київ, Україна **17** **березня** **2023 р.**

(місце та дата видачі)

Директор ТОВ «ЛЕПТА УКРАЇНА» **Кротюк Євген Євгенович**

(посада) *(підпис)* *(прізвище, ім'я та по батькові)*

М.П.

Взята на облік
ТОВ «ОС «ЦСМВ»
UA.032.D. 0018-23
дата 21.03.2023

ДЕКЛАРАЦІЯ ПРО ВІДПОВІДНІСТЬ

1. Модель виробу/виріб (номер виробу, тип або номер партії чи серійний номер**):

Модуль приймача TPMS ECU (Receiver) торговельної марки «Continental» моделі TIS-i400.

2. Найменування та місцезнаходження виробника або його уповноваженого представника:
- «Continental Automotive Technologies GmbH» (Siemensstrasse 12, 93055 Regensburg, Germany) / «Контінентал Аутомотів Технолоджіз ГмбХ» (Сименсстрассе 12, 93055 Регенсбург, Німеччина).

3. Ця декларація про відповідність видана під виключну відповідальність виробника (монтажника).

4. Об'єкт декларації (ідентифікація електричного та електронного обладнання, яка дає змогу забезпечити його простежуваність; у разі потреби може включати фотографію):

Назва обладнання: **модуль приймача TPMS ECU (Receiver);**

Модель: **TIS-i400;**

5. Об'єкт декларації, описаний вище, відповідає вимогам таких технічних регламентів:
Технічний регламент обмеження використання деяких небезпечних речовин в електричному та електронному обладнанні, затверджений Постановою Кабінету Міністрів України від 10 березня 2017 р. N 139;

6. Посилання на відповідні стандарти з переліку національних стандартів, що були застосовані, або посилання на інші технічні специфікації, стосовно яких декларується відповідність: **ДСТУ EN 50581:2014 Технічна документація для оцінювання електричних та електронних виробів стосовно обмеження застосування небезпечних речовин.**

7. Додаткова інформація: продукція виготовляється серійно на підприємстві:
«Continental Automotive France SAS» (1 Avenue Paul Ourliac, 31100 Toulouse, France) / «Контінентал Аутомотів Франс САС» (1 Авеню Паул Оурліак, 31100 Тулуз, Франція).

Підписано від імені та за дорученням: **«Continental Automotive Technologies GmbH» / «Контінентал Аутомотів Технолоджіз ГмбХ».**

Regensburg, Germany /
Регенсбург, Німеччина 20 березня 2023р.
(місце та дата видачі)

_____ _____
(прізвище, ім'я та по батькові, посада) (підпис)

* Присвоєння виробником номера декларації про відповідність є необов'язковим.
** Номер виробу, тип або номер партії чи серійний номер можуть зазначатися з використанням літерно-цифрових позначень.

Модель №.: TS008 / T61M0 / S57L0 / R57L1 / K63T0 / I68P0 / K68P2/ K81RA / K67T0 / P55T0 / R55T0

Назва виробника / зареєстрований товарний знак	: Marelli Corp.
Адреса виробника	: 2-19-4 Miyahara-cho, Kita-ku, Saitama-city, Saitama 331-0812,Japan
Ім'я імпортера / адреса	: Auto International 22-A Stepana Bandery Avenue, 04073 Kiev, Ukraine

Діапазон радіочастот, в якому працює устаткування

TS008 модель : 433,92 МГц,	T61M0 модель : 433,92 МГц,	S57L0 модель : 125 кГц,	R57L1 модель : 433,92 МГц,
K63T0 модель : 125 кГц,	I68P0 модель : 125 кГц,	K68P2 модель : 433,92 МГц,	K81RA модель : 433,92 МГц
K67T0 модель : 125 кГц,	P55T0 модель : 125 кГц,	R55T0 модель : 433,92 МГц,	

Максимальна потужність сигналу, що передається у діапазоні радіочастот, в якому працює устаткування

TS008 модель	: 80.0дБмкВ/м на відстані 3м.	T61M0 модель	: 90.0дБмкВ/м на відстані 3м.
S57L0 модель	: 55.3дБмкВ/м на відстані 10м.	K63T0 модель	: 42.9дБмкВ/м на відстані 10м.
I68P0 модель	: 44.1дБмкВ/м на відстані 10м.	K67T0модель	: 63.5дБмкВ/м на відстані 10м.
P55T0модель	: 66.0дБмкВ/м на відстані 10м.	R55T0 модель	: 83.0дБмкВ/м на відстані 3м.

Проста декларація про відповідність

Цією декларацією Marelli Corp.. заявляє, що тип радіообладнання TS008,T61M0,S57L0,R57L1,K63T0,I68P0,K68P2,K68P4, K81R,K67T0,P55T0,R55T0 відповідає Технічномурегламенту радіообладнання;

повний текст декларації про відповідність доступний на веб-сайті за такою адресою:

https://www.marelli-corporation.com/en/assets/pdf/products/red-doc/remocon-assy-keyless/ukraine_doc_ts008.pdf
https://www.marelli-corporation.com/en/assets/pdf/products/red-doc/switch-assy-transmitter/ukraine_doc_t61m0.pdf
https://www.marelli-corporation.com/en/assets/pdf/products/red-doc/bcm/ukraine_doc_s57l0.pdf
https://www.marelli-corporation.com/en/assets/pdf/products/red-doc/receiver-assy-keyless/ukraine_doc_r57l1.pdf
https://www.marelli-corporation.com/en/assets/pdf/products/red-doc/bcm/ukca_doc_k63t0.pdf
https://www.marelli-corporation.com/en/assets/pdf/products/red-doc/immobilizer/ukraine_doc_i68p0.pdf
https://www.marelli-corporation.com/en/assets/pdf/products/red-doc/bcm/ukraine_doc_k68p2.pdf
https://www.marelli-corporation.com/en/assets/pdf/products/red-doc/bcm/ukraine_doc_k81ra.pdf
https://www.marelli-corporation.com/en/assets/pdf/products/red-doc/bcm/ukraine_doc_k67t0.pdf
https://www.marelli-corporation.com/en/assets/pdf/products/red-doc/immobilizer/ukraine_doc_p55t0.pdf
https://www.marelli-corporation.com/en/assets/pdf/products/red-doc/remocon-assy-keyless/ukraine_doc_r55t0.pdf

S180052024

Continental TIS-i400 Serbia RATEL Approval

TIS-15

40398036

MODEL No. :
S57L0 / TS008 / R57L1 / TWK1A001 / T61M0 / I61M0 / B76MC / I76M0 / K68P2 / K68P4 / I68P0 / K81RA / P55T0 / R55T0 / K67T0

מספר אישור התאמה מטעם משרד התקשורת: 513619601

"חל איסור לבצע פעולות במכשיר שיש בהן כדי לשנות את תכונותיו האלחוטיות של המכשיר, ובכלל זה שינויי תוכנה, החלפת אנטנה מקורית או הוספת אפשרות לחיבור לאנטנה חיצונית, בלא קבלת אישור משרד התקשורת, בשל החשש להפרעות אלחוטיות."

מספר זיהוי היבואן: 513619601

חל איסור לבצע פעולות במכשיר שיש בהן כדי לשנות את תכונותיו האלחוטיות של המכשיר, ובכלל זה שינויי תוכנה, החלפת אנטנה מקורית או הוספת אפשרות לחיבור לאנטנה חיצונית, בלא קבלת אישור משרד התקשורת, בשל החשש להפרעות אלחוטיות.

Model ID : I61M0 / I76M0 / S57L0 / T61M0 / TS008
/ TS011 / TWK1A001 / K63T0 / K67T0 / P55T0 / R55T0

Complies with
IMDA Standards
DA107093

Model No. S57L0

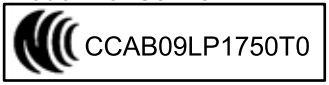

Model No. TS012 / R57L2

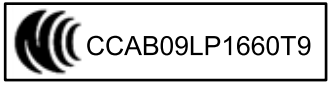

Model No. TWK1A001

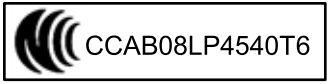

Model No. I61M0

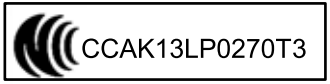

Model No. K63T0

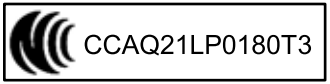

Model No. K67T0

Model No. P55T0

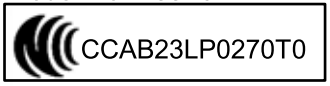

Model No. R55T0

取得審驗證明之低功率射頻器材，非經核准，公司、商號或使用者均不得擅自變更頻率、加大功率或變更原設計之特性及功能。

低功率射頻器材之使用不得影響飛航安全及干擾合法通信;經發現有干擾現象時，應立即停用，並改善至無干擾時方得繼續使用。

前述合法通信，指依電信管理法規定作業之無線電通信。

低功率射頻器材須忍受合法通信或工業、科學及醫療用電波輻射性電機設備之干擾。

TS008-2 switch

AGRÉÉ PAR L'ANRT MAROC
Numéro d'agrément MR 5189 ANRT 2009
Date d'agrément :21 NOV. 2019

TS008-3 switch

AGRÉÉ PAR L'ANRT MAROC
Numéro d'agrément MR 5190 ANRT 2009
Date d'agrément :21 NOV. 2019

S57L0

AGRÉÉ PAR L'ANRT MAROC
Numéro d'agrément MR 5188 ANRT 2009
Date d'agrément :08 NOV. 2019

R57L1

AGRÉÉ PAR L'ANRT MAROC
Numéro d'agrément MR 5191 ANRT 2009
Date d'agrément :08 NOV. 2019

TWK1A001

AGRÉÉ PAR L'ANRT MAROC
Numéro d'agrément MR 5169 ANRT 2009
Date d'agrément :05 NOV. 2019

I61M0

AGRÉÉ PAR L'ANRT MAROC
Numéro d'agrément MR 7831 ANRT 2013
Date d'agrément :05 FEV. 2003

T61M0

AGRÉÉ PAR L'ANRT MAROC
Numéro d'agrément MR 7816 ANRT2013
Date d'agrément :31 JAN. 2013

I68P0

AGRÉÉ PAR L'ANRT MAROC
Numéro d'agrément MR 9603 ANRT 2014
Date d'agrément :12 SEPT. 2014

K68P2

AGRÉÉ PAR L'ANRT MAROC
Numéro d'agrément MR 10015 ANRT 2015
Date d'agrément :29 JAN. 2015

K68P4

AGRÉÉ PAR L'ANRT MAROC
Numéro d'agrément MR 10014 ANRT 2015
Date d'agrément :29 JAN. 2015

K81RA

AGRÉÉ PAR L'ANRT MAROC
Numéro d'agrément MR 20037 ANRT 2019
Date d'agrément :11 JUIN. 2019

I76M0

AGRÉÉ PAR L'ANRT MAROC
Numéro d'agrément MR 8784 ANRT 2013
Date d'agrément :26 DEC. 2013

B76MC

AGRÉÉ PAR L'ANRT MAROC
Numéro d'agrément MR 8783 ANRT 2013
Date d'agrément :27 DEC. 2013

K67T0

AGRÉÉ PAR L'ANRT MAROC
Numéro d'agrément MR00037706ANRT2023
Date d'agrément :27 DEC. 2013

P55T0

AGRÉÉ PAR L'ANRT MAROC
Numéro d'agrément MR00037709ANRT2023
Date d'agrément :27 DEC. 2013

R55T0

AGRÉÉ PAR L'ANRT MAROC
Numéro d'agrément MR00037711ANR 2023
Date d'agrément :27 DEC. 2013

K67TA

AGRÉÉ PAR L'ANRT MAROC
Numéro d'agrément MR00037708ANRT2023
Date d'agrément :27 DEC. 2013

Information of the radio device: Type TN0027A

1. Name and postal address of the manufacturer

   Name: DENSO TEN Limited
   Address: 2-28, Gosho-dori 1-chome, Hyogo-ku, Kobe, 652-8510 Japan

2. Simplified EU declaration of conformity

С настоящото DENSO TEN Limited декларира, че този тип радиосъоръжение TN0027A е в съответствие с Директива 2014/53/ЕС.
Цялостният текст на ЕС декларацията за съответствие може да се намери на следния интернет адрес:
https://www.denso-ten.com/support/regulation/eu_doc/

Функция	Работна честотна лента	Максимална радиочестотна мощност
GSM	880~915 MHz 1710~1785 MHz	35dBm e.i.r.p. 32dBm e.i.r.p.
UMTS	880~915 MHz 1920~1980 MHz	25dBm e.i.r.p. 25dBm e.i.r.p.
LTE	832~862 MHz 880~915 MHz 1710~1785 MHz 1920~1980 MHz 2500~2570 MHz	24dBm e.i.r.p. 24dBm e.i.r.p. 24dBm e.i.r.p. 24dBm e.i.r.p. 24dBm e.i.r.p

Ovim putem, DENSO TEN Limited izjavljuje da je vrsta radio opreme TN0027A u saglasnosti s Direktivom 2014/53/EU.
Cijeli tekst EC deklaracije o usaglašenosti je dostupan na sljedećoj internetskoj adresi:
https://www.denso-ten.com/support/regulation/eu_doc/

Funkcija	Radni frekvencijski pojas	Maksimalna rediofrekvencijska snaga
GSM	880~915 MHz 1710~1785 MHz	35dBm e.i.r.p. 32dBm e.i.r.p.
UMTS	880~915 MHz 1920~1980 MHz	25dBm e.i.r.p. 25dBm e.i.r.p.
LTE	832~862 MHz 880~915 MHz 1710~1785 MHz 1920~1980 MHz 2500~2570 MHz	24dBm e.i.r.p. 24dBm e.i.r.p. 24dBm e.i.r.p. 24dBm e.i.r.p. 24dBm e.i.r.p

Tímto DENSO TEN Limited prohlašuje, že typ rádiového zařízení TN0027A je v souladu se směrnicí 2014/53/EU.
Úplné znění EU prohlášení o shodě je k dispozici na této internetové adrese:
https://www.denso-ten.com/support/regulation/eu_doc/

Funkce	Provozní frekvenční pásmu	Maximální radiofrekvenční výkon
GSM	880~915 MHz 1710~1785 MHz	35dBm e.i.r.p. 32dBm e.i.r.p.
UMTS	880~915 MHz 1920~1980 MHz	25dBm e.i.r.p. 25dBm e.i.r.p.
LTE	832~862 MHz 880~915 MHz 1710~1785 MHz 1920~1980 MHz 2500~2570 MHz	24dBm e.i.r.p. 24dBm e.i.r.p. 24dBm e.i.r.p. 24dBm e.i.r.p. 24dBm e.i.r.p

Hermed erklærer DENSO TEN Limited, at radioudstyrstypen TN0027A er i overensstemmelse med direktiv 2014/53/EU.
EU-overensstemmelseserklæringens fulde tekst kan findes på følgende internetadresse:
https://www.denso-ten.com/support/regulation/eu_doc/

Funktion	Driftsfrekvensbandet	Maksimal radio-frekvens effekt
GSM	880~915 MHz 1710~1785 MHz	35dBm e.i.r.p. 32dBm e.i.r.p.
UMTS	880~915 MHz 1920~1980 MHz	25dBm e.i.r.p. 25dBm e.i.r.p.
LTE	832~862 MHz 880~915 MHz 1710~1785 MHz 1920~1980 MHz 2500~2570 MHz	24dBm e.i.r.p. 24dBm e.i.r.p. 24dBm e.i.r.p. 24dBm e.i.r.p. 24dBm e.i.r.p

Hiermit erklärt DENSO TEN Limited, dass der Funkanlagentyp TN0027A der Richtlinie 2014/53/EU entspricht.
Der vollständige Text der EU-Konformitätserklärung ist unter der folgenden Internetadresse verfügbar:
https://www.denso-ten.com/support/regulation/eu_doc/

Funktion	Betriebsfrequenzband	Maximale Hochfrequenzleistung
GSM	880~915 MHz 1710~1785 MHz	35dBm e.i.r.p. 32dBm e.i.r.p.
UMTS	880~915 MHz 1920~1980 MHz	25dBm e.i.r.p. 25dBm e.i.r.p.
LTE	832~862 MHz 880~915 MHz 1710~1785 MHz 1920~1980 MHz 2500~2570 MHz	24dBm e.i.r.p. 24dBm e.i.r.p. 24dBm e.i.r.p. 24dBm e.i.r.p. 24dBm e.i.r.p

Με την παρούσα ο/η DENSO TEN Limited, δηλώνει ότι ο ραδιοεξοπλισμός TN0027A πληροί την οδηγία 2014/53/ΕΕ.
Το πλήρες κείμενο της δήλωσης συμμόρφωσης ΕΕ διατίθεται στην ακόλουθη ιστοσελίδα στο διαδίκτυο:
https://www.denso-ten.com/support/regulation/eu_doc/

Λειτουργία	Ζώνη συχνοτήτων λειτουργίας	Μέγιστη ισχύς ραδιοσυχνότητας
GSM	880~915 MHz 1710~1785 MHz	35dBm e.i.r.p. 32dBm e.i.r.p.
UMTS	880~915 MHz 1920~1980 MHz	25dBm e.i.r.p. 25dBm e.i.r.p.
LTE	832~862 MHz 880~915 MHz 1710~1785 MHz 1920~1980 MHz 2500~2570 MHz	24dBm e.i.r.p. 24dBm e.i.r.p. 24dBm e.i.r.p. 24dBm e.i.r.p. 24dBm e.i.r.p

Hereby, DENSO TEN Limited declares that the radio equipment type TN0027A is in compliance with Directive 2014/53/EU.
The full text of the EU declaration of conformity is available at the following internet address:
https://www.denso-ten.com/support/regulation/eu_doc/

Function	Operating frequency band	Maximum radio-frequency power
GSM	880~915 MHz 1710~1785 MHz	35dBm e.i.r.p. 32dBm e.i.r.p.
UMTS	880~915 MHz 1920~1980 MHz	25dBm e.i.r.p. 25dBm e.i.r.p.
LTE	832~862 MHz 880~915 MHz 1710~1785 MHz 1920~1980 MHz 2500~2570 MHz	24dBm e.i.r.p. 24dBm e.i.r.p. 24dBm e.i.r.p. 24dBm e.i.r.p. 24dBm e.i.r.p

Por la presente, DENSO TEN Limited declara que el tipo de equipo radioeléctrico TN0027A es conforme con la Directiva 2014/53/UE.
El texto completo de la declaración UE de conformidad está disponible en la dirección Internet siguiente:
https://www.denso-ten.com/support/regulation/eu_doc/

Función	Banda de frecuencia operativa	Potencia máxima de la radiofrecuencia
GSM	880~915 MHz 1710~1785 MHz	35dBm e.i.r.p. 32dBm e.i.r.p.
UMTS	880~915 MHz 1920~1980 MHz	25dBm e.i.r.p. 25dBm e.i.r.p.
LTE	832~862 MHz 880~915 MHz 1710~1785 MHz 1920~1980 MHz 2500~2570 MHz	24dBm e.i.r.p. 24dBm e.i.r.p. 24dBm e.i.r.p. 24dBm e.i.r.p. 24dBm e.i.r.p

Käesolevaga deklareerib DENSO TEN Limited, et käesolev raadioseadme tüüp TN0027A vastab direktiivi 2014/53/EL nõuetele.
ELi vastavusdeklaratsiooni täielik tekst on kättesaadav järgmisel internetiaadressil:
https://www.denso-ten.com/support/regulation/eu_doc/

Funktsioon	Töösageduse laineala	Maksimaalne raadiosageduslik võimsus
GSM	880~915 MHz 1710~1785 MHz	35dBm e.i.r.p. 32dBm e.i.r.p.
UMTS	880~915 MHz 1920~1980 MHz	25dBm e.i.r.p. 25dBm e.i.r.p.
LTE	832~862 MHz 880~915 MHz 1710~1785 MHz 1920~1980 MHz 2500~2570 MHz	24dBm e.i.r.p. 24dBm e.i.r.p. 24dBm e.i.r.p. 24dBm e.i.r.p. 24dBm e.i.r.p

DENSO TEN Limited vakuuttaa, että radiolaitetyyppi TN0027A on direktiivin 2014/53/EU mukainen.
EU-vaatimustenmukaisuusvakuutuksen täysimittainen teksti on saatavilla seuraavassa internetosoitteessa:
https://www.denso-ten.com/support/regulation/eu_doc/

Toiminto	Toimintataajuuskaista	Maksimi radiotaajuusteho
GSM	880~915 MHz 1710~1785 MHz	35dBm e.i.r.p. 32dBm e.i.r.p.
UMTS	880~915 MHz 1920~1980 MHz	25dBm e.i.r.p. 25dBm e.i.r.p.
LTE	832~862 MHz 880~915 MHz 1710~1785 MHz 1920~1980 MHz 2500~2570 MHz	24dBm e.i.r.p. 24dBm e.i.r.p. 24dBm e.i.r.p. 24dBm e.i.r.p. 24dBm e.i.r.p

Le soussigné, DENSO TEN Limited, déclare que l'équipement radioélectrique du type TN0027A est conforme à la directive 2014/53/UE.
Le texte complet de la déclaration UE de conformité est disponible à l'adresse internet suivante:
https://www.denso-ten.com/support/regulation/eu_doc/

Fonction	Bande de fréquence de fonctionnement	Puissance maximale de la radiofréquence
GSM	880~915 MHz 1710~1785 MHz	35dBm e.i.r.p. 32dBm e.i.r.p.
UMTS	880~915 MHz 1920~1980 MHz	25dBm e.i.r.p. 25dBm e.i.r.p.
LTE	832~862 MHz 880~915 MHz 1710~1785 MHz 1920~1980 MHz 2500~2570 MHz	24dBm e.i.r.p. 24dBm e.i.r.p. 24dBm e.i.r.p. 24dBm e.i.r.p. 24dBm e.i.r.p

Leis seo, dearbhaíonn DENSO TEN Limited go gcomhlíonann an cineál trealaimh raidió TN0027A Treoir 2014/53/EU.
Tá an téacs iomlán den dearbhú comhréireachta AE ar fáil ag an seoladh Idirlín seo a leanas:
https://www.denso-ten.com/support/regulation/eu_doc/

Feidhm	Banda minicíochta oibriúcháin	Uaschumhacht radaimhinicíochta
GSM	880~915 MHz 1710~1785 MHz	35dBm e.i.r.p. 32dBm e.i.r.p.
UMTS	880~915 MHz 1920~1980 MHz	25dBm e.i.r.p. 25dBm e.i.r.p.
LTE	832~862 MHz 880~915 MHz 1710~1785 MHz 1920~1980 MHz 2500~2570 MHz	24dBm e.i.r.p. 24dBm e.i.r.p. 24dBm e.i.r.p. 24dBm e.i.r.p. 24dBm e.i.r.p

DENSO TEN Limited ovime izjavljuje da je radijska oprema tipa TN0027A u skladu s Direktivom 2014/53/EU.
Cjeloviti tekst EU izjave o sukladnosti dostupan je na sljedećoj internetskoj adresi:
https://www.denso-ten.com/support/regulation/eu_doc/

Funkcija	Radni frekvencijski pojas	Maksimalna rediofrekvencijska snaga
GSM	880~915 MHz 1710~1785 MHz	35dBm e.i.r.p. 32dBm e.i.r.p.
UMTS	880~915 MHz 1920~1980 MHz	25dBm e.i.r.p. 25dBm e.i.r.p.
LTE	832~862 MHz 880~915 MHz 1710~1785 MHz 1920~1980 MHz 2500~2570 MHz	24dBm e.i.r.p. 24dBm e.i.r.p. 24dBm e.i.r.p. 24dBm e.i.r.p. 24dBm e.i.r.p

DENSO TEN Limited igazolja, hogy a TN0027A típusú rádióberendezés megfelel a 2014/53/EU irányelvnek.
Az EU-megfelelőségi nyilatkozat teljes szövege elérhető a következő internetes címen:
https://www.denso-ten.com/support/regulation/eu_doc/

Funkció	Üzemi frekvencia-tartomány	Maximális rádiófrekvenciás teljesítmény
GSM	880~915 MHz 1710~1785 MHz	35dBm e.i.r.p. 32dBm e.i.r.p.
UMTS	880~915 MHz 1920~1980 MHz	25dBm e.i.r.p. 25dBm e.i.r.p.
LTE	832~862 MHz 880~915 MHz 1710~1785 MHz 1920~1980 MHz 2500~2570 MHz	24dBm e.i.r.p. 24dBm e.i.r.p. 24dBm e.i.r.p. 24dBm e.i.r.p. 24dBm e.i.r.p

Hér með, lýsir DENSO TEN Limited því yfir að gerð útvarpsbúnaðarins TN0027A samræmist tilskipun 2014/53/EU.
Allur texti ESB-samræmisyfirlýsingarinnar er aðgengilegur á eftirfarandi veffangi:
https://www.denso-ten.com/support/regulation/eu_doc/

Aðgerð	Notkunartíðni hljómsveit	Hámarks útvarp-tíðni vald
GSM	880~915 MHz 1710~1785 MHz	35dBm e.i.r.p. 32dBm e.i.r.p.
UMTS	880~915 MHz 1920~1980 MHz	25dBm e.i.r.p. 25dBm e.i.r.p.
LTE	832~862 MHz 880~915 MHz 1710~1785 MHz 1920~1980 MHz 2500~2570 MHz	24dBm e.i.r.p. 24dBm e.i.r.p. 24dBm e.i.r.p. 24dBm e.i.r.p. 24dBm e.i.r.p

Il fabbricante, DENSO TEN Limited, dichiara che il tipo di apparecchiatura radio TN0027A è conforme alla direttiva 2014/53/UE.
Il testo completo della dichiarazione di conformità UE è disponibile al seguente indirizzo Internet:
https://www.denso-ten.com/support/regulation/eu_doc/

Funzione	Frequenza operativa	Massima potenza a radiofrequenza
GSM	880~915 MHz 1710~1785 MHz	35dBm e.i.r.p. 32dBm e.i.r.p.
UMTS	880~915 MHz 1920~1980 MHz	25dBm e.i.r.p. 25dBm e.i.r.p.
LTE	832~862 MHz 880~915 MHz 1710~1785 MHz 1920~1980 MHz 2500~2570 MHz	24dBm e.i.r.p. 24dBm e.i.r.p. 24dBm e.i.r.p. 24dBm e.i.r.p. 24dBm e.i.r.p

Aš, DENSO TEN Limited, patvirtinu, kad radijo įrenginių tipas TN0027A atitinka Direktyvą 2014/53/ES.
Visas ES atitikties deklaracijos tekstas prieinamas šiuo interneto adresu:
https://www.denso-ten.com/support/regulation/eu_doc/

Funkcija	Veikimo dažnių juosta	Maksimalus radijo dažnių galingumas
GSM	880~915 MHz 1710~1785 MHz	35dBm e.i.r.p. 32dBm e.i.r.p.
UMTS	880~915 MHz 1920~1980 MHz	25dBm e.i.r.p. 25dBm e.i.r.p.
LTE	832~862 MHz 880~915 MHz 1710~1785 MHz 1920~1980 MHz 2500~2570 MHz	24dBm e.i.r.p. 24dBm e.i.r.p. 24dBm e.i.r.p. 24dBm e.i.r.p. 24dBm e.i.r.p

Ar šo DENSO TEN Limited deklarē, ka radioiekārta TN0027A atbilst Direktīvai 2014/53/ES.
Pilns ES atbilstības deklarācijas teksts ir pieejams šādā interneta vietnē:
https://www.denso-ten.com/support/regulation/eu_doc/

Funkcija	Darba frekvences josla	Maksimālā radiofrekvences jauda
GSM	880~915 MHz 1710~1785 MHz	35dBm e.i.r.p. 32dBm e.i.r.p.
UMTS	880~915 MHz 1920~1980 MHz	25dBm e.i.r.p. 25dBm e.i.r.p.
LTE	832~862 MHz 880~915 MHz 1710~1785 MHz 1920~1980 MHz 2500~2570 MHz	24dBm e.i.r.p. 24dBm e.i.r.p. 24dBm e.i.r.p. 24dBm e.i.r.p. 24dBm e.i.r.p

Со ова, DENSO TEN Limited изјавува дека радио опремата од типот TN0027A е во согласност со Директивата 2014/53/EU.
Целиот текст на ЕУ изјавата за сообразност е достапен на следната интернет адреса:
https://www.denso-ten.com/support/regulation/eu_doc/

Функција	Работен фреквенциски опсег	Максимална радио-фреквенциска моќ
GSM	880~915 MHz 1710~1785 MHz	35dBm e.i.r.p. 32dBm e.i.r.p.
UMTS	880~915 MHz 1920~1980 MHz	25dBm e.i.r.p. 25dBm e.i.r.p.
LTE	832~862 MHz 880~915 MHz 1710~1785 MHz 1920~1980 MHz 2500~2570 MHz	24dBm e.i.r.p. 24dBm e.i.r.p. 24dBm e.i.r.p. 24dBm e.i.r.p. 24dBm e.i.r.p

Ovim, DENSO TEN Limited izjavljuje da je tip radio opreme TN0027A u skladu sa Direktivom 2014/53/EU.
Cjelokupan tekst EU deklaracije o usklađenosti dostupan je na sljedećoj internet adresi:
https://www.denso-ten.com/support/regulation/eu_doc/

Funkcija	Operativni frekvencijski opseg	Maksimalna jačina radio frekvencije
GSM	880~915 MHz 1710~1785 MHz	35dBm e.i.r.p. 32dBm e.i.r.p.
UMTS	880~915 MHz 1920~1980 MHz	25dBm e.i.r.p. 25dBm e.i.r.p.
LTE	832~862 MHz 880~915 MHz 1710~1785 MHz 1920~1980 MHz 2500~2570 MHz	24dBm e.i.r.p. 24dBm e.i.r.p. 24dBm e.i.r.p. 24dBm e.i.r.p. 24dBm e.i.r.p

B'dan, DENSO TEN Limited, niddikjara li dan it-tip ta' tagħmir tar-radju TN0027A huwa konformi mad-Direttiva 2014/53/UE.
It-test kollu tad-dikjarazzjoni ta' konformità tal-UE huwa disponibbli f'dan l-indirizz tal-Internet li ġej:
https://www.denso-ten.com/support/regulation/eu_doc/

Funzjoni	Band tal-frekwenza operattiva	l-enerġija massima bi frekwenza tar-radju
GSM	880~915 MHz 1710~1785 MHz	35dBm e.i.r.p. 32dBm e.i.r.p.
UMTS	880~915 MHz 1920~1980 MHz	25dBm e.i.r.p. 25dBm e.i.r.p.
LTE	832~862 MHz 880~915 MHz 1710~1785 MHz 1920~1980 MHz 2500~2570 MHz	24dBm e.i.r.p. 24dBm e.i.r.p. 24dBm e.i.r.p. 24dBm e.i.r.p. 24dBm e.i.r.p

Hierbij verklaar ik, DENSO TEN Limited, dat het type radioapparatuur TN0027A conform is met Richtlijn 2014/53/EU.
De volledige tekst van de EU-conformiteitsverklaring kan worden geraadpleegd op het volgende internetadres:
https://www.denso-ten.com/support/regulation/eu_doc/

Functie	Actieve frequentieband	Maximale radiofrequentie
GSM	880~915 MHz 1710~1785 MHz	35dBm e.i.r.p. 32dBm e.i.r.p.
UMTS	880~915 MHz 1920~1980 MHz	25dBm e.i.r.p. 25dBm e.i.r.p.
LTE	832~862 MHz 880~915 MHz 1710~1785 MHz 1920~1980 MHz 2500~2570 MHz	24dBm e.i.r.p. 24dBm e.i.r.p. 24dBm e.i.r.p. 24dBm e.i.r.p. 24dBm e.i.r.p

DENSO TEN Limited erklærer herved at radioutstyrstypen TN0027A er i samsvar med direktiv 2014/53/EU.
Den fullstendige teksten i EU-erklæringen er tilgjengelig på følgende internettadresse:
https://www.denso-ten.com/support/regulation/eu_doc/

Funksjon	Driftsfrekvensbånd	Maksimal radiofrekvent strøm
GSM	880~915 MHz 1710~1785 MHz	35dBm e.i.r.p. 32dBm e.i.r.p.
UMTS	880~915 MHz 1920~1980 MHz	25dBm e.i.r.p. 25dBm e.i.r.p.
LTE	832~862 MHz 880~915 MHz 1710~1785 MHz 1920~1980 MHz 2500~2570 MHz	24dBm e.i.r.p. 24dBm e.i.r.p. 24dBm e.i.r.p. 24dBm e.i.r.p. 24dBm e.i.r.p

DENSO TEN Limited niniejszym oświadcza, że typ urządzenia radiowego TN0027A jest zgodny z dyrektywą 2014/53/UE.
Pełny tekst deklaracji zgodności UE jest dostępny pod następującym adresem internetowym:
https://www.denso-ten.com/support/regulation/eu_doc/

Funkcja	Pasmo częstotliwości pracy	Maksymalna moc częstotliwości radiowej
GSM	880~915 MHz 1710~1785 MHz	35dBm e.i.r.p. 32dBm e.i.r.p.
UMTS	880~915 MHz 1920~1980 MHz	25dBm e.i.r.p. 25dBm e.i.r.p.
LTE	832~862 MHz 880~915 MHz 1710~1785 MHz 1920~1980 MHz 2500~2570 MHz	24dBm e.i.r.p. 24dBm e.i.r.p. 24dBm e.i.r.p. 24dBm e.i.r.p. 24dBm e.i.r.p

O(a) abaixo assinado(a) DENSO TEN Limited declara que o presente tipo de equipamento de rádio TN0027A está em conformidade com a Diretiva 2014/53/UE.
O texto integral da declaração de conformidade está disponível no seguinte endereço de Internet:
https://www.denso-ten.com/support/regulation/eu_doc/

Função	Faixa de freqüência operacional	Potência máxima de radiofreqüência
GSM	880~915 MHz 1710~1785 MHz	35dBm e.i.r.p. 32dBm e.i.r.p.
UMTS	880~915 MHz 1920~1980 MHz	25dBm e.i.r.p. 25dBm e.i.r.p.
LTE	832~862 MHz 880~915 MHz 1710~1785 MHz 1920~1980 MHz 2500~2570 MHz	24dBm e.i.r.p. 24dBm e.i.r.p. 24dBm e.i.r.p. 24dBm e.i.r.p. 24dBm e.i.r.p

Prin prezenta, DENSO TEN Limited declară că tipul de echipamente radio TN0027A este în conformitate cu Directiva 2014/53/UE.
Textul integral al declarației UE de conformitate este disponibil la următoarea adresă internet:
https://www.denso-ten.com/support/regulation/eu_doc/

Funcție	Bandă de frecvență activă	Puterea maximă a radio-frecvenței
GSM	880~915 MHz 1710~1785 MHz	35dBm e.i.r.p. 32dBm e.i.r.p.
UMTS	880~915 MHz 1920~1980 MHz	25dBm e.i.r.p. 25dBm e.i.r.p.
LTE	832~862 MHz 880~915 MHz 1710~1785 MHz 1920~1980 MHz 2500~2570 MHz	24dBm e.i.r.p. 24dBm e.i.r.p. 24dBm e.i.r.p. 24dBm e.i.r.p. 24dBm e.i.r.p

DENSO TEN Limited týmto vyhlasuje, že rádiové zariadenie typu TN0027A je v súlade so smernicou 2014/53/EÚ.
Úplné EÚ vyhlásenie o zhode je k dispozícii na tejto internetovej adrese:
https://www.denso-ten.com/support/regulation/eu_doc/

Funkcia	Prevádzkové frekvenčné pásmo	Maximálny rádiofrekvenčný výkon
GSM	880~915 MHz 1710~1785 MHz	35dBm e.i.r.p. 32dBm e.i.r.p.
UMTS	880~915 MHz 1920~1980 MHz	25dBm e.i.r.p. 25dBm e.i.r.p.
LTE	832~862 MHz 880~915 MHz 1710~1785 MHz 1920~1980 MHz 2500~2570 MHz	24dBm e.i.r.p. 24dBm e.i.r.p. 24dBm e.i.r.p. 24dBm e.i.r.p. 24dBm e.i.r.p

DENSO TEN Limited potrjuje, da je tip radijske opreme TN0027A skladen z Direktivo 2014/53/EU.
Celotno besedilo izjave EU o skladnosti je na voljo na naslednjem spletnem naslovu:
https://www.denso-ten.com/support/regulation/eu_doc/

Funkcija	Delovni frekvenčni pas	Maksimalna radiofrekvenčna moč
GSM	880~915 MHz 1710~1785 MHz	35dBm e.i.r.p. 32dBm e.i.r.p.
UMTS	880~915 MHz 1920~1980 MHz	25dBm e.i.r.p. 25dBm e.i.r.p.
LTE	832~862 MHz 880~915 MHz 1710~1785 MHz 1920~1980 MHz 2500~2570 MHz	24dBm e.i.r.p. 24dBm e.i.r.p. 24dBm e.i.r.p. 24dBm e.i.r.p. 24dBm e.i.r.p

Nëpërmjet kësaj, DENSO TEN Limited deklaron se lloji i aparatit të radios TN0027A është në përputhje me Direktivën 2014/53/EU.
Teksti i plotë i deklaratës së BE-së mbi përputhshmërinë është i disponueshëm në adresën e mëposhtme të internetit:
https://www.denso-ten.com/support/regulation/eu_doc/

Funksion	Banda e frekuencës së punës	Fuqia maksimale e frekuencave radio
GSM	880~915 MHz 1710~1785 MHz	35dBm e.i.r.p. 32dBm e.i.r.p.
UMTS	880~915 MHz 1920~1980 MHz	25dBm e.i.r.p. 25dBm e.i.r.p.
LTE	832~862 MHz 880~915 MHz 1710~1785 MHz 1920~1980 MHz 2500~2570 MHz	24dBm e.i.r.p. 24dBm e.i.r.p. 24dBm e.i.r.p. 24dBm e.i.r.p. 24dBm e.i.r.p

Ovim, DENSO TEN Limited izjavljuje da je ovaj tip radijske opreme TN0027A u skladu sa odredbama Direktive 2014/53/EU.
Kompletan tekst EU deklaracije o konformitetu je dostupan na sledećoj internet adresi:
https://www.denso-ten.com/support/regulation/eu_doc/

Funkcija	Radni frekvencijski pojas	Maksimalna rediofrekvencijska snaga
GSM	880~915 MHz 1710~1785 MHz	35dBm e.i.r.p. 32dBm e.i.r.p.
UMTS	880~915 MHz 1920~1980 MHz	25dBm e.i.r.p. 25dBm e.i.r.p.
LTE	832~862 MHz 880~915 MHz 1710~1785 MHz 1920~1980 MHz 2500~2570 MHz	24dBm e.i.r.p. 24dBm e.i.r.p. 24dBm e.i.r.p. 24dBm e.i.r.p. 24dBm e.i.r.p

Härmed försäkrar DENSO TEN Limited att denna typ av radioutrustning TN0027A överensstämmer med direktiv 2014/53/EU.
Den fullständiga texten till EU-försäkran om överensstämmelse finns på följande webbadress:
https://www.denso-ten.com/support/regulation/eu_doc/

Funktion	Operationsfrekvensbandet	Maximal radiofrekvenseffekt
GSM	880~915 MHz 1710~1785 MHz	35dBm e.i.r.p. 32dBm e.i.r.p.
UMTS	880~915 MHz 1920~1980 MHz	25dBm e.i.r.p. 25dBm e.i.r.p.
LTE	832~862 MHz 880~915 MHz 1710~1785 MHz 1920~1980 MHz 2500~2570 MHz	24dBm e.i.r.p. 24dBm e.i.r.p. 24dBm e.i.r.p. 24dBm e.i.r.p. 24dBm e.i.r.p

DENSO TEN Limited, TN0027A türü telsiz ekipmanının 2014/53/EU Direktifine uygun olduğunu beyan etmektedir.
AB uygunluk beyanının tam metnine aşağıdaki internet adresinden ulaşılabilir:
https://www.denso-ten.com/support/regulation/eu_doc/

İşlev	Çalışma frekans bandı	Maksimum radyo-frekans gücü
GSM	880~915 MHz 1710~1785 MHz	35dBm e.i.r.p. 32dBm e.i.r.p.
UMTS	880~915 MHz 1920~1980 MHz	25dBm e.i.r.p. 25dBm e.i.r.p.
LTE	832~862 MHz 880~915 MHz 1710~1785 MHz 1920~1980 MHz 2500~2570 MHz	24dBm e.i.r.p. 24dBm e.i.r.p. 24dBm e.i.r.p. 24dBm e.i.r.p. 24dBm e.i.r.p

Information of the radio device: Type TN0027A

1. Name and postal address of the manufacturer

   Name: DENSO TEN Limited
   Address: 2-28, Gosho-dori 1-chome, Hyogo-ku, Kobe, 652-8510 Japan

2. Simplified UK declaration of conformity

Hereby, DENSO TEN Limited declares that the radio equipment type TN0027A is in compliance with Regulations 2017.
The full text of the UK declaration of conformity is available at the following internet address:
https://www.denso-ten.com/support/regulation/uk_doc/

Function	Operating frequency band	Maximum radio-frequency power
GSM	880~915 MHz 1710~1785 MHz	35dBm e.i.r.p. 32dBm e.i.r.p.
UMTS	880~915 MHz 1920~1980 MHz	25dBm e.i.r.p. 25dBm e.i.r.p.
LTE	832~862 MHz 880~915 MHz 1710~1785 MHz 1920~1980 MHz 2500~2570 MHz	24dBm e.i.r.p. 24dBm e.i.r.p. 24dBm e.i.r.p. 24dBm e.i.r.p. 24dBm e.i.r.p.

ЗАПИСКИ

ЗАПИСКИ

ЗНАЧЕНИЕ НА СИМВОЛИТЕ ВЪРХУ ЕТИКЕТА НА АКУМУЛАТОРНАТА БАТЕРИЯ

	Забранени са пушенето, откритите пламъци и искрите
	Предпазител за очи
	Дръжте на разстояние от деца

	Киселина на акумулаторната батерия
	Вижте инструкциите за употреба
	Експлозивен газ

Изготвено от

SUZUKI MOTOR CORPORATION

Февруари 2024

Part No. 99011-69TB0-01 E
Отпечатано в България.

ИНФОРМАЦИЯ ЗА СЕРВИЗИРАНЕ

Препоръчително гориво:

Вижте стр. 12-1

Моторно масло:

Класификация: ACEA* A3/B4, A5/B5
API SL, SM, SN или SP
ILSAC GF-6

Вискозитет: SAE **0W-16**, 0W-20, 5W-30

*За европейски държави и Израел

За допълнителни подробности вижте „Моторно масло и маслен филтър“ в раздела „ИНСПЕКЦИЯ И ПОДДРЪЖКА“.

Течност за спирачки и съединител:

DOT3 или DOT4

Течност за CVT:

SUZUKI CVTF 4401

Налягане при студени гуми:

Вижте етикета с информация за гумите при вратата на водача.

SUZUKI

Suzuki Motor Corporation

99011-69TB1-01E

Кат. номер 99011-69TB1-01E Февруари 2024