# S-CROSS

# РЪКОВОДСТВО НА ПОТРЕБИТЕЛЯ

**Ръководството трябва винаги да бъде в автомобила.
То съдържа важна информация относно вашата
безопасност, управлението и поддръжката на автомобила.**

SUZUKI

**Това ръководство за употреба се отнася за модела S-CROSS.**



*ЗАБЕЛЕЖКА: Моделът от илюстрацията е S-CROSS.*

Авторски права © **MAGYAR SUZUKI CORPORATION Ltd.** 2024 Всички права запазени.
Нито една част от настоящия документ не може да бъде възпроизвеждана или препращана под каквато и да е форма и с каквито и да е средства, електронно или механично, за каквито и да е цели, без изричното писмено разрешение на Magyar Suzuki Corporation Ltd.

# ПРЕДГОВОР

Настоящото ръководство трябва да се смята за неразделна част от автомобила и трябва да остане в превозното средство при неговата препродажба или прехвърлянето му на нов водач. Моля, прочетете внимателно настоящото ръководство, преди да започнете да използвате вашето ново SUZUKI и преглеждайте ръководството от време на време. То съдържа важна информация относно безопасността, работата и поддръжката.

**MAGYAR SUZUKI CORPORATION LTD.**

**Цялата информация в ръководството се основава на последната информация за продукта, налична към момента на публикуването. Вследствие на подобрения или други промени, може да има несъответствия между информацията в настоящото ръководство и вашия автомобил. MAGYAR SUZUKI CORPORATION LTD. си запазва правото да извършва производствени промени по всяко време без предупреждение и без това да води до някакви задължения за извършване на същите или на подобни промени на вече произведени или продадени автомобили.**

**Този автомобил може да не отговаря на стандарти или разпоредби, които са в сила в други държави. Преди да регистрирате превозното средство в друга държава, проверете всички приложими закони и извършете необходимите модификации.**

# ВАЖНО

**⚠ ПРЕДУПРЕЖДЕНИЕ / ⚠ ВНИМАНИЕ / *ЗАБЕЛЕЖКА* / *БЕЛЕЖКА***

Прочетете това ръководство и следвайте внимателно инструкциите, посочени в него. С цел да се наблегне на специална информация, се използват символа ⚠ и думите **ПРЕДУПРЕЖДЕНИЕ, ВНИМАНИЕ, ЗАБЕЛЕЖКА** и **БЕЛЕЖКА**, които имат специално значение. Обърнете особено внимание на съобщенията, подчертани с тези сигнални думи:

**⚠ ПРЕДУПРЕЖДЕНИЕ**

**Посочва евентуална опасност, която може да доведе до смърт или сериозно нараняване.**

**⚠ ВНИМАНИЕ**

**Посочва евентуална опасност, която може да доведе до леко или средно нараняване.**

***ЗАБЕЛЕЖКА***

**Посочва евентуална опасност, която може да доведе до повреда на превозното средство.**

*БЕЛЕЖКА:*
*Дава специална информация с цел улесняване на поддръжката или разясняване на инструкциите.*

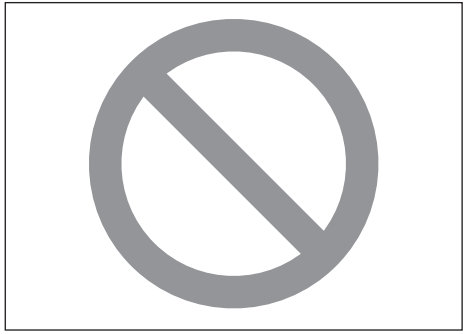

75F135

Символът на кръг с пресичаща го наклонена черта, означава „Не правете това” или „Не позволявайте това да се случи”.

# ПРЕДУПРЕЖДЕНИЕ ОТНОСНО МОДИФИКАЦИИ

**⚠ ПРЕДУПРЕЖДЕНИЕ**

**Не модифицирайте автомобила. Модификациите могат да повлияят неблагоприятно върху сигурността, поведението на пътя, динамичните характеристики или издръжливостта и могат да доведат до нарушаване на нормативни разпоредби. Освен това появата на повреди или влошаването на динамичните характеристики в резултат на модификации, може да не бъдат покрити от гаранцията.**

***ЗАБЕЛЕЖКА***

**Неправилното инсталиране на мобилно комуникационно оборудване, като клетъчни телефони, CB радиа (Цивилни радиочестоти) или други безжични предаватели, може да причини електронни смущения в системата за запалване на превозното средство, които да доведат до проблеми със системата за запалване на превозното средство или с другите електрически системи в него. Потърсете съвет от вашия дилър на SUZUKI или от квалифициран сервизен техник.**

***ЗАБЕЛЕЖКА***

**Диагностичната букса на вашия автомобил служи само като специален диагностичен инструмент за извършването на проверки и сервизно обслужване. Свързването на друг инструмент или устройство може да доведе до смущения в работата на електронните компоненти и това може да предизвика изтощаване на акумулаторната батерия.**

# ВЪВЕДЕНИЕ

Благодарим Ви, че избрахте SUZUKI и ви приветстваме към нашето растящо семейство. Вашият избор е мъдър; автомобилите на SUZUKI са високостойностни продукти, които ще Ви осигурят дълги години удоволствие от шофирането.

Това ръководство за употреба е създадено, за да ви осигури безопасно, приятно и безпроблемно изживяване с вашето SUZUKI. С негова помощ ще научите как работи превозното средство, какви са неговите функции за безопасност и какви са изискванията при поддръжка. Моля, прочетете ръководството внимателно, преди да започнете да използвате вашия автомобил. Оставете ръководството в жабката на автомобила за бъдещи справки с него.

В случай, че препродадете превозното средство, моля, оставете ръководството в него за следващия собственик.

Освен ръководството за употреба, другите брошури, доставени ви заедно с вашето SUZUKI, обясняват гаранционните условия на превозното средство. Препоръчваме Ви да ги прочетете, за да се запознаете с тази важна информация.

Когато планирате редовната поддръжка на вашето SUZUKI, Ви препоръчваме да посетите вашия местен дилър на SUZUKI. Неговите обучени техници ще Ви предоставят възможно най-добро техническо обслужване и ще използват само оригинални резервни части и аксесоари на SUZUKI.

*БЕЛЕЖКА:*
- *„Дилър на SUZUKI" означава оторизиран дилър на SUZUKI и оторизиран сервизен център на SUZUKI.*
- *Илюстрациите в настоящето ръководство представят типичен вариант на автомобила, който може да се различава от вашия.*

**MAGYAR SUZUKI CORPORATION Ltd.**

# ПРЕПОРЪКИ, СВЪРЗАНИ С УПОТРЕБАТА НА ОРИГИНАЛНИ РЕЗЕРВНИ ЧАСТИ И АКСЕСОАРИ НА SUZUKI

SUZUKI ви препоръчва горещо да използвате оригинални резервни части и аксесоари на SUZUKI. Оригиналните резервни части и аксесоари на SUZUKI са произведени в съответствие с най-високите стандарти за качество и динамични характеристики и са предназначени да отговорят на точните спецификации на вашия автомобил.

В момента на пазара има широко разнообразие от резервни части и аксесоари за превозните средства SUZUKI, които не са оригинални. Употребата на такива части и аксесоари може да се отрази върху динамичните характеристики на превозното средство и да намали неговия полезен живот. Ето защо, монтирането на резервни части и аксесоари върху вашето SUZUKI, които не са оригинални, не се покрива от гаранцията.

**Резервни части и аксесоари за SUZUKI, които не са оригинални**
Някои от частите и аксесоарите трябва да бъдат одобрени от определени органи във вашата страна.
Някои от частите и аксесоарите се продават като одобрени от SUZUKI резервни части и аксесоари. Някои оригинални части и аксесоари на SUZUKI се продават като употребявани. Тези части и аксесоари не са оригинални части на SUZUKI и тяхната употреба не се покрива от гаранцията.

**Повторна употреба на оригинални части и аксесоари на SUZUKI**
Изрично се забранява препродажбата и повторната употреба на следните елементи, които могат да доведат до рискове, свързани с безопасността на ползвателите:
- Компоненти на въздушната възглавници и други пиротехнически елементи, включително и техни компоненти (например, възглавница, устройства за управление и датчици).
- Предпазни колани, включително и техни компоненти (например ремъци, катарами и устройства за прибиране).

Въздушната възглавница и обтегачът на предпазния колан съдържат експлозивни химикали. Тези компоненти трябва да бъдат свалени и депонирани по подходящ начин от оторизиран от SUZUKI сервиз или площадка за складиране на метални отпадъци, за да се избегне случайна експлозия преди да бъдат унищожени.

## Записване на данни за превозното средство

Има определени компоненти по Вашия автомобил („Превозното средство“), които включват модули или памет за съхранение на данни, които съхраняват временно или постоянно посочените по-долу технически данни. Тези данни са само технически и служат за (i) идентифициране и коригиране на грешки, възникнали по Превозното средство и/или (ii) оптимизиране на функции на Превозното средство.

### Записани данни

- Статус на автомобила като напр. обороти на двигателя
- Поведение на автомобила като скорост, изминато разстояние, среден разход на гориво, време за шофиране, разход на гориво, спестено гориво при спирането на двигателя, общо време за спиране на двигателя
- Работни условия на трансмисията като избрана предавка
- Условия при работа на педала на газта, спирачката, ъгъла на волана, позицията на скоростния лост и др.
- Информация за грешки на различни компютърни системи
- Информация за работата на въздушните възглавници (данните ще бъдат записани в EDR - Event Data Recorder)
- Данни за работата на асистиращите системи
- Работни условия на асистиращите системи
- Изображения от предната камера (DSBS II)

*БЕЛЕЖКА:*

- *Данните не могат да бъдат използвани за установяване движенията на автомобила.*
- *Данните, които се съхраняват в модулите или в паметите, се различават в зависимост от нивото на оборудване, модела на автомобила и дестинациите.*
- *При всички положения, няма да бъдат записвани разговори или шумове/звуци.*
- *В някои ситуации данните могат и да не бъдат записани.*
- *Функцията за записване на изображения от предната камера (DSBS II) може да бъде деактивирана в зависимост от конкретната държава или регион. Консултирайте се с оторизиран дилър на SUZUKI или с квалифициран сервиз за подробности. (Ако настройката е да не записва образ, докато системата работи, няма да бъдат записани данни.)*

Ако тези технически данни са комбинирани с друга информация (например, доклад от ПТП или свидетелски показания, повреда по автомобила и т.н.), може да се случи така, че данните да идентифицират конкретно лице.

**(За страни от ЕС)**
**Страни, които могат да разчитат техническите данни с помощта на специални диагностични устройства („Страните“):**
- Оторизирани дистрибутори, дилъри и сервизни центрове на превозни средства с марката SUZUKI, както и независими сервизни центрове.
- Производител на превозни средства с марката SUZUKI (например, SUZUKI MOTOR CORPORATION (“SUZUKI”), Magyar Suzuki Corporation Ltd., Maruti Suzuki India Limited, Suzuki Motor (Thailand) Co., Ltd., Thai Suzuki Motor Co., Ltd.)
- Доставчици на части, компоненти и аксесоари за превозни средства с марката SUZUKI („Доставчиците“)

**(За страни от ЕС)**
**Употреба на данни („Употребата на данни“)**
SUZUKI и страните могат да използват записаните данни в модулите и паметите във връзка с анализ на причините за ПТП, диагностика, проучване и последващо развитие на автомобилите, подобрения в качеството и т.н.

След като дадена грешка бъде отстранена, данните, свързани с тази грешка, като цяло се изтриват от модула или паметта за съхранение на грешки, като определени грешки се презаписват или запаметяват.

**(За страни от ЕС)**
**Условия, при които SUZUKI и Страните могат да оповестяват или предоставят част от Записаните данни на трети лица**
SUZUKI и Страните могат да оповестяват или предоставят част от Записаните данни на трети лица при следните условия:
- При получено съгласие от страна на собственика/ползвателя на Превозното средство или от страна на лизингополучателя на Превозното средство (когато става въпрос за лизинг).
- Когато тези данни са поискани официално от полицията, от прокурор, съд или някой друг орган.
- Тази информация се предоставя на проучвателни институти във връзка със статистически проучвания, след обработката й по начин, по който собственикът/ползвателят на Превозното средство да не може да бъде установен.
- Тези данни могат да бъдат използвани от SUZUKI или от Страните, или от техните директори, длъжностни лица или служители, за целите, записани в „Употреба на данните“.
- Тези данни могат да бъдат използвани от SUZUKI или от Страните в съдебни процеси.
- Данните могат да бъдат използвани във всички други случаи, позволени от приложимите закони и разпоредби.

При необходимост можете да получите повече информация от всяка от Страните, която се явява различна от Доставчиците.

**Триене на данни**
Данните, упоменати в „Записани данни“, могат да бъдат изтрити от оторизиран дилър на SUZUKI или от квалифициран сервиз – с изключение на данните, необходими за обслужване на автомобила или за изпълнение на регулациите.
SUZUKI няма да носи отговорност за „изтичане“ на данни, упоменати в „Записани данни“ поради неизтриване на данните при предаване на автомобила за скрап или продажба. Моля, обърнете се към оторизиран дилър или квалифициран сервиз на SUZUKI за триене на тези данни по ваше усмотрение.

**Event Data Recorder (EDR) или SRS въздушна възглавница**
Съкращението EDR идва от Event Data Recorder.
Данните ще бъдат записани при настъпване на ПТП – например при задействане на въздушна възглавница. Вижте „Какво е система с въздушни възглавници SRS?“ (стр. 2-47).

**Обработка на данните от Suzuki Connect**
Когато използвате Suzuki Connect, информацията за местоположението на вашия автомобил и информацията за самия автомобил ще бъде запазена в комуникационното оборудване на автомобила, за да бъде осигурена възможност за предоставяне на услугата. За повече подробности вижте Общите условия на услугата Suzuki Connect.
Когато автомобилът бъде предаден за скрап или продаден, трябва сами да отмените Suzuki Connect. Чрез отмяна на Suzuki Connect вашата лична информация, съхранена в комуникационното оборудване на автомобила, ще бъде изтрита. За подробности вижте ръководството за експлоатация на Suzuki Connect.
- Suzuki няма да носи отговорност за „изтичане“ на ваша лична информация, причинено от липсата на отмяна на Suzuki Connect.

**eCall**
Функции, добавени на база на договора с клиента, могат да предават определени данни за клиента (напр. местоположение на автомобила в спешни ситуации) от автомобила на полицията или към съответното лице, отговорно за действие при спешни случаи или реакция при ПТП.

# Относно лиценза за инвертора

Софтуерът, използван за инвертора, включва софтуер с отворен код. По-долу можете да се запознаете с лиценза му.

**Apache License**
**Version 2.0, January 2004**
**http://www.apache.org/licenses/**
TERMS AND CONDITIONS FOR USE, REPRODUCTION, AND DISTRIBUTION
**1. Definitions.**
"**License**" shall mean the terms and conditions for use, reproduction, and distribution as defined by Sections 1 through 9 of this document.
"**Licensor**" shall mean the copyright owner or entity authorized by the copyright owner that is granting the License.
"**Legal Entity**" shall mean the union of the acting entity and all other entities that control, are controlled by, or are under common control with that entity. For the purposes of this definition, "**control**" means (i) the power, direct or indirect, to cause the direction or management of such entity, whether by contract or otherwise, or (ii) ownership of fifty percent (50%) or more of the outstanding shares, or (iii) beneficial ownership of such entity.
"**You**" (or "**Your**") shall mean an individual or Legal Entity exercising permissions granted by this License.
"**Source**" form shall mean the preferred form for making modifications, including but not limited to software source code, documentation source, and configuration files.
"**Object**" form shall mean any form resulting from mechanical transformation or translation of a Source form, including but not limited to compiled object code, generated documentation, and conversions to other media types.
"**Work**" shall mean the work of authorship, whether in Source or Object form, made available under the License, as indicated by a copyright notice that is included in or attached to the work (an example is provided in the Appendix below).
"**Derivative Works**" shall mean any work, whether in Source or Object form, that is based on (or derived from) the Work and for which the editorial revisions, annotations, elaborations, or other modifications represent, as a whole, an original work of authorship. For the purposes of this License, Derivative Works shall not include works that remain separable from, or merely link (or bind by name) to the interfaces of, the Work and Derivative Works thereof.
"**Contribution**" shall mean any work of authorship, including the original version of the Work and any modifications or additions to that Work or Derivative Works thereof, that is intentionally submitted to Licensor for inclusion in the Work by the copyright owner or by an individual or Legal Entity authorized to submit on behalf of the copyright owner. For the purposes of this definition, "**submitted**" means any form of electronic, verbal, or written communication sent to the Licensor or its representatives, including but not limited to communication on electronic mailing lists, source code control systems, and issue tracking systems that are managed by, or on behalf of, the Licensor for the purpose of discussing and improving the Work, but excluding communication that is conspicuously marked or otherwise designated in writing by the copyright owner as "**Not a Contribution.**"
"**Contributor**" shall mean Licensor and any individual or Legal Entity on behalf of whom a Contribution has been received by Licensor and subsequently incorporated within the Work.
**2. Grant of Copyright License**. Subject to the terms and conditions of this License, each Contributor hereby grants to You a perpetual, worldwide, non-exclusive, no-charge, royalty-free, irrevocable copyright license to reproduce, prepare Derivative Works of, publicly display, publicly perform, sublicense, and distribute the Work and such Derivative Works in Source or Object form.
**3. Grant of Patent License**. Subject to the terms and conditions of this License, each Contributor hereby grants to You a perpetual, worldwide, non-exclusive, no-charge, royalty-free, irrevocable (except as stated in this section) patent license to make, have made, use, offer to sell, sell, import, and otherwise transfer the Work, where such license applies only to those patent claims licensable by such Contributor that are necessarily infringed by their Contribution(s) alone or by combination of their Contribution(s) with the Work to which such Contribution(s) was submitted. If You institute patent litigation against any entity (including a cross-claim or counterclaim in a lawsuit) alleging that the Work or a Contribution incorporated within the Work constitutes direct or contributory patent infringement, then any patent licenses granted to You under this License for that Work shall terminate as of the date such litigation is filed.
**4. Redistribution**. You may reproduce and distribute copies of the Work or Derivative Works thereof in any medium, with or without modifications, and in Source or Object form, provided that You meet the following conditions:
You must give any other recipients of the Work or Derivative Works a copy of this License; and
You must cause any modified files to carry prominent notices stating that You changed the files; and
You must retain, in the Source form of any Derivative Works that You distribute, all copyright, patent, trademark, and attribution notices from the Source form of the Work, excluding those notices that do not pertain to any part of the Derivative Works; and
If the Work includes a "**NOTICE**" text file as part of its distribution, then any Derivative Works that You distribute must include a readable copy of the attribution notices contained within such NOTICE file, excluding those notices that do not pertain to any part of the Derivative Works, in at least one of the following places: within a NOTICE text file distributed as part of the Derivative Works; within the Source form or documentation, if provided along with the Derivative Works; or, within a display generated by the Derivative Works, if and wherever such third-party notices normally appear. The contents of the NOTICE file are for informational purposes only and do not modify the License. You may add Your own attribution notices within Derivative Works that You distribute, alongside or as an addendum to the NOTICE text from the Work, provided that such additional attribution notices cannot be construed as modifying the License.

You may add Your own copyright statement to Your modifications and may provide additional or different license terms and conditions for use, reproduction, or distribution of Your modifications, or for any such Derivative Works as a whole, provided Your use, reproduction, and distribution of the Work otherwise complies with the conditions stated in this License.
**5. Submission of Contributions**. Unless You explicitly state otherwise, any Contribution intentionally submitted for inclusion in the Work by You to the Licensor shall be under the terms and conditions of this License, without any additional terms or conditions. Notwithstanding the above, nothing herein shall supersede or modify the terms of any separate license agreement you may have executed with Licensor regarding such Contributions.
**6. Trademarks**. This License does not grant permission to use the trade names, trademarks, service marks, or product names of the Licensor, except as required for reasonable and customary use in describing the origin of the Work and reproducing the content of the NOTICE file.
**7. Disclaimer of Warranty**. Unless required by applicable law or agreed to in writing, Licensor provides the Work (and each Contributor provides its Contributions) on an "AS IS" BASIS, WITHOUT WARRANTIES OR CONDITIONS OF ANY KIND, either express or implied, including, without limitation, any warranties or conditions of TITLE, NON-INFRINGEMENT, MERCHANTABILITY, or FITNESS FOR A PARTICULAR PURPOSE. You are solely responsible for determining the appropriateness of using or redistributing the Work and assume any risks associated with Your exercise of permissions under this License.
**8. Limitation of Liability**. In no event and under no legal theory, whether in tort (including negligence), contract, or otherwise, unless required by applicable law (such as deliberate and grossly negligent acts) or agreed to in writing, shall any Contributor be liable to You for damages, including any direct, indirect, special, incidental, or consequential damages of any character arising as a result of this License or out of the use or inability to use the Work (including but not limited to damages for loss of goodwill, work stoppage, computer failure or malfunction, or any and all other commercial damages or losses), even if such Contributor has been advised of the possibility of such damages.
**9. Accepting Warranty or Additional Liability**. While redistributing the Work or Derivative Works thereof, You may choose to offer, and charge a fee for, acceptance of support, warranty, indemnity, or other liability obligations and/or rights consistent with this License. However, in accepting such obligations, You may act only on Your own behalf and on Your sole responsibility, not on behalf of any other Contributor, and only if You agree to indemnify, defend, and hold each Contributor harmless for any liability incurred by, or claims asserted against, such Contributor by reason of your accepting any such warranty or additional liability.
END OF TERMS AND CONDITIONS

При употребата на софтуера с отворен код направихме следните две промени в изходната програма.

Изходни файлове под include/mbedtls/
- Съвместимост с разпоредбите за покритие MISRA C/CERT C
- Коригиране на грешки при компилиране, възникнали при включването на Mbed TLS
- Промяна на настройките на Mbed TLS (активиране на използвани функции и деактивиране на неизползвани функции)

Изходни файлове под библиотека/
- Съвместимост с разпоредбите за покритие MISRA C/CERT C
- Коригиране на грешки при компилиране, възникнали при включването на Mbed TLS

# РЪКОВОДСТВО ЗА ОБСЛУЖВАНЕ

1. Капак на двигателя (вижте раздел 7)
2. Охладителна течност (вижте раздел 9)
3. Течност за чистачки (вижте раздел 9)
4. Масломерна щека (вижте раздел 9)
5. Акумулатор (вижте раздел 9)
6. Гориво (СТР. 7-1)
7. Налягане в гумите (вижте етикета за гумите на вратата на водача)
8. Инструменти за смяна на гума (вижте раздел 10)
9. Резервна гума (вижте раздел 9)/Аварийен комплект за гуми (вижте раздел 10)

LHD: Left Hand Drive (ляв волан)
RHD: Right Hand Drive (десен волан)

**ПРИМЕР**

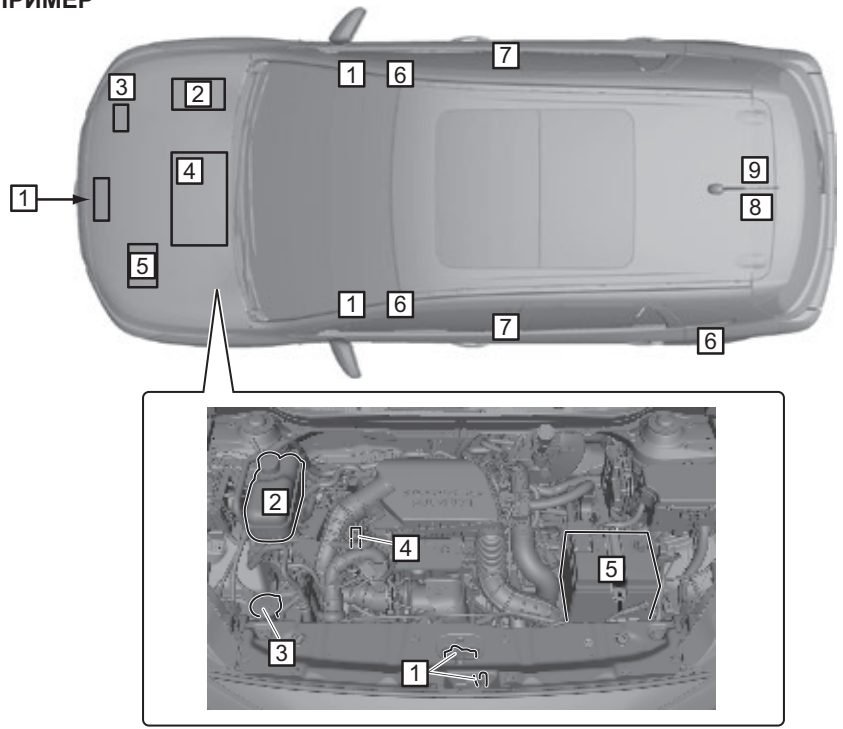


65T01102

# СЪДЪРЖАНИЕ


| | |
|---|---|
| КРАТКО РЪКОВОДСТВО | 1 |
| ЗА БЕЗОПАСНО ШОФИРАНЕ | 2 |
| ПРЕДИ ШОФИРАНЕ | 3 |
| АРМАТУРНО ТАБЛО | 4 |
| ЕКСПЛОАТАЦИЯ НА ВАШИЯ АВТОМОБИЛ | 5 |
| НАСОКИ ПРИ УПРАВЛЕНИЕ НА ПРЕВОЗНОТО СРЕДСТВО | 6 |
| ДРУГИ УСТРОЙСТВА И МЕХАНИЗМИ ЗА УПРАВЛЕНИЕ | 7 |
| ТОВАРЕНЕ И ТЕГЛЕНЕ НА ПРЕВОЗНОТО СРЕДСТВО | 8 |
| ПРОВЕРКА И ПОДДРЪЖКА | 9 |
| ДЕЙСТВИЯ ПРИ АВАРИЯ | 10 |
| ГРИЖА ЗА ВЪНШНИЯ ВИД | 11 |
| СПЕЦИФИКАЦИИ | 12 |
| ДОПЪЛНИТЕЛНА ИНФОРМАЦИЯ | 13 |
| ИНДЕКС | 14 |

## БЕЛЕЖКИ

# КРАТКО РЪКОВОДСТВО

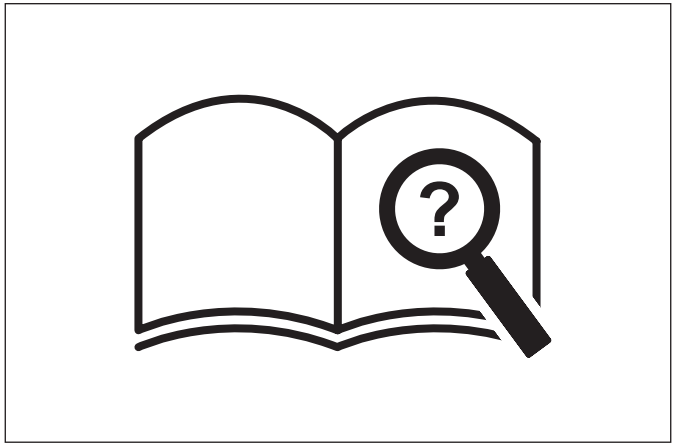

59RN00020

**Илюстрирано съдържание ..... 1-1**
**Предупредителни лампи и индикации ..... 1-8**
**Предупредителен зумер ..... 1-17**
**ЧЗВ ..... 1-28**

# Илюстрирано съдържание

## Екстериор

1. Мигач на странично огледало* (СТР. 9-62)
2. Странично огледало (СТР. 2-11)
3. Панорамен покрив* (СТР. 7-12)
4. Предна камера (DSBS II)* (СТР. 5-88)
5. Сензор за дъжд (СТР. 3-32)
6. Чистачки за предното стъкло (СТР. 3-31, 9-72)
7. Капак на двигателя (СТР. 7-4)
8. Рейки на покрива* (СТР. 7-22)
9. Капачка на гърловината за резервоара (СТР. 7-1)
10. Заден капак (СТР. 3-6)
11. Радио антена (СТР. 7-37)
12. Трета стоп светлина (СТР. 9-62)
13. Чистачка за задното стъкло (СТР. 3-35, 9-74)
14. Светлина за регистрационната табела (СТР. 3-18, 9-66)
15. Ключалки на вратите (СТР. 3-2)
16. Странична камера* (СТР. 5-159)
17. Мигач на калника* (СТР. 9-62)
18. Фар за мъгла* (СТР. 3-23, 9-63)
19. Преден мигач (СТР. 3-29, 9-63)
20. Капак на ухото за теглене (СТР. 10-3)
21. Сензори за паркиране (СТР. 5-182)
22. Преден радар (DSBS II)* (СТР. 5-88)
23. Предна камера* (СТР. 5-159)
24. Задна камера*/Камера за заден ход* (СТР. 5-159, 5-192)
25. Задна светлина за мъгла* (СТР. 3-23, 9-66)
26. Габарит / Дневна светлина (D.R.L.) (СТР. 3-18, 9-62)
27. Фар (СТР. 3-18, 9-62)
28. Задни светлини (СТР. 9-62)
29. Задни светлини / Стопове (СТР. 9-62)
30. Заден мигач (СТР. 3-29, 9-64)
31. Светлини при движение на заден ход (СТР. 9-64)

*: в зависимост от оборудването

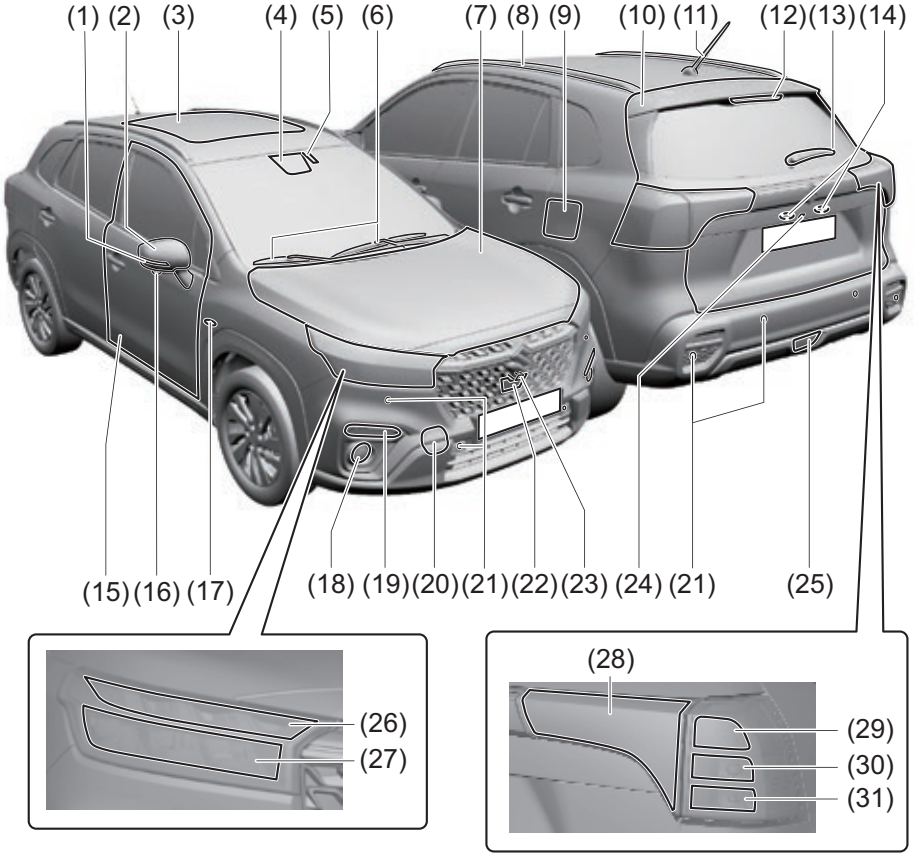


**ПРИМЕР**

65T01012

## Интериор, отстрани

1. Интериорно осветление (СТР. 7-7, 9-68)
2. Странична въздушна възглавница тип „завеса“ (СТР. 2-48)
3. Превключвател за панорамния покрив (ако има наличен) (СТР. 7-12)
4. Микрофон за хендсфри (ако има наличен) (СТР. 7-39)
5. SOS бутон (ако има наличен) (СТР. 5-217)
6. Сенник (СТР. 7-6) /
   Предупредителен етикет за предна въздушна възглавница за пътника (СТР. 2-52) *1, *2
7. Предна камера (DSBS II) (ако има налична) (СТР. 5-88)
8. Вътрешно огледало за обратно виждане (СТР. 2-10)
9. Странична въздушна възглавница (СТР. 2-48)
10. Джоб в предната седалка (СТР. 7-16)
11. Предпазен колан (СТР. 2-20)
12. Конзола над главите (ако има налична) (СТР. 7-19)
13. Предна седалка (СТР. 2-6)

*1: Задължително прочетете детайлната информация на съответната страница, преди да използвате детско столче.

*2: Никога не използвайте детско столче, насочено назад, върху седалката, защитена с АКТИВИРАНА ВЪЗДУШНА ВЪЗГЛАВНИЦА пред нея поради опасност от СМЪРТ или СЕРИОЗНА ТРАВМА на ДЕТЕТО.




72M00150

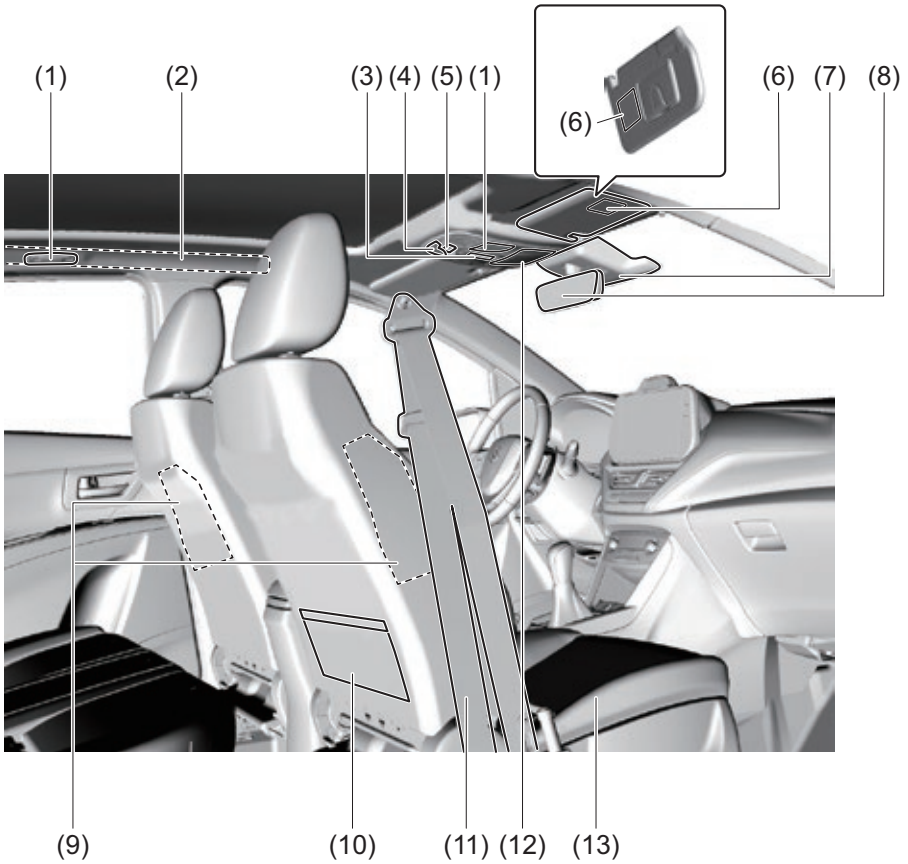


65T01021

## Интериор, отпред (лява страна)

1. Лост за управление на светлините (СТР. 3-18) / Лост за управление на мигачите (СТР. 3-29)
2. Арматурно табло (СТР. 4-1)/ Информационен дисплей (СТР. 4-3)
3. Бутони за управление на аудиосистемата (СТР. 7-39)
4. Предна въздушна възглавница за пасажера отпред (СТР. 2-47)
5. Превключвател за адаптивния темпомат (СТР. 5-125, 5-137) / Контролери за ограничителя на скоростта (ако има наличен) (СТР. 5-79)
6. Лост за заключване реглажа на волана (СТР. 2-9)
7. Скоростен лост (СТР. 5-52)
8. Контролер за регулиране на фаровете (СТР. 3-29)
9. Бутон за изключване на паркинг сензорите (СТР. 5-188)
10. Превключвател за деактивиране на системата ENG A-STOP (СТР. 5-34)
11. Превключвател за деактивиране на системата за лентата (СТР. 5-110)
12. Превключвател за деактивиране на ESP® (СТР. 5-200)
13. Превключвател за деактивиране на Dual Sensor Brake Support II (DSBS II) (ако има наличен) (СТР. 5-106)
14. Превключвател за режим ECO (ако има наличен) (СТР. 3-37)
15. Лост за отваряне на капачката за зареждане с гориво (СТР. 7-1)

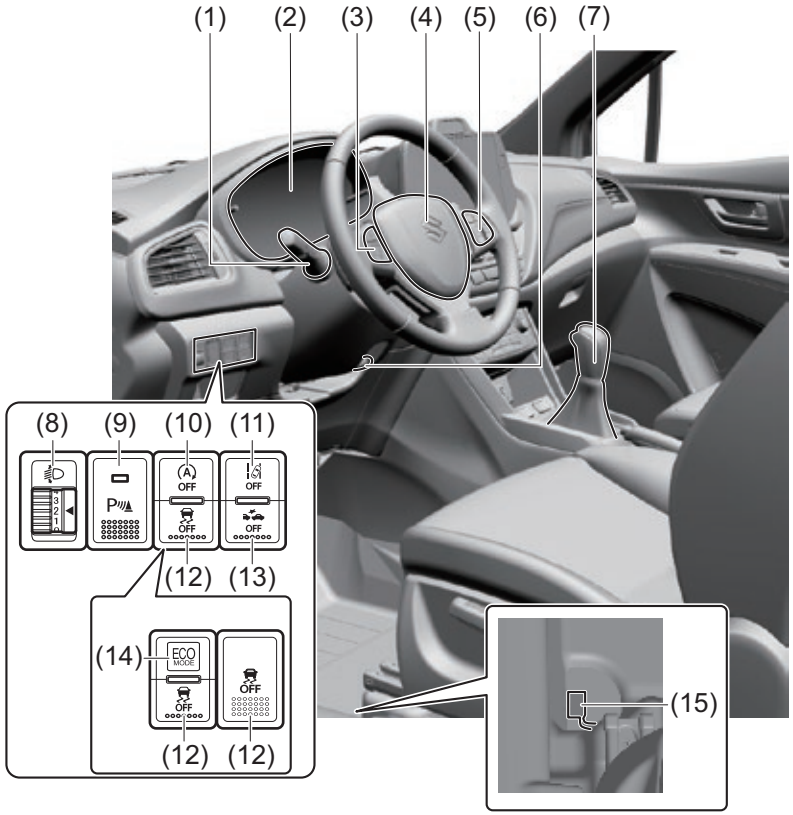


65T01033

## Интериор, отпред (дясна страна)

1. Бутони за управление на електрическите стъкла (СТР. 3-15)
2. Дръжка за отваряне на вратата (СТР. 3-3)
3. Бутони за управление на електрическите огледала (СТР. 2-11)
4. Бутон за Bluetooth® хендсфри (СТР. 7-39)
5. Бутон за вкл./изкл. на системата за предотвратяване напускане на лентата (ако има наличен) (СТР. 5-116)
6. Лост за управление на чистачките и системата за миене (СТР. 3-31)/ Превключвател за задната чистачка/системата за миене (СТР. 3-35)
7. Бутон за стартиране на двигателя (СТР. 5-5)
8. Бутон за камерите (СТР. 5-159)
9. Бутон за аварийните светлини (СТР. 3-31)
10. Отоплителна и климатична система (СТР. 7-24, 7-26, 7-31)
11. Предна въздушна възглавница за пасажера отпред (СТР. 2-47)
12. Лост за освобождаване на капака (СТР. 7-4)
13. Преден подлакътник с конзолна кутия (СТР. 7-15)
14. Паркинг спирачка (СТР. 5-47)
15. Превключвател за режимите на шофиране (ако има наличен) (СТР. 5-70)
16. Превключвател за отопление на предните седалки (ако има наличен) (СТР. 2-8)
17. USB вход (СТР. 7-11)
18. Жабка (СТР. 7-18)

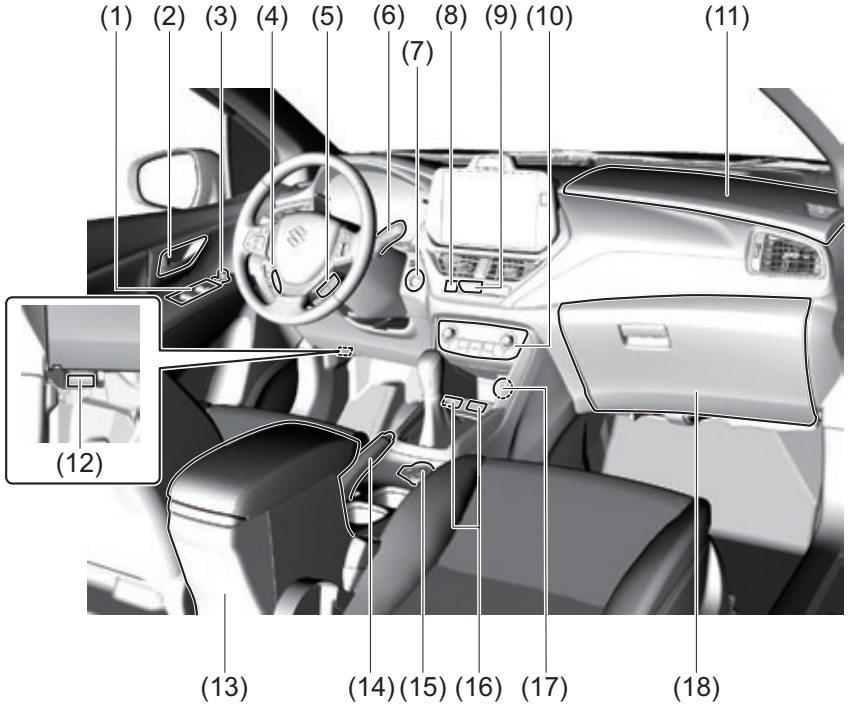

## Интериор, отзад

1. Интериорно осветление (СТР. 7-7, 9-68)
2. Дръжка (СТР. 7-17)
3. Задна седалка (СТР. 2-13)
4. Предпазен колан (СТР. 2-20)
5. Подлакътник (ако има наличен) (СТР. 7-16)

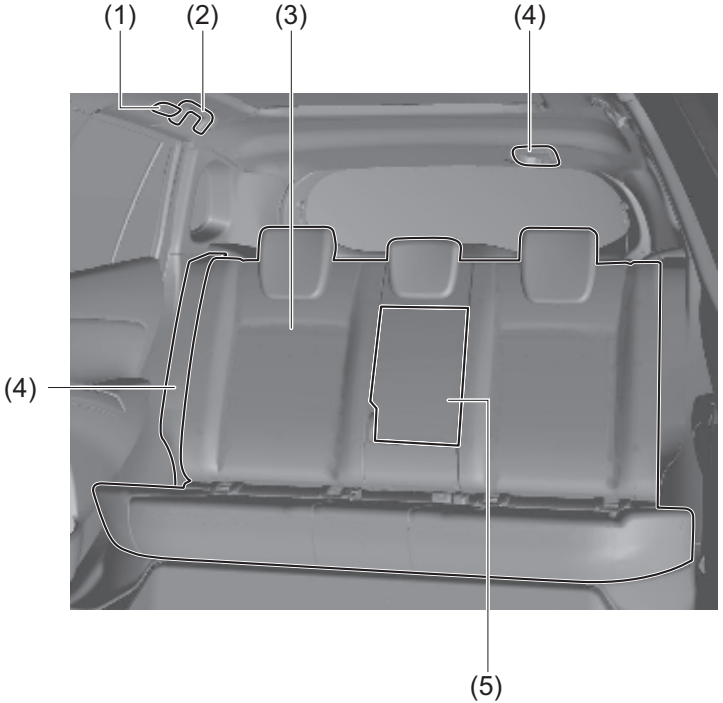


65T01050

## Багажно отделение

1. Резервна гума (ако има налична) (СТР. 10-8)
2. Ключ за джанти (ако има наличен) (СТР. 10-8)
3. Крик (ако има наличен) (СТР. 10-8)
4. Дръжка на крика (ако има наличен) (СТР. 10-8)
5. Кука за теглене (СТР. 10-3)
6. Кит за ремонт на гуми (ако има наличен) (СТР. 10-13)
7. Куки за мрежа за багаж (ако има налични) (СТР. 7-20)
8. Кука за пазарски торби (СТР. 7-20)
9. Извод за ток (СТР. 7-10)
10. Интериорно осветление (багажник) (ако има налично) (СТР. 7-7, 9-68)

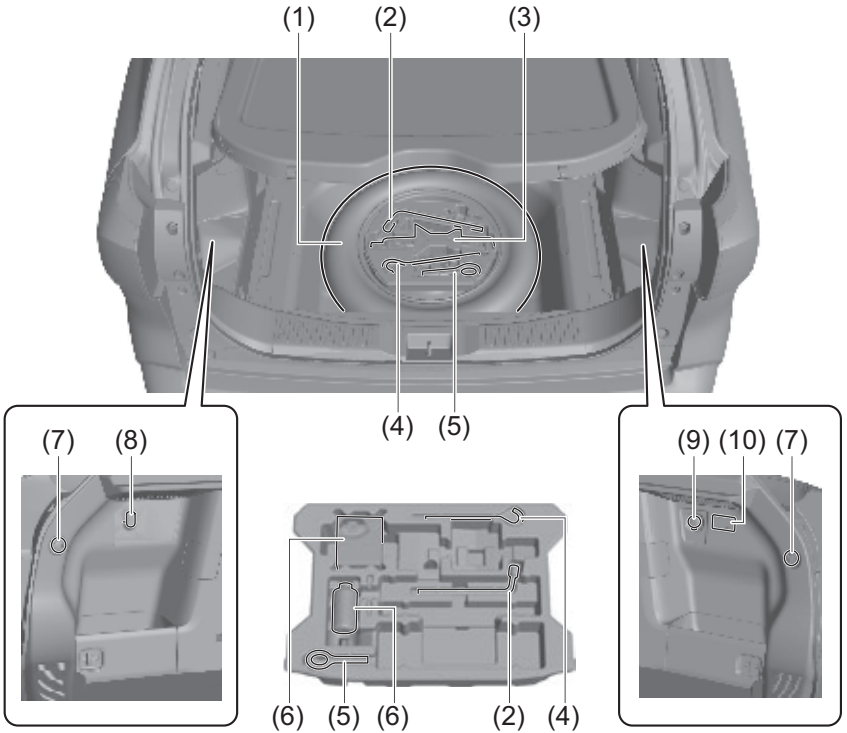


65T01060

## Ключ

1. Дистанционно управление на системата Keyless Push Start (СТР. 3-8)
   Система Keyless Push Start (СТР. 3-7)
   Стартиране на двигателя (СТР. 5-14)
2. Ключ (СТР. 3-1)
   Заключване на вратите (СТР. 3-2)

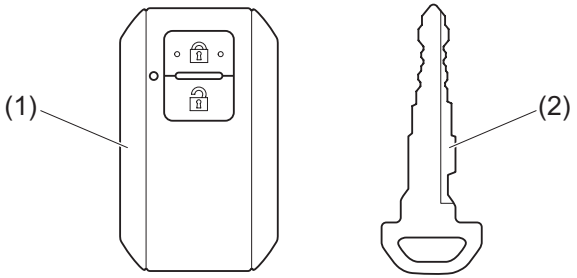


59RN01080

# Предупредителни лампи и индикации

## Предупредителни лампи

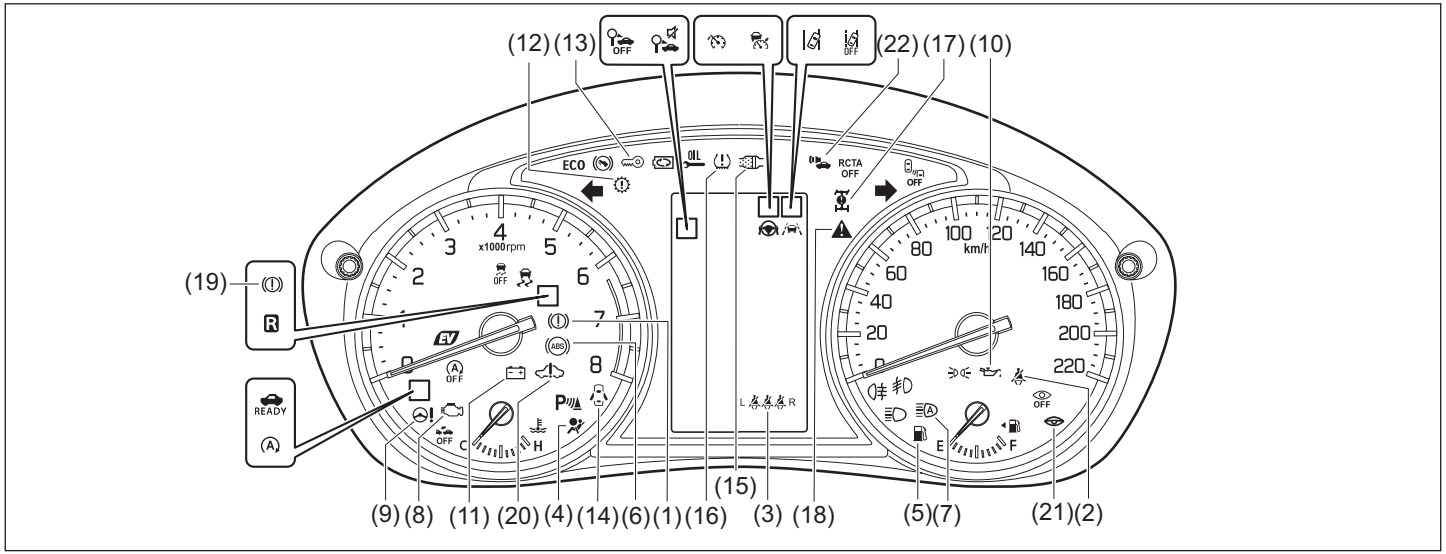


65T01112

- Ако предупредителната лампа продължава да свети или мига, може да има проблем с автомобила или системата. Внимателно прочетете следната референтна информация и се консултирайте с дилър на SUZUKI или с квалифициран сервиз.
- Ако предупредителна лампа или индикатор мига, съобщението може да се покаже на информационния дисплей в арматурното табло.
- Счита се за нормално предупредителните светлини и индикациите, маркирани със звездичка (*), да светят, когато завъртите ключа на запалването/бутона в положение “ON” или натиснете бутона на двигателя, за да промените режима на запалване на ON (т.е. първоначално предупредителната лампа за висока температура на охладителната течност на двигателя свети в червено). Ако такива лампи не светят, консултирайте се с дилър на SUZUKI или с квалифициран сервиз.
- За системата ENG A-STOP има специално условие, при което да свети предупредителна лампа или индикатор.

| Предупредителна лампа | | | Цвят | Име |
|---|---|---|---|---|
| (1) |  | * | Червен | Предупредителна лампа за спирачките |
| (2) |  | | Червен | Лампа за напомняне за предпазния колан на водача/пътника отпред |
| (3) | L  R | | Червен | Лампа за напомняне за предпазен колан отзад |
| (4) |  | * | Червен | Предупредителна лампа за въздушна възглавница |
| (5) |  | | Оранжев | Предупредителна лампа за ниско ниво на горивото |
| (6) |  | * | Оранжев | Предупредителна лампа за ABS |
| (7) |  | * | Оранжев | Предупредителна лампа за асистента за дългите светлини |
| (8) |  | * | Оранжев | Предупредителна лампа за неизправност |

| Предупредителна лампа | | | Цвят | Име |
|---|---|---|---|---|
| (9) |  | * | Оранжев | Предупредителна лампа за електрическото сервоуправление |
| (10) |  | * | Червен | Предупредителна лампа за налягането на маслото |
| (11) | 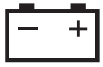 | * | Червен | Предупредителна лампа за зареждане на акумулатора |
| (12) |  | * | Оранжев | Предупредителна лампа за трансмисията |
| (13) |  | * | Оранжев | Предупредителна лампа за имобилайзера/системата Keyless Push Start |
| (14) |  | | Червен | Предупредителна лампа за отворена врата |
| (15) |  | * | Оранжев | Предупредителна лампа за филтъра за твърди частици (GPF) (в зависимост от оборудването) |
| (16) |  | * | Оранжев | Предупредителна лампа за ниско налягане в гумите |

| Предупредителна лампа | | | Цвят | Име |
|---|---|---|---|---|
| (17) |  | * | Оранжев | Предупредителна лампа за 4WD (двойно задвижване) |
| (18) |  | * | Оранжев | Главна предупредителна лампа |
| (19) |  | | Оранжев | Предупредителна лампа за спирачките |
| (20) |  | | Червен | Предупредителна лампа за хибридната система |
| (21) |  | * | Червен | Предупредителна лампа за умората |
| (22) |  | | Оранжев | Индикаторна лампа за изключен звуков сигнал на системата за пътните знаци (в зависимост от оборудването) |

## Индикатор

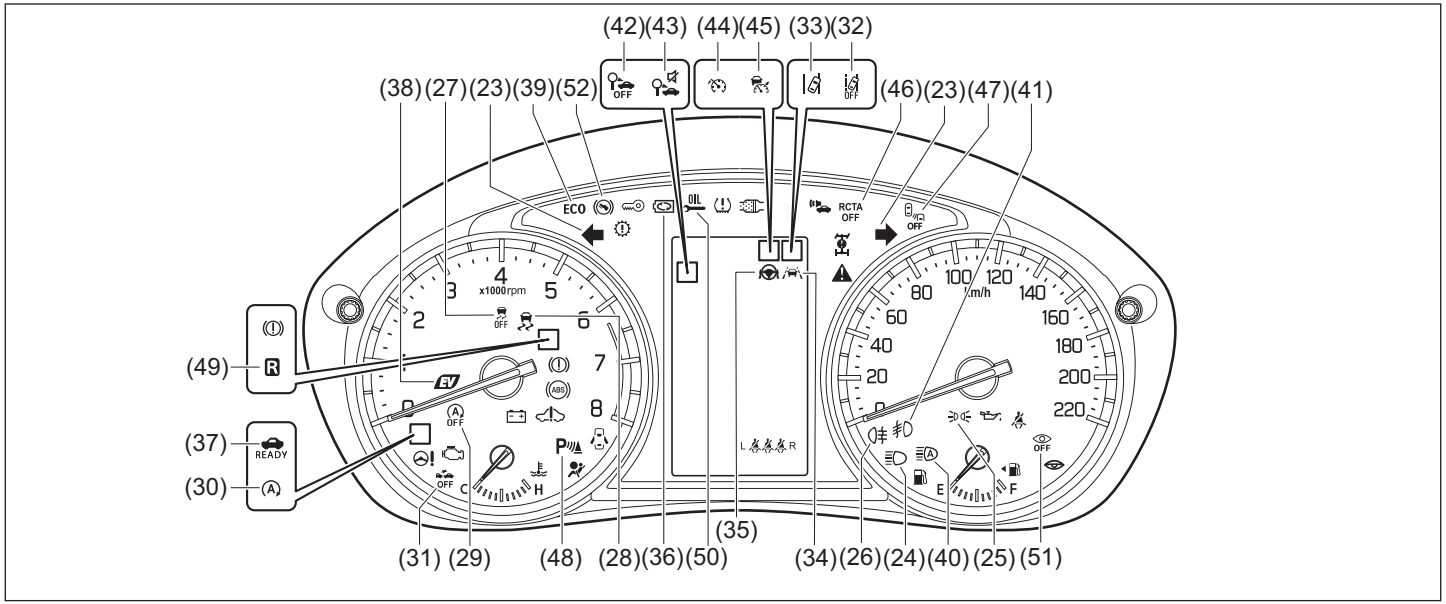


65T01123

| Предупредителна лампа | | | Цвят | Име |
|---|---|---|---|---|
| (23) | | | Зелен | Индикаторна лампа за мигачите |
| (24) | | | Син | Индикаторна лампа за включени дълги светлини |

| Предупредителна лампа | | | Цвят | Име |
|---|---|---|---|---|
| (25) |  | | Зелен | Индикаторна лампа за включени къси светлини |
| (26) |  | | Оранжев | Индикаторна лампа на задната светлина за мъгла (в зависимост от оборудването) |
| (27) |  | * | Оранжев | Индикатор за изключена ESP® |
| (28) |  | * | Оранжев | Предупредителна лампа за ESP® |
| (29) |  | * | Оранжев | Индикатор за изключена система ENG A-STOP |
| (30) |  | * | Зелен | Индикаторна лампа ENG A-STOP |
| (31) |  | * | Оранжев | Индикаторна лампа за изключване на Dual Sensor Brake Support II |
| (32) |  | * | Оранжев | Индикаторна лампа за изключена система за предотвратяване напускането на лентата |

| Предупредителна лампа | | | Цвят | Име |
|---|---|---|---|---|
| (33) |  | * | Оранжев | Индикаторна лампа на системата за поддържане на лентата |
| (34) |  | * | Оранжев | Предупредителна лампа на системата за поддържане на лентата |
| (35) |  | | Бял<br>Зелен | Индикаторна лампа на сервоуправлението |
| (36) |  | | Зелен | Индикаторна лампа за регенерация на енергията при спиране |
| (37) |  | | Зелен | Индикаторна лампа READY |
| (38) |  | | Зелен | Индикаторна лампа EV |
| (39) | ECO | | Зелен | Индикаторна лампа за режим ECO (в зависимост от оборудването) |
| (40) |  | | Зелен | Индикаторна лампа на асистента за дълги светлини |

| Предупредителна лампа | | | Цвят | Име |
|---|---|---|---|---|
| (41) |  | | Зелен | Индикаторна лампа за включени светлини за мъгла |
| (42) |   | * | Оранжев | Индикаторна лампа за изключване на системата за пътните знаци (в зависимост от оборудването) |
| (43) |  | | Оранжев | Индикаторна лампа за изключен звуков сигнал на системата за пътните знаци (в зависимост от оборудването) |
| (44) |  | | Оранжев<br>Зелен<br>Бял | Индикаторна лампа за ограничителя на скоростта (в зависимост от оборудването)*1 |
| (45) |  | | Оранжев<br>Зелен<br>Бял | Индикатор на адаптивния круиз контрол*1 |
| (46) | RCTA<br>OFF | * | Оранжев | Индикаторна лампа за изключване на Rear Cross Traffic Alert (RCTA) |
| (47) |   | * | Оранжев | Индикаторна лампа за изключена система Blind Spot Monitor (BSM) |
| (48) |  | * | Оранжев | Индикаторна лампа на сензорите за паркиране |

| Предупредителна лампа | | | Цвят | Име |
|---|---|---|---|---|
| (49) |  | | Оранжев | Индикаторна лампа на R (за задна предавка) |
| (50) |  | | Оранжев | Лампа за смяна на маслото (в зависимост от оборудването) |
| (51) |  | * | Оранжев | Индикаторна лампа за изключена Driver Monitoring System (DMS) |
| (52) |  | | Оранжев | Индикаторна лампа с подканване за спиране |

## Предупредителен зумер

- *1: Главната предупредителна лампа ⚠ в арматурното табло мига. В същото време съобщението ще се покаже на информационния дисплей, за да информира водача за състоянието на автомобила и решението на проблема.
- *2: Съобщението ще се покаже на информационния дисплей, за да информира водача за състоянието на автомобила и решението на проблема.

| Кога | Предупредителен зумер | Табло | Причина и решение на проблема |
|---|---|---|---|
| Някоя от вратите е отворена | Аларма в интериора<br>• Прозвучава на къси интервали | 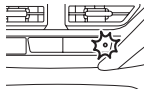 <br>Мига на всеки 2 секунди | Алармата е задействана. Можете да спрете предупреждението с някоя от следните операции:<br>• Отключете вратите или с дистанционното управление, или с бутона на дръжката на вратата.<br>• Натиснете бутона за включване на двигателя, за да промените режима на стартиране на ON. |
| Когато бутонът за включване на двигателя бъде натиснат за превключване на режима за стартиране на ON | Аларма в интериора<br>• Прозвучава на дълги интервали | 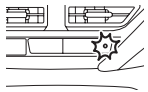 <br>Мига на около 8 секунди | Указва, че алармата е задействана, докато автомобилът е бил паркиран; проверете автомобила, за да се уверите, че не е разбит и нещо не откраднато. |
| | Аларма в интериора<br>• Звън | *1 | Воланът не е бил отключен. Прилагайки сила, завъртете волана леко наляво или надясно и натиснете отново бутона за стартиране на двигателя. |

| Кога | Предупредителен зумер | Табло | Причина и решение на проблема |
|---|---|---|---|
| Когато бутонът за стартиране на двигателя е в положение ON | Аларма в интериора |  Свети | Нивото на спирачната течност е недостатъчно или може да има проблем в спирачната система. |
| | • Звън | | |
| | Аларма в интериора |  Свети | Нивото на горивото е ниско. Налейте скоро. |
| | • Звън | | |

| Кога | Предупредителен зумер | Арматурно табло | Причина и решение на проблема |
|---|---|---|---|
| При шофиране | Аларма в интериора<br>• Прозвучава на кратки интервали за ок. 95 сек |  <br>Мига<br>*1 | Водачът не е поставил предпазния си колан. Спрете автомобила на безопасно място и си сложете колана.<br>Пасажерът отпред не е поставил предпазния си колан. Нека той си постави колана. |
| | • Прозвучава на кратки интервали за ок. 35 сек | L  R<br>Мига | Един или повече пътници отзад са без колани. Той/те трябва да ги поставят. |
| | Аларма в интериора<br>• 3 бипвания на кратки интервали |  <br>Свети<br>*1 | Спирачката за паркиране не е освободена. Спрете автомобила на безопасно място и я освободете. |
| | Аларма в интериора<br>• Звъни (веднъж) |  <br>Свети<br>*1 | Една от вратите е затворена напълно. Спрете автомобила на безопасно място и затворете добре всички врати. |
| При отваряне на вратата на водача | Аларма в интериора<br>• Продължителен звуков сигнал |  <br>Свети<br>*1 | Фаровете и/или габаритните светлини са оставени да светят. Изгасете ги. |

| Кога | Предупредителен зумер | Арматурно табло | Причина и решение на проблема |
|---|---|---|---|
| Когато натиснете копчето за стартиране на двигателя, за да превключите режима за стартиране на двигателя на LOCK (OFF) | Аларма в интериора<br>• Звън (еднократно) | *1 | Не можете да превключите режима за стартиране на LOCK (OFF), тъй като може да има дефект в работата на скоростния лост. Консултирайте се с оторизиран дилър на SUZUKI или с квалифициран сервиз. |
| Когато двигателят е угасен от системата ENG A-STOP | Аларма в интериора<br>• Продължителен звуков сигнал | *2 | След автоматично гасене на двигателя той угасва.<br>1) Задействайте паркинг спирачката и след това поставете скоростния лост в позиция „P“.<br>2) Затворете добре капака на двигателя.<br>3) Натиснете копчето за стартиране на двигателя, за да запалите отново двигателя. |
| Когато копчето за стартиране на двигателя е в положение ON | Аларма в интериора<br>• Бипва еднократно | 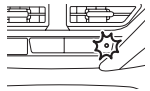 <br>Мига на всяка секунда<br>*1 | Може би има проблем със системата за безключово стартиране. Системата трябва да бъде проверена от оторизиран дилър на SUZUKI. |
| При натискане на бутона за стартиране на двигателя | Аларма в интериора<br>• Звън |  <br>Свети<br>*1 | Дистанционното управление може да е извън автомобила или батерията му да е изтощена.<br>Вкарайте дистанционното управление в автомобила или докоснете копчето за стартиране до дистанционното управление. |

| Кога | Предупредителен зумер | Арматурно табло | Причина и решение на проблема |
|---|---|---|---|
| Когато натиснете бутона за стартиране, за да превключите режима на запалване на ON или ACC | Аларми в интериора и/или екстериора |  Мига *1 | Когато копчето за стартиране на двигателя е било натиснато за промяна на режим на запалването ON или ACC, дистанционното управление е било разпознато. При стартиране на двигателя обаче дистанционното не е било открито. Поставете дистанционното управление вътре в купето и след това натиснете отново копчето за стартиране на двигателя. |
| | • 5 бипвания на кратки интервали | | |
| | Аларма в интериора | | |
| | • Звън (еднократно) | | |
| Когато врата бъде отворена или затворена | Аларми в интериора и/или екстериора |  Мига *1 | Дистанционното управление може да е извън автомобила. Вкарайте дистанционното управление в автомобила. |
| | • 5 бипвания на кратки интервали | | |
| Когато вратата на водача бъде отворена | Аларма в интериора | - | Натиснете копчето за стартиране на двигателя, за да превключите режима от ON или ACC на LOCK (OFF). |
| | • Бипвания на кратки интервали | | |
| | Аларма в интериора | - | Блокажът на волана отказва да се задейства поради грешка в системата, когато режимът за стартиране бъде поставен на LOCK (OFF) чрез натискане на копчето за стартиране.<br>Автомобилът трябва да бъде проверен от оторизиран дилър на SUZUKI или друг квалифициран сервиз. |
| | • Звън | | |

| Кога | Предупредителен зумер | Арматурно табло | Причина и решение на проблема |
|---|---|---|---|
| При натискане на бутона на дръжката на вратата | Външна аларма | - | Копчето за стартиране е в режим ACC или ON. Натиснете копчето за стартиране отново, за да превключите режима за стартиране на LOCK (OFF). |
| | • Бипвания на кратки интервали за ок. 2 сек | - | Дистанционното управление е оставено вътре в автомобила. Извадете дистанционното управление от автомобила. |
| | |  Свети *2 | Някоя врата или капакът на багажника е отворен. Затворете всички врати. |
| При натискане на бутона LOCK върху дистанционното управление | Аларма в интериора<br>• Продължителни бипвания |  Свети *2 | Някоя врата или капакът на багажника е отворен. Затворете всички врати. |
| При шофиране | Аларма в интериора<br>• Прозвучава на кратки интервали | *2 | Dual Sensor Brake Support II (DSBS II) е активирана. Натиснете спирачката. |
| При спиране или шофиране назад | Аларма в интериора<br>• Прозвучава на дълги интервали, кратки бипвания на кратки интервали, кратки бипвания на много кратки интервали или продължителни бипвания | - | Задните сензори за паркиране откриват препятствие зад автомобила. Проверете зоната около автомобила директно с поглед и посредством огледалата и шофирайте бавно на заден ход. |

| Кога | Предупредителен зумер | Арматурно табло | Причина и решение на проблема |
|---|---|---|---|
| При шофиране напред или назад | Аларма в интериора<br>• Мига на кратки интервали | - | Системата за следене на мъртвата зона или за предупреждение при напречен трафик отзад разпознават препятствие зад автомобила. Проверете зоната около автомобила директно с поглед и посредством огледалата и шофирайте бавно на заден ход. |
| При шофиране напред | Аларма в интериора<br>• Мига на кратки интервали | *2 | Дистанцията до автомобила отпред е твърде малка, например когато автомобил „засече“ вашия, докато адаптивният круиз контрол е задействан.<br>Натиснете педала на спирачката, за да поддържате подходяща дистанция до автомобила отпред. |
| | Аларма в интериора<br>• Продължителни бипвания | *2 | Докато работи адаптивният круиз контрол, действието на системата е било отменен или вашият автомобил е спрял да следва този отпред.<br>Проверете състоянието на автомобила и задайте отново скоростта на автомобила. |
| | Аларма в интериора<br>• Мига на кратки интервали | *2 | Адаптивният круиз контрол не може да бъде задействан.<br>Проверете състоянието на автомобила и задайте отново скоростта на автомобила. |
| При шофиране напред | Аларма в интериора<br>• Кратко бипване | *2 | Задействано е предупреждението срещу криволичене. Проверете пътната обстановка, завъртете волана внимателно и се върнете в центъра на лентата. |
| | Аларма в интериора<br>• Бипвания на кратки интервали | *2 | Задействана е функцията срещу напускане на лентата. Проверете пътната обстановка, завъртете волана внимателно и се върнете в центъра на лентата. |
| | Аларма в интериора<br>• Бипвания на кратки интервали*3 | *2 | Задействано е предупреждението срещу напускане на лентата. Проверете пътната обстановка, завъртете волана внимателно и се върнете в центъра на лентата. |

| Кога | Предупредителен зумер | Арматурно табло | Причина и решение на проблема |
|---|---|---|---|
| При шофиране напред | Аларма в интериора<br>• Бипвания на кратки интервали | *2 | Предупреждението, че воланът не е хванат, е задействано. Дръжте волана здраво. |
| | Аларма в интериора<br>• Продължителни бипвания | *2 | Предупреждението, че воланът не е хванат, е задействано и функцията за следване на лентата е спряла да действа. Дръжте волана здраво. |
| | Аларма в интериора<br>• Бипвания на кратки интервали | *2 | Функцията за следване на лентата е отменена. Проверете пътната обстановка и задействайте отново системата за поддържане на лентата. |

*3 Можете да изберете „Вибрация“ посредством режима за настройка на информационния дисплей. За подробности вижте „Режим за настройка“ (СТР. 4-15).

| Кога | Предупредителен зумер | Арматурно табло | Причина и решение на проблема |
|---|---|---|---|
| При шофиране напред | Аларма в интериора<br>• Бипвания на кратки интервали | *2 | (За автомобили с ограничител на скоростта) Символът за ограничение на скоростта на информационния дисплей е актуализиран. Проверете валидното към момента ограничение на скоростта и се съобразете с него. |
| | Аларма в интериора<br>• Бипвания на кратки интервали или звън *4 | *2 | Скоростта на автомобила е преминала ограничението на скоростта, указано на информационния дисплей. Проверете валидното към момента ограничение на скоростта и се съобразете с него. |

*4 Броят зумери зависи от съответната държава и региона.

| Кога | Предупредителен зумер | Арматурно табло | Причина и решение на проблема |
|---|---|---|---|
| При шофиране напред | Аларма в интериора<br>• Бипвания на кратки интервали | *2 | Сработило е предупреждението за умора. Ако чувствате, че ви се спи, проверете пътните условия и спрете автомобила незабавно. |
| | Аларма в интериора<br>• Кратко бипване | *2 | Сработило е предупреждението за разсейване. Проверете пътните условия и шофирайте безопасно. |
| | Аларма в интериора<br>• Кратко бипване | *2 | Сработило е предупреждението за заспиване зад волана. Ако ви се доспи, проверете пътните условия и спрете автомобила незабавно. |

**Автомобили strong hybrid (в зависимост от оборудването)**

| Кога | Предупредителен зумер | Арматурно табло | Причина и решение на проблема |
|---|---|---|---|
| При шофиране напред | Аларма в интериора<br>• Продължително бипване (веднъж от алармата в интериора) | **N**<br>Мига | Позицията на скоростния лост и действително избраната предавка се различават.<br>Ако позицията на предавката на информационния дисплей не се промени след като изчакате няколко секунди, натиснете педала на спирачката и се опитайте да повторите операцията със скоростния лост.<br>• Ако предавката на информационния дисплей не се смени, се обърнете към дилър на SUZUKI или квалифициран сервиз за проверка на системата. |
| | Аларма в интериора<br>• Бипвания на кратки интервали |  <br>Свети | Прекъсвачът за високо напрежение е сработил или има необичайна неизправност в системата strong hybrid. Свържете се с дилър на SUZUKI или квалифициран сервиз за проверка на системата. |
| | Аларма в интериора<br>• Бипвания на кратки интервали |  <br>Свети | Възникнала е нетипична неизправност в хибридната система.<br><br>Спрете автомобила на безопасно място и се свържете с дилър на SUZUKI или с друг квалифициран сервиз. |
| | Аларма в интериора<br>• Звън (еднократно) |  <br>Свети | Възникнала е неизправност в системата strong hybrid. Свържете се с дилър на SUZUKI или с друг квалифициран сервиз.<br>• Функцията за пълзене може да не се активира. Използвайте паркинг спирачката при потегляне по наклон. Вижте „Лост на ръчната спирачка” (СТР. 5-47). |
| | Аларма в интериора<br>• Звън (еднократно) | - | Зарядът на високоволтовата батерия е слаб. Заредете батерията, като покарате автомобила в режим D на трансмисията.<br>• Функцията за пълзене може да не се активира. Използвайте паркинг спирачката при потегляне по наклон. Вижте „Лост на ръчната спирачка” (СТР. 5-47). |

| Кога | Предупредителен зумер | Арматурно табло | Причина и решение на проблема |
|---|---|---|---|
| При шофиране напред | Аларма в интериора<br>• Продължително бипване |  <br>Свети<br>или<br>**N**<br>Мига | • Докато автомобилът се е движил напред, скоростният лост е бил преместен от позиция D, M, N на R без да сте натиснали педала на спирачката.<br>• Докато автомобилът се движи назад, скоростният лост е бил преместен от беше изместен от R, N към D, M без да сте натиснали педала на спирачката.<br>След това натиснете педала на спирачката, за да спрете автомобила напълно, след това оперирайте отново със скоростния лост. |
| | Аларма в интериора<br>• Продължително бипване | **N**<br>Мига | Има проблем със системата. В случай на неизправност възникват упоменатите по-долу проблеми. Помолете дилър на SUZUKI или друг квалифициран сервиз да провери системата.<br>• Трансмисията не може да превключва предавките дори и да оперирате с лоста, докато автомобилът е в движение.<br>• Когато скоростта на автомобила е 10 км/ч (6 мили в час) или по-ниска, скоростната кутия автоматично превключва N (неутрална, т.е. изключва от предавка). |

# ЧЕСТО ЗАДАВАНИ ВЪПРОСИ

## Въпроси и отговори

Вижте следния списък с често задавани въпроси.

**Отваряне/затваряне на врата**

В. Системата за безключов достъп не работи. Какво да правя?

О. Има вероятност нещо да пречи на работата на системата за безключов достъп. Вижте „Система за безключов достъп/ Keyless Entry System“ (СТР. 3-7).

О. Ако батерията на предавателя на системата за безключов достъп е изтощена, я сменете. Вижте „Смяна на батерията“ (СТР. 3-12).

В. При отваряне на вратата се чува силна звукова аларма. Какво означава това?

О. Системата за сигурност е задействана. Завъртете ключа за запалване в положение “ON” или натиснете бутона за стартиране на двигателя в режима на запалване на ON, за да спрете алармата. За правилния начин на действие вижте „Алармена система“ (в зависимост от оборудването) (СТР. 3-13).

В. Не мога да заключа вратата с one-action превключвателя.

О. Можете да отключите вратата с one-action превключвателя, но не можете да заключите вратата с one-action превключвателя. Когато заключвате вратата, използвайте дистанционното управление или бутона на вратата.

**Стъкла**

В. Как да отстраня запотяването от вътрешната страна на предното стъкло и от стъклата на вратите?

О. Използвайте бутона за размразяване. Вижте „Система за отопление и климатизация с ръчно управление“ (СТР. 7-26) или „Автоматична система за отопление и климатизация“ (СТР. 7-31).

В. Как мога да отстраня запотяването от вътрешната страна на задното стъкло?

О. Използвайте бутона за подгряване на задното стъкло. Вижте „Бутон за подгряване на задното стъкло“ (СТР. 3-36).

**Гуми**

В. Спуках гума. Какво трябва да направя?

О. В зависимост от състоянието на гумата, можете да я залепите с комплекта за ремонт на спукана гума. Вижте „Комплект за ремонт на спукана гума“ (в зависимост от оборудването) (СТР. 10-13)

**Изтощаване на акумулатора**

В. Акумулаторът е изтощен и двигателят не пали. Какво трябва да направя?

О. Свържете акумулатора на автомобила с акумулатора на друг автомобил за подаване на ток. Вижте „Инструкции за подаване на ток“ (СТР. 10-17).

**Моторно масло**

В. Бих искал да сменя маслото на двигателя. Какво трябва да направя?

О. Вижте „Моторно масло и маслен филтър“ (СТР. 9-31) и „Спецификации“ в раздела „Спецификации“ (СТР. 12-3).

**Система ENG A-STOP**

В. Системата ENG A-STOP не работи. Какво трябва да направя?

О. Вижте “Система ENG A-STOP” (Engine Auto Stop Start System) (За двигател K14D) (СТР. 5-23)

**SUZUKI SAFETY SUPPORT**

В. Как мога да разбера кога SUZUKI SAFETY SUPPORT е задействана и кога не работи?

О. Направете справка в „SUZUKI SAFETY SUPPORT“ (в зависимост от оборудването) (СТР. 5-86).

**Електрическо оборудване**

В. Фаровете за мъгла или мигачите не работят. Какво трябва да направя?

О. Проверете крушките. Вижте „Смяна на крушката“ (СТР. 9-61) и „Спецификации“ (СТР. 12-3).

В. Не мога да използвам електрическо устройство. Какво трябва да направя?

О. Проверете бушоните. Вижте „Бушони“ (СТР. 9-56).

В. Електрическият прозорец от страната на водача не може да бъде отворен докрай и затворен автоматично.

О. Необходима е първоначална настройка (инициализация) на функцията за предотвратяване на прищипване от електрическия прозорец. Вижте „Стъкла“ (СТР. 3-15).

# БЕЛЕЖКИ

# ЗА БЕЗОПАСНО ШОФИРАНЕ



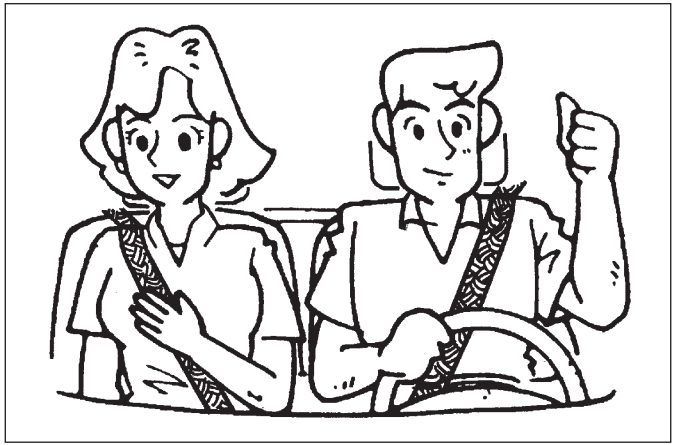

65D231

Под в краката на водача ..... 2-1
Предпазни колани и детски столчета ..... 2-2
Предни седалки ..... 2-6
Лост за заключване на реглажа на волана ..... 2-9
Огледала ..... 2-10
Задни седалки ..... 2-13
Безопасност за дете ..... 2-16
Предпазен колан ..... 2-20
Опериране и грижа за предпазния колан ..... 2-28
Система за заключване на колана
(само за предна седалка) ..... 2-29
Система за ограничаване обтягането на колана
(само за предна седалка) ..... 2-31
Детски столчета ..... 2-32
Избор на правилния вид детско столче ..... 2-34
Детски столчета за държави, където
се прилага разпоредба № 16 на ОН ..... 2-36
Въздушни възглавници ..... 2-46
Когато шофирате автомобила с въздушни
възглавници ..... 2-50
Работа с въздушните възглавници ..... 2-54
Функция на въздушните възглавници ..... 2-56
При стартиране на автомобила ..... 2-64
При товарене на багажа ..... 2-66

## Под в краката на водача

### Стелки

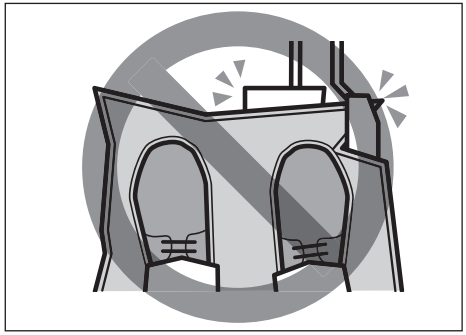

83S06010

**За модели с двигател K14D и K15C**

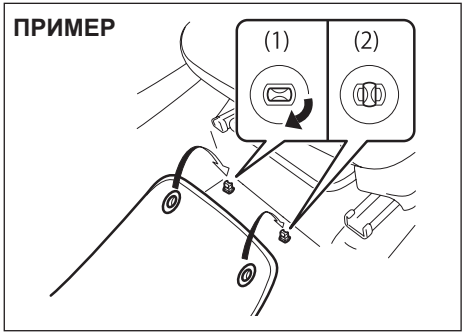


72M10201

(1) Отключване
(2) Заключване

**За модел K14C**

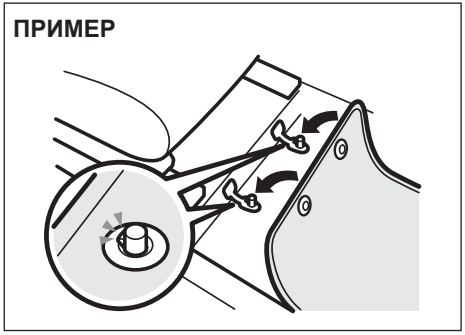


72M10201

За да предотвратите плъзване напред на стелките на пода и това да попречи на натискането на педалите, ви препоръчваме да използвате оригинални стелки на SUZUKI.

Всеки път, когато поставяте стелка обратно на мястото ѝ в краката на водача, след като е била свалена преди това, закачете щипките на стелката към техните легла и ги позиционирайте правилно (в заключено положение) в зоната на краката, както е показано на илюстрацията, така че да се наместят удобно под краката ви.

Когато сменяте стелки във вашия автомобил със стелки от друг тип, като всесезонни стелки, ви препоръчваме да използвате оригинални стелки на SUZUKI, за да гарантирате тяхното правилно напасване.

**⚠ ПРЕДУПРЕЖДЕНИЕ**

**Ако не предприемете долупосочените предпазни мерки, това може да доведе до възпрепятстване натискането на педалите от страна на водача и до загуба на контрол над автомобила или ПТП.**

**Описание на предупредителния етикет**



- **Плъзгането на стелката напред може да възпрепятства натискането на педалите да стане причина за ПТП.**



- **Проверете дали щипките на стелките са закачени към техните легла.**



- **Никога не поставяйте допълнителни стелки отгоре върху наличните, тъй като те не могат да се закрепят на щипките и може да се плъзгат.**



- **За допълнителна информация прочетете това ръководство за употреба.**
- **Никога не използвайте стелки, които не съвпадат с контура за стелката.**

## Почистване пода на автомобила

**⚠ ПРЕДУПРЕЖДЕНИЕ**



69RHS157

**Не оставяйте празни кенчета и др. в краката си. Предмети от този тип могат да попречат на работата с педалите и да доведат до инциденти.**

## Предпазни колани и детски столчета

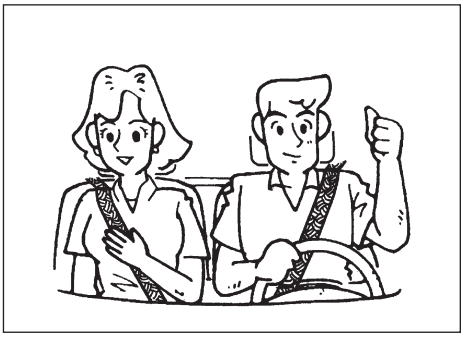

65D231

**⚠ ПРЕДУПРЕЖДЕНИЕ**

- **Винаги поставяйте предпазния си колан.**
- **Въздушната възглавница подпомага действието на предпазните колани в случай на челен удар. Водачът и всички пасажери трябва винаги да бъдат добре обезопасени, като поставят предпазните си колани, без значение дали на местата, на които седят, има монтирана въздушна възглавница, за да се сведе до минимум опасността от тежко нараняване или смърт в случай на сблъсък.**

(продължава)

**⚠ ПРЕДУПРЕЖДЕНИЕ**

(продължава)

- **Не модифицирайте, не сваляйте и не демонтирайте предпазните колани. В противен случай може да възпрепятствате тяхното правилно функциониране и това да доведе до риск от тежко нараняване или смърт в случай на удар.**




59RN02390




59RN02400




59RN02380

**⚠ ПРЕДУПРЕЖДЕНИЕ**

- **Никога не позволявайте на лица да се возят в товарната зона на автомобила. В случай на злополука, опасността от нараняване е много по-голяма за хората, които не се возят на седалка, със здраво закопчан колан.**
- **Предпазните колани се регулират винаги по следния начин:**
  - **– частта на колана, която преминава през скута, трябва да минава ниско около таза, а не около кръста**
  - **– коланът, който преминава през рамото, трябва да минава само през външната част на рамото и никога под мишницата**
  - **– коланът, който преминава през рамото, трябва да бъде на разстояние от лицето и врата ви, но да не изпада под рамото ви.**
- **Предпазните колани не трябва да бъдат усукани и трябва да се регулират да бъдат толкова стегнати, колкото да не предизвиква дискомфорт и да осигуряват защитата, за която са предназначени. Разхлабеният колан ще ви даде много по-малка защита, отколкото плътно прилепналия.**
- **Уверете се, че катарамата на всеки колан е поставена в правилната закопчалка. Възможно е да размените катарамите на задните седалки.**

(продължава)

## ⚠ ПРЕДУПРЕЖДЕНИЕ

(продължава)

- **Бременните жени трябва да използват предпазен колан, въпреки че е необходимо да бъдат направени конкретни препоръки за шофиране на автомобила от страна на лекаря на бременната жена. Запомнете, че частта, която преминава през скута, трябва да минава възможно най-ниско върху бедрата, както е показано на изображението.**
- **Не поставяйте предпазния колан около твърди или чупливи предмети в джобовете ви или върху дрехите ви. В случай на злополука, предметите, като очила, химикалки и др., които се намират под предпазния колан, могат да причинят нараняване.**



59RN02440

- **Никога не използвайте един и същ предпазен колан за повече от един човек и никога не поставяйте предпазния колан около бебе или дете, държано в скута на някой от пътниците. Това може да доведе до сериозни наранявания при злополука.**

(продължава)

## ⚠ ПРЕДУПРЕЖДЕНИЕ

(продължава)

- **Проверявайте периодично механизмите на предпазния колан за износване и повреди. Предпазните колани трябва да бъдат подменени, ако ремъците се протрият, замърсят или повредят по някакъв начин. Изключително важно е да подмените целия механизъм на предпазния колан, който е бил използван по време на удара, дори ако повредата на механизма не е очевидна.**
- **Деца на възраст до 12 години трябва да се возят на задната седалка, обезопасени по подходящ начин.**
- **Бебетата и малките деца не трябва да се транспортират, ако не са обезопасени по подходящ начин. Столчето за обезопасяване на бебета и малки деца може да бъде закупено на място и трябва да се използва. Уверете се, че столчето, което сте закупили, отговаря на приложимите стандарти за безопасност. Прочетете и следвайте всички указания, посочени от производителя.**
- **Ако коланът дразни врата или лицето на детето, използвайте детско столче специално за детето. Коланите на вашия автомобил по принцип са проектирани за лица с размери на възрастни.**

(продължава)

## ⚠ ПРЕДУПРЕЖДЕНИЕ

(продължава)

- **Избягвайте замърсяване на предпазните колан с лакове, масла, химикали и, особено, киселина от акумулатор. Почистването се извършва с помощта на фин сапун и вода.**
- **Не поставяйте предмети, като монети, клипсове и др., в закопчалките на предпазните колани и внимавайте да не разливате течности в тези части. Ако в закопчалката на предпазния колан попадне чуждо тяло, предпазният колан може да спре да функционира правилно.**
- **Всички облегалки трябва да бъдат в изправена позиция по време на шофиране на автомобила, тъй като в противен случай ефективността на предпазния колан може да намалее. Предпазните колани са предназначени да осигурят максимална защита, когато облегалките са в изправено положение.**

## Регулиране преди потегляне



80J014

**⚠ ПРЕДУПРЕЖДЕНИЕ**

- **Никога не се опитвайте да регулирате волана (той подлежи на регулиране само при определени спецификации) седалката, вътрешното огледало или страничните огледала, докато шофирате автомобила. В противен случай има риск от неправилни действия с волана или намаляване на концентрацията за случващото се на пътя пред вас - което може да доведе до ПТП.**
- **Не наклонявайте облегалката на седалката повече от необходимото. Това може да попречи на правилното действие на подглавника и колана.**

## Правилна употреба на предпазния колан



69RHS158a

- Нагласете седалката в правилната позиция. Разположете цялото си тяло в седалката.
- Уверете се, че предпазният колан не е поставен усукан.
- Уверете се, че сте поставили долната част на колана възможно най-ниско през таза.
- Горната част на колана трябва да лежи върху зоната по средата между рамото и основата на шията.
- Уверете се, че коланът не е усукан начин и го притегнете добре, за да не бъде провиснал.

**⚠ ПРЕДУПРЕЖДЕНИЕ**

- **Ако не поставите добре колана си, вашето тяло няма да бъде добре обезопасено при рязко спиране и удар. Това може да доведе до тежка травма.**
  **Закопчайте добре колана си преди шофиране.**



65T02009

- **Ако всички пътници не поставят предпазните си колани правилно, телата им може да не бъдат задържани оптимално при внезапно спиране и удар. Това може да причини тежки травми.**
  **Помолете всички пътници на предните и задните седалки да поставят правилно предпазните си колани преди потегляне.**

## Предни седалки

### Регулиране на седалката

**⚠ ПРЕДУПРЕЖДЕНИЕ**

- **Никога не се опитвайте да регулирате седалката на водача или облегалка, докато шофирате автомобила. Седалката или облегалката могат да се изместят неочаквано, предизвиквайки загуба на контрол над автомобила. Уверете се, че седалката на водача и облегалката са регулирани подходящо, преди да започнете да шофирате автомобила.**
- **За да избегнете прекомерна хлабавина на предпазния колан, което намалява ефективността на предпазните колани като предпазно устройство, проверете дали седалките са регулирани, преди да обтегнете предпазните колани.**
- **Всички облегалки трябва да бъдат в изправено положение при шофиране на автомобила, тъй като в противен случай ефективността на предпазния колан може да бъде ограничена. Предпазните колани са предназначени за осигуряване на максимална защита при облегалки в изправена позиция.**

(продължава)

**⚠ ПРЕДУПРЕЖДЕНИЕ**

(продължава)

- **Ако поставите напр. възглавничка между облегалката на седалката и гърба си, може да не шофирате в правилната позиция зад волана. Същото така предпазният колан и подглавникът могат да не осигуряват оптимално положение на тялото. Това може да доведе до тежки травми при ПТП.**
  **Не поставяйте възглавничка и др. между облегалката на седалката и гърба си.**
- **Не поставяйте никакви предмети под предната пасажерска седалка. Ако предмет заседне под предната седалка за пътника, може да се случи следното:**
- **Седалката няма да се захване на мястото си.**
- **Литиево-йонната батерия или DCDC конверторът, разположен под предната седалка при модели, оборудвани със SHVS (автомобил с интелигентно хибридно задвижване на SUZUKI), ще се повредят.**
- **Не оставяйте запалки или спрейове на пода. Ако на пода има запалка или спрей, те могат да се възпламенят внезапно, когато бъде поставен багаж или когато седалката бъде регулирана и това може да причини пожар.**

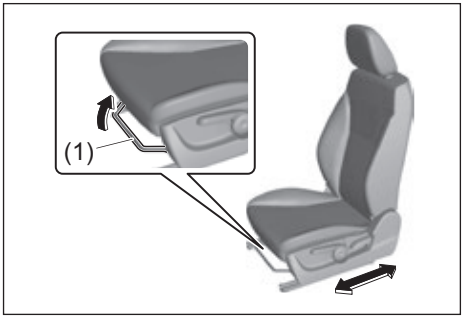


65T02010

**Лостче за регулиране позицията на седалката (1)**
Дръпнете лоста нагоре и плъзнете седалката.

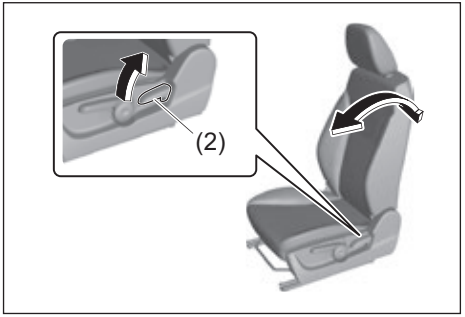


65T02020

**Лостче за регулиране облегалката на седалката (2)**
Дръпнете лоста нагоре и преместете седалката.

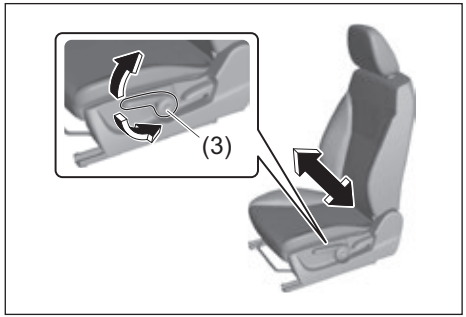


65T02030

**Лостче за регулиране височината на седалката (3) (в зависимост от оборудването)**
Дръпнете лоста нагоре, за да вдигнете седалката. Натиснете лоста надолу, за да свалите седалката.

След регулирането размърдайте седалката и облегалката напред-назад, за да се уверите, че са добре застопорени.

## Подглавници

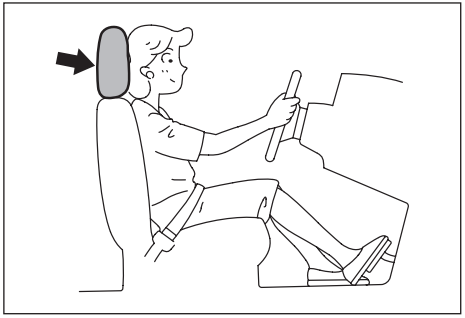

80J001

Подглавниците са предназначени да спомагат за намаляване на опасността от травми на врата при злополука. Регулирайте подглавника в позиция, при която централната част на подглавника да се намира най-близо до върха на вашите уши. Ако това не е възможно да се направи при високи пасажери, регулирайте подглавника възможно най-високо.

### ⚠ ПРЕДУПРЕЖДЕНИЕ

- **Ако управлявате автомобила с демонтиран подглавник, накланянето назад на пътника при удар не може да бъде предотвратено и натоварването върху главата на пътника не може да бъде редуцирано при внезапно спиране или удар. Това може да причини тежки травми.**
  **Никога не управлявайте превозното средство с демонтирани подглавници.**
- **Ако подглавник е монтиран отзад напред или не е закрепен добре, той може да не даде най-добрата възможна защита при ПТП, което би могло да доведе до тежка травма.**
  **Ако подглавник е монтиран наобратно, не можете да регулирате височината му и го закрепите добре. Уверете се, че сте монтирали подглавника стабилно в правилната посока.**
- **Разсейване заради регулиране на подглавника може да доведе до злополука.**
  **Не се опитвайте да регулирате подглавника по време на шофиране на автомобила.**

*БЕЛЕЖКА:*
*Може да се наложи да сгънете напред облегалката, за да осигурите достатъчно място нагоре, така че да можете да свалите подглавника.*

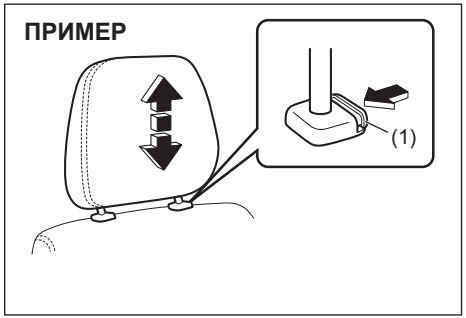


61MM0A032a

За да повдигнете предния подглавник, издърпайте подглавника нагоре, докато се чуе щракване. За да свалите подглавника надолу, натиснете го надолу, докато се захване към бутона за заключване (1). Ако подглавникът трябва да бъде свален (за почистване, подмяна и т.н.), натиснете бутона за заключване навътре и издърпайте подглавника напълно.

## Подгряване на предните седалки

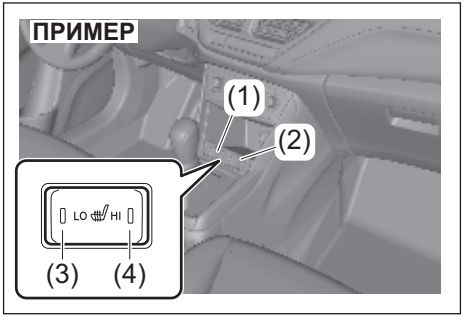


65T02040

(1) Превключвател за подгряване на лявата седалка
(2) Превключвател за подгряване на дясната седалка
(3) “LO” настройка (слаба)
(4) “HI” настройка (силна)

Когато контактният ключ е в позиция “ON” (на контакт) или режимът на запалване е в позиция “ON” (вкл.), натиснете единия или и двата превключвателя на нагревателите, за да загреете съответната седалка.

- Когато превключвателят за подгряване на седалката е натиснат, нагревателят на съответната седалка се задейства.
- За да изберете слабо подгряване, натиснете страната “LO” (3) на превключвателя. Когато подгряването е задействано, ще светне индикаторната лампа за ниска степен на подгряване.
- За да изберете силно подгряване, натиснете страната (4) на превключвателя. Когато нагряването е задействано, ще светне индикаторната лампа за висока степен на подгряване.
- За да изключите подгряването, върнете превключвателя в равна позиция. Проверете дали индикаторната лампа е изгаснала.

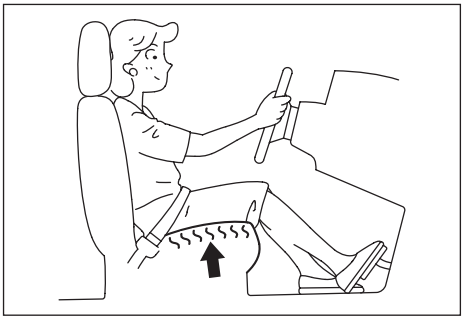

59RN02260

**⚠ВНИМАНИЕ**

**Неправилната употреба на нагревателя за седалки може да бъде опасна. Пасажерът може да се изгори дори ако температурата на подгряване е съвсем ниска, ако носи тънки панталони, тънка пола или тънки шорти и остави нагревателя включен дълго време.**
**Избягвайте да използвате нагревателя на седалките, когато возите пасажери:**
- **Със слаба чувствителност в краката, включително възрастни хора или хора с определени увреждания.**
- **Малки деца или хора с чувствителна кожа.**
- **Заспали хора или хора, които са под влиянието на алкохол или други медикаменти, които могат да предизвикат умора.**

***ЗАБЕЛЕЖКА***

**За да избегнете повреди по елементите на нагревателите:**
- **Не подлагайте предните седалки на силни удари, като например скачащи върху тях деца.**
- **Не покривайте седалките с изолиращ материал като одеяла или възглавници.**

*ЗАБЕЛЕЖКА:*
*Отоплението на седалките не се изключва автоматично, докато ключът/бутонът за запалване е в положение ON. Ако не изключите отоплението от бутона му, то ще продължи да работи.*

## Лост за заключване при реглаж на волана

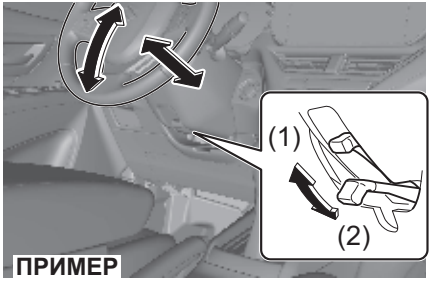


65T02050

(1) ЗАКЛЮЧВАНЕ
(2) ОТКЛЮЧВАНЕ

Лостът за заключване се намира под кормилната колона. За да настроите височината на волана:
1) Натиснете надолу лоста, за да отключите кормилната колона.
2) Поставете волана в желаната височина и заключете кормилната колона, като дръпнете нагоре лоста за заключване.
3) Опитайте се да размърдате волана нагоре и надолу, за да се уверите, че се е заключил на мястото си.

**⚠ ПРЕДУПРЕЖДЕНИЕ**

**Никога не се опитвайте да регулирате височината на волана, докато автомобилът е в движение, тъй като може да изгубите контрол над автомобила.**

## Огледала

### Вътрешно огледало за обратно виждане

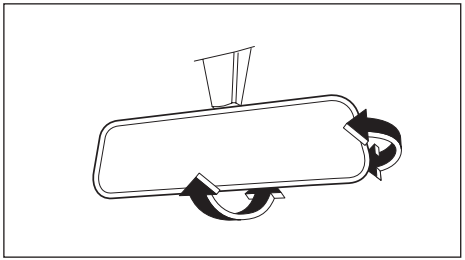

81M30360

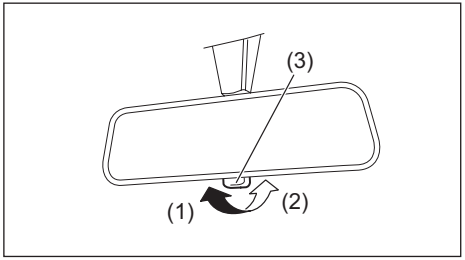


83S02352

(1) Шофиране на автомобила през деня
(2) Шофиране на автомобила през нощта
(3) Селектор

Може да регулирате вътрешното огледало за задно виждане с ръка така, че да виждате задната част на Вашия автомобил в огледалото. За да регулирате огледалото, поставете селектора (3) в дневна позиция, след това преместете с ръка огледалото нагоре, надолу или настрани, за да си осигурите възможно най-добра видимост.

Когато управлявате автомобила през нощта, можете да преместите селектора (3) към нощна позиция, за да намалите заслепяването от фаровете на превозните средства, които се намират зад вас.

**⚠ ПРЕДУПРЕЖДЕНИЕ**

- **Ако регулирате вътрешното огледало, докато се движите, можете да загубите контрол над автомобила, което да доведе до ПТП.**
  **Регулирайте вътрешното огледало преди потегляне.**
- **Винаги регулирайте огледалото със селектор, зададен в дневна позиция.**
- **Използвайте нощната позиция само ако е необходимо да намалите заслепяването от предните фарове на превозните средства, които се намират зад вас. Имайте предвид, че в тази позиция може да не забележите някои предмети, които бихте забелязали при дневна позиция.**

## Автоматично замъгляване на огледалото за обратно виждане (ако има налично)

Може да регулирате ръчно автоматичното замъгляване на огледалото за обратно виждане, така че да виждате задната част на вашия автомобил в огледалото. Това огледало за обратно виждане разполага с функция за автоматично замъгляване на отблясъците от светлините на превозните средства зад вас. Функцията работи, когато режимът за запалване бъде преместен в позиция “ON” чрез натискане на копчето за стартиране на двигателя.

- Огледалото винаги е със зададен режим за автоматично замъгляване, когато режимът за запалване е в положение “ON”.
- Автоматичното замъгляване на огледалото за обратно виждане се деактивира автоматично, когато скоростният лост (1) е в позиция “R”.

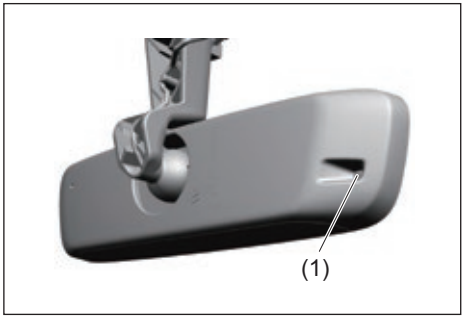


65T02012

**⚠ ПРЕДУПРЕЖДЕНИЕ**

**Не докосвайте и не покривайте датчика (1), тъй като това може да попречи на нормалната работа на системата. Блокирането на отблясъците от датчика с предмети, като покривало, стикер, аксесоар или багаж също може да попречи на правилната работа на системата.**

***ЗАБЕЛЕЖКА***

**Не окачвайте нищо тежко върху огледалото, тъй като то може да се счупи под тежестта му.**

## Странични огледала за обратно виждане

Регулирайте външните огледала за обратно виждане така, че да виждате в огледалата от двете страни на превозното средство.

**⚠ ПРЕДУПРЕЖДЕНИЕ**

**Бъдете внимателни, когато определяте размера или разстоянието от автомобила до други обекти, видяни в изпъкналото странично огледало. Имайте предвид, че обектите изглеждат по-малки и на по-голямо разстояние, отколкото, ако бъдат видяни в плоско огледало.**

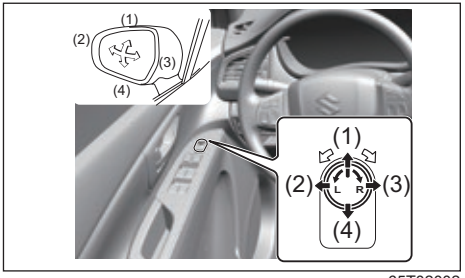


65T02002

Превключвателят за управление на електрическите огледала е разположен върху панела на вратата на водача. Можете да регулирате огледалата, когато ключът за запалване е в позиция “ACC” или “ON”, или режимът на запалване е в позиция “ACC” или “ON”. За да регулирате огледалата:

1) Завъртете превключвателя наляво или надясно, за да изберете кое от огледалата желаете да регулирате.
2) Натиснете страничната част на превключвателя към посоката, в която искате да преместите огледалото.
3) Върнете превключвателя в средата, за да предотвратите инцидентно преместване на огледалото.

*БЕЛЕЖКА:*

*Ако вашият автомобил е оборудван със странични огледала за обратно виждане с подгряване, вижте наличната информация в този раздел.*

**⚠ ПРЕДУПРЕЖДЕНИЕ**

**Ако регулирате страничните огледала, докато шофирате, можете да загубите контрол над автомобила и това да доведе до инцидент. Регулирайте огледалата, преди да потеглите.**

## Превключвател за сгъване на страничните огледала за обратно виждане (в зависимост от оборудването)

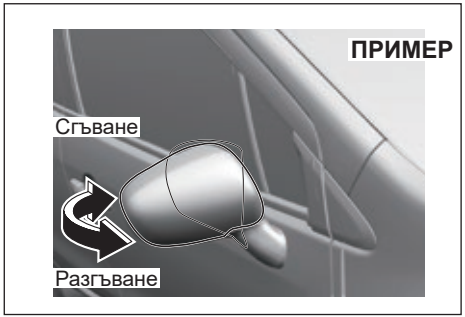


65T02003

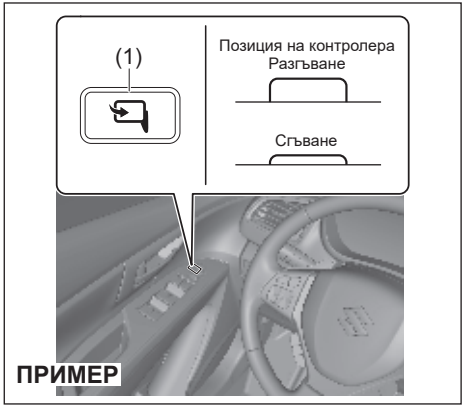


65T02080

Можете да приберете външните огледала, когато паркирате превозното средство на тясно място. Когато ключът за запалване е в позиция “ACC” или “ON”, или режимът на запалване е “ACC” или “ON”, натиснете превключвателя за прибиране на огледалата (1), за да ги приберете или да ги отворите. Проверете дали огледалата са напълно разгънати, преди да потеглите.

**⚠ ПРЕДУПРЕЖДЕНИЕ**

**Ако шофирате автомобила със сгънати странични огледала, това може да доведе до ПТП.**
**Не шофирайте автомобила със сгънати странични огледала.**

**⚠ ВНИМАНИЕ**

**Движението на огледалата може да прещипе или нарани нечия ръка. Не позволявайте на никого да доближава ръцете си до огледалата по време на тяхното прибиране или разгъване.**

## Задни седалки

### Регулиране на седалките

**⚠ ПРЕДУПРЕЖДЕНИЕ**

- **За да избегнете излишната хлабавина на предпазния колан, която ограничава ефективността му като предпазно средство, проверявайте дали коланите са регулирани, преди да ги закопчаете.**
- **Ако обект бъде заклещен под седалката, тя няма да бъде застопорена, което би довело до инцидент или дефект. Не поставяйте никакви обекти под седалката.**

### Сгъване облегалките на седалките

**⚠ ПРЕДУПРЕЖДЕНИЕ**

**Всички задни седалки трябва винаги да бъдат в изправена позиция по време на движение на превозното средство, тъй като в противен случай ефективността на предпазния колан ще намалее. Предпазните колани са предназначени да осигурят максимална защита, когато задните седалки са в изправено положение.**




65T02090

За да сгънете облегалките на задните седалки напред:

1) Дръпнете лоста (1) отгоре на седалките.
2) Преместете седалката до една от позициите за застопоряване.
3) Дръпнете лоста за освобождаване и размърдайте облегалката, за да я застопорите.

След регулирането се опитайте да разместите облегалката, за да се уверите, че е застопорена.

### Подглавници

Подглавниците са предназначени за намаляване опасността от травми на врата в случай на ПТП.

**⚠ ПРЕДУПРЕЖДЕНИЕ**

- **Ако управлявате автомобила с демонтиран подглавник, накланянето назад на пътника при удар не може да бъде предотвратено и натоварването върху главата на пътника не може да бъде редуцирано при внезапно спиране или удар. Това може да причини тежки травми.**

**Никога не управлявайте превозното средство с демонтирани поглавници.**

- **Ако подглавник е монтиран отзад напред или не е закрепен добре, той може да не даде най-добрата възможна защита при ПТП, което би могло да доведе до тежка травма.**

(продължава)

**⚠ ПРЕДУПРЕЖДЕНИЕ**

(продължава)

**Ако е подглавник монтиран наобратно, не можете да регулирате височината му и го закрепите добре. Уверете се, че сте монтирали подглавника стабилно в правилната посока.**

- **Разсейване заради регулиране на подглавника може да доведе до злополука. Не се опитвайте да регулирате подглавника по време на шофиране на автомобила.**
- **Ако се опитате да монтирате детско столче и то докосва подглавника, детето може да претърпи тежки травми при ПТП.**

  **При монтаж на детско столче регулирайте подглавника да бъде на максимално високо положение, за да не контактува детското столче с подглавника.**

**⚠ ВНИМАНИЕ**

**Ако оставите демонтирания подглавник в купето на автомобила, той може да полети и да удари пътници или обекти, което да стане причина за травма или щета.**

*БЕЛЕЖКА:*

*Може да се наложи да наклоните облегалката, за да осигурите достатъчно място над главата за демонтаж на подглавника.*

**ПРИМЕР**

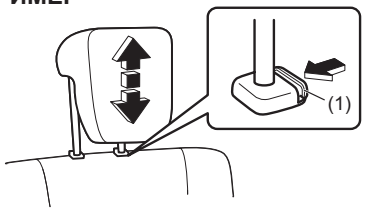


61MM0A033a

За да повдигнете предния подглавник, издърпайте подглавника нагоре, докато се чуе щракване. За да свалите подглавника надолу, натиснете го надолу, докато държите бутона за заключване (1). Ако подглавникът трябва да бъде свален (за почистване, подмяна и т.н.), натиснете бутона за заключване (1) навътре и издърпайте подглавника докрай.

При монтаж на детско столче регулирайте височината на подглавника или го свалете за поставянето на детското столче, както е необходимо

## Подлакътник

Вижте „Подлакътник с кутия в конзолата“ (в зависимост от оборудването) (СТР. 7-15)

## Сгъване на задните седалки

Задните седалки на вашия автомобил могат да бъдат сгънати напред, за да осигурят допълнително място за товарене.

За да сгънете задните седалки напред:

1) Свалете подглавника до долу.
2) Приберете задния централен триточков предпазен колан. Вижте „Триточков предпазен колан с разглобяем конектор“ (СТР. 2-23).
3) Дръпнете лоста за освобождаване, разположен в горната част на всяка отделна седалка, и сгънете облегалките напред.

**⚠ ПРЕДУПРЕЖДЕНИЕ**

**Когато местите облегалка на седалка, се уверете, че коланите са поставени на техните закачалки и няма да бъдат защипани от някоя част на седалката, защото в противен случай могат да бъдат повредени.**

***ЗАБЕЛЕЖКА***

**Уверете се, че самите колани не са усукани.**

ПРИМЕР

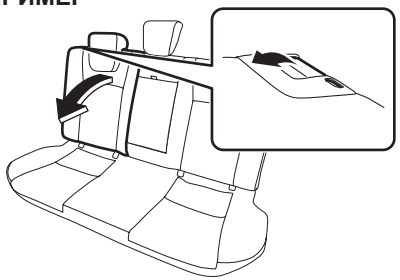

61MM0A057

4) Дръпнете лостчето за освобождаване на всяка от отделните седалки и сгънете облегалките напред.

**⚠ ПРЕДУПРЕЖДЕНИЕ**

**Ако е необходимо да транспортирате товар в пътническия отсек при сгънати задни седалки, се уверете, че товарът е обезопасен, тъй като в противен случай той може да изхвърчи, причинявайки наранявания. Никога не натрупвайте товар, по-висок от облегалките.**

***ЗАБЕЛЕЖКА***

**Когато връщате задната облегалка към нейното обичайно положение, внимавайте в отвора за заключване да не попаднат чужди тела. Това може да попречи на облегалката да се захване здраво на мястото си.**

За да върнете седалката в нормалното ѝ положение, следвайте описаната по-долу процедура.

**⚠ ВНИМАНИЕ**

**Когато връщате задните облегалки в тяхното обичайно положение, внимавайте да не затиснете пръстите си между езика и самозаключващия се механизъм.**

***ЗАБЕЛЕЖКА***

**Когато връщате задните облегалки в тяхното обичайно положение, внимавайте да няма нищо върху заключващия механизъм. Всякакви чужди тела могат да попречат на застопоряването на облегалката.**

ПРИМЕР




61MM0A058

Повдигнете облегалката, докато застане на мястото си.

След като върнете седалката на нейното обичайно място, преместете облегалката напред и назад, за да проверите дали е застанала здраво на мястото си.

**⚠ ВНИМАНИЕ**

- **Не поставяйте ръката си в отвора за заключване на задната облегалка, тъй като пръстът ви може да бъде затиснат и наранен.**
- **След захващане на облегалката, проверете дали е застанала здраво на мястото си. В случай, че не е, до лоста за освобождаване ще се появи червено.**

***ЗАБЕЛЕЖКА***

- **Когато връщате задната облегалка към нейното обичайно положение, внимавайте в отвора за заключване да не попаднат чужди материали. Това може да попречи на облегалката да се захване здраво на мястото си.**
- **Когато връщате задната облегалка към нейното обичайно положение, правете това внимателно с ръка, за да не повредите заключващия механизъм. Не я бутайте с помощта на чужди предмети и не прилагайте твърде голяма сила.**
- **Тъй като заключването е предназначено единствено за захващане на задната облегалка, не го използвайте за никакви други цели. Неправилната употреба може да доведе до повреждане на вътрешната част на заключващия механизъм и да попречи на облегалката да се захване здраво на мястото си.**

## Безопасност за дете

За безопасност шофирайте внимателно с по-ниска от обичайната скорост.

### Поставяне на дете на задната седалка

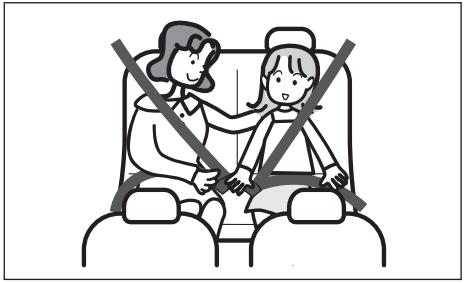

51K0188

- Поставяйте дете до възрастен, когато е възможно, и се уверете, че детето може да бъде наблюдавано.
- Ако дете седи на предната пасажерска седалка, водачът може да се разсее от движенията на детето или детето може да започне да прави пакости, което да доведе до грешка на водача.
- Изберете подходящо детско столче, подходящо за възрастта и физическия размер на детето.

**⚠ ПРЕДУПРЕЖДЕНИЕ**

- **Ако не използвате заключването за защита на децата, дете може да отвори врата и да излети от колата, което да доведе до тежки наранявания. За да избегнете това, използвайте настройката за детска защита.**
- **Когато е необходимо на предната пасажерска седалката да седне дете, което не се нуждае от детско столче, спазвайте следното:**
  - **Плъзнете седалката на пътника отпред максимално назад. Ако седалката на пътника отпред е в позиция напред, съществува риск от сериозно нараняване при силен удар, ако въздушна възглавница на предна пасажерска седалка се отвори.**

(продължава)

**⚠ ПРЕДУПРЕЖДЕНИЕ**

(продължава)



59RN04650

**– Ако дете извади ръка от прозорец или се облегне на врата, детето може да получи тежко нараняване при силен удар отстрана заради активиране на странична въздушна възглавница.**
**Не позволявайте на дете да изкарва ръка през прозореца или да се обляга на врата.**

- **Не позволявайте ръцете или краката и т.н. на дете да стоят в близост до подвижни части вътре в превозното средство, като подлакътници и релси на седалката. Съществува опасност от нараняване.**

## Дете трябва да бъде обезопасено с предпазен колан

**⚠ ПРЕДУПРЕЖДЕНИЕ**



69RHS159

- **Не шофирайте с дете в скута си. Дори ако държите детето плътно до себе си, не можете да му дадете добра поддържка и в случай на удар и т.н., детето може да претърпи сериозна травма.**
- **Ако дете не е с поставен предпазен колан, при внезапно спиране и удар, детето може да получи сериозно нараняване.**
**Уверете се, че децата винаги са обезопасени с колан.**

(продължава)

**⚠ ПРЕДУПРЕЖДЕНИЕ**

(продължава)

- **Ако двама или повече души използват един кола, при внезапно спиране и удар коланът не може да осигури оптимална защита, което може да причини сериозни травми. Не позволявайте две или повече лица да използват един предпазен колан.**

(продължава)

**⚠ ПРЕДУПРЕЖДЕНИЕ**

(продължава)



69RHS160

- **Коланите на вашия автомобил са проектирани за лица с размери на възрастни.**
  **Ако частта на колана, преминаваща през рамото, лежи на шията или брадичката на дете, а не върху рамото му, или ако надбедрената част на колана не лежи добре на тазобедрената кост, се уверете, че детето е седнало в детско столче, поставена на задната седалка. Неправилна употреба на предпазния колан може да доведе до сериозни травми на детето.**
- **Използвайте детско столче, стабилно закрепено към задната седалка, за всяко дете, което не може да ги държи главата си изправена или да седи самостоятелно.**

## Не оставяйте дете да си играе с предпазен колан

**⚠ ПРЕДУПРЕЖДЕНИЕ**

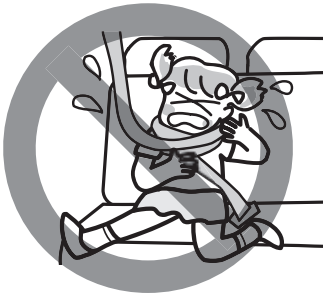

69RHS161

**Ако дете си играе с предпазен колан, например, ако тялото на детето е увито с предпазния колан, детето може да се задуши. В случай на спешност срежете предпазния колан с ножица.**

## Употреба на детско столче

Вижте „Монтаж с ISOFIX закрепване“ (СТР. 2-43) или „Обезопасяване на детско столче с колан отгоре“ (СТР. 2-45) в този раздел.

## Само възрастен трябва да отвари или затваря всяка врата или прозорец и да регулира седалки

Само възрастен трябва да отваря или затваря всяка врата или прозорец и да регулира седалките, за да не бъдат прищипани ръцете, краката или врата и др. на дете.

**⚠ ПРЕДУПРЕЖДЕНИЕ**



69RHS162

- **Ако прозорците не са заключени, дете може да задейства движението им погрешка или други пътници да бъдат прищипани.**
  **За да избегнете движение на прозорците погрешка от дете, използвайте бутона за заключване на стъклоповдигачите.**

(продължава)

**⚠ ПРЕДУПРЕЖДЕНИЕ**

**(продължава)**

- **Ако оставите електрически прозорец в състояние на готовност за задействане, това може да причини неволно задействане на електрическия прозорец от дете, което да доведе до злополука.**
  **Когато напуснете автомобила, не забравяйте да бутона за стартиране на двигателя, за да промените режима на запалване на OFF, дръжте ключа у себе си и вземете вашето дете при излизане от автомобила.**

## Не позволявайте на дете да си изкарва главата или ръцете от прозореца

**⚠ ПРЕДУПРЕЖДЕНИЕ**



69RHS163

**Уверете се, че детето не изкарва ръцете си или главата си и т.н. през прозорците. Има опасност от сериозни наранявания поради падане или внезапно спиране. Освен това, сериозно нараняване може да настъпи и ако дете влезе в контакт с предмети извън автомобила.**

## Не оставяйте дете без надзор в автомобила

**⚠ ПРЕДУПРЕЖДЕНИЕ**



69RHS164

**При излизане от автомобила не оставяйте дете вътре без вас.**

- **Непреднамерени и грешни операции, извършени от дете, могат да причинят пожар или произшествие след стартиране на автомобила.**
- **Тъй като температурата вътре в автомобила ще стане висока, когато той е оставен на силно слънце, детето може да пострада от топлинен удар или дехидратация, което може да доведе до сериозни здравословни проблеми или дори до смърт в най-лошия случай. Дори ако включите климатика, не оставяйте дете само в автомобила.**

### Не вкарвайте дете в багажника

**⚠ ПРЕДУПРЕЖДЕНИЕ**

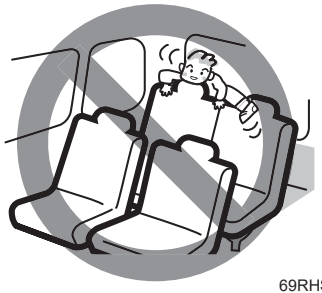

69RHS165

**Зоните за багаж не разполагат със структура, която да позволи транспортирането на хора. Не позволявайте на дете да се вози в тези зони. Съществува опасност от злополуки при внезапно спиране и др. Не позволявайте дете да играе вътре в зоните за багаж дори когато превозното средство е спряно на пътя.**

## Предпазен колан

### Дете трябва да бъде обезопасено с колан

Вижте „Безопасност за деца“ (СТР. 2-16).

### Информация за бременни жени и хора със заболявания

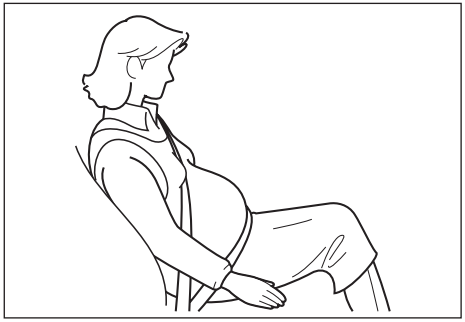

69RHS166

**⚠ ПРЕДУПРЕЖДЕНИЕ**

- **Бременни жени и хора със заболявания/увреждания също трябва да използват предпазен колан. И все пак, при ПТП има опасност от голямо натоварване на определени зони от тялото. Ето защо е препоръчителна консултация с лекар.**
- **При бременни жени частта, която преминава през скута, трябва да минава възможно най-ниско върху бедрата, като не докосва корема. Уверете се, че раменната част минава по средата между рамото и основата на шията, между гърдите и не докосва корема.**

## 3-точков предпазен колан

**Блокиране на механизма за връщане и обтягане (ELR)**

Предпазният колан разполага с блокиране на механизма за връщане и обтягане (ELR), предназначен за блокиране на предпазния колан само при внезапно спиране или удар. Той може да доведе до блокиране и ако дръпнете предпазния колан около тялото ви много рязко. Ако това се случи, оставете коланът да се върне обратно, за да го отблокирате и след това го дръпнете около тялото си по-бавно.

**Напомняне относно предпазния колан**




59RN02310

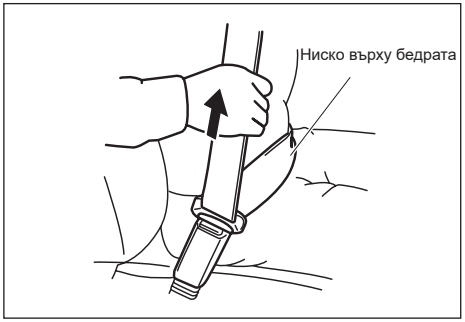


59RN02320

С цел намаляване опасността от плъзване под колана при удар, позиционирайте частта от колана, която преминава през скута, възможно най-ниско върху бедрата си и го поставете плътно прилепнал, като дръпнете частта от колана, която преминава през рамото, нагоре през заключващата планка. Дължината на колана, преминаващ диагонално през рамото, също може да се регулира, за да осигури свобода на движенията.

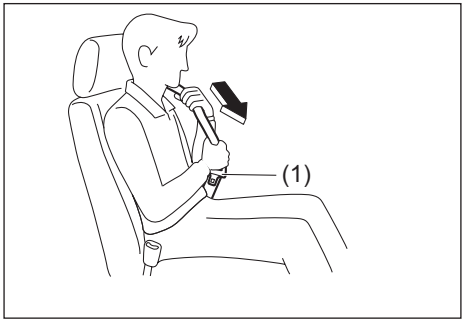


83SH02080

При поставяне на предпазния колан приберете подлакътника.

Държейки езичето (1) и колана, дръпнете бавно колана, за да го изпънете.

*БЕЛЕЖКА:*

*Когато коланът е заключен и не можете да го изтеглите, го пуснете веднъж и след това го дръпнете отново. Ако все още не можете да го изкарате, го дръпнете силно, пуснете го и след това отново го дръпнете бавно.*

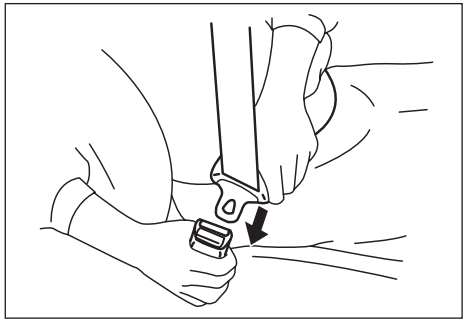

59RN02330

При употреба на задния предпазен колан откачете закопчалката и самия колан от мястото за закачването им.

За да закопчаете предпазния колан, седнете изправени и добре облегнати на седалката, дръпнете заключващата планка, която се намира върху предпазния колан, покрай тялото си и я поставете в катарамата, докато не чуете щракване. След като закопчалката е влязла, дръпнете колана, за да се уверите, че е фиксиран стабилно.

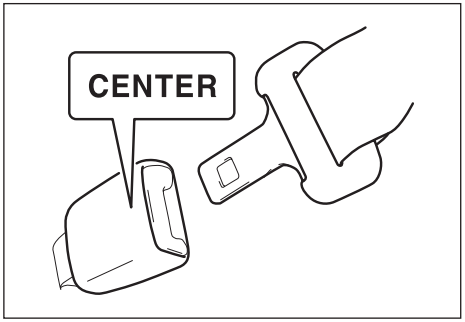


80J2008

*БЕЛЕЖКА:*
*Думата “CENTER” (среда) е маркирана върху катарамата за задния предпазен колан по средата. Катарамите са направени по такъв начин, че заключващата планка да не може да бъде поставена в погрешна катарама.*

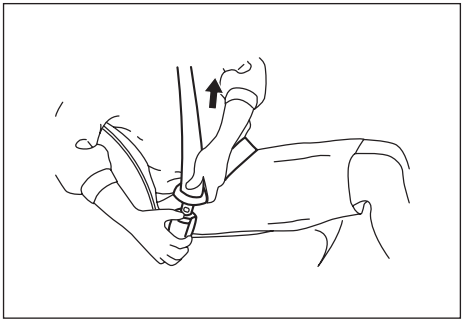

59RN02340

За да откопчаете предпазния колан, натиснете червеното копче, върху което пише “PRESS” (натисни) върху закопчалката и приберете колана бавно, като го държите с ръка и/или като държите заключващата планка.

## Триточков предпазен колан с разглобяем конектор

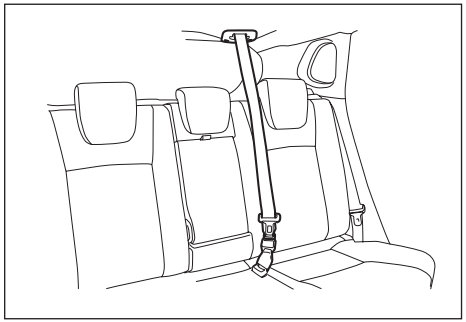

65T02100

Задният централен предпазен колан има катарама, заключваща планка и разглобяем конектор. Върху катарамата е изписано “CENTER” (централен), за да се различава от катарамата на задния ляв предпазен колан. Катарамата и конекторът на задния централен конектор са проектирани така, че да не позволят в тях да бъде поставена погрешна заключваща планка.

Когато задната облегалка е в изправена позиция, дръжте разглобяемия конектор затворен. Откачайте разглобяемия конектор само когато задната облегалка е сгъната надолу. За затваряне и отваряне на конектора, вижте „Отваряне и затваряне на разглобяемия конектор” в този раздел.

**Закопчаване**

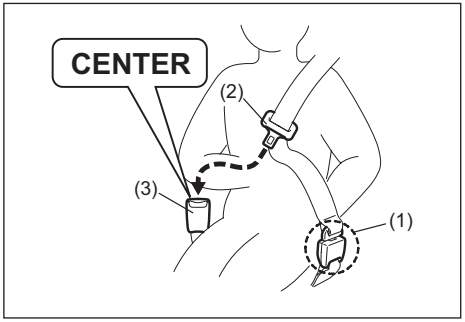


61MM0A060a

Преди да закопчаете задния предпазен колан, проверете дали разглобяемият конектор (1) е затворен добре и дали коланите не са усукани.

За да закопчаете колана, седнете изправени и плътно облегнати, издърпайте заключващата планка (2) покрай тялото си и я поставете в катарамата (3), докато чуете щракване.

**Откопчаване**

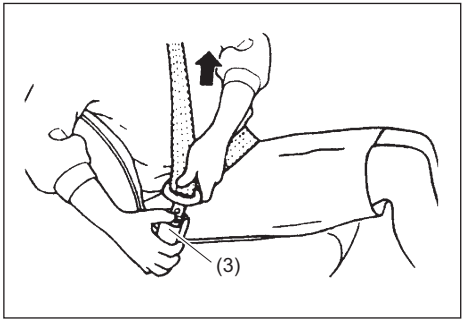


61MM0A094a

За да разкопчаете предпазния колан, натиснете копчето върху катарамата (3) и приберете ремъка бавно, придържайки с ръка ремъка и/или заключващата пластина.

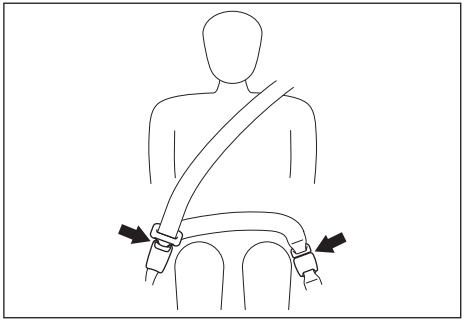

61MM0A061

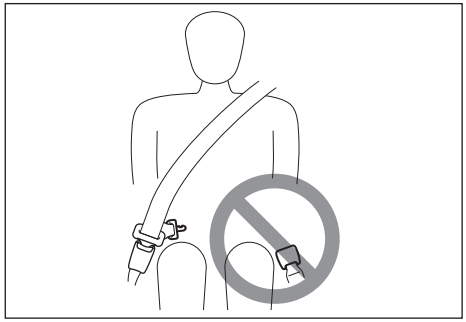

61MM0A062

**⚠ ПРЕДУПРЕЖДЕНИЕ**

**С цел да се сведе до минимум рискът от тежко нараняване или смърт в случай на удар, винаги закопчавайте предпазния колан с двете пластини, поставени в катарамите.**

## Отключване и заключване на разглобяемия конектор

### Отваряне

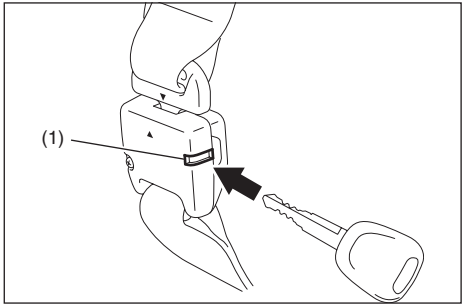


61MM0A063

За да отключите конектора:

1) Поставете ключа в отвора (1) върху конектора и оставете колана да се прибере.
2) След като коланът се е прибрал напълно, приберете колана в държача. За повече информация, вижте „Прибиране на задния триточков предпазен колан“ (СТР. 2-25).

***ЗАБЕЛЕЖКА***

**Когато облегалката на задната седалка е сгъната напред, разкопчайте конектора на задния централен триточков предпазен колан. В противен случай, ремъкът на предпазния колан може да се повреди.**

### Затваряне

За да заключите конектора:

1) Издърпайте колана от държача.

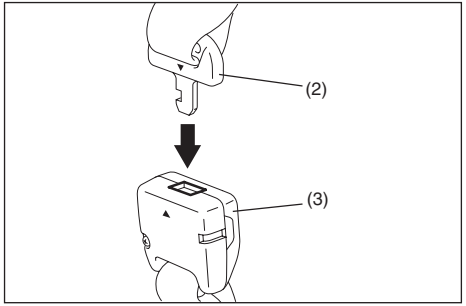


61MM0A064

2) Поставете заключващата планка на конектора (2) в конектора (3), за да подравните триъгълното обозначение, докато чуете щракване.

**⚠ ПРЕДУПРЕЖДЕНИЕ**

**Уверете се, че разглобяемият конектор е фиксиран стабилно и че коланът не се е усукал.**

## Прибиране на задния централен предпазен колан

Приберете колана след неговото пълно връщане.

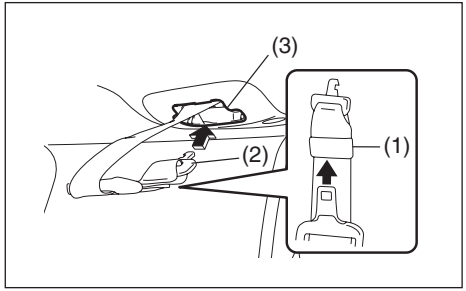


61MM0A065

За да приберете колана, поставете заключващата планка в отвора (1). След това поставете заключващата планка на конектора (2) на предназначеното за целта място в покрива.

## Регулиране дължината на предпазния колан

Не се налага да регулирате дължината на предпазния колан. Предпазният колан се опъва и прибира в зависимост от движенията на тялото. Ако предпазният колан претърпи сериозен удар, той се заключва автоматично, за да задържи тялото.

## Реглаж на височината на предпазния колан, минаващ през рамото (в зависимост от оборудването)

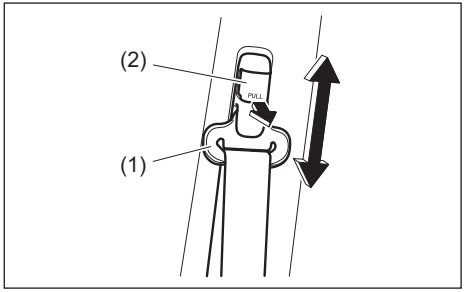


59RN02420

Регулирайте височината на колана, преминаващ през рамото така, че коланът да преминава през средната част на рамото от външната страна. За да повдигнете нагоре, плъзнете закрепящия механизъм (1) нагоре. За да свалите надолу, плъзнете закрепящия механизъм надолу, като дърпате копчето за заключване (2) навън. След като приключите с регулирането, проверете дали закрепящият механизъм се е затворил добре.

**⚠ ПРЕДУПРЕЖДЕНИЕ**

**Проверете дали коланът, преминаващ през рамото, е позициониран така, че да преминава през средната част на вашето рамо. Коланът трябва да е на разстояние от лицето и врата ви, но да не изпада от рамото ви. Неправилното регулиране на колана може да намали неговата ефективност при злополука.**

## Правилен начин на употреба на предпазния колан

**⚠ ПРЕДУПРЕЖДЕНИЕ**

**Използвайте предпазния колан по правилен начин. В противен случай при внезапно спиране или удар тялото може да не бъде задържано, което да доведе до тежка травма. Следете следните точки.**

- **Ако предпазният колан е усукан или твърде хлабав, има опасност от тежък натиск върху определени зони на тялото.**
- **Ако предпазният колан лежи на корема, тази област може да бъде подложена на твърде високо натоварване при силен удар.**
- **Ако предпазният колан не ляга добре на рамото, можете да излетите напред при силен удар.**
- **Ако предпазният колан се закачи на подлакътника, той може да не осигурява оптимална защита и можете да получите сериозна травма при злополука.**
  **Поставете предпазния колан на подлакътника.**

## Напомняне за предпазния колан

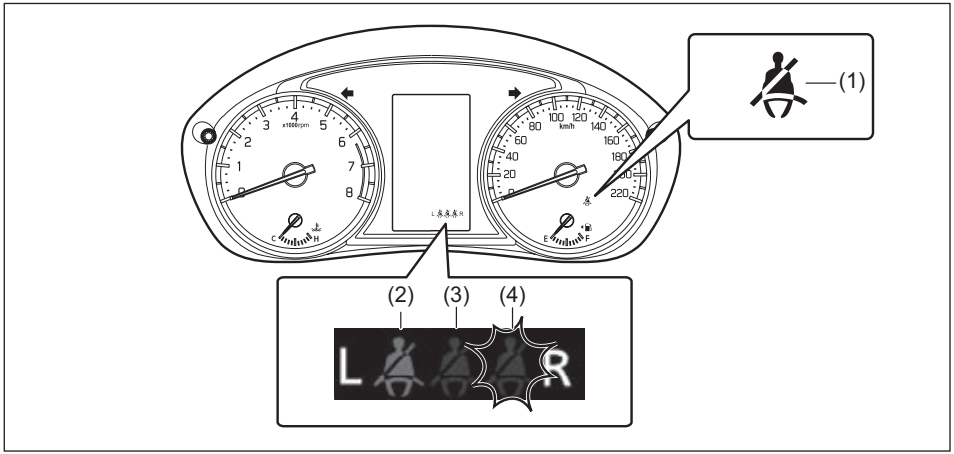


65T02004

(1) Светва лампа за напомняне относно предпазния колан на водача /предпазния колан на пътника отпред
(2) Светва лампа за напомняне относно предпазния колан на пътника отзад (отзад вляво)*1 (ако има налична)
(3) Светва лампа за напомняне относно предпазния колан на пасажера отзад (отзад в средата)*2 (ако има налична)
(4) Светва лампа за напомняне относно предпазния колан на пасажера отзад (отзад вдясно)*3 (ако има налична)

*1 Този символ означава, че предпазният колан не е закопчан.
*2 Този символ означава, че предпазният колан е закопчан.
*3 Този символ (мигащ) означава, че предпазният колан не е закопчан.

Когато водачът и/или пасажерът(-ите) не са закопчали предпазния си колан, светлината за напомняне относно предпазния колан ще светне или ще започне да мига и ще прозвучи звуков сигнал, който да напомни на водача и/или пътника(-ците) да закопчае предпазния си колан. За повече информация, вижте обясненията по-долу.

**⚠ ПРЕДУПРЕЖДЕНИЕ**

**Изключително важно е водачът и пътниците да бъдат със закопчани предпазни колани през цялото време. Опасността от нараняване при злополука е много по-голяма за лицата, които не са закопчали предпазните си колани. Нека ви стане навик да закопчавате предпазния си колан, преди да сте поставили ключа за запалване или да сте натиснали бутона за стартиране на двигателя.**

*ЗАБЕЛЕЖКА:*
*Когато лампата за напомняне за предпазния колан светне, съобщението за напомняне за поставяне на предпазния колан се показва на информационния дисплей.*

**Система за напомняне относно предпазния колан на водача**

Ако предпазният колан на водача остане разкопчан, след като контактният ключ е завъртян в позиция “ON” (на контакт):

1) Лампата за напомняне относно предпазния колан на водача светва. Лампата за напомняне относно предпазния колан на пасажера отпред (ако има налична) също светва, ако пасажерът не е закопчал своя предпазен колан.
2) След като автомобилът достигне скорост от 15 км/ч, лампата за напомняне относно предпазния колан на водача започва да мига и прозвучава звуков сигнал в продължение на 95 секунди.
3) Системата за напомняне ще остане активна, докато предпазният колан за водача не бъде поставен в закопчалката.

Ако водачът е закопчал предпазния си колан и след това го разкопчае, системата за напомняне ще се активира от стъпка 1) или стъпка 2), в зависимост от скоростта на автомобила. Когато скоростта на автомобила е под 15 км/ч, системата за напомняне се активира от стъпка 1). Когато скоростта на автомобила е над 15 км/ч, системата за напомняне ще се активира от стъпка 2).

Системата за напомняне ще се изключи, когато предпазният колан на водача бъде закопчан или контактният ключ бъде изключен или когато копчето за двигателя бъде натиснато, за да премине режимът на запалване към позиция „LOCK” (изключване).

**Система за напомняне относно предпазния колан на пасажера отпред**

Ако има човек, който седи на предната пътническа седалка и при включване на двигателя коланът на предната пътническа седалка не е закопчан, ще се активира напомнянето за непоставен колан. Напомнянето за колан на пътника отпред функционира по същия начин като напомнянето за предпазния колан на водача.

***ЗАБЕЛЕЖКА***

**Сензорът на системата за напомняне за непоставен предпазен колан на предната пътническа седалка е разположен в долната част на седалката. Ето защо, ако разлеете течност, например ароматизатор, безалкохолни напитки или сок върху долната част на предната пътническа седалка, трябва незабавно да я подсушите с мека кърпа. В противен случай, сензорът на предната пътническа седалка може да бъде повреден.**

*БЕЛЕЖКА:*

- Ако поставите предмет върху седалката за пасажера, тежестта му ще бъде засечена от датчика и светлината за напомняне относно предпазния колан на пасажера отпред ще светне, след което може да прозвучи звукова аларма.
- Ако на предната седалка за пасажера седи дете или нисък възрастен човек или ако върху седалката за пасажера отпред е поставена възглавница, тяхното тегло може да не бъде засечено от датчика и вътрешната звукова аларма може да не прозвучи.

**Система за напомняне относно предпазния колан на пасажера отзад (в зависимост от оборудването)**

При натискане на бутона за стартиране за превключване режима му на „ON”, лампите за напомняне за всички места за липсата или наличието на пътник светват. Когато скоростта на автомобила достигне 15 км/ч, лампата за напомняне ще се изключи около 65 сек по-късно.

Също така, при отваряне на задна врата, лампите за напомняне за задните колани също ще светнат.

В следните ситуации лампата за напомняне за задните колани ще мига в рамките на 65 сек, а по същото време ще звучи аларма – но само в продължение на около 35 секунди. След като минат 30 секунди след спирането на звуковата аларма, съответният индикатор ще спре да мига и ще започне да свети.

- Ако предпазният колан бъде разкопчан при скорост на превозното средство от 15 км/ч или повече.
- Когато скоростта на превозното средство достигне 15 км/ч или повече, след като задният предпазен колан е разкопчан без да е отворена задна врата.

Системата за напомняне ще се изключи автоматично, когато предпазният колан отзад бъде закопчан или контактният ключ бъде изключен или когато копчето за стартиране на двигателя бъде натиснат, за да премине режимът на запалване към позиция „LOCK” (OFF).

## Експлоатация и грижа за предпазния колан

### Експлоатация на предпазния колан

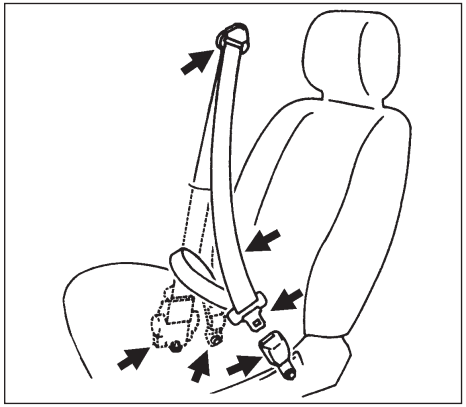

65D209A

Проверявайте периодично предпазните колани, за да сте сигурни, че те функционират правилно и не са повредени. Проверявайте ремъците, закопчалките, заключващите планки, системата за прибиране и обтягане, точките на окачване и водещите халки. Подменете предпазните колани, ако не функционират правилно или са повредени.

**⚠ ПРЕДУПРЕЖДЕНИЕ**

- **Извършете проверка на всички предпазни колани след удар. Предпазните колани, които са били използвани по време на удара (освен, ако ударът не е бил незначителен), трябва да бъдат сменени, дори ако няма очевидна повреда по тях. Предпазните колани, които не са били използвани по време на удара, трябва да се сменят, ако се е активирал обтегачът на предпазния колан. Обтегачите и ограничителите на натоварването сработват само веднъж. Ако не се задействат, се консултирайте с оторизиран дилър на SUZUKI или с друг квалифициран сервиз.**
- **Ако по предпазния колан има протрити зони или разрези, трябва да го смените с нов.**
- **Ако закопчалката не функционира правилно, тя трябва да бъде проверена от оторизиран дилър на SUZUKI или в друг квалифициран сервиз.**
- **Ако при удар коланът бъде подложен на голямо натоварване, той може да спре да функционира правилно – дори на пръв поглед да изглежда нормално. Сменете колана с нов.**

(продължава)

**⚠ ПРЕДУПРЕЖДЕНИЕ**

(продължава)

- **Тъй като предпазният колан може да не функционира по оптималния начин и може да причини травми при инцидент, съблюдавайте следното:**
  - **Когато в закопчалката влезе чуждо тяло или разлеете течност, коланът може да спре да функционира нормално. В подобен случай той трябва да бъде проверен от оторизиран дилър на SUZUKI или в друг квалифициран сервиз.**
  - **Тъй като предпазният колан може да бъде увреден, внимавайте да не го защипете с някоя врата. Преди затваряне на вратата се уверете, че коланът е прибран добре.**
  - **Не модифицирайте, не сваляйте и не демонтирайте предпазните колани.**

## Кука за предпазния колан

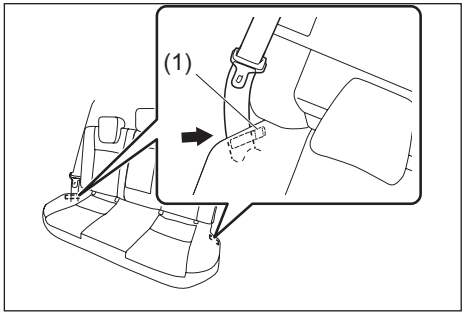


61M20010

Куките за външните колани на задната седалка (1) са разположени отстрани на задната седалка, както е показано на илюстрацията.

Когато задният колан не е закопчан, го закачете на куката.
При поставяне на колана го откачете от куката.

## Грижа за предпазните колани

Грижата за предпазните колани е същата като при всяка стандартна текстилна материя.

**⚠ ПРЕДУПРЕЖДЕНИЕ**

**Не използвайте белина, разтворители или оцветители за предпазните колани. Това може да доведе до образуване на петна, обезцветяване или отслабване на материала и предпазният колан може да не функционира по правилния начин.**

## Обтегачи на предпазните колани (само за предните места)

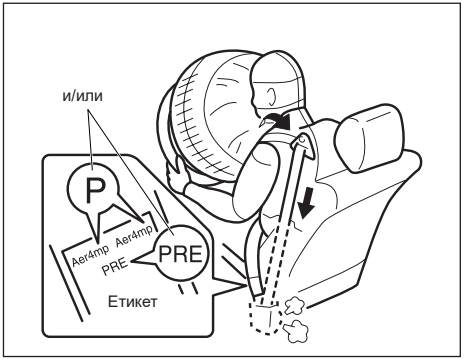


63J269a

**⚠ ПРЕДУПРЕЖДЕНИЕ**

**Този раздел описва системата за обтягане на предпазните колани на вашия автомобил SUZUKI. Прочетете и следвайте всички тези инструкции внимателно, за да сведете до минимум риска от тежки травми или смърт.**

За да разберете дали вашият автомобил е оборудван с обтегачи на предпазните колан при предните или задните седалки, проверете етикета в долната част на предпазния колан. Ако видите буквите “p” и/или “PRE”, както е показано на илюстрацията, вашият автомобил е оборудван с обтегач на предпазния колан. Можете да използвате предпазния колани на седалката по същия начин като обикновените предпазни колани без обтегачи.
Прочетете този раздел и раздела „Въздушни възглавници”, за да научите повече за обтегачите.

Обтегачите на предпазните колани работят в комбинация с въздушните възглавници. Сензорите за удар и електронният контролер на въздушните възглавници също контролират обтегачите на предпазните колани. Обтегачите се задействат само при тежък челен или страничен удар, достатъчно мощен за задействане на въздушните възглавници, когато коланите са закопчани. За предпазни мерки и обща информация, включително обслужване на обтегачите, вижте „Въздушни възглавници“ (СТР. 2-46) в допълнение към раздела „Обтегачи на предпазните колани“ и следвайте всички предпазни мерки.

Обтегачът се намира в устройството за прибиране на колана на всяка седалка и в крепежния елемент на предпазния колан за водача (при автомобил с обтегач на долната част). Обтегачът стяга раменната част на предпазния колан, така че коланът да задържи тялото на пътника по-стабилно при челен или страничен удар. При автомобил с обтегач на долната част в същото време се стяга и долната част на колана. Ретракторите ще останат заключени, след като обтегачите бъдат активиран. При активиране ще се чуе шум и може да се образува малко дим, който не е вреден и не се дължи на пожар в автомобила.

Шофьорът и всички пътници трябва по всяко време да бъдат обезопасени правилно чрез закопчаване на предпазните колани, независимо дали на съответно място има или няма обтегач, за да се минимизира рискът от тежко нараняване или смърт в случай на катастрофа.

Сядайте, като се облегнете добре на седалката; седнете изправени; не се навеждайте напред или настрани. Регулирайте колан, така че надбедрената част на колана да минава ниско през таза, а не през кръста. Моля, вижте „Регулиране на седалката“ (СТР. 2-5) и инструкциите и предпазните мерки относно предпазните колани в секцията „Предпазни колани и системи за обезопасяване на деца” за подробности относно правилното регулиране на седалката и предпазния колан.

Моля, обърнете внимание, че обтегачите в комбинация с въздушните възглавници ще се активират при тежки челни или странични удари. Те не са проектирани да се активират при удари отзад, преобръщане или леки челни или странични удари. Обтегачите могат да се активират само веднъж. Ако обтегачите са били активирани (т.е. ако въздушните възглавници са активирани), закарайте системата за проверка в оторизиран дилър на SUZUKI или в друг квалифициран сервиз възможно най-скоро.

Ако предупредителна лампа за въздушна възглавница на табло не мига или светва за кратко, когато режимът на запалване се сени на ON, остава включена за повече от 10 секунди или светва по време на шофиране, обтегачът или въздушната възглавница може да не сработи по правилния начин. И двете системи трябва да бъдат от оторизиран дилър на SUZUKI или друг квалифициран сервиз при първа възможност.

Обслужването на обтегачите или компонентите около тях, както и окабеляването на системата трябва да се извършва само в оторизиран дилър на SUZUKI или в друг квалифициран сервиз, чийто персонал е преминал специално обучения. Неправилното обслужване може да доведе до нежелано активиране на обтегачите или да попречи на работата им. Всяко от тези две условия може доведе до травми.

За да предотвратите повреда или нежелано задействане на обтегачите, проверете дали акумулаторът е разкачен и режимът на запалване е LOCK (OFF) в продължение на най-малко 90 секунди, преди да извършвате каквото и да било операции по вашия автомобил SUZUKI.

Не докосвайте компонентите или кабелите на обтегачите. Проводниците са увити с жълта лента или жълта тръбичка, а куплунгите са жълти. Когато предавате вашия автомобил SUZUKI за скрап, потърсете помощ от оторизиран дилър на SUZUKI или от друг квалифициран сервиз, сервиз за каросерийни ремонти или пункт за скрап.

### За правилна работа на обтегачите на коланите

Не модифицирайте никакви части, които биха могли да повлияят на обтегачите на предпазните колани. Предпазният колан може да бъде затегнат неочаквано или може да не се затегне, когато това е необходимо.

### Изхвърляне и предаване за скрап

Обтегачите на предпазните колани, които не са били активирани, трябва да бъдат активирани съгласно предварително определената процедура преди изхвърляне.

**⚠ ПРЕДУПРЕЖДЕНИЕ**

**Ако не боравите правилно с обтегачите при изхвърляне, обтегач може да се активира неочаквано, което да доведе до сериозна травма.**
**Когато изхвърляте обтегач или предавате за скрап автомобил, оборудван с обтегач, консултирайте се с оторизиран дилър на SUZUKI или с друг квалифициран сервиз.**

## Ограничители на предпазните колани (само за предните места)

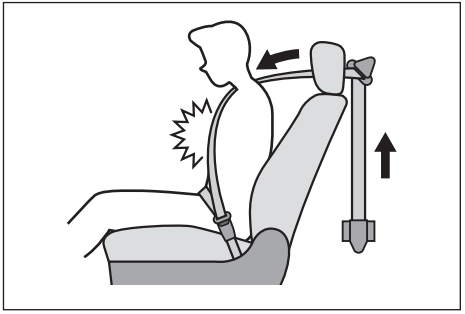

69RHS167

При силен удар отпред ограничителят на предпазния колан работи на две степени, за да намали силата върху частта на колана, минаваща през рамото, като по този начин намалява силата на удара, понесен от пътниците отпред.

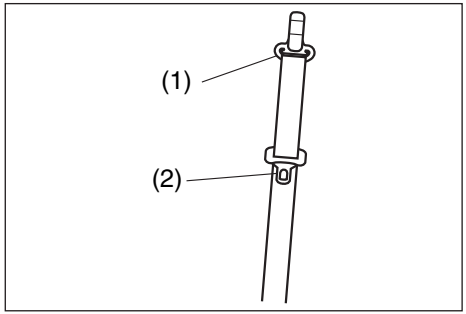


82K179

**⚠ ПРЕДУПРЕЖДЕНИЕ**

**Ако предпазният колан е претърпял силен удар, полимерът на анкерната част (1) за рамото и плочката с език (2) може да омекнат поради силно триене, като по този начин да залепнат към предпазния колан, което пречи на колана да се плъзга добре. В такъв случай, предпазният колан може да не осигурява най-добра защита, което да доведе до тежки наранявания при инцидент. Сменете предпазния колан при дилър на SUZUKI или в друг квалифициран сервиз.**

# Детски столчета

## Употреба на детски столчета

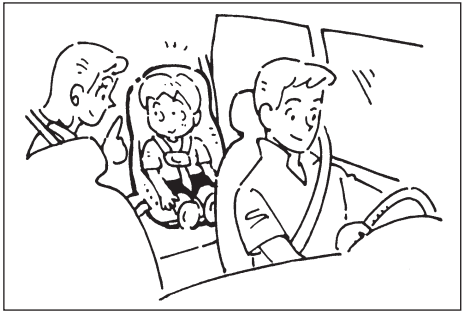

60G332

По принцип се предлагат следните типове детски столчета.

**Столче за бебе – само за задна седалка**

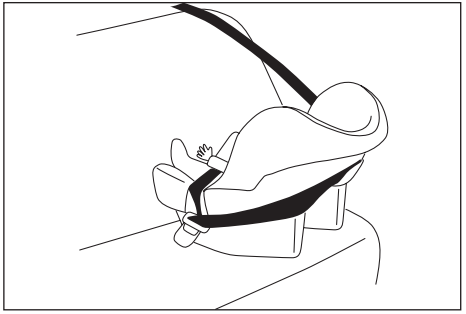

80JC007

**Детско столче**

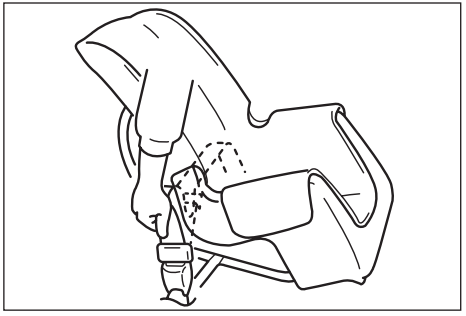

59RN02350

**Седалка като детско столче (тип бустер)**

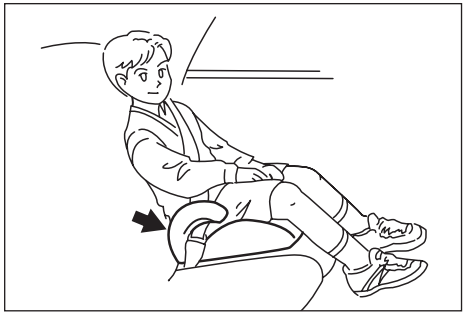

59RN02290

SUZUKI ви препоръчва да използвате детски столчета, за да предпазвате бебетата и малките деца. Налични са различни видове столчета за деца. Уверете се, че столчето за обезопасяване, което сте избрали, отговаря на приложимите стандарти за безопасност.

Всички столчета за обезопасяване на деца са предназначени да бъдат захванати за седалките на автомобила или посредством предпазните колани (двуточковите или триточковите колани) или посредством специални окачени куки, вградени в пода. SUZUKI ви препоръчва да монтирате столчето за обезопасяване на деца на задната седалка, когато това е възможно. Според статистика, свързана с инцидентите на пътя, децата са в по-голяма безопасност, когато столчето е монтирано на задната седалка, а не на предната.

**(За държави, където се прилага разпоредба № 16 на ОН)**

Когато купувате детско столче и го монтирате във вашето SUZUKI, вижте информацията, свързана с подходящите столчета за деца, посочена в „Детски столчета в държави, където се прилага разпоредба № 16 на ОН" в настоящия раздел.

*БЕЛЕЖКА:*
*Спазвайте нормативните разпоредби, свързани с обезопасяването на деца при пътуване.*

**⚠ ПРЕДУПРЕЖДЕНИЕ**

- **Когато използвате детско столче на предната пасажерска седалка, въздушната възглавница на пътника отпред трябва да се деактивира; в противен случай отварянето на въздушната възглавница за пътника отпред може да доведе до смърт или сериозно нараняване на детето.**
- **Ако наклоните облегалката на седалката, детско столче може да не е обезопасено правилно и тяло на дете може да се изплъзне под предпазния колан. Това може да причини тежко нараняване.**
  **Не наклонявайте облегалката на седалката, когато на нея е монтирано детско столче.**

(продължава)

**⚠ ПРЕДУПРЕЖДЕНИЕ**

(продължава)

- **При катастрофа или внезапно спиране задният подлакътник (ако е наличен) може да падне напред. Ако на централното място отзад има дете в обърната назад по посоката на движение седалка, падащият подлакътник може да нарани детето. Не монтирайте обърнато назад по посоката на движение детско столче на централното място отзад.**
- **Ако използвате детско столче, което е било сериозно увредено при инцидент и т.н., то може да не осигурява максимално добра защита. А това може да доведе до травми на детето. Ако детското столче е било сериозно увредено при инцидент и т.н., не го използвайте отново дори да изглежда здраво.**

(продължава)

**⚠ ПРЕДУПРЕЖДЕНИЕ**

(продължава)

- **Когато монтирате детско столче на задната седалка, контактът на краката на детето или на детското столче с предната седалка може да причини сериозни травми на детето в случай на ПТП.**
  **Регулирайте предната седалка така, че да не влиза в контакт с краката на детето или с детското столче.**
- **Ако детско столче не е монтирано правилно, деца или други пътници могат да получат сериозни травми при ПТП. Уверете се, че сте поставили детето в столчето в съответствие с инструкциите на производителя.**
- **Ако детето не е обезопасено правилно в детското столче, може да се стигне до сериозна травма при ПТП. Използвайте детското столче, като стриктно спазвате инструкциите на производителя му.**

## Избор на правилния тип детско столче

Моля, прочетете внимателно тази част относно детските столчета и изберете подходящо столче спрямо възрастта на детето и физическите му размери.

### Знак за одобрение съгласно Регулация UN R44 / R129

Следният етикет на детско столче указва, че то отговаря на Регулация UN R44 / R129 за детските столчета.

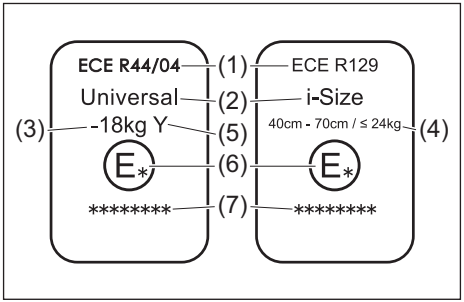


78RB01010

(1) Номер на регламента
(2) Съвместимост за категория детски столчета
(3) Диапазон на теглото на съответното дете, приложим за това одобрението, указано на маркировката
(4) Диапазон на височина и теглото на съответното дете, приложим за одобрението в етикета
(5) Спецификация на столчето
(6) Код на държавата, която е одобрила детското столче
(7) Номер на одобрение на детското столче

Тази маркировка за одобрение е примерна.

*ЗАБЕЛЕЖКА:*
*UN R44 / R129 е международен регулаторен стандарт за детски столчета. За „ECE", указано върху маркировката в илюстрацията на детското столче, маркировката "ECE" е същата като "UN".*

## Как да разбираме таблицата от ръководството за употреба на автомобила относно монтаж на детски столчета за различни седалки

Групи по тегло

- Детските столчета, отговарящи на стандарта UN R44, са класифицирани на следните пет вида:

| Група тегло | Тегло на детето |
|---|---|
| Група 0 | до 10 кг |
| Група 0+ | до 13 кг |
| Група I | 9 до 18 кг |
| Група II | 15 до 25 кг |
| Група III | 22 до 36 кг |

- По принцип детските столчета са обособени, както следва:

**Столче за бебе**

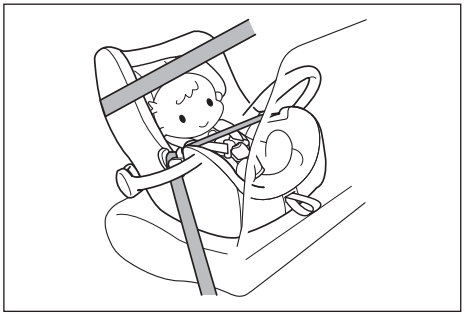

64L30810

Бебешко столче, ориентирано назад или настрани, за бебета, които не могат да си държат главата изправена или които не могат да седят стабилно; този тип отговаря на Група 0 и Група 0+ на стандарта UN R44.

**Детско столче**



64L30820

Детско столче, насочено напред, използвано за деца, при които горната част на предпазния колан на самия автомобил (без да е монтирано столчето) ляга на врата или брадичката, а не върху рамото, или при които надбедрената част на колана все още не може надеждно да обхване тазобедрената кост; този тип отговаря на група I от стандарта UN R44.

**Детско столче Junior**



64L30830

Детско столче, насочено напред, използвано за дете, при което горната част на предпазния колан на самия автомобил (без да е монтирано столчето) ляга по-скоро на врата или или брадичката, а не върху рамото, или при които надбедрената част на колана все още не може надеждно да обхване тазобедрената кост; този тип отговаря на групи II и III от стандарта UN R44.

## Детски столчета за държави, където се прилага разпоредба № 16 на ОН

**ВНИМАНИЕ**

**Регулирайте височината на задния подглавник или го свалете при монтирането на детско столче, ако е необходимо. Все пак, ако седалката за деца не е оборудвана с подглавник, не сваляйте подглавника на задната седалка. Ако подглавникът на задната седалка е свален при поставянето на детско столче, трябва да го монтирате обратно на мястото му, след като махнете детското столче. Ако детското столче е поставено неправилно, детето, седящо в него, може да бъде ранено в случай на катастрофа. (За повече информация, вижте раздел „Монтиране с триточкови предпазни колани", раздел „Монтиране със захват тип ISOFIX" и раздел „Монтиране на детско столче по система top tether".)**

## Детско столче

Съвместимостта за превозване на деца върху всяка пътническа седалка и монтирането на детското столче, са представени в таблицата по-долу.

**Съвместимост за детски столчета за всяка седалка**

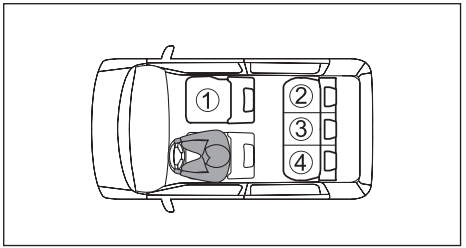


83RS034

*ЗАБЕЛЕЖКА:*
*На илюстрацията по-горе е представен автомобил с ляв волан.*
*Номера на позиции на седалката ①, ② , ③ и ④ са същите при автомобил с ляв и с десен волан.*

① *Предна пасажерска седалка*
② *Задно дясно място*
③ *Задно централно място*
④ *Задно ляво място*

| | | |
|---|---|---|
| ① (#1, #2, #3) | Активирана предна пасажерска въздушна възглавница |  |
| | Деактивирана предна пасажерска въздушна възглавница |  |
| ② (#2, #3) |  | |
| ③ |  | |
| ④ (#2, #3) |  | |

 Съвместима за универсална категория детски столчета, фиксирани с предпазния колан.

 Съвместима за детски столчета тип i-Size и ISOFIX

 Тази седалка е оборудвана с Top tether крепеж (с кука)

 Никога не използвайте насочено назад детско столче на пасажерската седалка.

 Не е подходящо за детски столчета.

#1: Изместете предната седалка максимално назад и я поставете в най-висока позиция.

#2: Когато поставяте детско столче, насочено напред, ако между детското столче и облегалката на седалката се образува празно пространство, регулирайте ъгъла на облегалката така, че да монтирате правилно детското столче.

#3: Ако подглавникът пречи на детското столче, регулирайте височината му или го демонтирайте, ако е необходимо.

*1: Само при автомобили, оборудвани с въздушна възглавница за пътника отпред, може да се използвате система за деактивацията й.

*ЗАБЕЛЕЖКА:*
*За съвместимост при монтаж на детско столче за модели за Тайван, вижте „За Тайван“ (СТР. 13-1).*

**Подробна информация за детски столчета**

| Номер на седалката | Позиция на седене | | | | |
|---|---|---|---|---|---|
| | ① | | ② | ③ | ④ |
| | Предната въздушна възглавница за пасажера е активирана | Предната въздушна възглавница за пасажера е деактивирана*1 | | | |
| Позиция на седене, подходяща за „универсално“ закрепване с колан (ДА/НЕ | НЕ | ДА | ДА | ДА | ДА |
| Позиция на седене за i-Size (ДА/НЕ) | НЕ | НЕ | ДА | НЕ | ДА |
| Позиция на седене, подходяща за странично фиксиране (L1/ L2) | НЕ | НЕ | X | НЕ | X |
| Подходяща за фиксиране по посока назад на движението (R1/R2X/R2/R3) | НЕ | НЕ | R1,R2X, R2,R3 | НЕ | R1,R2X, R2,R3 |
| Подходяща за фиксиране по посока на движението (F2X/F2/F3) | НЕ | НЕ | F2X,F2,F3 | НЕ | F2X,F2,F3 |
| Подходяща бустер седалка (B2/B3) | НЕ | B2,B3 | B2,B3 | B2,B3 | B2,B3 |

*1: Само при автомобили, оборудвани с въздушна възглавница за пътника отпред, може да се използвате система за деактивацията ѝ.

Легенда на буквите в горепосочената таблица:
ДА = Подходяща за тази позиция на седене
НЕ = Не е подходяща за тази позиция на седене
X = позицията ISOFIX не е подходяща за детски столчета ISOFIX при такъв вид фиксиране.

*ЗАБЕЛЕЖКА:*
*За съвместимост при монтаж на детско столче за модели за Тайван, вижте „За Тайван“ (СТР. 13-1).*

Детското столче може да се използва в позициите за седене във връзка с фиксирането, посочено на таблицата по-горе.
За системи за закрепване на детски столчета вижте таблицата по-долу.
Ако вашето детско столче няма клас по размер (или ако не можете да намерите информация в долната таблица), вижте информацията за съвместимостта на детското столче за автомобила или попитайте продавача на детското столче.
**Детските столчета ISOFIX са показани, както следва;**
Детските столчета ISOFIX са разделени на различни групи тегло, класове по размери и закрепване.

| Група тегло | Клас по размер | Закрепване | Описание |
|---|---|---|---|
| 0 (до 10 кг) | F | L1 | Лява позиция надлъжно детско кошче |
| | G | L2 | Дясна позиция надлъжно детско кошче |
| | E | R1 | Детско столче, насочено назад |
| 0+ (до 13 кг) | E | R1 | Детско столче, насочено назад |
| | D | R2 | Детско столче с намален размер, насочено назад |
| | - | R2X | Детско столче с намален размер, насочено назад |
| | C | R3 | Детско столче с нормален размер, насочено назад |
| I (9 до 18 кг) | D | R2 | Детско столче с намален размер, насочено назад |
| | C | R3 | Детско столче с нормален размер, насочено назад |
| | - | R2X | Детско столче с намален размер, насочено назад |
| | B | F2 | Детско столче с намалена височина, насочено напред |
| | B1 | F2X | Детско столче с намалена височина, насочено напред |
| | A | F3 | Детско столче със стандартна височина, насочено напред |

| Група тегло | Клас по размер | Закрепване | Описание |
|---|---|---|---|
| II<br>(15 до 25 кг) | X | X | - |
| III<br>(22 до 36 кг) | X | X | - |

Легенда на буквите в горепосочената таблица:
X = Няма такъв вид фиксиране за тази група по тегло.

**Укрепванията за повдигаща седалка са показани, както следва;**

| Укрепване | Описание |
|---|---|
| B2 | Повдигаща седалка, намалена широчина 440 мм |
| B3 | Повдигаща седалка, пълна широчина 520 мм |

**Съвместимост при монтаж на препоръчани от SUZUKI детски столчета**

| Размер на тялото | Препоръчано детско столче (#A) | Позиция на седалката | | | | |
|---|---|---|---|---|---|---|
| | | ① | | ② | ③ | ④ |
| | | Активирана предна въздушна възглавница | Деактивирана предна въздушна възглавница*1 | | | |
| 40–83 см ≤ 13 кг (от раждането до 15 мес.) | BRITAX RÖMER BABY-SAFE 3 i-SIZE | НЕ | ДА (#1) | ДА (#1) | ДА (#1) | ДА (#1) |
| 100–150 см 15 - 36 кг (3,5 - 12 год. възраст) | BRITAX RÖMER KIDFIX M i-SIZE | НЕ | ДА (#1) | ДА (#1) | ДА (#1) | ДА (#1) |

*1: Само при автомобили, оборудвани с въздушна възглавница за пътника отпред, може да се използвате система за деактивацията й.

Легенда на буквите в горепосочената таблица:
ДА = Подходяща за тази позиция на седене
НЕ = Не е подходяща за тази позиция на седене

#1: Само с колан
#A: Тези детски столчета са оригинален аксесоар на SUZUKI, който отговаря на R129, вижте каталога с оригинални аксесоари. Въпреки това, има случаи, когато някои или всички от тези детски столчета не се продават поради несъответствие със закона на вашата държава или поради друга причина.

*БЕЛЕЖКА:*
*За детски столчета за модели за Австралия вижте „За Австралия“ (СТР. 13-7).*

## Монтиране на детско столче с предпазен колан

**⚠ ПРЕДУПРЕЖДЕНИЕ**

**Ако детско столче е монтирано неправилно, дете, което седи в столчето, може да пострада при удар. Фиксирайте столчето стабилно, като следвате инструкциите в настоящото ръководство и тези на производителя.**

Този раздел описва как се монтира детско столче на задната седалка.

(За автомобили без система за деактивация на въздушната възглавница на пътника отпред)
SUZUKI ви препоръчва да монтирате столче за обезопасяване на деца на задната седалка винаги когато това е възможно. Според статистика, свързана с инцидентите на пътя, децата са в по-голяма безопасност, когато столчето е монтирано на задната седалка, а не на предната.

- Ако трябва да монтирате столчето на предната пасажерска седалка, уверете се, че сте изпълнили следните инструкции:
  – Деактивирали сте предната пасажерска въздушна възглавница чрез системата за нейното деактивиране.
  – Плъзнете седалката колко е възможно по-назад с помощта на лоста за регулиране на позицията на седалката.
  – Ако има пространство между детското столче и гърба на облегалката, регулирайте ъгъла на на облегалката, за да монтирате столчето по правилния начин.
  – Ако автомобилът е оборудван с лост за регулиране на височината на седалката, повдигнете седалката до най-горна позиция посредством лоста.

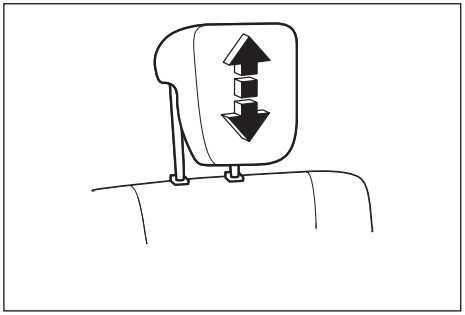

65T02001

1) Когато столчето е в контакт с подглавника, регулирайте височината на подглавника или го демонтирайте, за да поставите детското столче.

**⚠ ПРЕДУПРЕЖДЕНИЕ**

- **Ако столчето е в контакт с подглавника, то не може да бъде регулирано безопасно. Това може да причини тежки травми на дете при ПТП.**
  **При монтиране на детско столче регулирайте височината на подглавника до най-високата възможна позиция или свалете подглавника, така че подглавникът да не влиза в контакт със столчето.**
- **Ако монтирате детско столче без облегалка на седалка без подглавник, дете може да получи тежки травми при ПТП.**
  **При монтаж на детско столче без облегалка монтирайте подглавник.**

2) Регулирайте ъгъла на облегалката, така че да не се образува празно пространство между детското столче и облегалката на седалката.
3) Уверете се, че детското столче е закрепено стабилно към седалката.
4) Когато използвате колан отзад, откачете закопчалката и самия колан от кукичката за закрепване.

5) Уверете се, че сте прекарали предпазния колан на седалката на пасажера през указаните части, съгласно ръководството за употреба на детското столче.

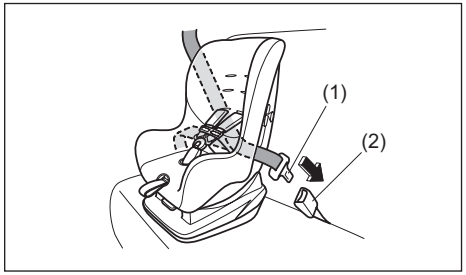


65TP0201

6) Вкарайте езичето (1) добре в закопчалката на предпазния колан (2), докато чуете щракване.
• Детското столче във фигурата по-горе е типичен пример.

7) Уверете се, че детското столче е монтирано правилно според инструкциите към самото столче, осигурени от производителя му.
• Ако детското столче не е монтирано правилно, се консултирайте с търговеца, от който сте закупили детското столче.

## Закрепване на детското столче с ISOFIX

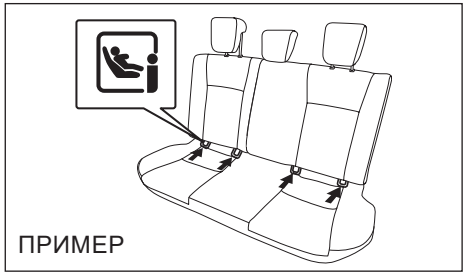


53SB2032

Вашият автомобил е оборудван със захват на задните странични седалки, който служи за захващане на детски столчета тип ISOFIX*1 с помощта на свързващи лостове. Захватът се намира на мястото, където възглавницата на задната седалка се допира до най-долната част на облегалката.

**⚠ ПРЕДУПРЕЖДЕНИЕ**

**Монтирайте столчето със захват тип ISOFIX само на страничната задна седалка, а не върху средната задна седалка.**

Монтирайте столчето със захват тип ISOFIX в съответствие с инструкциите на производителя на столчето.

След като го монтирате, размърдайте столчето във всички посоки, за да се уверите, че свързващите лостове са се захванали здраво към захвата/халката.

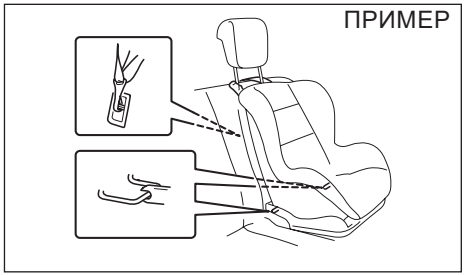


68LM267

Вашият автомобил е оборудван със система за закрепване с колан отгоре (top tether), следвайте инструкциите от производителя на детски столчета с колан, преминаващ от горната страна.

Ето я основната инструкция:
1) Вдигнете подглавника до най-висока позиция.

***ЗАБЕЛЕЖКА***

**Преди да монтирате детското столче на задната седалка, вдигнете подглавника до неговата най-горна позиция.**

*БЕЛЕЖКА:*
*Ако подглавникът пречи на детското столче, когато се намира в своята най-горна позиция, и възпрепятства безопасното му монтиране, демонтирайте подглавника. Приберете демонтирания подглавник в багажното отделение, за да не пречи на пътниците.*

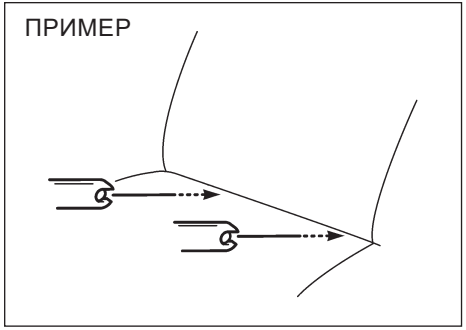


78F114

2) Поставете столчето на задната седалка, като поставите свързващите лостове към захвата между възглавницата на седалката и облегалката й.

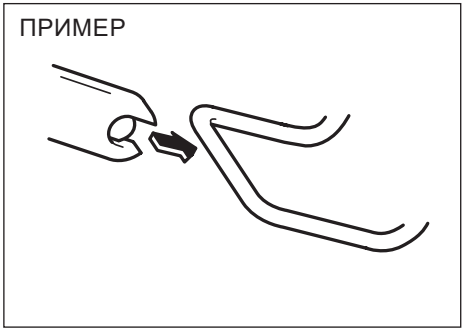


68LM268

3) Подравнете внимателно на ръка горната част на свързващите лостове към захвата. Внимавайте да не защипете пръстите си.

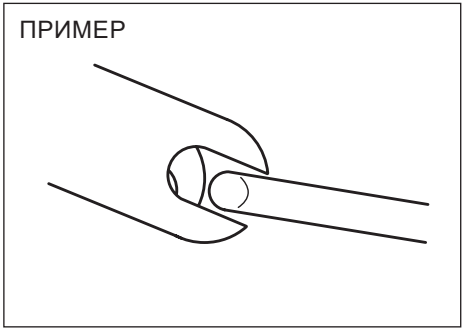


54G184

4) Бутнете столчето към захвата, така че горната част на свързващия лост да се закачи частично към захвата. Проверете с ръце дали столчето се е захванало добре.

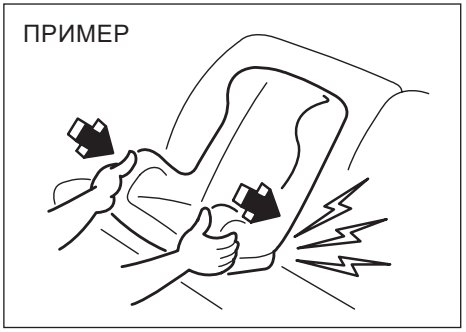


54G185

5) Хванете предната част на столчето и го бутнете силно, за да се захване стабилно към свързващите лостове. Уверете се, че са се захванали здраво, като размърдате столчето във всички посоки и, особено, напред.
6) Поставете колана, преминаващ от горната страна, като следвате посоченото в раздела “Монтиране на top strap столче (с колан отгоре)”.

## Монтиране на top tether столче (с колан отгоре)

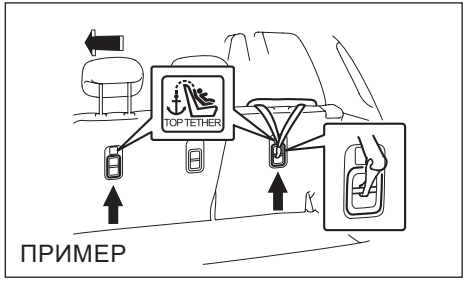


54P000249

Някои детски столчета изискват употребата на ремък, преминаващ от горната страна. Вашият автомобил разполага със скоби за захващане на ремъка, преминаващ от горната страна, като те са разположени на местата, изобразени на илюстрацията. Броят на скобите за захващане на ремъка, преминаващ от горната страна, зависи от спецификациите на автомобила. Монтирайте детското столче по следния начин:

1) Свалете покривната кора на багажното отделение (ако има такава).
2) Монтирайте детското столче на задната седалка в съответствие с горепосочената процедура за захващане на детско столче, което не изисква ремък, преминаващ от горната страна.
3) Закачете ремъка, преминаващ от горната страна, към горната скоба за захващане и го затегнете, като следвате инструкциите на производителя на детското столче. Закрепете ремъка, преминаващ от горната страна, към съответната скоба за неговото захващане, разположена точно зад детското столче. Не закрепвайте преминаващия от горната страна ремък към халките за обезопасяване на багаж (ако има налични).

**⚠ ПРЕДУПРЕЖДЕНИЕ**

**Не закрепвайте преминаващия от горната страна на детското столче ремък към халките за обезопасяване на багаж (ако има налични). Неправилното закрепване на този ремък ще намали ефективността при защита от страна на детското столче.**

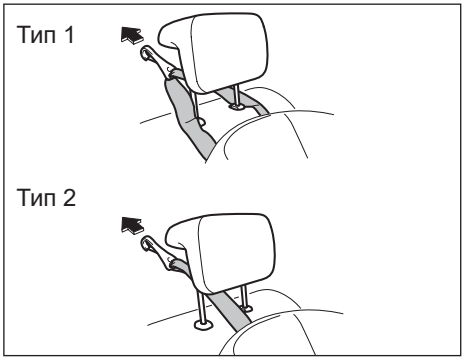


86G032

4) Когато прокарвате преминаващия отгоре ремък, той трябва да преминава по начина, показан на илюстрацията. (За повече информация относно свалянето на подглавниците, вижте раздел „Подглавници” – СТР. 2-13).
5) Уверете се, че няма багаж на пътя на преминаващия от горната страна ремък.

**⚠ ПРЕДУПРЕЖДЕНИЕ**

- **Ако например предпазният колан се заклещи в детското столче, той може да не е закрепен правилно и това може да причини сериозна травма на дете при сблъсък. Когато монтирате детското столче, проверете дали няма препятствия и дали предпазния колан не в прекомерна близост до анкерите на ISOFIX и top tether анкерите.**
- **Ако укрепите багажа посредством анкерите на ISOFIX или top tether анкерите, те могат да бъдат повредени или огънати и детските столчета вече няма да могат да се закрепват по правилния начин. Това може да доведе до тежка травма на дете при ПТП. Не използвайте анкерите на ISOFIX за укрепване на багаж.**

## Система за допълнително обезопасяване (въздушни възглавници)

**⚠ ПРЕДУПРЕЖДЕНИЕ**

**В този раздел в ръководството се описва допълнителната защита, с която е оборудвано вашето SUZUKI - в лицето на въздушни възглавници. Прочетете внимателно и следвайте всички инструкции, за да минимизирате опасността от тежко нараняване или смърт в случай на злополука.**

Вашият автомобил е оборудван със система за допълнително обезопасяване с въздушни възглавници, която се състои от следните компоненти в допълнение към триточковия предпазен колан на всяка седалка.

(1) Модул на предната въздушна възглавница за водача
(2) Предна въздушна възглавница за водача
(3) Модул на странична въздушна възглавница (в зависимост от оборудването)
(4) Странична въздушна възглавница (в зависимост от оборудването)
(5) Въздушна възглавница тип „завеса“ (в зависимост от оборудването)
(6) Контролер за въздушните възглавници
(7) Датчик за удар отпред
(8) Датчик за удар отстрани (в зависимост от оборудването)

ПРИМЕР

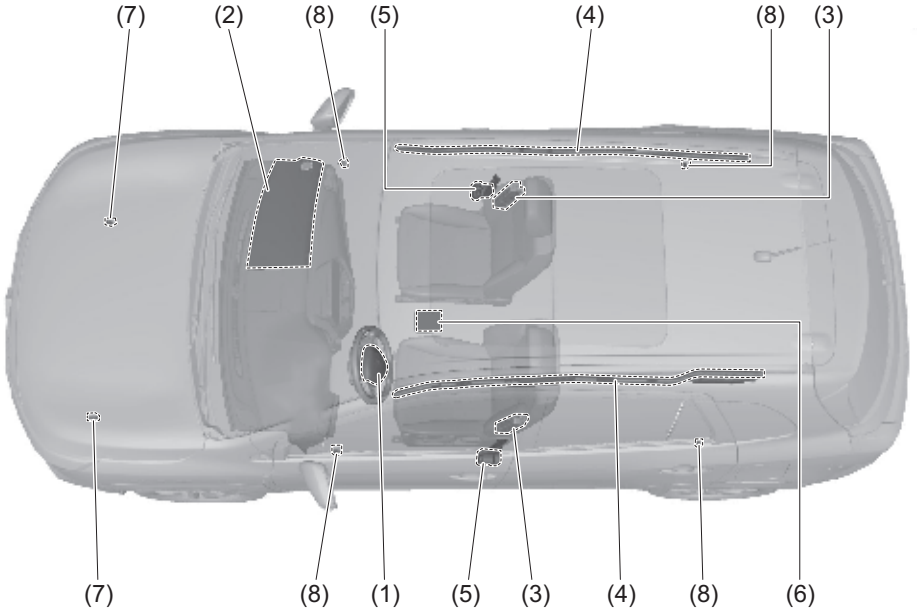


65T02011

## Какво са въздушните възглавници?

SRS идва от “Supplemental Restraint System”. Тази система има за цел да задържи пътниците в техните седалки с цел безопасност.

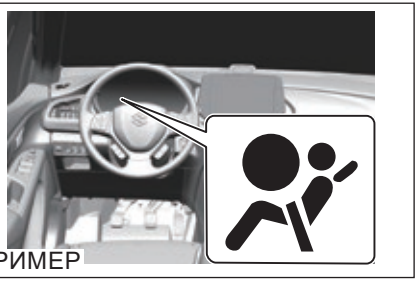


65T02005

Ако лампата с ВЪЗДУШНА ВЪЗГЛАВНИЦА върху арматурното табло не мига или не се появи за кратко при завъртане на контактния ключ в позиция “ON” (на контакт) или, ако лампата с ВЪЗДУШНА ВЪЗГЛАВНИЦА не угасне или пък светне по време на шофиране на автомобила, системата за активиране на въздушните възглавници (или системата за обтягане на предпазния колан (ако има налична)) може би не функционира правилно. Системата за активиране на въздушната възглавница трябва да бъде проверена от оторизиран на SUZUKI дилър или друг квалифициран сервиз възможно най-скоро.

### ⚠ ПРЕДУПРЕЖДЕНИЕ

- **Въздушната възглавница осигурява допълнителна защита при удар към защитата, която осигуряват предпазните колани. Водачът и всички пътници трябва да се обезопасят по подходящ начин, като бъдат с предпазните колани през цялото време, независимо от това, дали на тяхната седалка има монтирана въздушна възглавница, за да се минимизира опасността от тежко нараняване или смърт в случай на злополука.**
- **Ако предпазните колани не са поставени правилно, въздушните възглавници може да не осигурят оптимална защита. Това може да причини тежки травми при внезапно спиране и удар.**
  **Уверете се, че шофьорът и всички пътници са закопчали правилно предпазните си колани.**

*БЕЛЕЖКА:*
*Посредством системата EDR (event data recorder) този автомобил записва и акумулира данни при отваряне на въздушна възглавница.*

### Предни въздушни възглавници

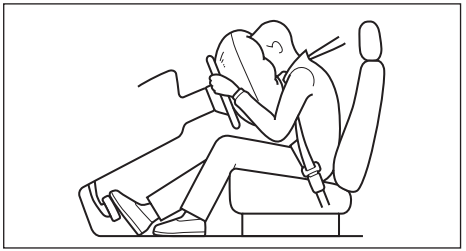

80J090

Предните въздушни възглавници са предназначени да се отворят при тежък челен удар, когато копчето за двигателя бъде натиснато в позиция ON” (на контакт).

*БЕЛЕЖКА:*
*При челен удар отстрани могат да се отворят страничните въздушни възглавници и страничните въздушни възглавници тип завеса.*

Предните въздушни възглавници не се отварят при удар отзад, отстрани, при преобръщане или при лек челен удар, тъй като не могат да осигурят защита при такъв инцидент. Докато въздушната възглавница се отваря само веднъж при инцидент, предпазните колани предпазват хората от по-нататъшни движения по време на инцидента. Ето защо въздушната възглавница не е заместител на предпазните колани. Винаги поставяйте предпазния колан. Няма система, която да може да предотврати всички възможни наранявания, които могат да бъдат причинени по време на инцидент.

### Странични въздушни възглавници и странични въздушни възглавници тип завеса (в зависимост от оборудването)

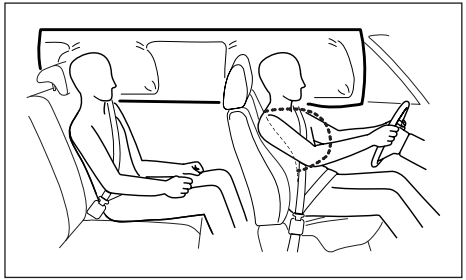

68KM090

Страничните въздушни възглавници и страничните въздушни възглавници тип завеса се отварят при тежки странични удари, когато бутонът за запалване е в режим ON.
Страничните въздушни възглавници и страничните въздушни възглавници тип завеса не се отварят при удар отпред или отзад, при преобръщане или при лек удар, тъй като не могат да предложат защита при такъв тип инциденти. Ще се отвори само страничната въздушна възглавница или страничната въздушна възглавница тип завеса, която се намира от страната на удара. Въпреки това, при челен удар под ъгъл, страничните въздушни възглавници и страничните въздушни възглавници тип завеса могат да се отворят. Запомнете, че докато въздушната възглавница се отваря само веднъж при инцидент, предпазните колани трябва да предпазят хората от по-нататъшни движения по време на инцидента.

Ето защо, въздушната възглавница не е заместител на предпазните колани. За да увеличите своята защита, винаги поставяйте предпазния колан. Имайте предвид, че няма система, която да може да предотврати всички възможни наранявания, които могат да бъдат причинени по време на инцидент.

### Система за деактивиране на предната пасажерска въздушна възглавница (в зависимост от оборудването)

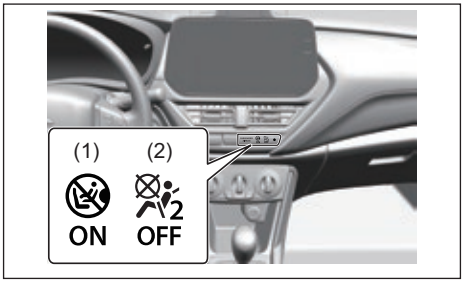


65T02006

В случай, че ще бъде монтирано детско столче върху предната пасажерска седалка, трябва да деактивирате предната пасажерска въздушна възглавница. Когато контактният ключ е завъртян в позиция “ON” (на контакт), индикатор “PASSENGER AIR BAG ON” (включена пасажерска въздушна възглавница) (1) или индикатор “PASSENGER AIR BAG OFF” (изключена пасажерска въздушна възглавница) (2) показва дали пасажерската въздушна възглавница е активирана или деактивирана.
При активиране на предната пасажерска въздушна възглавница, за няколко секунди светват и индикатор “PASSENGER AIR BAG ON” (включена пасажерска въздушна възглавница) (1) и индикатор “ PASSENGER AIR BAG OFF” (изключена пасажерска въздушна възглавница) (2) и след това изгасват.
След това светва само индикатор “PASSENGER AIR BAG ON” (включена пасажерска въздушна възглавница) (1) за около една минута и след това изгасва.
При деактивиране на предната пасажерска въздушна възглавница, за няколко секунди светват и индикатор “PASSENGER AIR BAG ON” (включена пасажерска въздушна възглавница) (1) и индикатор “ PASSENGER AIR BAG OFF” (изключена пасажерска въздушна възглавница) (2) и след това изгасват.
След това светва само индикатор “ PASSENGER AIR BAG OFF” (изключена пасажерска въздушна възглавница) (2).
Когато активирате или деактивирате предната пасажерска въздушна възглавница, проверявайте кой от индикаторите е светнал, преди да запалите двигателя или да стартирате хибридната система.
Страничните въздушни възглавници, страничните въздушни възглавници тип завеса и обтегачите за предпазните колани не са свързани със системата за деактивиране на въздушните възглавници. Дори, ако предната пасажерска въздушна възглавница бъде деактивирана, страничните въздушни възглавници, страничните въздушни възглавници тип завеса и обтегачите за предпазните колани остават активирани.

**⚠ ПРЕДУПРЕЖДЕНИЕ**

- **Когато използвате детско столче, поставено върху предната пасажерска седалка, предната пасажерска въздушна възглавница трябва да бъде деактивирана. В противен случай, нейното отваряне може да доведе до тежко нараняване или смърт на детето.**
- **Проверете дали предната пасажерска въздушна възглавница е активирана и дали индикаторът "PASSENGER AIRBAG ON" (включена пасажерска въздушна възглавница) (1) свети, когато върху предната пасажерска седалка няма монтирано детско столче.**

Според статистиката, свързана с инциденти на пътя, децата са в по-голяма безопасност, когато са поставени в детско столче, поставено на задната седалка, отколкото в детско столче, поставено на предната седалка. SUZUKI ви препоръчва да монтирате детското столче на задната седалка винаги, когато това е възможно.

**Превключвател за деактивиране на въздушни възглавници**

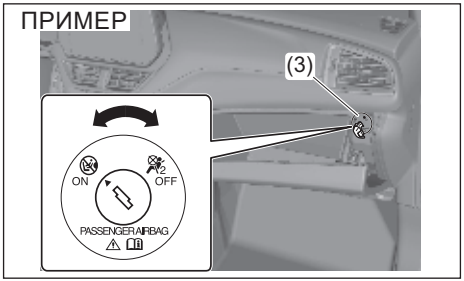


65T02150

Превключвателят за деактивиране на въздушната възглавница (3) е предназначен за употреба само при наличието на детско столче, поставено с гръб към посоката на движение или на бебешки кош, монтиран върху предната пасажерска седалка. Превключвателят се намира горе отстрани в жабката.

За да деактивирате предната пасажерска въздушна възглавница, следвайте долупосочените инструкции, преди да включите двигателя.

1) Проверете дали контактният ключ е в позиция "LOCK" (OFF).
2) Поставете ключа в превключвателя за деактивиране на въздушната възглавница (3), след това натиснете и завъртете ключа към позиция "OFF" (изключена въздушна възглавница) и извадете ключа.
3) Натиснете копчето за двигателя в позиция "ON" (на контакт). Ще светнат и двата индикатора, след което ще изгаснат след няколко секунди.
   След това ще светне само индикатор "PASSENGER AIR BAG OFF" (деактивирана пасажерска въздушна възглавница) (2), за да ви напомня, че предната пасажерска въздушна възглавница е деактивирана.

За да активирате предната пасажерска въздушна възглавница, следвайте долупосочените инструкции, преди да включите двигателя.

1) Проверете дали бутонът за стартиране е в режим LOCK (OFF).
2) Поставете ключа в превключвателя за деактивиране на въздушната възглавница (3), след това натиснете и завъртете ключа в позиция “ON” (включена въздушна възглавница) и извадете ключа.
3) Натиснете копчето за двигателя, за да преминете към позиция “ON” (включване). Ще светнат и двата индикатора, след което ще изгаснат след няколко секунди.

След това ще светне само индикатор “PASSENGER AIRBAG ON” (активирана пасажерска въздушна възглавница) (1) за около 1 минута и след това ще се изключи, за да ви напомня, че предната пасажерска въздушна възглавница е активирана.

## Когато шофирате автомобил с въздушни възглавници

### Задължително поставяйте предпазния колан

**⚠ ПРЕДУПРЕЖДЕНИЕ**



65J106

**Въздушните възглавници не са заместител на предпазните колани. Въздушните възглавници са допълнителна защитна система и те ще бъдат ефективни, като бъдат използвани заедно с коланите. Ако вие и пътниците не си закопчаете коланите, може да се стигне до тежка травма при рязко спиране или ПТП.**
**Дори ако шофирате автомобил с въздушни възглавници, задължително поставяйте предпазния колан.**

### Правилна позиция зад волана

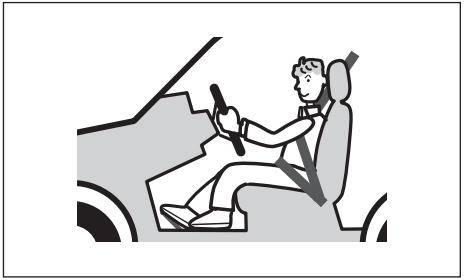

80J014

Предните въздушни възглавници могат да произведат силен удар, когато се активират и надуят моментално, затова водачът и пътникът трябва да седят стабилно в своите седалки и облегалките да контактуват леко с гърбовете. Освен това седалката трябва да бъде позициониран така, че да не е твърде далеч.

**⚠ ПРЕДУПРЕЖДЕНИЕ**



59RN02190

- **Не поставяйте лицето, гърдите и т.н. близо до волана или арматурното табло и не оставяйте краката си в тази област. В противен случай съществува риск от сериозни травми поради силен удар, ако въздушната възглавница се отвори.**
- **Ако страничните въздушни възглавници или страничните въздушни възглавници тип завеса се активират, може да получите сериозен удар, водещ до тежки наранявания. Не подавайте ръце от прозореца и не се облягайте на вратата. Освен това, когато седите на задната седалка, не прегръщайте облегалката на предната седалка.**

## За правилна работа на въздушните възглавници

**⚠ ПРЕДУПРЕЖДЕНИЕ**

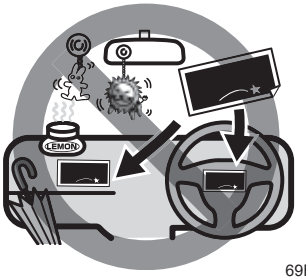


69RHS169

- **Не модифицирайте волана, не го сменяйте, не поставяйте стикери върху него, не го боядисвайте или не му поставяйте капаци.**
- **Не лепете стикери върху въздушните възглавници или зоните около тях и не ги боядисвайте. Също така, не прикрепяйте никакви аксесоари, ароматизатори, електронни устройства за контрол на пътните такси, преносими навигационни системи и т.н. в тази зона и не опирайте чадъри или други предмети на нея.**
- **Не поставяйте аксесоари (с изключение на оригинални аксесоари на SUZUKI) на предното стъкло или върху огледалото за обратно виждане.**

**⚠ ПРЕДУПРЕЖДЕНИЕ**

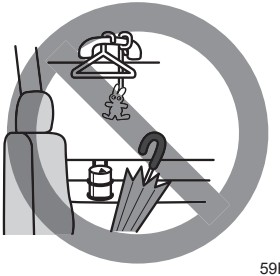

59RN02200

**При автомобил със странични въздушни възглавници или странични въздушни възглавници тип „завеса“ не поставяйте аксесоари като поставки за чаши или закачалки близо до вратата. Освен това не облягайте чадъри на вратата.**

## Предупредителен стикер за въздушна възглавница на предна пасажерска седалка




72M00150

Може да откриете този етикет върху сенника.

**⚠ ПРЕДУПРЕЖДЕНИЕ**

**НИКОГА не използвайте детско столче, обърнато с гръб по посоката на движение, когато има АКТИВНА ВЪЗДУШНА ВЪЗГЛАВНИЦА пред него, тъй като това може да доведе до ТЕЖКО НАРАНЯВАНЕ на ДЕТЕТО или до неговата СМЪРТ.**

*ЗАБЕЛЕЖКА:*
*За етикета за модели за Тайван вижте „За Тайван“ (СТР. 13-1).*

**Описание на предупредителния стикер**

| Символ | Значение на символа |
|---|---|
|  | Не монтирайте детско столче, насочено назад, на предната пасажерска седалка, оборудвана с въздушна възглавница. |
|  | Ако предната пасажерска въздушна възглавница се отвори, може да последва силен удар на детското столче, насочено назад, както и на самото дете. |
|  | За повече подробности, прочетете това ръководство за употреба. |

## “SRS AIRBAG” маркировка и разположение

Местоположението на въздушните възглавници е указано с надписа “SRS AIRBAG”.

**Предна въздушна възглавница за водача**

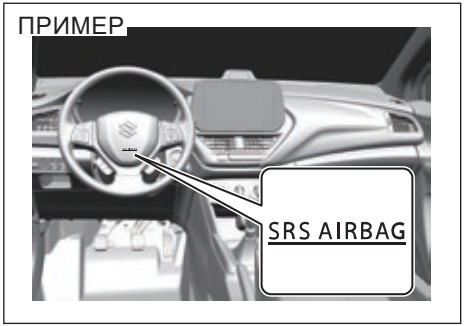


65T02007

Предната въздушна възглавница за водача е разположена зад централната част на волана.

**Предна въздушна възглавница за пътника до водача**

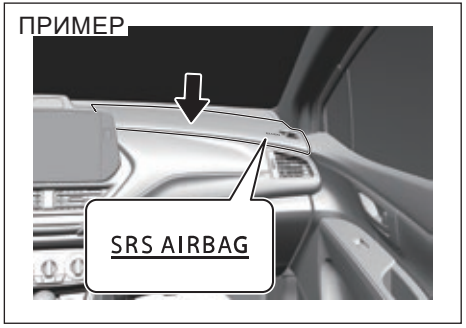


65T02008

Предната въздушна възглавница за водача е разположена зад частта на таблото, намираща се пред пътника отпред

**Странични въздушни възглавници**

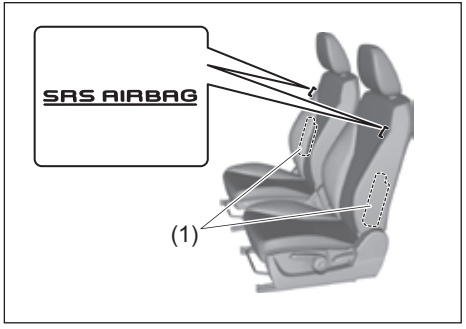


65T02190

Страничните въздушни възглавници тип завеса са разположени в частта на облегалките най-близо до вратите (1).
Етикетите SRS AIRBAG са поставени на облегалките, за да указват местоположението на въздушните възглавници.

**Странични въздушни възглавници тип завеса**

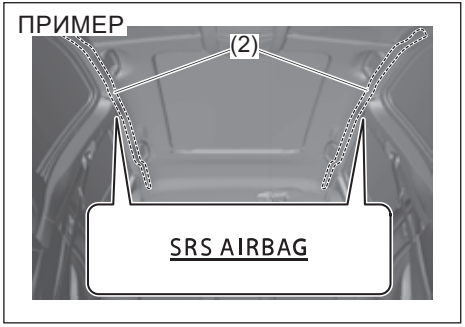


65T02200

Страничните въздушни възглавници тип завеса са интегрирани в краищата на тавана (2).

**⚠ ПРЕДУПРЕЖДЕНИЕ**

- **Ако мястото за разположение на въздушната възглавница бъде повредено, въздушната възгланица може да не функционира правилно, което може да доведе до сериозно нараняване в случай на удар. Автомобилът трябва да бъде проверен от дилър на SUZUKI или друг квалифициран сервиз.**
- **Ако ударите мястото, където стои въздушната възглавница, тя може да не работи правилно или може да се надуе неочаквано, което да доведе до сериозно нараняване. Не удряйте мястото, където стои въздушната възглавница.**
- **Когато се наложи да ползвате детско столче на предната пасажерска седалка, без значение дали с ориентация напред или назад, предната въздушна възглавница за пасажера трябва да бъде деактивирана; в противен случай отварянето на въздушната възглавница за пътника отпред може да доведе до смърт или сериозно нараняване на детето.**

## Експлоатация на въздушните възглавници

### За правилна работа на въздушните възглавници

Ако в зоната, в която се отваря въздушна възглавница, има обекти, те могат да бъдат ударени и „изстреляни“ или въздушната възглавница може да не се отвори както трябва.

**⚠ ПРЕДУПРЕЖДЕНИЕ**

- **Тъй като въздушната възглавница може да не осигури оптимална защита и да причини сериозна травма в катастрофа, спазвайте следните точки.**
  - **Не модифицирайте окачването. Ако височината на автомобила или твърдостта на окачването са били променени, може да е причинена неизправност на въздушната възглавница.**
  - **При монтиране на булбар пред решетката и др., отпред на автомобила се консултирайте с дилър на SUZUKI или с квалифициран сервизи. Ако модифицирате предната част на автомобила, системата на въздушните възглавници може да не работи правилно.**

(продължава)

**⚠ ПРЕДУПРЕЖДЕНИЕ**

(продължава)

- **При монтиране на радиооборудване и др., се консултирайте с дилър на SUZUKI или с квалифициран сервиз. Радиовълни и др. от радио може да повлияят неблагоприятно на контролния модул, използван в системата на въздушните възглавници.**

- **Ако частите, свързани с въздушната възглавница, бъдат сменени или ремонтирани, което има въздействие върху функциите на въздушната възглавница, въздушната възглавница може да се активира без необходимост или може да не се активира, когато е необходимо. Следните ситуации могат да имат негативно въздействие върху системата на въздушните възглавници. В тези случаи предварително се консултирайте с дилър на SUZUKI или с друг квалифициран сервиз.**

(продължава)

**⚠ ПРЕДУПРЕЖДЕНИЕ**

(продължава)

- **Сваляне на волана, ремонт на зоните около волана и др.**
- **Ремонт на централната конзола, ремонти около арматурното табло, ремонт под предната седалка и ремонт на ел. окабеляване**
- **Монтаж на аудио оборудване и т.н.**
- **Боядисване на метални листове и ремонти около арматурното табло**
- **Смяна на предната седалка и ремонт около седалката**
- **Ремонти около предната колонка, задната колона или страничната част на покрива**
- **Ремонт около централна колонка**

**Предпазни мерки, свързани с предната въздушна възглавница за водача**

**⚠ ПРЕДУПРЕЖДЕНИЕ**

- **Не поставяйте ръцете, лицето, гърдите и т.н. близо до зоната на еърбега и не се облягайте на волана. В противен случай съществува риск от сериозни травми поради силен удар, ако въздушната възглавница се отвори.**

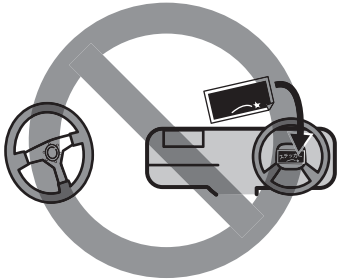

69RHS022

- **Не модифицирайте волана, не го сменяйте, не поставяйте стикери върху него, не го боядисвайте или не му поставяйте капаци. В противен случай при инцидент еърбегът може да се отвори и да причини тежки травми.**

**Предпазни мерки, свързани с предната въздушна възглавница за пасажера**

**⚠ ПРЕДУПРЕЖДЕНИЕ**

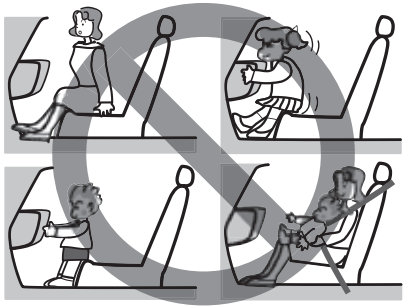

69RHS170

- **Когато пътувате на предната пасажерска седалка или когато позволите на дете да се вози на тази седалка, задължително спазвайте следните предпазни мерки. Ако не ги спазвате на това може да доведе до сериозни травми при тежък удар, ако въздушната възглавница се отвори.**
  - **Не поставяйте ръцете или краката си в зоната на отваряне на еърбега и не поставяйте лицето, гърдите си и др. в тази зона.**

**⚠ ПРЕДУПРЕЖДЕНИЕ**

(продължава)

- **Не позволявайте на дете в зоната на отваряне на предния еърбег или в скута на пасажера отпред. Децата трябва да пътуват на задната седалка с поставен предпазен колан.**
- **Ако дете не е достатъчно голямо, за да използва предпазен колан правилно, не забравяйте да сложите детето в детско столче.**

**⚠ ПРЕДУПРЕЖДЕНИЕ**



69RHS171

- **Тъй като въздушната възглавница може да не се сработи по оптималния начин и може да причини тежки наранявания в случай на инцидент, спазвайте следните предпазни мерки.**
  - **Не лепете стикери върху въздушните възглавници или зоните около тях и не ги боядисвайте. Също така, не прикрепяйте никакви аксесоари, ароматизатори, електронни устройства за контрол на пътните такси, преносими навигационни системи и т.н. в тази зона и не опирайте чадъри или други предмети на нея.**
  - **Не поставяйте аксесоари (с изключение на оригинални аксесоари на SUZUKI) на предното стъкло или върху огледалото за обратно виждане.**

**Предпазни мерки, свързани с предните въздушни възглавници**

**⚠ ПРЕДУПРЕЖДЕНИЕ**



59RN02200

**Ако закрепвате аксесоари като стойки за чаши или закачалки близо до вратата, или ако облягате чадъри до вратата, когато страничните въздушни възглавници или страничните въздушни възглавници тип завеса се активират, подобни предмети могат да полетят и да попречат на отварянето на еърбеговете, което може да доведе до тежки травми.**
**Не закрепвайте аксесоари като например стойки за чаши или закачалки близо до вратата. Също така не подпирайте чадъри на вратата.**

## Функция на въздушните възглавници

### Как работи системата

При челен удар, датчиците за удар засичат бързо намаляване на скоростта и, ако контролерът прецени, че намаляването на скоростта се дължи на тежък челен удар, той ще задейства възглавниците чрез пиропатроните. Устройството надува съответните въздушни възглавници с азот или аргонов газ. Надутите въздушни възглавници осигуряват защита за главата и горната част на тялото ви. Въздушната възглавница се надува и спада толкова бързо, че може дори да не разберете, че се е активирала. Въздушната възглавница няма нито да попречи на видимостта ви, нито да затрудни излизането ви от автомобила.

Предпазният колан ви позволява да останете в правилна позиция, с цел максимална защита при отваряне на въздушните възглавници. Нагласете седалката си колкото е възможно по-назад, като максимален контрол над автомобила. Седнете изцяло назад; стойте изправени; не се навеждайте над волана или над таблото. За повече информация относно правилното положение на седалката и регулирането на предпазния колан, вижте раздел „Регулиране на седалка” (СТР. 2-6) и „Предпазен колан” (СТР. 2-2).

**⚠ ПРЕДУПРЕЖДЕНИЕ**

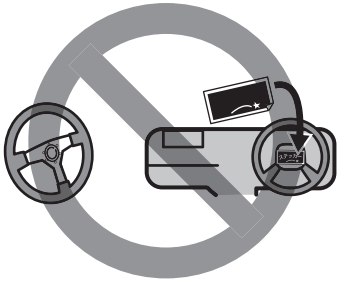

69RHS022

- **Водачът не трябва да се навежда над волана. Пасажерът отпред не трябва да обляга тялото си върху таблото или да застава по друг начин твърде близо до таблото, където има еърбег, а дете не трябва да седи непосредствено пред таблото. В противен случай съответното лице ще се намира прекалено близо до таблото. При автомобили със странични въздушни възглавници или странични въздушни възглавници тип завеса, пътниците не трябва да се облягат или да спят върху вратата. При такива ситуации, пътникът, който не е застанал правилно, ще се окаже твърде близо до отварящата се въздушна възглавница и може да пострада тежко.**

(продължава)

**⚠ ПРЕДУПРЕЖДЕНИЕ**

(продължава)

- **Не поставяйте предмети върху или над волана или таблото. Не поставяйте предмети между въздушната възглавница и водача или пътника отпред. Тези предмети могат да попречат при задействане на въздушната възглавница или да бъдат изтласкани от въздушната възглавница в случай на катастрофа. Всяко от тези условия може да доведе до тежко нараняване.**
- **При автомобили със странични въздушни възглавници, не поставяйте неоригинални калъфи на предните седалки, тъй като те могат да попречат на отварянето на въздушните възглавници. Също така, не слагайте поставки за чаши на вратите, тъй като поставката за чаша може да бъде изтласкана от въздушната възглавница в случай на катастрофа. Всяко от тези условия може да доведе до тежко нараняване.**

(продължава)

**⚠ ПРЕДУПРЕЖДЕНИЕ**

(продължава)

- **Не удряйте и не прилагайте сила върху зоната с въздушната възглавница. Това може да доведе до неизправност на въздушните възглавници.**
- **Имайте предвид, че дори при умерена щета на вашия автомобил вследствие на катастрофа въздушните възглавници може да не се отворят. Ако вашият автомобил претърпи преден или страничен удар, системата за активиране на въздушните възглавници трябва да бъде проверена от оторизирания дилър на SUZUKI, за да се установи дали тя функционира правилно. Ако нормалното функциониране на въздушните възглавници е възпрепятствано, въздушна възглавница може да не се задейства ефективно и напълно при спешен случай.**

**⚠ ВНИМАНИЕ**

**Въздушните възглавници трябва да се надуват бързо и силно, за да намалят опасността от сериозни или фатални травми. Въпреки това, неизбежна последица от бързото надуване е, че въздушната възглавница може да раздразни откритата кожа, като тази в областта на лицето. Затова се налага бързо измиване с цел избягване раздразване на кожата. Също така, при надуване на въздушна възглавница се чува силен шум и може да се появят прах и пушек. Те не са вредни и не са сигнал за пожар в автомобила. Имайте предвид, че някои части на въздушната възглавница може да бъдат горещи скоро след надуването й. Това може да причини изгаряния.**

Вашият автомобил е оборудван с диагностичен модул, който записва информацията, свързана със системата за активиране на въздушните възглавници, ако те се отворят при удар. Модулът записва информация за цялостното състояние на системата, чиито сензори активират надуването на възглавниците.

**Обслужване на системата за въздушните възглавници**

При отваряне на въздушните възглавници, те, както и свързаните с тях компоненти, трябва да бъдат подменени възможно най-скоро от оторизирания от SUZUKI дилър.

В случай, че автомобилът попадне в дълбока вода и подът бъде залят от нея, контролерът на системата за активиране на въздушните възглавници може да се повреди. Ако това се случи, системата за активиране на въздушните възглавници трябва да бъде проверена възможно най-скоро от оторизиран за SUZUKI дилър.

За обслужването и подмяната на въздушните възглавници е необходима специална процедура. Поради тази причина, това може да се извършва единствено от оторизирания за SUZUKI дилър. Напомняйте на всяко лице, което се занимава с обслужването на вашето SUZUKI, че автомобилът има въздушни възглавници.

Обслужването на компонентите и окабеляването трябва да се извършва единствено от оторизирания за SUZUKI дилър. Неправилното обслужване може да доведе до инцидентно отваряне на въздушните възглавници или да ги направи нефункционални. Тези две състояния могат да доведат до тежки наранявания.

За да предотвратите щети или инцидентно отваряне на въздушните възглавници, се уверете, че батерията е била разкачена, а режимът на запалване е бил в позиция “LOCK” (OFF) най-малко 90 секунди преди започване на сервизните дейности по електрическата система вашето SUZUKI. Не докосвайте компонентите или жиците на системата за активиране на въздушните възглавници. Жиците са омотани в жълто тиксо или в шлаух, а куплунгите също са жълти, с цел тяхното по-лесно идентифициране.

**⚠ВНИМАНИЕ**

**Ако не боравите с въздушните възглавници по правилния начин, те могат да се отворят неочаквано, причинявайки травма на човек.**
**Предаването за скрап на въздушните възглавници или на автомобил, който има въздушни възглавници, може да бъде опасно, се консултирайте с дилър на SUZUKI или с квалифициран сервиз.**

## Условия, при които могат да се отворят предните въздушни възглавници

**Отваряне на предните въздушни възглавници**

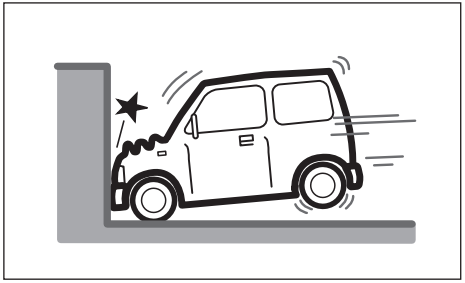

80J097

- При челен удар с неподвижна стена, която не се движи и не се деформира, когато скоростта е над 25 км/ч (15 мили в час).

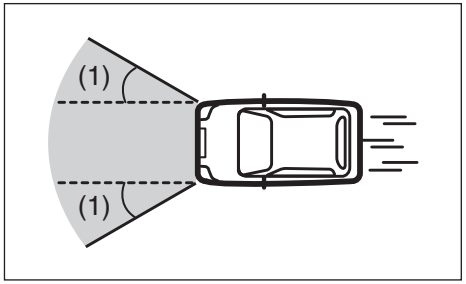


80J098E

- При силен удар, еквивалентен на челен, под ъгъл от около 30 градуса (1) отляво и отдясно или по-малко спрямо предницата.

**Условия, при които могат да се отворят предните въздушни възглавници**
В повечето случаи въздушните възглавници ще се отворят при силен удар в долната част на автомобила.

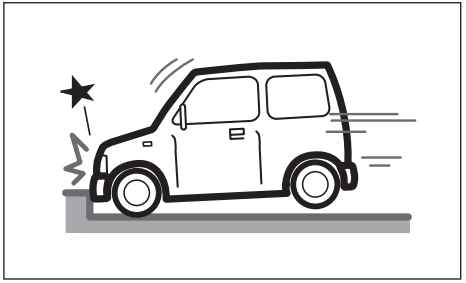

80J099

- При удар в бордюр или разделителна стена на пътя

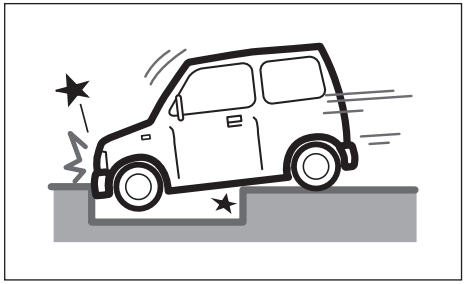

80J100E

- При пропадане в дълбока дупка или канавка

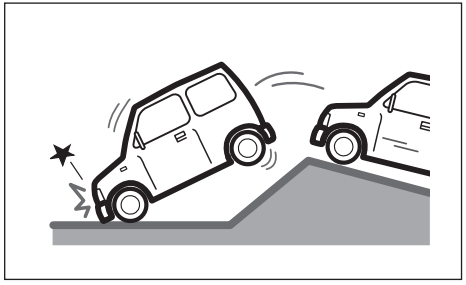

80J101

- При твърдо приземяване или падане

**Предните въздушни възглавници може да не се отворят**

Предните въздушни възглавници може да не се отворят, когато ударът се абсорбира поради деформацията или движението на обекта, с който се е сблъскал автомобилът, поради деформиране на част от автомобила или тъй като градусът на удара е по-голям от 30 градуса отпред.

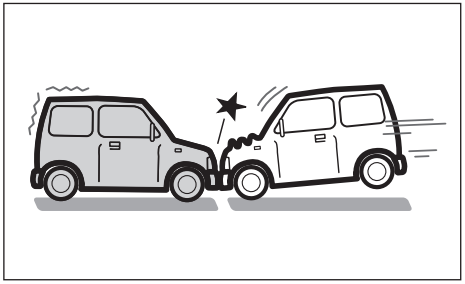

80J102

- При челен удар със спряло превозно средство, с приблизителна скорост от 50 км/ч (30 мили в час) или по-ниска.

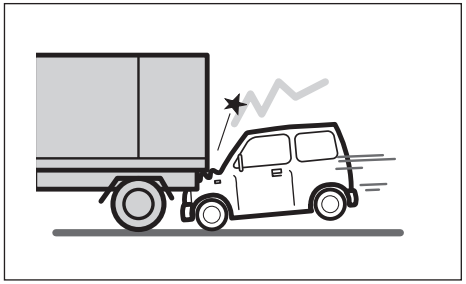

80J103

- При удар, при който предната част на вашия автомобил попада под каросерията на камион и др.

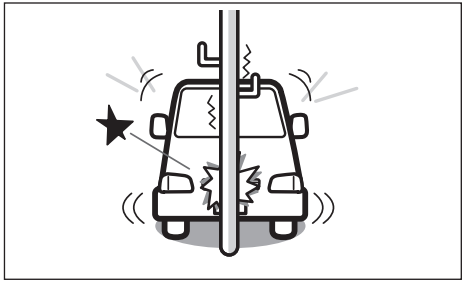

80J104

- При удар със стълб или дърво.

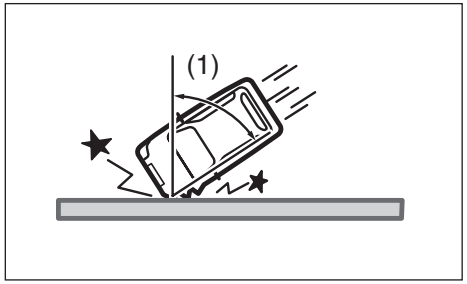


80J105E

- При удар с неподвижна стена или мантинела под ъгъл, по-голям от 30 градуса (1) от предната страна на автомобила

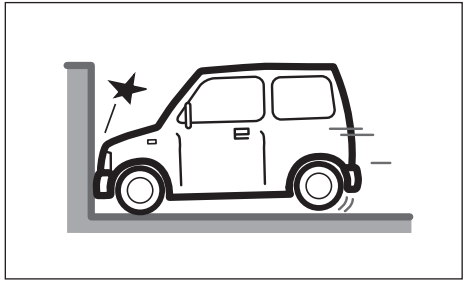

80J106

- При челен удар с неподвижна стена, която не се движи и деформира, когато скоростта е по-малка от 25 км/ч.

**Предните въздушни възглавници няма да се надуят**

Предните въздушни възглавници няма да се надуят при удар отзад, при удар отстрани, при преобръщане и т.н. Въпреки това, те могат да се надуят, ако ударът е силен.

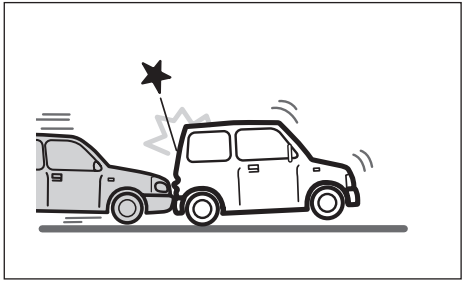

80J120

- При удар отзад.

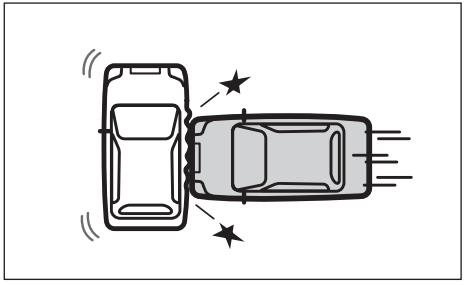

80J119

- При удар отстрани.

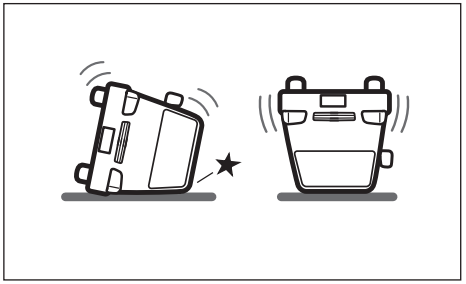

80J110

- При преобръщане на автомобила.

## Условия, при които страничните въздушни възглавници и страничните въздушни възглавници тип завеса се отварят (надуват)

**Страничните въздушни възглавници и страничните въздушни възглавници тип завеса се отварят (надуват)**

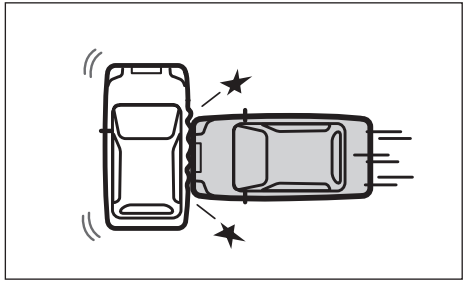

80J119

- При страничен удар от друго превозно средство, подобно на вашето, със скорост, по-висока от 30 км/ч или при по-силен страничен удар.

**Страничните въздушни възглавници и страничните въздушни възглавници тип завеса могат да се отворят при силен удар**

Страничните въздушни възглавници и страничните въздушни възглавници тип завеса могат да се отворят и при челен удар, ако е налице силно въздействие в странична посока.

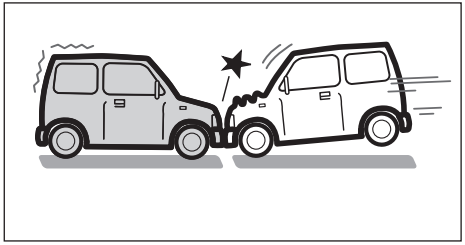

80J102

- Челен удар

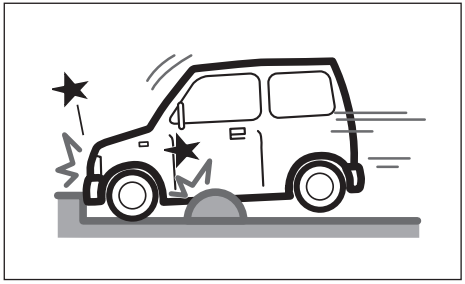

52RM20730

- При удар с бордюр или гърбица

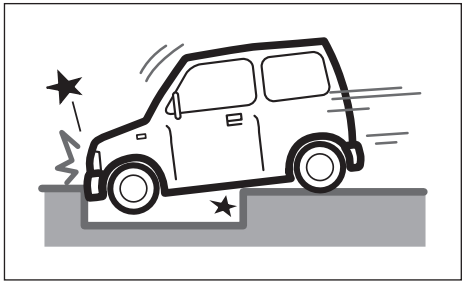

80J100E

- Пропадане в дълбока дупка или канавка

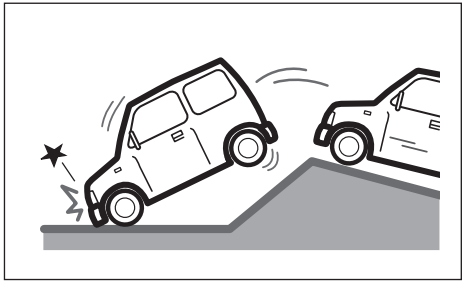

80J101

- При твърдо приземяване или падане

**Страничните въздушни възглавници и страничните въздушни възглавници тип завеса могат да не се отворят**

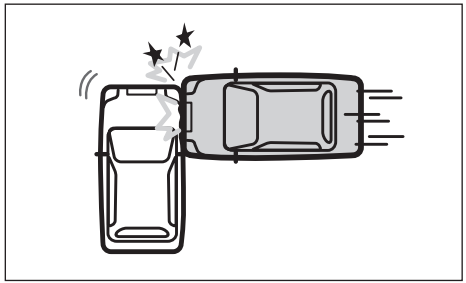

80J121

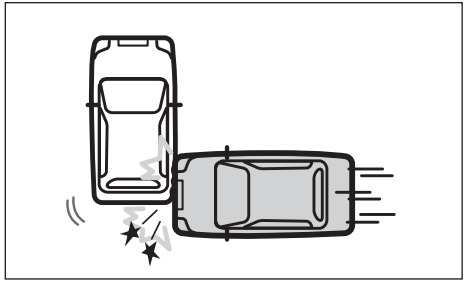

80J122

- При страничен удар на купето на автомобила на място, различно от пътническия отсек

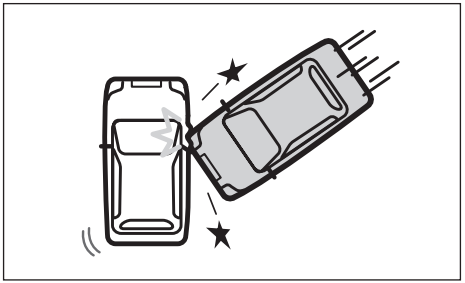

80J123

- При страничен удар под ъгъл

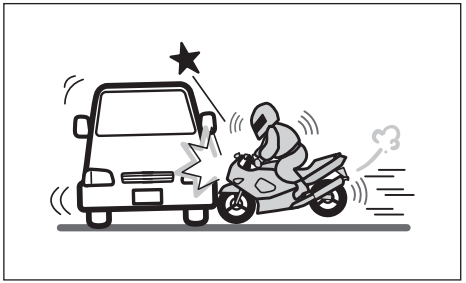

80J125

- При страничен удар от мотоциклет или велосипед

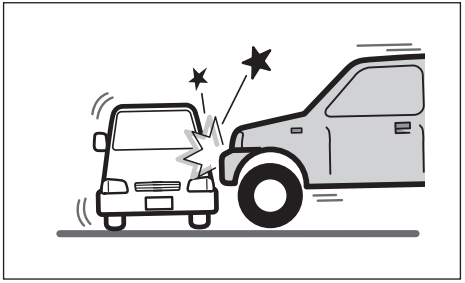

80J124

- При страничен удар от превозно средство с по-висок преден капак

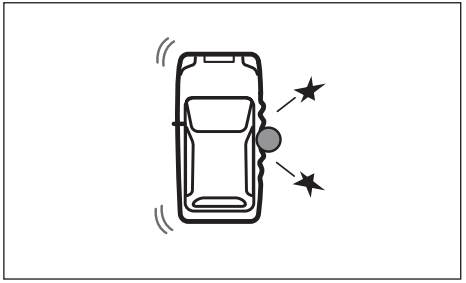

80J126

- При страничен удар в стълб или дърво

**Страничните въздушни възглавници и страничните въздушни възглавници тип завеса не се отварят**

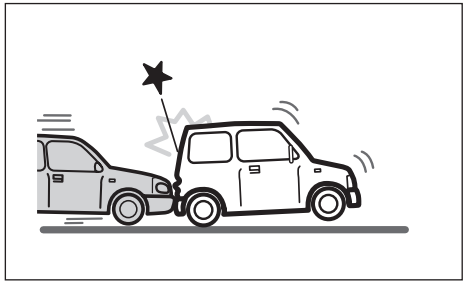

80J120

- Удар отзад

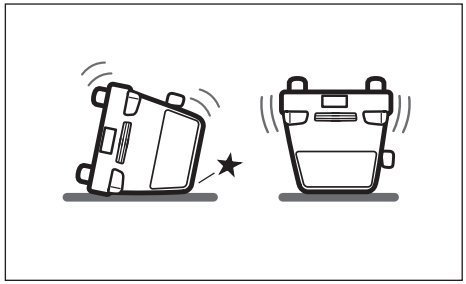

80J110

- Преобръщане на превозното средство

## При стартиране на двигателя

### Внимание - опасност от отравяне с въглероден оксид

**⚠ ПРЕДУПРЕЖДЕНИЕ**

**Отработените газове съдържат въглероден оксид, потенциално смъртоносен газ без цвят и мирис. Ако вдишвате отработени газове, може да се почувствате сънливи, а впоследствие да получите сериозни здравословни проблеми или в най-лошия случай - да загинете.**
**Ако стартирате двигателя, внимавайте поради опасност от отравяне с въглероден оксид.**

### Не оставяйте двигателя да работи в зона с лоша вентилация

**⚠ ПРЕДУПРЕЖДЕНИЕ**

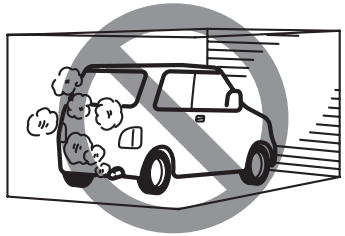

52D334

**Избягвайте вдишването на отработени газове. Отработените газове съдържат въглероден оксид, потенциално отровен газ, който е без цвят и мирис. Тъй като въглеродният оксид е труден за установяване, вземете следните предпазни мерки, за да предотвратите навлизането на въглероден монооксид във вашия автомобил.**
**В противен случай можете да получите сериозни здравословни проблеми или в най-лошия случай - да загинете.**
- **Не оставяйте двигателя да работи в гаражи или в други затворени помещения.**

(продължава)

**⚠ ПРЕДУПРЕЖДЕНИЕ**

(продължение)

- **На паркирайте автомобила с работещ двигател за продължителен период от време, дори ако е на открито. Ако се наложи да останете вътре в паркираното превозно средство за кратък период от време, проверете дали селекторът за входящия въздух е в позиция “FRESH AIR” и дали вентилаторът е на високи обороти.**
- **Избягвайте работата на автомобила с отворен капак на багажното отделение или с отворен багажник. Ако се наложи да направите това, проверете дали шибидахът (ако има наличен) и всички прозорци са затворени, дали вентилаторът е на високи обороти и селекторът е в позиция “FRESH AIR”.**
- **За да осигурите правилната работа на вентилационната система на вашия автомобил, винаги пазете решетката за входящия въздух, която се намира пред предното стъкло, да не бъде блокирана от сняг, листа и други предмети.**
- **Поддържайте мястото около ауспуха чисто от сняг и други материали, за да спомогнете за ограничаване на натрупването на отработени газове под Автомобила. Това важи с особена сила, когато паркирате при виелица.**
- **Изпускателната система трябва да бъде проверявана периодично за щети и пробиви. Наличието на такива трябва да бъде отстранявано незабавно.**

## Не спете в автомобила, докато двигателят работи

**⚠ ПРЕДУПРЕЖДЕНИЕ**

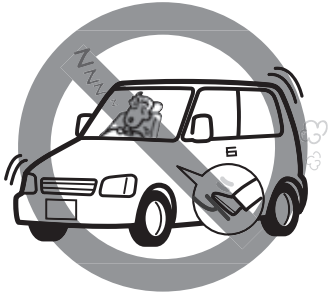

69RHS172

**Не спете в автомобила, докато двигателят работи. В противен случай това може да доведе до инцидент, тежки здравословни проблеми или смърт в най-лошия случай.**

- **Отработените газове могат да влязат в автомобила поради условията на околната среда и посоката на вятъра, което може да причини отравяне с въглероден оксид.**

(продължава)

**⚠ ПРЕДУПРЕЖДЕНИЕ**

(продължава)

- **Скоростният лост може да бъде преместен по невнимание или педалът на газта може да бъде натиснат случайно, което да доведе до злополука.**
- **Ако случайно настъпите педала на газта, докато спите, двигателят и изпускателната система могат да прегреят, което да доведе до опасност от пожар.**

## При товарене на багаж

Товаренето на прекалено много багаж в автомобила може да има негативни ефекти върху купето на автомобила или пътното поведение.

**⚠ ПРЕДУПРЕЖДЕНИЕ**



59RN02230

- **Гориво, опаковки с химикали, спрейове и др. могат да се запалят или да причинят експлозия.**
  **Не вкарвайте подобни предмети в автомобила.**

(продължава)

**⚠ ПРЕДУПРЕЖДЕНИЕ**

**(продължава)**



59RN02240

- **Ако поставите някакви предмети върху арматурното табло, те могат да се изместят и да попречат на видимостта на водача или на безопасното шофиране. Също така предната въздушна възглавница за пътника отпред може да не работи правилно или тези обекти могат да бъдат изхвърлени, когато въздушната възглавница се отвори при инцидент.**
  **Не поставяйте никакви предмети върху таблото.**

**⚠ ВНИМАНИЕ**

- **Ако окачвате някакви предмети на скоростния лост или оставяте ръката си да почива върху него, скоростният лост може да откаже да работи правилно, което да доведе до неизправност или злополука.**
  **Не окачвайте каквито и да било предмети върху скоростния лост и не оставяйте ръката си да почива върху него.**



69T020280

- **Ако натрупвате много багаж, той може да попречи на видимостта на водача. Също така при рязко спиране багажът може да полети и да причини инцидент.**
  **Не трупайте багаж в автомобила.**

(продължава)

**⚠ВНИМАНИЕ**

(продължава)

- **Ако животни се движат в автомобила, те могат да попреча на видимостта на шофьора. Освен това при внезапно спиране това може да доведе до злополука.**
  **Когато вкарвате животни в автомобила, се уверете, че те не се движат вътре.**
- **Ако животни се движат в автомобила, те могат да попреча на видимостта на шофьора. Освен това при внезапно спиране това може да доведе до злополука.**
  **Когато вкарвате животни в автомобила, се уверете, че те не се движат вътре.**

# ПРЕДИ ШОФИРАНЕ

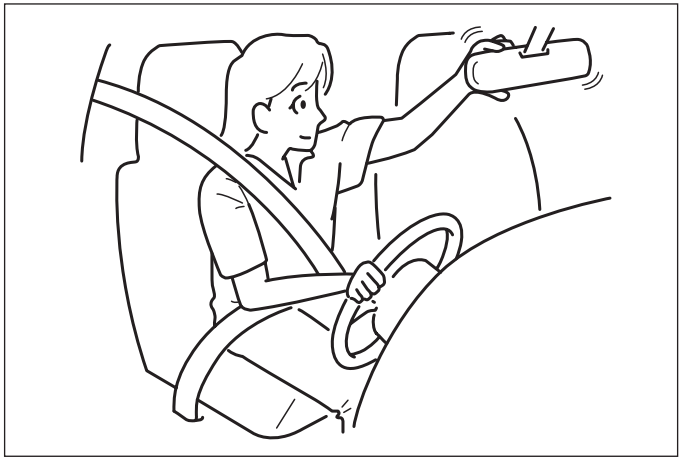

60G404


**Ключове** ..... **3-1**
**Врати** ..... **3-1**
**Система за безключово запалване** ..... **3-7**
**Аларма (ако има налична)** ..... **3-13**
**Прозорци** ..... **3-15**
**Лост за управление на светлините** ..... **3-18**
**Превключвател за регулиране на фаровете** ..... **3-29**
**Лост за управление на мигачите** ..... **3-29**
**Бутон за аварийните светлини** ..... **3-31**
**Лост за пръскалките и чистачките на предното стъкло** ..... **3-31**
**Клаксон** ..... **3-35**
**Превключвател за подгряване на задно стъкло** ..... **3-36**
**Превключвател за режим ECO (ако има наличен)** ..... **3-37**

## Ключове

Внимавайте да не загубите ключа си и да не го оставите заключен в автомобила.

**⚠ ПРЕДУПРЕЖДЕНИЕ**

**Когато вземете дистанционното управление в самолет, не натискайте бутоните за отключване или заключване. Кога поставяте дистанционното управление в чанта, го поставете така, че да няма опасност някой от тези бутони да бъде натиснат лесно. Ако едно някой от тези бутони бъде натиснат, радиовълната биха могли да попречи на работата на самолета. *Дистанционното управление е електронно устройство, при което има ограничения относно употребата в самолет.**

Ключът, който е вътре в дистанционното управление, може да бъде използван за отключване или заключване на вратите. Той обаче не може да се ползва за стартиране или гасене на двигателя. За да стартирате или угасите двигателя, използвайте дистанционното управление. Вижте „Стартиране/Гасене на двигателя или хибридната система“ (СТР. 5-14).

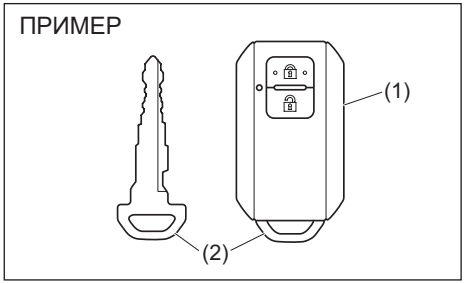


59RN03010

Вашият автомобил пристига с чифт идентични ключове с дистанционно управление (1), всеки от тях с интегриран отвътре физически ключ (2).

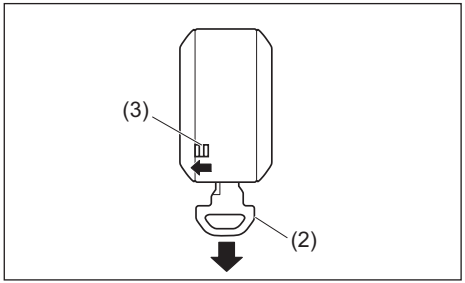


59RN03020

За да извадите ключа от дистанционното управление, плъзнете заключващия елемент (3) по посоката на стрелката и издърпайте ключа.

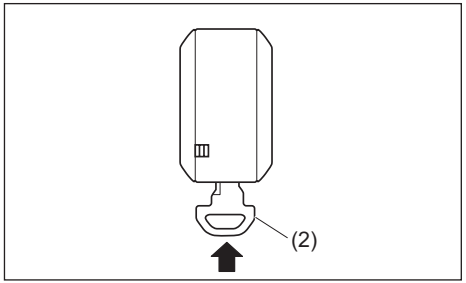


59RN03030

За да вкарате ключа обратно в дистанционното управление, натиснете ключа, докато чуете кликване.

*ЗАБЕЛЕЖКА:*

- *Винаги прибирайте ключа в дистанционното управление. Когато батерията дистанционното управление бъде изтощена или е налице неизправност в дистанционното управление, е възможно да не успеете да заключите или да отключите вратите.*
- *Ако загубите дистанционното управление, се обърнете към оторизиран дилър на SUZUKI или квалифициран сервиз възможно най-скоро, за да предотвратите кражба на МПС-то.*
- *Ако искате да закупите дистанционното управление, се обърнете към оторизиран дилър на SUZUKI или квалифициран сервиз.*

### Плочка с идентификационния номер на ключа

Идентификационният номер на ключа (4) е отпечатан върху метална пластинка (5), доставена заедно с ключовете. Съхранявайте пластинката на безопасно място. В случай, че загубите ключовете си, този номер ще ви бъде необходим за направата на нови ключове. Запишете си номера по-долу за бъдещи справки.

НОМЕР НА КЛЮЧА:

*ЗАБЕЛЕЖКА:*

- *Пазете грижливо пластината на място извън автомобила, за да не разбере никой какъв е идентификационният номер на ключа. Ако загубите ключа си, информирайте за идентификационния му номер оторизиран дилър на SUZUKI или квалифициран сервиз.*
- *Когато препродавате или прехвърляте автомобила си на нов собственик или оператор, предайте и идентификационния номер на ключа.*

### Имобилайзер

За подробности относно имобилайзера вижте „Имобилайзер“ в раздела „РАБОТА С ВАШИЯ АВТОМОБИЛ“

## Врати

**⚠ ВНИМАНИЕ**

- **Когато предпазен колан или багаж бъде защипан от врата, вратата не може бъде затворена добре и може да се отвори в движение. Това може да причини злополука. Затваряйте врата така, че да не защипва предпазен колан или багаж.**
- **Когато държите капака на багажника отворен при работещ двигател, отработени газовете ще влязат в автомобила, като причиняват отравяне с въглероден оксид. Това може да причини сериозни здравословни проблеми или смърт в най-лошия случай. Не дръжте капака на багажника отворен, докато двигателят работи.**
- **За да предотвратите пожар или кражба, изключете двигателя и заключете вратите, когато напускате автомобила.**
- **Когато отваряте врата, се огледайте. Може да възникне злополука като удар с друго превозно средство или пешеходец зад вашия автомобил. Бъдете много внимателни при отваряне на врата, особено във ветровити дни.**

(продължава)

**⚠ ПРЕДУПРЕЖДЕНИЕ**

(продължава)

- **Когато дете отвори или затвори вратата, ръцете, краката или главата му могат да бъдат защипани от вратата и това да причини травма. Отварянето и затварянето на врата трябва да се прави не от дете, а от възрастен.**

**ВНИМАНИЕ**

- **Когато капакът на багажника не е отворен докрай, той може да се затвори неочаквано и това може да причини нараняване. Когато отваряте капака на багажника, го отваряйте докрай.**
- **Отваряне на капака на багажника точно отзад, когато сте точно зад ауспуховите тръби, може да причини изгаряне. При работещ двигател не отваряйте капака на багажника, докато сте точно зад изпускателните тръби.**

*БЕЛЕЖКА:*

- *При напускане на автомобила дори за кратко време, не оставяйте вътре в него пари в брой или ценности, за да се избегне риск от кражба.*
- *В зависимост от настройката на алармата и условията при отваряне на вратите, може да бъде задействана аларма. Вижте “АЛАРМА (в зависимост от оборудването)” (СТР. 3-13).*

## Ключалки на вратите

### Автомобили с ляв волан

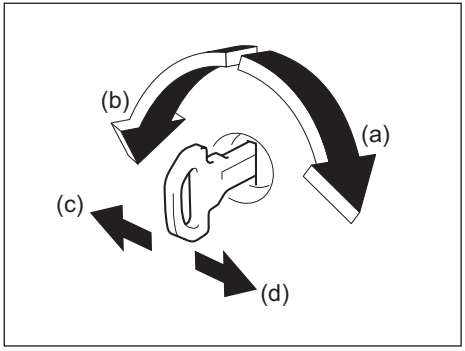


69T030290

### Автомобили с десен волан

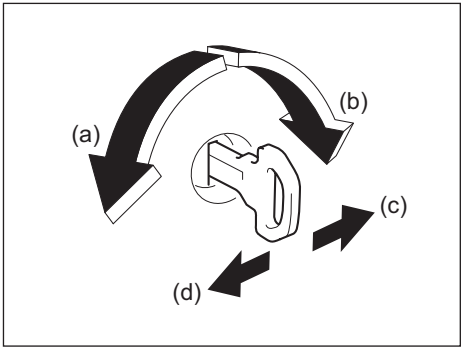


69T030300

(a) ОТКЛЮЧВАНЕ
(b) ЗАКЛЮЧВАНЕ
(c) Отзад
(d) Отпред

За да заключите вратата на водача от външната страна на автомобила:

- Вкарайте ключа и завъртете горната му част към задната част на автомобила, или
- Бутнете бутона за заключване напред, след това дръпнете и задръжте дръжката на вратата, докато я затваряте.

За да отключите вратата на водача от външната страна на автомобила, вкарайте ключа и завъртете горната му част към предната част на автомобила.

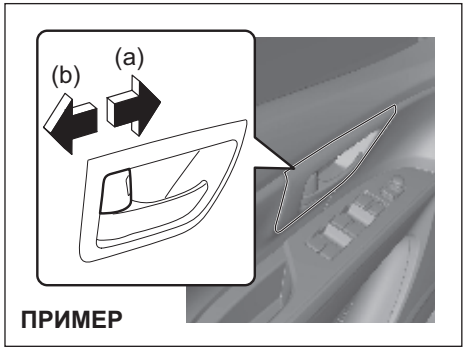


65TP0301

(a) ЗАКЛЮЧВАНЕ
(b) ОТКЛЮЧВАНЕ

За да заключите врата от вътрешната страна на автомобила, натиснете копчето за заключване напред. За да отключите вратата, натиснете назад към себе си.
За да заключите задна врата от външната страна на превозното средство, бутнете бутона за заключване напред и затворете вратата. Не е нужно да дърпате и да задържате дръжката на вратата, когато затваряте вратата.

*БЕЛЕЖКА:*
*Задържайте дръжката на вратата, когато затваряте заключена предна врата или вратата няма да остане заключена.*

## Система за централно заключване

### Автомобили с ляв волан

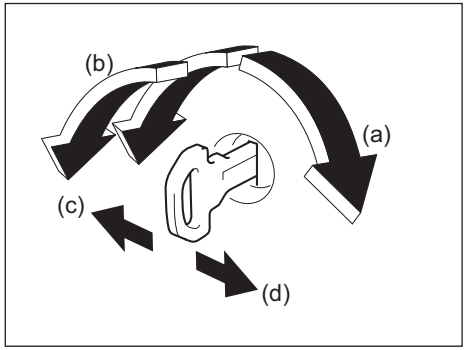


65T03008

### Автомобили с десен волан

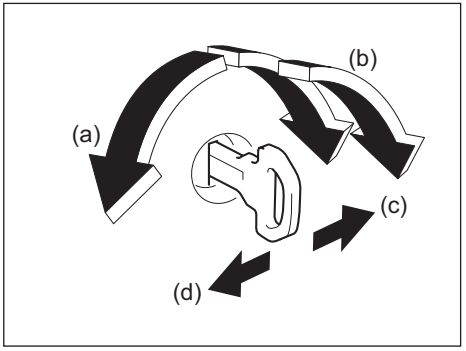


65T03009

(a) ЗАКЛЮЧВАНЕ
(b) ОТКЛЮЧВАНЕ
(c) Отпред
(d) Отзад

Може да заключите и да отключите едновременно всички врати (включително и капака на багажника), като използвате ключа в ключалката на вратата на водача.
За да заключите едновременно всички врати, поставете ключа в ключалката на вратата на водача и завъртете горната му част един път към предната част на автомобила.
За да отключите всички врати едновременно, поставете ключа в ключалката на вратата на водача и завъртете горната му част два пъти към предната част на автомобила.

*БЕЛЕЖКА:*
*Можете да превключите функцията, отключваща всички врати от веднъж към два пъти и обратно, като използвате режима за настройки върху информационния дисплей. За повече информация относно употребата на информационния дисплей, вижте „Информационен дисплей” (СТР. 4-3).*

За да отключите само вратата на водача, поставете ключа в ключалката на тази врата и завъртете горната част на ключа към предната част на превозното средство веднъж.

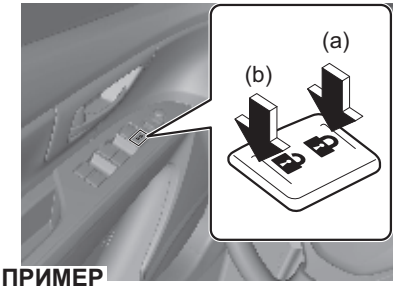


65TP0302

(1) ЗАКЛЮЧВАНЕ
(2) ОТКЛЮЧВАНЕ

Можете да заключите и да отключите всички врати съответно като натиснете предната или задната част на превключвателя.

*БЕЛЕЖКА:*
- *Можете също да заключите или отключите всички врати и през предавателя или дистанционното управление. Вижте „Дистанционно управление на системата за безключово запалване” (СТР. 3-8).*
- *Ако вашият автомобил е оборудван със система за безключово запалване, можете също да заключите или отключите всички врати и чрез превключвателя. Вижте „Дистанционно управление на системата за безключово запалване” (СТР. 3-8).*

## Детска защита (задна врата)

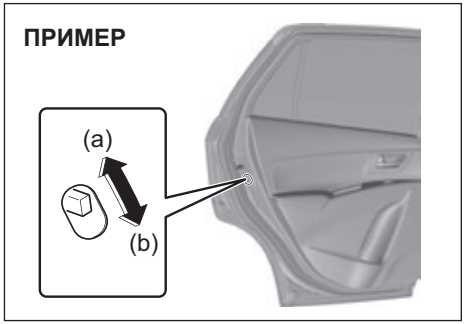


65TP0303

(a) ЗАКЛЮЧВАНЕ
(b) ОТКЛЮЧВАНЕ

Всяка от задните врати е оборудвана с детска защита, която може да ви помогне за предотвратяване на нежелано отваряне на вратата от вътрешната страна на автомобила. Когато заключващият щифт е в положение “ЗАКЛЮЧЕНО” (a), задната врата може да се отваря само отвън. Когато заключващият щифт е в положение “ОТКЛЮЧВАНЕ” (b), задната врата може да се отвори отвътре или отвън.

**⚠ ПРЕДУПРЕЖДЕНИЕ**

**Уверете се, че детската защита е в положение „ЗАКЛЮЧВАНЕ“ винаги когато на задната седалка са седнали деца.**

## Капак на багажника

### Ляв волан

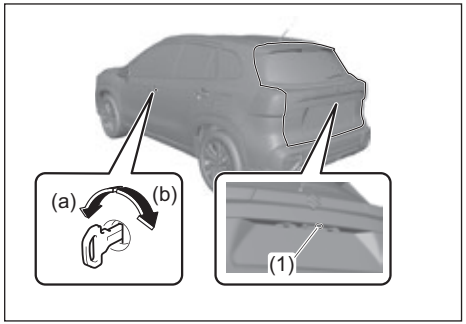


65T03001

### Десен волан

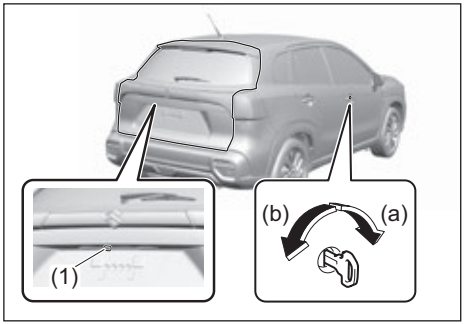


65T03002

(a) ЗАКЛЮЧВАНЕ
(b) ОТКЛЮЧВАНЕ
(1) Копче за отваряне на вратата на багажното отделение

Можете да заключите или отключите капака на багажното отделение с помощта на ключа, поставен в ключалката на вратата на водача.

За да отворите капака на багажното отделение, натиснете и задръжте копчето на капака (1) и вдигнете капака.

*БЕЛЕЖКА:*
*Когато капакът на багажника не е плътно затворен, следвайте долупосочената процедура:*
*1) Натиснете копчето за отключване на капака на багажното отделение (1) и отворете капака на багажното отделение.*
*2) Затворете капака на багажното отделение след няколко секунди.*
*3) Проверете дали капакът на багажното отделение е затворен добре.*

**⚠ ПРЕДУПРЕЖДЕНИЕ**

**Винаги проверявайте дали капакът на багажника е затворена и заключена добре. Плътното затваряне на капака на багажника спомага да се предотврати изпадане на пътниците от автомобила в случай на инцидент. Плътното затваряне на капака на багажника спомага също отработените газове да не влизат вътре в автомобила.**

Ако не можете да отключите капака на багажното отделение, като натиснете копчето за отключване (1), тъй като акумулаторът се е изтощил или поради друга неизправност, следвайте долупосочените указания, за да отключите вратата капака багажното отделение от вътрешната страна на превозното средство.

1) Отстранете капачето на багажника (в зависимост от оборудването) и сгънете задната седалка напред, за да имате по-удобен достъп. За повече информация относно сгъването на задните седалки, вижте раздел „Сгъване на задните седалки” (СТР. 2-14).

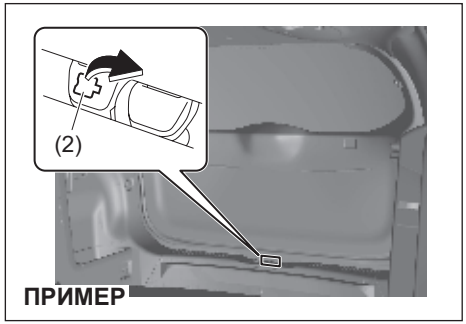


65T03006

2) Отворете капачето (2) в заключващия механизъм на задния капак.

*ЗАБЕЛЕЖКА:*
*Внимавайте да не загубите капачето (2), защото то е малко и подвижно.*

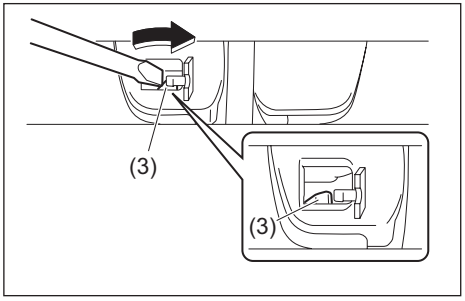


65T03007

3) Преместете лостчето (3) по посока на стрелката с плоска отвертка, за да отключите задния капак и да го отворите.

Ако пуснете лостчето веднага след отключване, задният капак ще бъде затворен наполовина. Натиснете за отваряне капака на багажника, докато дърпате лостчето.
Ако капакът на багажника не може да се отключи, нека автомобилът бъде проверен от оторизиран дилър на SUZUKI.

**⚠ ПРЕДУПРЕЖДЕНИЕ**

- **Не докосвайте ръбовете на отворите на задния капак, когато дърпате или натискате лостчето, защото може да се нараните.**
- **Проверете да няма човек в близост до капака, когато натискате лостчето за отваряне на задния капак отвътре в автомобила.**

## Система за безключово запалване

**⚠ ПРЕДУПРЕЖДЕНИЕ**

**Радио вълните от антената(-ите) на системата за безключово запалване могат да доведат до смущения в електрическото медицинско оборудване като пейсмейкъри. Неспазването на долупосочените предпази мерки, може да увеличи опасността от тежка травма или смърт, вследствие на въздействието на радио вълните.**

- **Лицата, които използват електрическо медицинско оборудване, като пейсмейкъри, трябва да се консултират с доставчика на медицинското оборудване или със своя лекар относно това, дали радио вълните от антената(-ите) могат да доведат до смущения в медицинското оборудване.**
- **В случай, че радио вълните могат да окажат неблагоприятно въздействие, поискайте от вашия дилър на SUZUKI да деактивира функцията на антената(-ите).**

## Дистанционно управление на системата за безключово запалване

Дистанционното управление активира следните функции:

- Можете да отключвате и заключвате вратите посредством копчетата LOCK/UNLOCK (заключване/отключване) на дистанционното управление. Вижте обясненията, посочени в този раздел.
- Можете да отключите и заключите вратите, като натиснете копчето върху дръжката на вратата на водача. За повече информация вижте обясненията, посочени в този раздел.
- Можете да запалите двигателя или да стартирате хибридната система без да използвате ключа. За повече информация, вижте „Стартиране/спиране на двигателя или на хибридната система“ (СТР. 5-14).

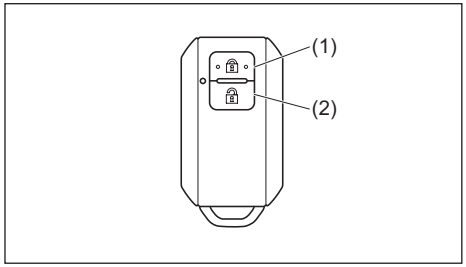


59RN03050

(1) Копче за заключване
(2) Копче за отключване

Има два начина да заключите или да отключите всички врати едновременно (включително на багажното отделение) с помощта на предавателя в близост до автомобила.

**Система за централно заключване на вратите**

- За да заключите всички врати, натиснете копчето за заключване (1) един път.
- За да отключите само вратата на водача, натиснете копчето за отключване (2) един път.
- За да отключите всички врати, натиснете копчето за отключване (2) още веднъж.

*БЕЛЕЖКА:*
*Можете да превключите функцията, отключваща всички врати от двойна операция към единична и обратно, като използвате режима за настройки върху информационния дисплей. За повече информация относно употребата на информационния дисплей, вижте „Информационен дисплей” (СТР. 4-3).*

Когато вратите бъдат заключени, мигачите ще светнат веднъж и алармата ще прозвучи един път.

**Безключово отключване/заключване чрез копчето върху дръжката на вратата**

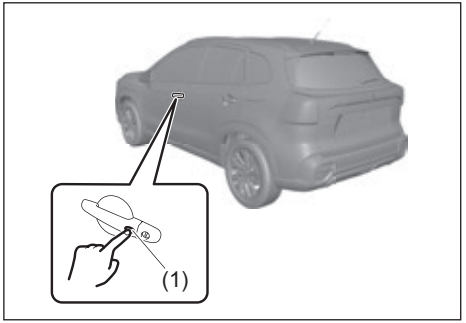


65T30060

Когато дистанционното управление се намира в работния обхват, посочен в този раздел, вие можете да заключвате или отключвате вратите (включително вратата на багажното отделение), като натиснете копчето (1) върху дръжката на вратата на водача, дръжката на пасажерската врата или дръжката на вратата на багажното отделение. Ако искате да предотвратите непозволено отключване на ключалките на вратите, можете да активирате системата за блокиране на отключването.

За да заключите всички врати, когато всички врати са отключени:

- За да заключите всички врати, натиснете някое от горепосочените копчета веднъж.

При заключване на вратите мигачите ще светнат веднъж и алармата ще прозвучи веднъж, а при заключване на вратите със системата за блокиране на отключването, мигачите ще светнат още веднъж и алармата също ще прозвучи още веднъж.
За да отключите една от вратите или всички врати:

- Натиснете едно от горепосочените копчета веднъж, за да отключите само една от вратите.
- За да отключите всички врати, натиснете едно от горепосочените копчета два пъти.

*БЕЛЕЖКА:*
*Можете да превключите функцията, отключваща всички врати от двойна операция към единична и обратно, като използвате режима за настройки върху информационния дисплей. За повече информация относно употребата на информационния дисплей, вижте „Информационен дисплей” (СТР. 4-3).*

Когато вратите бъдат отключени:

- Мигачите ще светнат два пъти и алармата ще прозвучи два пъти.
- Ако превключвателят за интериорното осветление е в позиция DOOR (врата), интериорното осветление ще светне за около 15 секунди и след това постепенно ще изгасне. Ако през това време натиснете копчето за стартиране на двигателя, осветлението ще започне да изгасва веднага.

Проверете дали вратите са се заключили, след като сте задействали копчето за заключване на вратите върху дръжката на вратата на водача.

*БЕЛЕЖКА:*

- *Ключалките на вратите не могат да бъдат задействани чрез копчето върху дръжката на вратата на водача при следните условия:*
  - *– Ако някоя от вратите е отворена или не е затворена плътно.*
  - *– Ако режимът за запалване е различен от “LOCK” (OFF).*
- *Ако нито една от вратите не бъде отворена в рамките на 30 секунди след отключване на вратите чрез натискане на копчето върху дръжката на вратата на водача, вратите ще се заключат отново автоматично.*

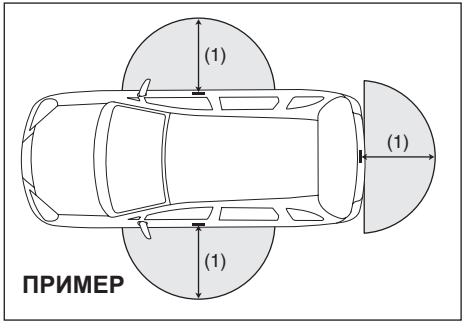


80J056

(1) 80 см (2 1/2 фута)

Когато дистанционното управление е на около 80 см (2 1/2 фута) от дръжката на предната врата или бутона за багажното отделение, вие можете да заключите или отключите вратите, като натиснете копчето върху дръжката на вратата на водача.

*БЕЛЕЖКА:*

- *Ако дистанционното управление е извън работния обхват, посочен по-горе, вие няма да можете да активирате копчето върху дръжката на вратата на водача.*
- *Ако батерията на дистанционното управление се е изтощила или има силни радио вълни или шум, обхватът на копчето върху дръжката на вратата на водача може да е ограничен или дистанционното управление да не функционира.*
- *Ако дистанционното управление се намира твърде близо до стъклена врата, съответните копчета може да не се задействат.*
- *Ако в превозното средство има резервно дистанционно управление, съответните копчета може да не функционират по обичайния начин.*
- *Дистанционното управление ще задейства копчето върху дръжката на вратата на водача само ако се намира в работния обхват на копчето. Например, ако дистанционното управление се намира в обхвата на копчето на вратата на водача, но не и в обхвата на копчето на пасажерската врата или на вратата на багажното отделение, ще може да бъде задействано само копчето на вратата на водача, но не и тези на пасажерската врата и на вратата на багажното отделение.*

### *ЗАБЕЛЕЖКА*

**Дистанционното управление е чувствителен електронен уред. За да го предпазите от повреди:**
- **Не го подлагайте на удари, влага и висока температура, като например върху таблото под директна слънчева светлина.**
- **Дръжте дистанционното управление на разстояние от магнитни предмети като телевизори.**

БЕЛЕЖКА:
Системата за безключово запалване няма да функционира правилно в определена среда или при определени работни условия, като долупосочените:
- При наличието на силен сигнал от телевизор, електростанция или клетъчен телефон.
- Когато дистанционното управление се допира до или е покрито от метален предмет.
- Когато наблизо се използват радио вълни на дистанционно за безключово влизане.
- Когато дистанционното управление е поставено близо до електронно устройство, като компютър.

Тук са посочени някои допълнителни предпазни мерки и информация, които трябва да имате предвид:
- Проверете дали физическият ключ е вкаран в дистанционното управление. Ако дистанционното управление се повреди, няма да можете да заключите или отключите вратите.
- Винаги проверявайте дали дистанционното управление е у водача.
- Ако изгубите някое от дистанционните управления, помолете възможно най-бързо вашия дилър на SUZUKI за ново. Уверете се, че вашият дилър е програмирал новия код на дистанционното управление в паметта на превозното средство и е изтрил стария.
- Може да използвате до четири дистанционни управления и ключа за вашия автомобил. Попитайте вашия дилър на SUZUKI за повече информация.
- Експлоатационният живот на батерията на дистанционното управление е около две години, но той зависи в голяма степен от условията на употреба.

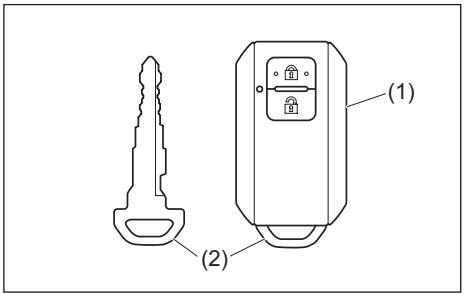


59RN03010

Вашият автомобил идва с две идентични дистанционни управления (1), във всяко от които има вадещ се ключ (2).

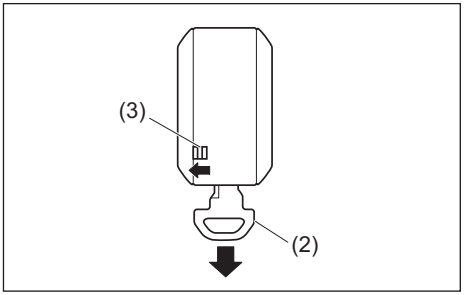


59RN03020

За да извадите ключа от дистанционното управление, натиснете копче (3) по посока на стрелката и издърпайте ключа от дистанционното управление.

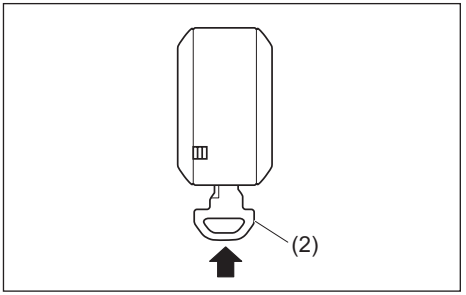


59RN03030

За да вкарате физически ключ в дистанционното управление, натиснете ключа вътре в него, докато чуете щракване.

**⚠ВНИМАНИЕ**

**Разглобяване, ремонт или модификации по дистанционното управление може да причинят пожар, токов удар и наранявания. Също така могат да бъдат наказуеми от закона.**
**Не разглобявайте дистанционното управление (освен при смяна на батерията), не го ремонтирайте и не го модифицирайте.**

Предупредителна аларма на копчето на вратата на водача
Тази аларма прозвучава за около 2 секунди при следните условия, за да ви предупреди, че копчето не работи:

- Копчето е натиснато след затварянето на всички врати, при режим на запалване в позиция “ACC” (аксесоари) или “ON” (включване) чрез натискане на копчето за стартиране на двигателя.
- Копчето е било натиснато при някое от следните условия, при режим на запалване в позиция “LOCK” (изключване) чрез натискане на копчето за стартиране на двигателя.
  – Дистанционното управление е оставено вътре в превозното средство.
  – Някоя от вратите (включително и капака на багажното отделение) е отворена.

Натиснете копчето отново, след като направите следното:

При режим на запалване в позиция “LOCK” (OFF), превключен чрез натискане на копчето за стартиране на двигателя, извадете дистанционното управление навън, ако то е било вътре в автомобила и проверете дали всички врати са затворени плътно.

**Функция за напомняне**

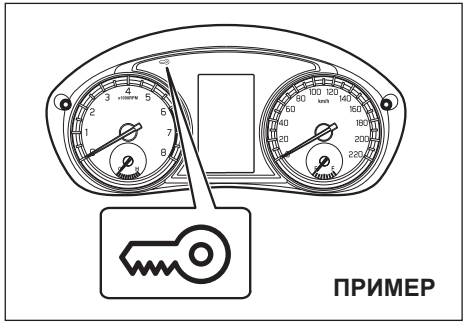


65T30071

Чува се прекъсваща аларма за около 2 секунди и върху арматурното табло започва да мига предупредителната лампа за имобилайзера / системата за безключово запалване, ако дистанционното управление не се намира вътре в автомобила при някое от следните условия:
Когато една или повече от вратите са отворени и след това всички врати бъдат затворени при режим на запалване, различен от “LOCK”(заключване).
Индикаторната лампа ще изгасне няколко секунди, след като дистанционното управление бъде върнато в някоя част от автомобила без багажното отделение.

Ако дистанционното управление остане в превозното средство и вие заключите вратата на водача или предната пасажерска врата по долуописания начин, вратата ще се отключи автоматично.

- Ако отворите вратата на водача и я заключите, като завъртите ключа напред или натиснете превключвателя за електрическо заключване на вратата, вратата на водача ще се отключи автоматично.
- Ако отворите предната пасажерска врата и я заключите, като завъртите копчето за заключване напред или натиснете превключвателя за електрическо заключване на вратата, предната пасажерска врата ще се отключи автоматично.

*БЕЛЕЖКА:*

- *Функцията за напомняне няма да се задейства, когато дистанционното управление е върху арматурното табло или в жабката, в отделение за съхранение, в сенника, на пода и т.н.*
- *Винаги проверявайте дали водачът носи дистанционното управление в себе си.*
- *Не оставяйте дистанционното управление в автомобила, когато напускате автомобила.*

**Смяна на батерията**
Ако дистанционното управление започне да работи ненадеждно, сменете батерията. За да смените батерията на дистанционното управление.

***ЗАБЕЛЕЖКА***

**Когато си сменяте батерията сами, докоснете метален обект преди това, за да отстраните статичното електричество, натрупано във вашето тяло или в дрехите ви. В противен случай дистанционното управление може да бъде повредено.**

*ЗАБЕЛЕЖКА:*
*При смяна на батерията можете да повредите дистанционното управление. Препоръчително е за тази операция да се обърнете към дилър на SUZUKI или друг квалифициран сервиз.*

За да смените батерията на дистанционното управление:

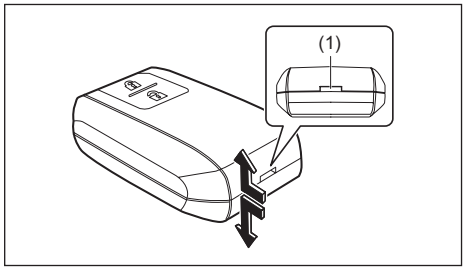


73S020020

1) Извадете физическия ключ от дистанционното управление.
2) Поставете в прореза (1) отвертка с плосък накрайник, покрит с мека кърпа и я натиснете нагоре, за да го отворите.

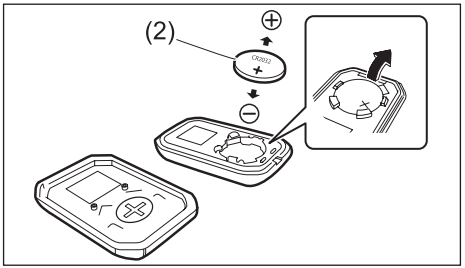


69T090470

(2) Литиева плоска кръгла батерия: CR2032 или еквивалентна

3) Сменете батерията (2) така, че нейният + извод да сочи към долната част на кутията, както е показано на илюстрацията.
4) Затворете добре дистанционното управление.
5) Проверете дали ключалките на вратите могат да бъдат задействани чрез дистанционното управление.
6) Депонирайте използваните батерии по подходящ начин, в съответствие с приложимите правила и разпоредби. Не изхвърляйте литиеви батерии заедно с обикновен битов отпадък.

**⚠ ПРЕДУПРЕЖДЕНИЕ**

**Поглъщането на литиева батерия може да доведе до сериозни вътрешни наранявания. Не позволявайте на никого да поглъща литиевата батерия. Съхранявайте литиевите батерии на недостъпно за деца и животни място. При поглъщане на литиева батерия незабавно се свържете с лекар.**

***ЗАБЕЛЕЖКА***

**Дистанционното управление е чувствителен електронен инструмент. За да го предпазите от повреди, не го излагайте на прах и влага и не бърникайте по неговите вътрешни части.**

*БЕЛЕЖКА:*
*Използваните батерии трябва да бъдат депонирани по подходящ начин, в съответствие с приложимите правила и разпоредби и не трябва да бъдат изхвърляни заедно с обикновен битов отпадък.*

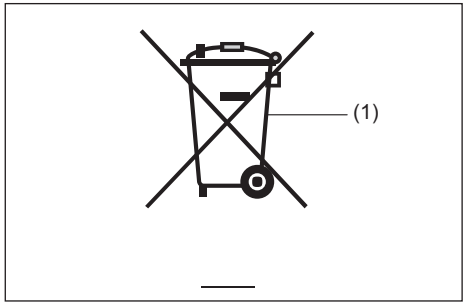


80JM133

(1) Символ със задраскана кофа на колелца

Символът със задраскана кофа на колелца (1) върху етикета на акумулаторната батерия, указва, че използвана акумулаторна батерия трябва да се изхвърля отделно от обикновения битов отпадък.

Уверявайки се, че използваната акумулаторна батерия е депонирана или рециклирана по подходящ начин, вие допринасяте за предотвратяването на евентуалните неблагоприятни последствия за околната среда и човешкото здраве, които биха се появили при неправилно изхвърляне на акумулаторната батерия. Рециклирането на материалите ще помогне за съхраняване на природните ресурси. За повече информация относно депонирането или рециклирането на използвани акумулаторни батерии, се свържете с вашия дилър на SUZUKI.

## Алармена система против кражба (ако има налична)

*БЕЛЕЖКА:*
*За лампата срещу кражба при модели за Израел и Австралия, моля, вижте раздел „За Израел и Австралия“ (СТР. 13-1).*

Алармената система против кражба се задейства около 20 секунди, след като сте заключили и затворили вратите (вкл. и предния и задния капак) чрез дистанционното управление или като натиснете бутона за отключване на дръжката на шофьорската врата, на пасажерската предна врата или на задния капак. Веднъж, след като системата се е активирала, всеки опит да бъде отворена врата със средства (*), различни от предавателя за системата за безключово влизане, както и всеки опит да бъде отворен капакът на двигателя, ще доведе до задействане на алармата.
* Тези средства включват:
  – Ключа
  – Копче за заключване върху врата
  – Копче на централното заключване

***ЗЕБЕЛЕЖКА***

**Не модифицирайте и не демонтирайте алармената система против кражба. Ако я модифицирате или свалите, системата няма да функционира правилно.**

*БЕЛЕЖКА:*

- *Алармената система против кражба генерира аларма, когато е налице някое от горепосочените условия. Въпреки това, системата не разполага с функцията да блокира неодобрено влизане във вашия автомобил.*
- *Винаги използвайте дистанционното управление на системата за безключово запалване или копче върху дръжката на вратата на водача, за да отключите вратите, алармената система срещу кражба е активирана. Ако вместо това използвате ключ, системата ще се задейства.*
- *Ако човек, който не знае, че е налице алармена система срещу кражба, ще управлява вашия автомобил, ви препоръчваме да му обясните системата и начина, по който тя функционира. Задействането на алармата по погрешка, може да причини неудобство у другите.*
- *Дори ако алармената система срещу кражба е активирана, трябва да се опитате да предотвратите кражба. Не оставяйте пари или други ценни неща във вашия автомобил.*
- *Алармената система срещу кражба не се нуждае от поддръжка.*

**Как да активирате алармената система срещу кражба (когато е допуснато задействането й)**
Заключете всички врати (включително капака на багажника) с помощта на предавателя на системата за безключово влизане. Светлината срещу кражба (1) ще започне да мига и алармената система срещу кражба ще се задейства след около 20 секунди.
След като системата се задейства, индикаторът продължава да мига през интервали от около 2 секунди.

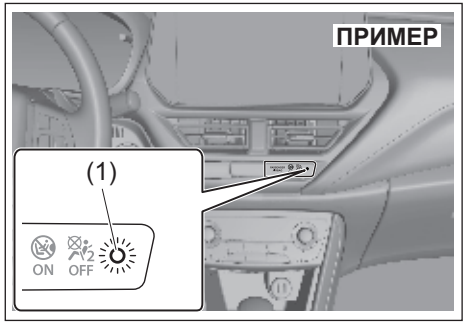


65T30080

*БЕЛЕЖКА:*
- *За да се предотврати инцидентно активиране на алармата, избягвайте нейното активиране, когато в Автомобила има някого. Алармата ще се задейства, ако човекът, който се намира в Автомобила, отключи някоя от вратите с помощта на копчето за заключване.*
- *Алармената система срещу кражба не се активира, когато всички врати са заключени с помощта на ключа отвън или с помощта на копчетата заключване на вратите.*
- *Ако не оперирате с някоя от вратите в рамките на 30 секунди, след като вратите са били отключени с помощта на превключвателя на системата за безключов достъп или със съответното копче, вратите се заключват автоматично отново. След като вратите са заключени, алармената система ще влезе в режим на защита след около 20 сек, ако системата е активна. Ако обаче капакът на двигателя бъде отворен, алармата няма да бъде в режим на защита.*

## Как да деактивирате алармената система срещу кражба

Просто отключете вратите с помощта на трансмитера на системата за безключов достъп. Светлината срещу кражба ще изгасне, индикирайки, че алармената система срещу кражба е деактивирана.

## Как да спрете алармата

В случай че алармата се задейства случайно, отключете вратите с помощта на дистанционното управление на системата за безключов достъп или бутона за отключване/заключване върху дръжките на вратите, или натиснете бутона за стартиране, за да смените режима на запалване на ON и след това алармата ще спре.

*БЕЛЕЖКА:*
- *Дори след като алармата е спряла, ако отключите вратите с помощта на дистанционното управление на системата за безключово запалване или с копчето върху дръжката на врата, алармената система срещу кражба ще се активира отново със закъснение от около 20 секунди.*
- *Ако разкачите акумулатора, докато алармената система срещу кражба е в активирано състояние или алармата работи, алармата ще се задейства или ще се задейства отново, когато акумулаторната батерия бъде свързана отново, въпреки че в последния случай алармата остава спряна за периода между прекъсването и повторното свързване на акумулаторната батерия.*
- *Дори след като алармата е спряла в края на предварително зададения период на работа, тя ще се задейства отново, ако някоя от вратите или капакът на двигателя бъдат отворени, без да се деактивира алармената система срещу кражба.*

**Проверка дали алармата се е задействала, докато автомобилът е паркиран**

Ако алармата се е задействала вследствие на непозволено влизане в Автомобила и след като вие след това сте натиснали копчето на двигателя, за да промените режима за запалване в ON, светлината срещу кражба ще премигне бързо за около 8 секунди и през това време ще прозвучи звуков сигнал 4 пъти. Ако това се случи, проверете дали някой не е влизал с взлом във вашия автомобил, докато сте били далеч от него.

# Прозорци

## Копчета за управление на електрическите стъкла

Електрическите прозорци могат да бъдат задействани само когато режимът на запалване е“ON” (вкл.).

**От страната на водача**

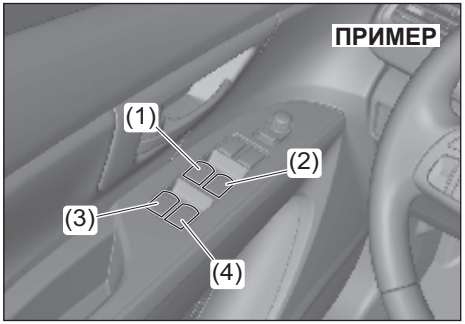


65T30090

На вратата на водача има превключвател (1) за управление на прозореца на водача и превключвател (2) за управление на предния пасажерски прозорец, както и превключватели (3), (4) за управление съответно на задния ляв и десен пасажерски прозорец.

**Пасажерска врата**

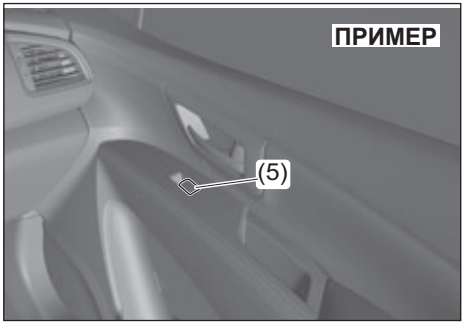


65T30100

На пасажерската врата има превключвател (5) за управление на пасажерския прозорец.

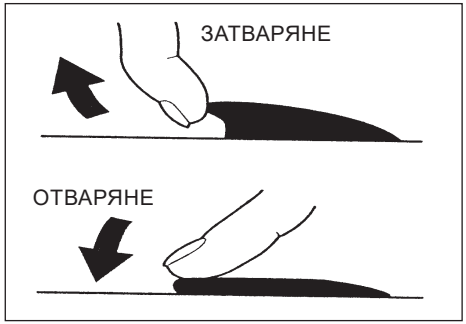


81A009

За да отворите даден прозорец, натиснете горната част на превключвателя, а за да затворите даден прозорец, повдигнете горната част на превключвателя.

Прозорецът на водача разполага с функция за автоматично сваляне и повдигане, с цел да се осигури по-голямо удобство (на пунктове за плащане на пътни такси или при преминаване през драйв-ресторанти, например). Тези функции позволяват на водача да отваря или затваря прозореца, без да се налага да задържа превключвателя за прозореца в позиция надолу или нагоре. Натиснете превключвателя за прозореца на водача изцяло надолу или го повдигнете изцяло нагоре и го освободете. За да спрете прозореца, преди да се е затворил или отворил напълно, повдигнете нагоре или натиснете надолу превключвателя за кратко.

**Копче за заключване**

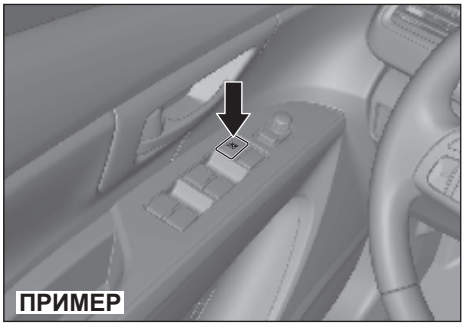


65T30110

На вратата на водача има и копче за заключване на пасажерския(-ите) прозорец(-и). Когато натиснете надолу копчето за заключване, пасажерският(-ите) прозорец(-и) не могат да бъдат повдигани или сваляни с нито един от превключватели (2), (3), (4) или (5). За да възстановите нормалното функциониране, натиснете отново копчето за заключване.

Електрическите прозорци могат да се движат само в режим на запалването ON.

**⚠ ПРЕДУПРЕЖДЕНИЕ**

- **Когато отваряте или затваряте прозорец, част от тялото като ръце, крака и врат може да бъде защипана от прозорец и да възникне инцидент. Когато оперирате с прозорец, спазвайте следните предпазни мерки:**
  - **Шофьорът и другите пътници трябва да внимават при отваряне или затваряне на прозорец.**
  - **Не позволявайте на дете да оперира с бутоните на прозорците.**
  - **Винаги трябва да заключвате прозореца на пасажера, когато в автомобила има деца. Децата могат да бъдат наранени сериозно, ако част от тялото им е защипана от прозореца по време на местенето му.**
  - **Когато излезете от автомобила, не забравяйте да натиснете бутона за стартиране на двигателя, за да смените режима на запалването на OFF. След това носете вашия ключ със себе си и изкарайте децата извън автомобила.**

(продължава)

**⚠ ПРЕДУПРЕЖДЕНИЕ**

**(продължава)**

**– Когато отваряте или затваряте прозореца на пътника отпред или задните прозорци от страната на водача, проверете дали другите пътници и децата не са си изкарали ръцете или лицата извън автомобила преди отварянето на прозорец. Също така не забравяйте да ги информирате, че ще местите прозорец.**

- **Когато боравите с контролерите на електрическите стъкла от външната страна на прозореца, ръцете или вратът ви могат да бъдат защипани от прозорец и може да се стигне до инцидент. Не оперирайте с бутоните на електрическите стъкла, докато сте от външната страна на прозореца.**

**⚠ ВНИМАНИЕ**

**Ако докоснете прозорец, докато се отваря или затваря, той може да ви защипе. А това може да причини травма. Когато отваряте или затваряте прозорец, не го пипайте.**

***ЗАБЕЛЕЖКА***

**Ако отворите или затворите прозорец при изключен двигател, оловно-киселинният акумулатор може да се изтощи.**
**За да предпазите акумулатора, отворете или затворете прозореца, докато двигателят работи.**

*ЗАБЕЛЕЖКА:*

- *Ако е отворен само един от задните прозорци, докато автомобилът се движи, може да чуете силен звук. Това се случва, защото налягането на въздуха в близост до отворения прозорец се променя. Това не е знак за неизправност. Това е същото явление като звука, който чувате, когато духнете срещу празна бутилка настрани. Вие може да намали този звук, докато оставите заден прозорец отворен, чрез следните операции:*
  – *Отворете и един от предните прозорци.*
  – *Променете диапазона на отваряне на задния прозорец. Например, ако сте отворили изцяло задния прозорец, го свалете само частично.*
- *Ако само един от предните прозорци е отворен по време на движение, може да се чуе силен звук като описания по-горе. Вие можете намалете този звук при отворен преден прозорец чрез следните операции:*
  – *Отворете и един от задните прозорци.*
  – *Променете диапазона на отваряне на предния прозорец. Например, ако сте отворили изцяло задния прозорец, го свалете само частично.*

## Функция за защита от прищипване

Прозорецът на водача е оборудван с функция за защита от прищипване. Тази функция засича наличието на чуждо тяло, захванато от прозореца, когато той се затваря посредством автоматичната функция, която ви позволява да затворите прозореца без да задържате превключвателя в позиция нагоре и спира затварянето на прозореца, за да предотврати повреда.

**⚠ ПРЕДУПРЕЖДЕНИЕ**

**Функцията за защита от прищипване може да не засече даден обект, защипан от прозореца, заради неговите форма, размер, твърдост и позиция. Това може да причини тежка травма. Внимавайте много при отваряне или затваряне на прозорците.**

**⚠ ПРЕДУПРЕЖДЕНИЕ**

**Когато функциите за автоматично спускане и автоматично вдигане са задействани или точно преди това прозорецът да бъде затворен напълно, функцията за предотвратяване на прищипване може да не открие обект, защипан от прозореца.**
**Докато функцията за предотвратяване на прищипване е задействана, внимавайте пръстите ви да бъдат защипани от прозореца.**

*ЗАБЕЛЕЖКА:*
- *Функцията за предотвратяване на защипване не работи, докато държите превключвателя на прозореца в горна позиция.*
- *Дори ако не можете да затворите прозореца чрез функцията за автоматично повдигане, защото може да има проблем с функцията за предотвратяване на защипване, можете да затворите прозореца, като задържите превключвателя на прозореца в горна позиция.*
- *Ако шофирате в условия на екстремен офроуд, функцията за предотвратяване на защипване може да се задейства случайно, защото прозорецът реагира на разтърсване на автомобила.*

**Нулиране на функцията за защита от прищипване**

Когато разкачате и свързвате отново акумулатора или сменяте предпазители, функцията ще се деактивира. В такъв случай, функцията за автоматично сваляне на прозорците ще се деактивира, а функцията за автоматично вдигане на прозорците може да остане активна. Функцията за защита срещу прищипване трябва да бъде нулирана.

За да нулирате функцията за защита срещу прищипване, направете следното:
1) Натиснете копчето за стартиране на двигателя, за да преминете в режим на запалване “ON” (включване).
2) Отворете изцяло прозореца на водача, като задържите превключвателя в позиция надолу.
3) Затворете прозореца на водача, като задържите превключвателя в позиция нагоре и задръжте превключвателя така за 2 секунди след пълното затваряне на прозореца.
4) Проверете прозореца на водача, за да видите дали функцията за автоматично сваляне/вдигане на прозорците работи.

**⚠ ПРЕДУПРЕЖДЕНИЕ**

**Когато разкачвате или свързвате отново акумулаторната батерия или сменяте предпазители, функцията за защита срещу прищипване трябва да бъде нулирана.**

Функцията за защита срещу прищипване няма да се активира, докато нулирането не завърши.

Ако функцията за автоматично сваляне/вдигане на прозореца не работи след нулиране, това може да бъде сигнал за проблем с функцията за защита срещу прищипване. В такъв случай автомобилът трябва да бъде проверен от дилър на SUZUKI.

## Лост за управление на светлините

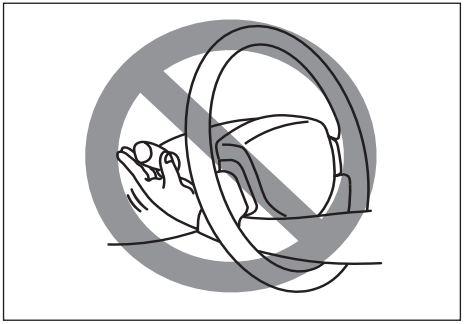

55S20025

**⚠ ПРЕДУПРЕЖДЕНИЕ**

**За да избегнете евентуални наранявания, не задействайте механизмите за управление, като промушвате ръката си през самия волан.**

## Система за автоматично активиране на фаровете

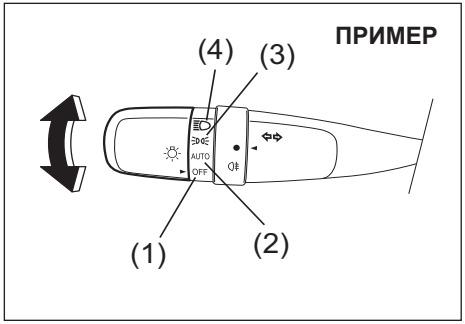


61MM0A074

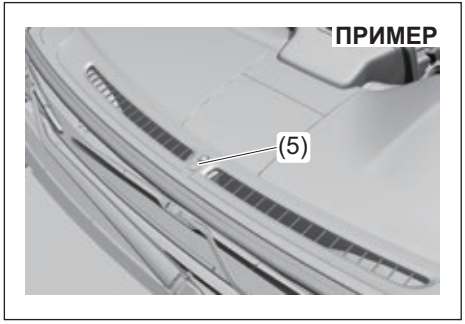


65T03003

Осветителната система на вашия автомобил се управлява чрез две главни системи: превключвател за светлини и система за автоматично включване на фаровете (когато превключвателят за светлините е в позиция “AUTO”).
Двете системи работят заедно, за да управляват светлините по описания в таблицата начин:
**ON (включване): Активирани светлини**
**LIGHT (светло): Когато около светлинния датчик (5) е светло.**
**DARK (тъмно): Когато около светлинния датчик (5) е тъмно.**

| Позиция на превключвателя за светлини | Основни светлини за управление | Контактен ключ в позиция “LOCK” или “ACC” | | Режим на запалване “ON” | |
|---|---|---|---|---|---|
| | | LIGHT | DARK | LIGHT | DARK |
| (1) OFF | Габаритни светлини, задни светлини | - | - | - | - |
| | Фарове | - | - | - | - |
| (2) AUTO | Габаритни светлини, задни светлини | - | - | - | ON |
| | Фарове | - | - | - | ON |
| (3) | Габаритни светлини, задни светлини | ON | ON | ON | ON |
| | Фарове | - | - | - | - |
| (4) | Габаритни светлини, задни светлини | ON | ON | ON | ON |
| | Фарове | ON | ON | ON | ON |

За да включите или изключите светлините, завъртете копчето в края на лоста. Има четири позиции:
**OFF (изключване) (1)**
Всички светлини са изключени.
**AUTO (2)**
Тази функция сработва, когато контактният ключ е в позиция “ON”. Фаровете и габаритните светлини се включват и изключват автоматично в зависимост от количеството светлина навън, засечено от датчика. Те изгасват автоматично, когато завъртите контактния ключ в позиция “ACC” или “LOCK”.
Датчикът (5) за установяване на количеството светлина навън е монтиран върху арматурното табло от страната на пътника. Той също служи и като сензор за дъжд за чистачките, които се задействат посредством сензорите за дъжд.
Когато са изпълнени следните условия, можете да използвате асистента за дългите светлини.

- Копчето за стартиране на двигателя е натиснато, за да бъде сменен режимът на запалване на ON.
- Фаровете биват включени, когато около автомобила стане тъмно
- Превключвателят за светлините е в позиция AUTO

За подробности вижте „Асистент за дългите светлини“ (СТР. 5-119).

**⚠ ВНИМАНИЕ**

**Ако зоната около датчика за светлините върху предното стъкло е покрита с кал, лед или друго подобно, фаровете, габаритните светлини и осветлението на регистрационната табела може да се активират, дори когато навън все още е светло.**

*БЕЛЕЖКА:*

- *Избягвайте да покривате зоната около светлинния датчик на предното стъкло със стикери. Те могат да попречат на действието на датчика и системата може да не успее да контролира правилно работата на светлините.*
- *Ако промените режима на запалване към "ON" и остане зададена позиция "AUTO", фаровете и габаритните светлини ще се включат автоматично, когато навън стане тъмно, дори ако двигателят не работи. Ако светлините останат включени дълго време, акумулаторната батерия може да се разреди напълно.*

≡D (3)

Предните габаритни светлини, задните габаритни светлини, лампата за регистрационната табела и осветлението на таблото са включени, но фаровете не са.

≡D (4)

Предните габаритни светлини, задните габаритни светлини, лампата за регистрационната табела, осветлението на таблото и фаровете са включени.

**ПРИМЕР**

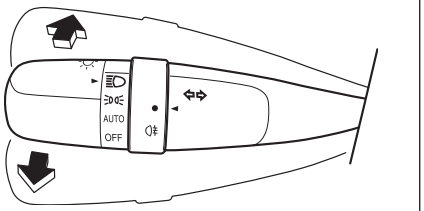


61MM0A075

Когато фаровете са включени, натиснете лоста напред, за да превключите на дълги светлини или дръпнете лоста към себе си, за да превключите на къси светлини. Когато дългите светлини са включени, върху таблото светва лампа. За да активирате моментно дългите светлини като сигнал при преминаване (светлинен клаксон), дръпнете лоста леко към себе си и го освободете, след като подадете сигнала.

*БЕЛЕЖКА:*

*Асистентът за дългите светлини ще бъде активиран, когато превключвателят на фаровете е в позиция AUTO. Вижте „Асистент за дългите светлини" (СТР. 5-119).*

**Система за автоматично включване на фаровете**

**ПРИМЕР**

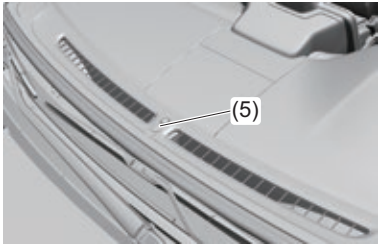


65T03003

Системата за автоматично включване на фаровете задейства автоматично всички светлини, които се управляват от лоста за управление на светлините върху колоната на волана, при следните три условия.

Условия за функциониране на системата за автоматично включване на фаровете:
1) Около светлинния датчик е тъмно (5).
2) Лостът за управление на светлините е в позиция “AUTO”.
3) Копчето за запалване на двигателя е натиснато към режим “ON”.

Тази система се задейства чрез подаден сигнал от светлинния датчик (5) върху предното стъкло. Не покривайте датчика (5). В противен случай, системата няма да функционира правилно.

*БЕЛЕЖКА:*
*Светлинният датчик реагира дори на инфрачервени лъчи, така че той може да не функционира правилно при наличието на силни инфрачервени лъчи.*

## Звукова аларма за напомняне относно светлините

Интериорната звукова аларма започва да издава продължителен звуков сигнал, ако отворите вратата на водача без да изключите фаровете и габаритните светлини. Тази функция се задейства при следните условия:
Фаровете и/или габаритните светлини са включени дори ако копчето за стартиране на двигателя е поставено в режим на запалване “LOCK”(OFF).
Звуковата аларма спира, когато изключите фаровете и габаритните светлини.

*БЕЛЕЖКА:*
*Докато алармата звучи, на информационния дисплей върху арматурното табло се появява съобщение.*

## Система за дневни светлини (D.L.R.) (ако има налична)

Когато двигателят е запален, тази система активира дневните светлини.
Условия за задействане на системата за дневните светлини:
1) Двигателят или хибридната система трябва да работи.
2) Фаровете и предните светлини за мъгла (ако има налични) трябва да бъдат изключени.

*БЕЛЕЖКА:*
*Яркостта на дневните светлини се различава от яркостта на габаритните светлини, но това не е сигнал за неизправност.*

## Превключвател за фаровете за мъгла (ако има наличен)

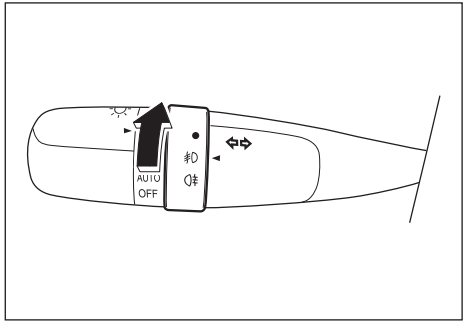


65T03010

За да включите фаровете за мъгла, завъртете контролера, както е показано на илюстрацията, докато фаровете са включени. При активиране на фаровете за мъгла светва индикаторна лампа на таблото.

## Превключвател за задната светлина за мъгла (ако има наличен)

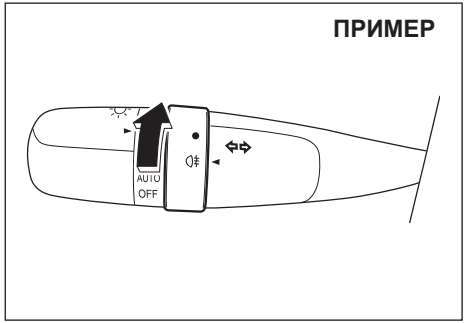


61MM0A214

За да включите задната светлина за мъгла, завъртете контролера, както е показано на илюстрацията, докато фаровете са включени. При активиране на задната светлина за мъгла светва индикаторна лампа на таблото.

**⚠ ПРЕДУПРЕЖДЕНИЕ**

**Използвайте задната светлина за мъгла, за да предупредите водачите на МПС зад вас, че се движите пред тях, когато видимостта е лоша (напр. при дъжд, мъгла и др.). При добра видимост не я използвайте, тъй като ще смущавате водачите зад вас.**

## Регулиране на светлинния сноп спрямо трафика

### Сноп на фаровете, ляво движение

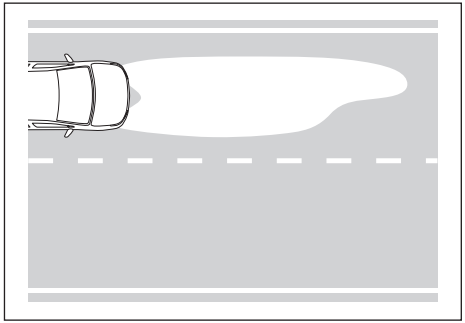

65T30150

**Сноп на фаровете, дясно движение**

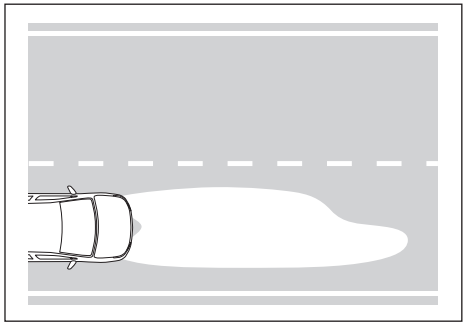

65T30160

Снопът на фаровете трябва да бъде регулиран, за да се избегне заслепяване на други водачи и може да се настройва за ляво или дясно движение.

Въпреки това, светлинният сноп може да не бъде толкова добър.
Трябва да го регулирате допълнително с маски на фаровете.

**Автомобили с ляв волан**

За да регулирате светлинния сноп, като поставите маски на фаровете:

1) Копирайте шаблони A и B, както е показано на илюстрацията по-долу.
2) Прехвърлете шаблона върху самозалепващ се водоустойчив материал и го изрежете.
3) Поставете самозалепващия се шаблон на еднакво разстояние от централната маркировка на фаровете, както е показано по-долу.
   Вижте размерите в следващите илюстрации.

**Десен фар (A)**

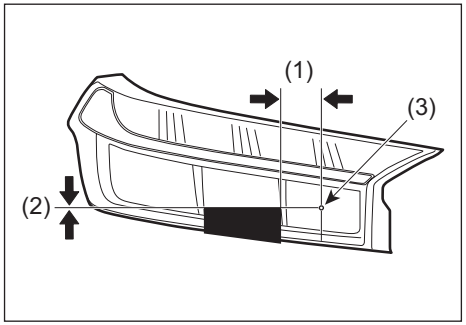


65T30191

(1) Хоризонтална линия: около 50,0 мм
(2) Вертикална линия: около 0 мм
(3) Централна маркировка (малка проекция във вътрешната повърхност на лещата)

**Ляв фар (B)**

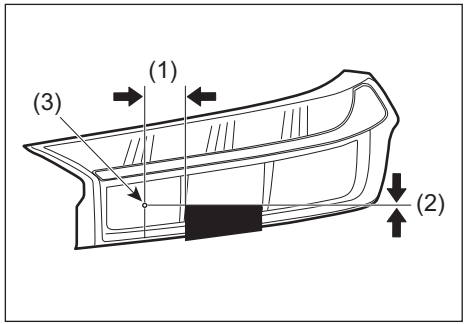


65T30201

(1) Хоризонтална линия: около 50,0 мм
(2) Вертикална линия: около 0 мм
(3) Централна маркировка (малка проекция във вътрешната повърхност на лещата)

**Автомобили с десен волан**

За да регулирате светлинния сноп, като поставите маски на фаровете:

1) Копирайте шаблони A и B, както е показано на илюстрацията по-долу.
2) Прехвърлете шаблона върху самозалепващ се водоустойчив материал и го изрежете.
3) Поставете самозалепващия се шаблон на еднакво разстояние от централната маркировка на фаровете, както е показано по-долу.
   Вижте размерите в следващите илюстрации.

**Десен фар (A)**

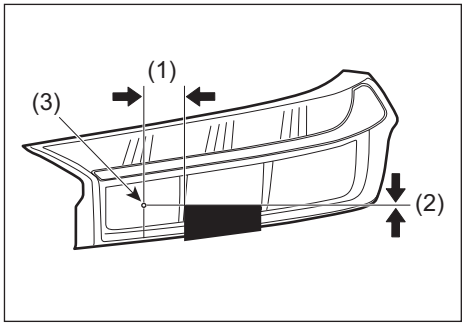


65T30201

(1) Хоризонтална линия: около 50,0 мм
(2) Вертикална линия: около 0 мм
(3) Централна маркировка (малка проекция във вътрешната повърхност на лещата)

**Ляв фар (в)**

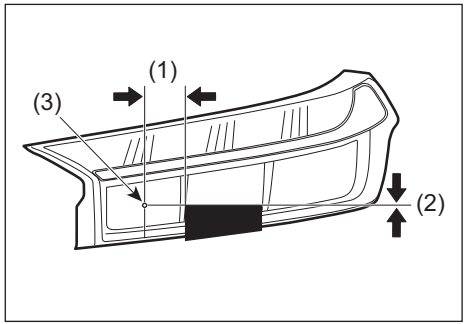


65T30201

(1) Хоризонтална линия: около 50,0 мм
(2) Вертикална линия: около 0 мм
(3) Централна маркировка (малка проекция във вътрешната повърхност на лещата)

**Шаблони за фарове**

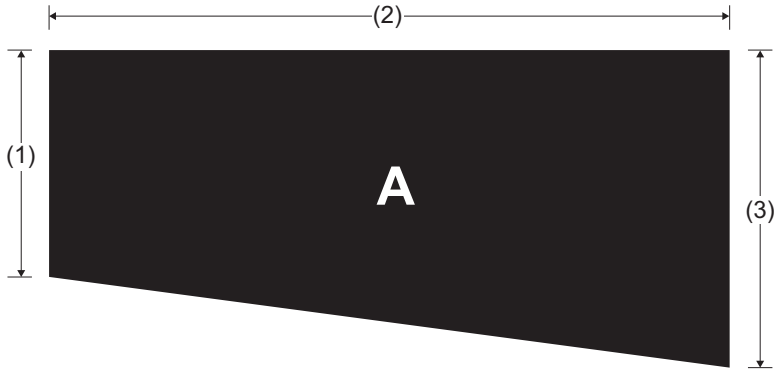


(1) 30 мм
(2) 90 мм
(3) 42 мм

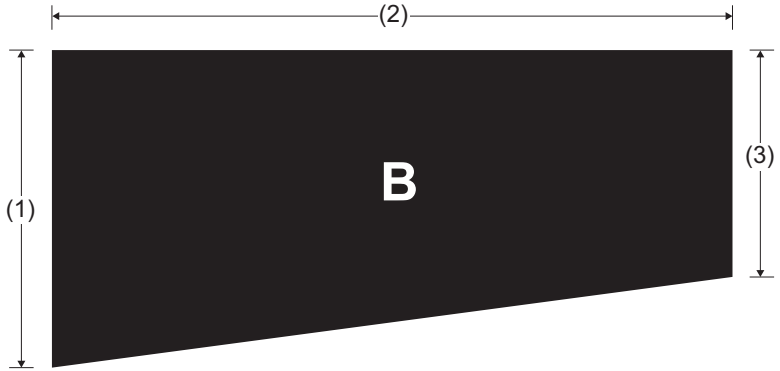


(1) 42 мм
(2) 90 мм
(3) 30 мм

## Превключвател за регулиране височината на фаровете

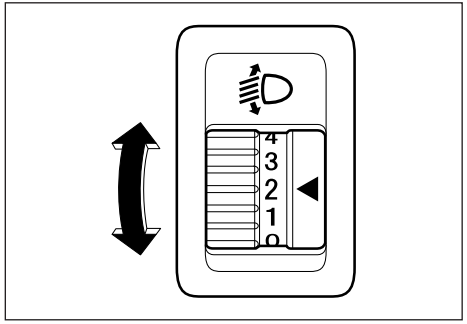


80JM040

Регулирайте фаровете в зависимост от натоварването на автомобила, като завъртите превключвателя на горното изображение. В таблицата са посочени подходящите позиции на превключвателя в зависимост от различното натоварване на автомобила.

| Натоварване на автомобила | Позиция на превключвателя | | |
|---|---|---|---|
| | Двигател K14C | Двигатели K15C и K14D | |
| | | 2WD | 4WD |
| Само водач | 0 | 0 | 0 |
| Водач + 1 пътник (на предната седалка) | 0 | 0 | 0 |
| Водач + 4 пътника, без товар | 1 | 1 | 1 |
| Водач + 4 пътника, с добавен товар | 1 | 2 | 2 |
| Водач + пълно натоварване | 2 | 3 | 2 |

## Лост за управление на мигачите

Можете да използвате лостчето за мигачите, докато копчето за стартиране на двигателя е в положение ON.

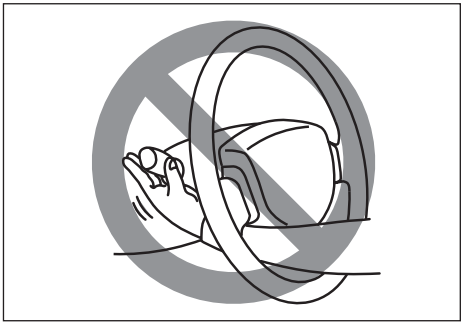

55S20025

**⚠ ПРЕДУПРЕЖДЕНИЕ**

**За да избегнете възможно травми, не оперирайте с контролерите, като промушвате ръката си през волана.**

## Опериране с мигачите

При включен режим на запалване преместете лоста нагоре или надолу, за да активирате десния или левия мигач.

### Нормална функция на мигача

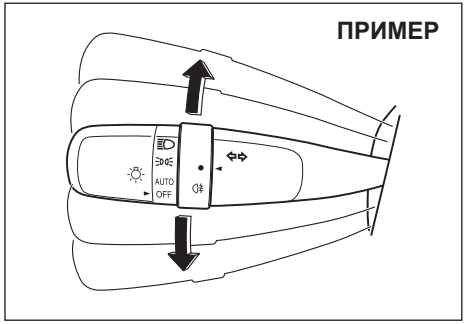


61MM0A076

Вдигнете или свалете лоста с целия му ход, за да подадете сигнал. При завършване на маневрата, мигачът ще се изключи и лостът ще се върне в обичайната си позиция.

### Сигнал за смяна на пътната лента

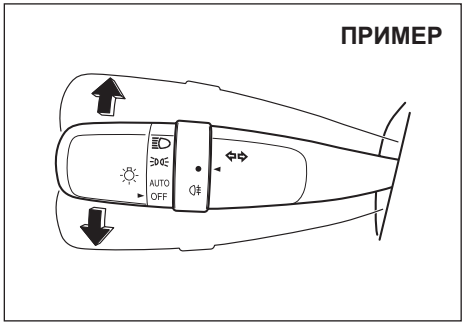


61MM0A077

При завиване наляво или надясно, преместете лоста съвсем леко нагоре или надолу и го задръжте в тази позиция.

- Мигачът и неговата индикаторна лампа светят, докато лостът се намира в определената позиция.
- Мигачът и неговата индикаторна лампа светват три пъти, дори ако върнете лоста веднага, след като сте го придвижили напред или назад.

*БЕЛЕЖКА:*

- *Мигачите и тяхната индикаторна лампа могат да бъдат настроени дали да мигат три пъти, след като лостът за мигача бъде върнат в обичайната си позиция, чрез информационния дисплей. Вижте „Информационен дисплей” (СТР. 4-3).*
- *Може да персонализирате настройките за броя премигвания на мигача и неговата индикаторна лампа (от 1 до 4 пъти). Попитайте оторизирания дилър на SUZUKI или квалифициран сервиз във връзка с персонализиране на настройките.*
- *Ако завъртите волана под малък ъгъл, лостчето няма да се върне автоматично в първоначалното си положение.*
  *В такъв случай го върнете ръчно.*

## Превключвател за аварийни светлини

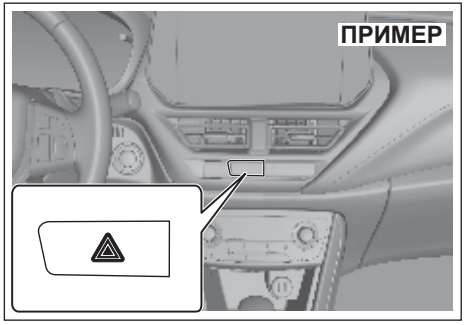


65T30130

Натиснете превключвателя за аварийни светлини, за да задействате аварийните светлини. Всички мигачи ще светнат едновременно. За да изключите светлините, натиснете отново превключвателя.
При аварийно спиране или друга опасна маневра, използвайте аварийните светлини, за да предупредите останалите участници на пътя.

### *ЗАБЕЛЕЖКА*

**Ако използвате превключвателя за предупреждение за аварийните светлини за много часове при спрян двигател, акумулаторът може да се изтощи.**
**Не използвайте бутона за аварийните светлини за много часове при включен двигател.**

## Лост за чистачките и пръскалките на предното стъкло

Когато бутонът за стартиране на двигателя е в режим ON, можете да използвате лоста за пръскалките/чистачките.

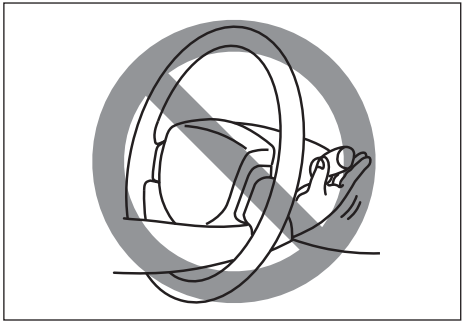

52SS30040

### ⚠ ВНИМАНИЕ

**При студено време изпръсканата от пръскалките върху стъклото течност може да замръзне и да попречи на видимостта за водача. Използвайте обдухването/размразяването, за да загреете стъклото, и пръснете течност. За подробности относно функцията за обдухването/размразяването вижте „Климатик с ръчно управление“ (СТР. 7-26) и „Климатик с автоматично управление“ (СТР. 7-31).**

### ⚠ ПРЕДУПРЕЖДЕНИЕ

**За да избегнете евентуални наранявания, не задействайте механизмите за управление, като промушвате ръката си през самия волан.**

### *ЗАБЕЛЕЖКА*

- **Ако използвате чистачките на сухо стъкло, стъклото и перата на чистачките могат да бъдат увредени. Когато стъкло е сухо, пръснете течността за чистачки и след това пуснете чистачките.**
- **Ако пуснете чистачките, докато перата на чистачките са залепени върху стъклото, гумичките на чистачките могат да бъдат увредени или чистачките могат да се счупят. Когато перата на чистачките са залепен върху стъклото, не пускайте чистачките.**
- **Ако се опитвате да пръскате течност за чистачки, когато от течността за чистачки не може да се пръска достатъчно, помпата на чистачките може да е счупена. Когато не можете да пръснете достатъчно течността за чистачки, изключете чистачките и проверете количеството течност за чистачки в съда за течността.**

**Когато чистачките са замръзнали**
Разтопете леда с топла вода. След разтопяването на леда отмийте вода и подсушете, за да избегнете повторно замръзване. Ако се опитате със сила да пуснете чистачките, докато те са още замръзнали, перата на чистачките и самите чистачки могат да бъдат повредени.

## Функциониране на пръскалките и чистачките

Когато режимът на запалване е “ON”, вие може да използвате лоста или превключвателя (ако има наличен) за чистачките/пръскалките.

Когато чистачките работят под голямо натоварване, например, когато са покрити със сняг, прекъсвачът ще се активира и чистачките ще спрат да работят, за да предпазят моторчето на чистачките от прегряване.
Ако чистачките спрат по време на работа, направете следното:

1) Спрете автомобила на безопасно място и изгасете двигателя.
2) Преместете лоста за чистачките и превключете в позиция “OFF”.
3) Премахнете от чистачките всички товари, като например сняг.
4) След малко, когато температурата на моторчето за чистачките падне достатъчно, прекъсвачът ще се нулира автоматично и чистачките ще могат да бъдат използвани.

Ако не можете да използвате чистачките и след това, това може да бъде сигнал за наличието на друг проблем. Поискайте от оторизирания дилър на SUZUKI да провери чистачките.

## Чистачки, които се задействат чрез датчиците за дъжд

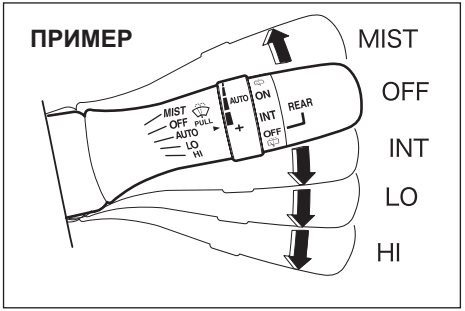


65T03011

Натиснете копчето за стартиране на двигателя, за да преминете към режим на запалване “ON”. За да активирате чистачките, които се задействат чрез датчиците за дъжд, преместете лоста надолу към една от трите работни позиции. В позиция “AUTO” (ако има налична), чистачките се задействат автоматично, когато системата засече дъжд или сняг. В позиция “LO”, чистачките се задействат на постоянна ниска скорост. В позиция “HI”, чистачките се задействат на постоянна висока скорост. За да изключите чистачките, върнете лоста обратно към позиция “OFF”.
Преместете лоста нагоре и го задръжте в позиция “MIST” и чистачките ще работят на постоянна ниска скорост, докато лостът се намира в позиция “MIST”.

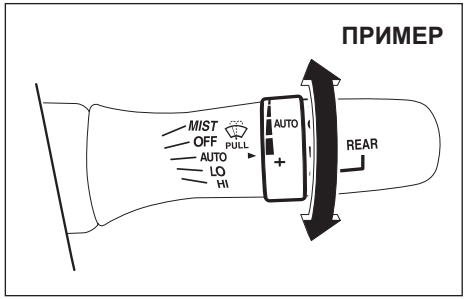


65T03012

Ако лостът за управление разполага с позиция “AUTO”, може да промените чувствителността на системата към дъжд/сняг, като завъртите копчето на лоста за управление към повишена чувствителност или като го върнете назад към намалена чувствителност.




65T03004

(1) Датчик за дъжд

**⚠ВНИМАНИЕ**

- **Следвайте следните инструкции, когато лостът за чистачките е в позиция “AUTO” с копче за двигателя в режим “ON”. В противен случай, чистачките могат да се задействат неочаквано и да причинят наранявване или да се повредят.**
  - **– Не докосвайте и не почиствайте с кърпа зоната около датчика за дъжд на предното стъкло.**
  - **– Не удряйте предното стъкло или датчика за дъжд.**
- **Поставете лоста за управление на чистачките в позиция “OFF”, ако възнамерявате да миете автомобила на автомивка или ще миете предното стъкло.**

БЕЛЕЖКА:

- *Датчикът за дъжд може да не засече правилно валежите от дъжд или сняг при следните условия, като това може да доведе до неправилно функциониране на чистачките, които се задействат чрез датчиците за дъжд или да доведе до липса на тяхното функциониране. (При тези условия използвайте позиция, различна от “AUTO”.)*
  *– Дъждът или снегът не падат върху зоната около датчика на предното стъкло или консистенцията на снега е такава, че датчикът не може да я засече.*
  *– Зоната около датчика за дъжд е покрита с кал, лед или друг подобен материал. Трябва да отстраните този материал.*
  *– Вече има капки от дъжд върху предното стъкло, преди включването на чистачките, които се задействат чрез датчиците за дъжд. Трябва да отстраните дъждовните капки, като задействате чистачките ръчно.*
  *– Датчикът за дъжд е с температура, по-висока от 80°C (176°F) при слънце, или по-ниска от –10°C (14°F) при студено време. (При тези условия чистачките не могат да се задействат.)*
  *– Предното стъкло е покрито с водоизолиращ материал, който води до по-бързо оттичане на капките. Това ще доведе до прекалено често задействане на чистачките. В такъв случай, намалете чувствителността на системата.*
  *– Върху зоната около датчика е поставен стикер.*
  *– Чистачките са повредени. Трябва да ги смените.*
- *Следните условия могат да бъдат сигнал за наличието на проблем с чистачките, които се задействат чрез датчиците за дъжд. При наличие на някое от следните условия, системата трябва да бъде проверена от оторизиран дилър на SUZUKI или друг квалифициран сервиз.*
  *– Количеството дъжд/сняг се променя, но чистачките продължават да работят през един и същ интервал от време.*
  *– Вали дъжд/сняг, но чистачките не се задействат.*

**Препрограмиране на чистачките с функция за задействане чрез датчика за дъжд**
Автоматичната позиция (“AUTO”) за включване на чистачките, които се задействат чрез датчиците за дъжд, може да бъде персонализирана спрямо вашите предпочитания, чрез препрограмиране на долупосочените функции. Моля, свържете се с оторизирания дилър на SUZUKI или друг квалифициран сервиз във връзка с персонализирането.

**Изцяло автоматично задействане на чистачките (заводска настройка)**
Системата избира автоматично най-подходящия от следните режими на работа: без задействане, интермитентна работа (интервално), работа с ниска скорост или работа с висока скорост.

**Полуавтоматично задействане на чистачките**
Системата избира автоматично най-подходящия от следните режими на работа: интермитентна работа (интервално), работа с ниска скорост или работа с висока скорост. (Чистачките не се изключват автоматично.)

**Интермитентна работа (интервално)**
Чистачките работят само в интермитентен режим. Интервалите за почистване могат да се задават посредством копчето върху лоста за управление.

## Пръскалки за предното стъкло

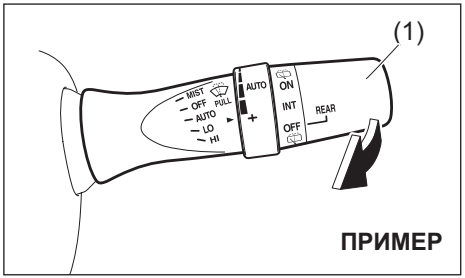


65T03013

За да напръскате с течност за миене предното стъкло, дръпнете лоста към себе си. Чистачките на предното стъкло ще се включат автоматично на ниска скорост, ако все още не са включени или ако разполагат с позиция “INT”.

### ⚠ ПРЕДУПРЕЖДЕНИЕ

- **За да предотвратите замръзване на предното стъкло в студено време, включете подгряването за предното стъкло преди и по време на пръскането на течност за чистачки**
- **Не сипвайте антифриз в съда на чистачките. Това може да доведе до силно влошаване на видимостта, когато напръскате предното стъкло, а може също да повреди и боята на Вашия автомобил.**

### *ЗАБЕЛЕЖКА*

**За да предотвратите повреди по компонентите на чистачките и пръскалките, трябва да вземете следните предпазни мерки:**

- **Не продължавайте да натискате лоста, когато в съда за течност на чистачки няма повече течност или помпичката на пръскалките може да се повреди.**
- **Не се опитвайте да отстраните мръсотия с чистачките от предното стъкло, когато то е сухо, защото може да повредите предното стъкло или перата на чистачките. Винаги пръскайте предното стъкло с течност за чистачки, преди да активирате чистачките.**
- **Премахвайте леда и натрупания сняг от перата на чистачките, преди да ги задействате.**
- **Проверявайте редовно нивото на течността за чистачки.**
- **Ако се опитвате да пръскате, когато не може да бъде изпръскано достатъчно количество течност, помпичката на чистачките може да бъде повредена. Когато не може да бъде изпръскано достатъчно количество течност, не задействайте пръскалките.**

### Превключвател за задна чистачка/пръскалка за задното стъкло

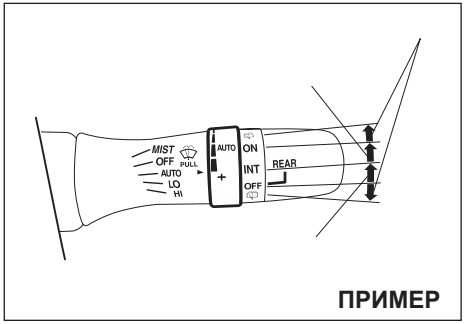


65T03014

За да включите задната чистачка, завъртете превключвателя за задната чистачка в края на лоста към позиция “ON” (включване). Ако автомобилът разполага с позиция “INT”, задната чистачка работи на интервали, когато завъртите превключвателя към позиция “INT”. За да изключите задната чистачка, завъртете превключвателя назад към позиция “OFF” (изключване).
Когато задната чистачка е в позиция “OFF” (изключване), завъртете превключвателя назад и го задръжте там, за да напръскате стъклото с течност за миене.
Когато задната чистачка е в позиция “ON” (включена), завъртете превключвателя напред и го задръжте, за да напръскате стъклото с течност за чистачки.

***ЗАБЕЛЕЖКА***

**Почистете снега и леда от задното стъкло и от перото на задната чистачка, преди да я активирате. Натрупаният лед или сняг може да затрудни движението на задната чистачка и това да доведе до повреда на мотора на чистачката.**

## Клаксон

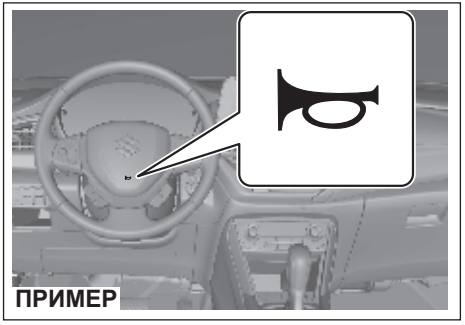


65T03005

Натиснете копчето за клаксона върху волана, за да задействате клаксона. Клаксонът работи при която и да е позиция на контактния ключ за запалването или на бутона за стартиране на мотора.

## Превключвател за подгряване на задното стъкло

**Вид 1**

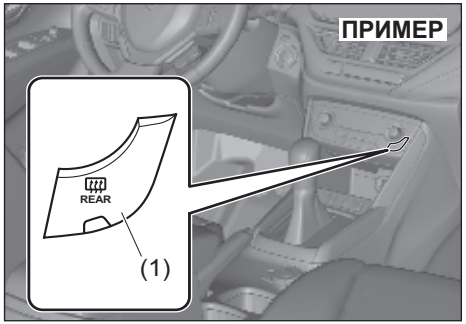


65T30170

**Вид 2**

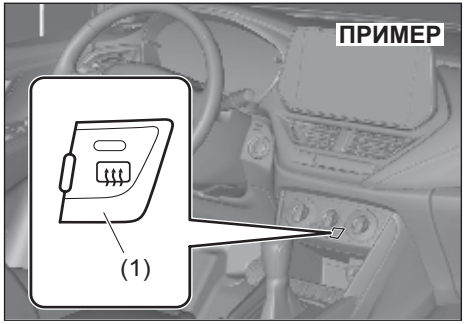


65T30180

Когато задното стъкло е запотено, натиснете този превключвател (1), за да отстраните запотяването.

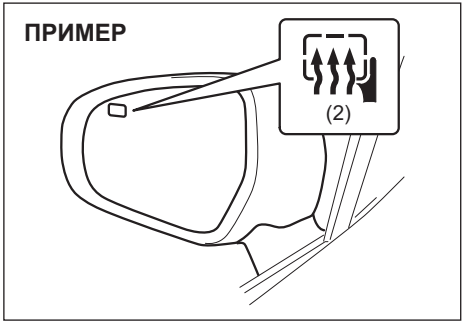


61MM0A088

Ако страничните огледала за обратно виждане имат следната маркировка (2), автомобилът е оборудван с подгряване на страничните огледала за обратно виждане. Когато натиснете превключвателя (1), едновременно ще се задействат и подгряване на задното стъкло и подгряването на страничните огледала за обратно виждане.

При активиране на подгряването, ще светне индикаторна лампа. Подгряването функционира само когато двигателят работи. За да изключите подгряването, натиснете превключвателя (1) отново.

***ЗАБЕЛЕЖКА***

**Подгряването за задно стъкло консумира голямо количество електричество. Ако не го изключите, след като стъклото се изчисти, акумулаторът може да бъде изтощен. За да предпазите акумулатора, изключете функцията от бутона бързо след като стъклото се е изчистило.**
**Също така не използвайте функцията за разтопяване на сняг или за подсушаване от дъждовна вода.**

*БЕЛЕЖКА:*

- *Премахването на запотяването функционира само докато двигателят работи.*
- *Функцията за премахване на запотяването се изключва автоматично, след като е функционирала в продължение на 15 минути, за да предотврати изтощаване на акумулатора.*
- *Ако автомобилът е оборудван с подгряване на страничните огледала за обратно виждане, само това от страната на водача има маркировка (2), но подгряването се задейства едновременно и за двете външни огледала за обратно виждане.*
- *Когато бършете задното стъкло откъм интериора, използвайте мека кърпа, навлажнена с вода, и избършете стъклото по протежение на топлинните проводници, за да не повредите кабелите за подгряване и клемите.*

## Превключвател ECO mode (в зависимост от оборудването)

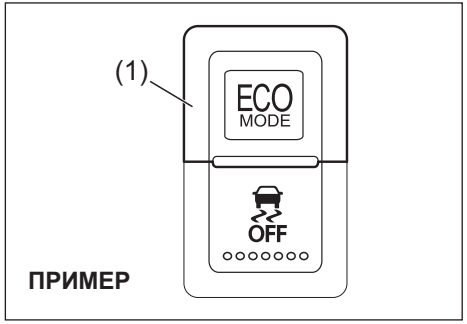


65T30250

(1) Бутон ECO mode

Режимът ECO сваля разхода на гориво благодарение на следните ефекти.

- При натискане на педала на газта при ускорение автомобилът „поема“ по-слабо.
- Действието на климатика е ограничено.

Натискането на бутона ECO (1) задейства икономичния режим ECO и се задейства съответната индикация на информационния дисплей. Повторното натискане на бутона отменя задействането на режима и индикацията изчезва.

# АРМАТУРНО ТАБЛО

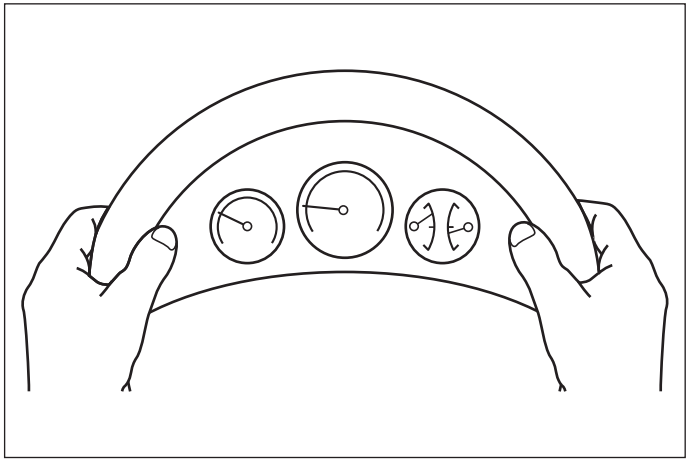

59RN04640


Инструментален клъстер/арматурно табло.....4-1
Скоростомер.....4-1
Оборотомер.....4-1
Уред за нивото на горивото.....4-2
Уред за показание на температурата.....4-2
Контрол на яркостта.....4-3
Информационен дисплей.....4-3
Предупредителни и индикаторни лампи.....4-44

## Инструментален клъстер/арматурно табло

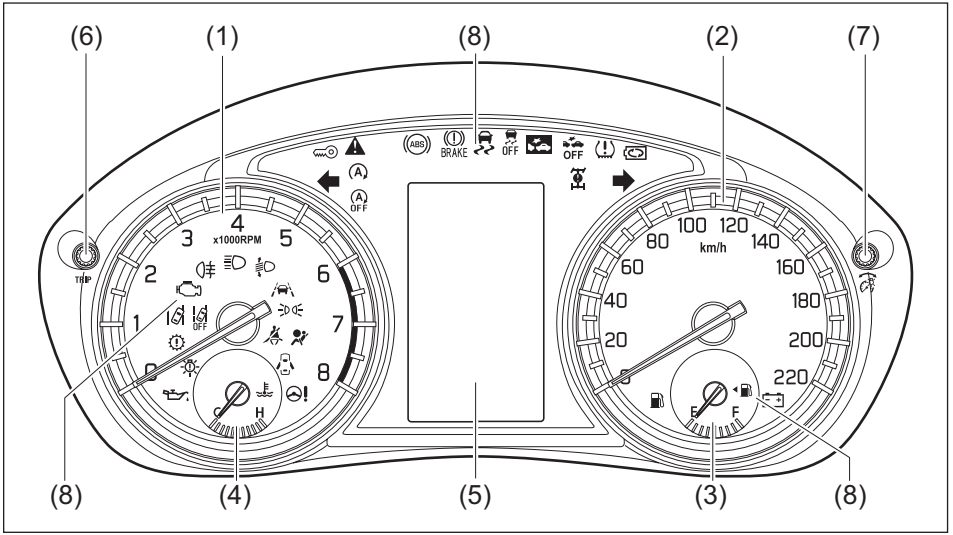


(1) Скоростомер
(2) Оборотомер
(3) Уред за нивото на горивото
(4) Уред за показание на температурата
(5) Информационен дисплей
(6) Бутон за трипметъра (километражния брояч)
(7) Бутон за индикациите
(8) Предупредителни и индикаторни лампи

## Скоростомер

Скоростомерът показва скоростта на превозното средство.

## Оборотомер

Оборотомерът показва оборотите на двигателя в обороти в минута.

***ЗАБЕЛЕЖКА***

**Никога не шофирайте автомобила при обороти в червената зона. В противен случай, това може да доведе до тежка повреда на двигателя. Поддържайте оборотите на двигателя извън червената зона дори когато превключвате на по-ниска предавка.**
**Вижте „Максимални допустими обороти при превключване на по-ниска предавка” (СТР. 5-52).**

## Уред за нивото на горивото

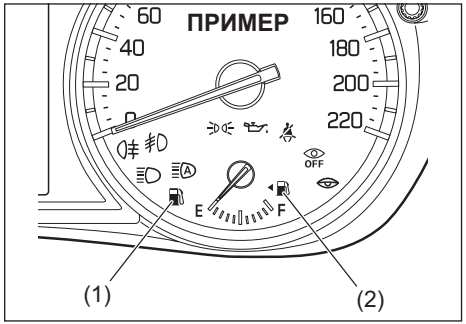


65T04003

Когато режимът на запалване е в “ON” (включване), този уред дава приблизителна информация за количеството гориво в резервоара за гориво. Буквата “F” означава пълен резервоар, а буквата “E” означава празен резервоар.

Ако показателят за нивото доближи до показателя за ниско количество на горивото (близо до E), трябва да заредите гориво в резервоара възможно най-скоро.

*БЕЛЕЖКА:*
*Индикаторът променя показанията си леко в зависимост от условията на пътя (например, по наклон или в завой) и в зависимост от начина на шофиране на автомобила, тъй като горивото в резервоара се движи.*

Ако предупредителната лампа за ниско ниво на горивото (1) светне, заредете резервоара с гориво незабавно.

За повече информация, вижте “Предупредителна лампа за малък запас от гориво” в “Предупредителни и индикаторни светлини” в настоящия раздел.

Маркировка (2) показва, че отворът за зареждане с гориво се намира от лявата страна на автомобила.

## Уред за показание на температурата

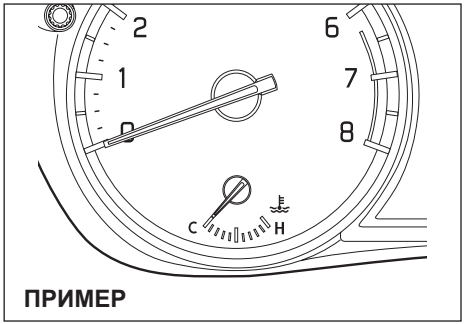


65T04004

Когато режимът на запалване е зададен в “ON” (включен), този уред показва температурата на охладителната течност в двигателя. При нормални условия на шофиране стрелката на този уред стои в нормалните, допустими температурни граници между “H” и „C”. Ако индикаторът се доближи до “H”, това е сигнал за прегряване. Следвайте инструкциите за „Проблеми с двигателя: Прегряване” в раздел „АВАРИЙНО ОБСЛУЖВАНЕ”.

***ЗАБЕЛЕЖКА***

**Ако продължите да шофирате автомобила, след като индикаторът е отчел прегряване, това може да доведе до сериозна повреда на двигателя.**

## Управление на яркостта

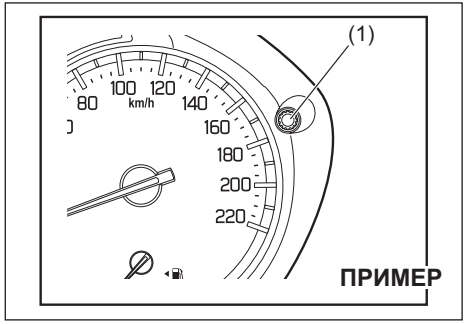


65T04005

Когато режимът на бутона за запалване е ON, лампите на арматурното табло светват.

Вашият автомобил има система за автоматично намаляване яркостта на подсветката на таблото, когато габаритните светлини или фаровете са включени.

Когато габаритните светлини и/или фаровете са включени, може да регулирате яркостта на измервателните уреди.

За да увеличите яркостта на подсветката на арматурното табло, завъртете копчето за избор на индикатор (1) по посока на часовниковата стрелка.

За да намалите яркостта на светлините на арматурното табло, завъртете копчето за избор на индикатор (1) по посока, обратна на часовниковата стрелка.

### ⚠ ПРЕДУПРЕЖДЕНИЕ

**Не се опитвайте да регулирате яркостта на подсветката на арматурното табло по време на шофиране на автомобила. Това може да доведе до загуба на контрол над автомобила.**

*БЕЛЕЖКА:*

- *Ако не завъртите копчето за управление на яркостта в рамките на няколко секунди след активиране на дисплея за управление на яркостта, дисплеят ще се изключи автоматично.*
- *Когато закачите отново акумулатора, яркостта на подсветката на таблото ще се върне към заводски зададената. Настройте яркостта според вашите предпочитания.*
- *Ако изберете максимално високо ниво на яркост, когато габаритните светлини или фаровете са включени, следните функции ще бъдат отменени.*
  - *Функцията, която замъглява автоматично яркостта на арматурното табло.*
  - *Функцията, която задейства управлението на яркостта, с изключение на максималното ниво на яркост.*
- *В автомобила, оборудван с инфотейнмънт система, екранът става дневен (ярък цвят), когато е настроена максимална яркост на таблото.*

## Информационен дисплей

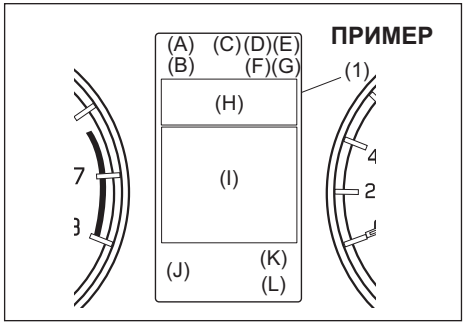


74SE0236

Информационният дисплей се появява, когато режимът на запалване е в “ON” (включване).

(1) Информационен дисплей

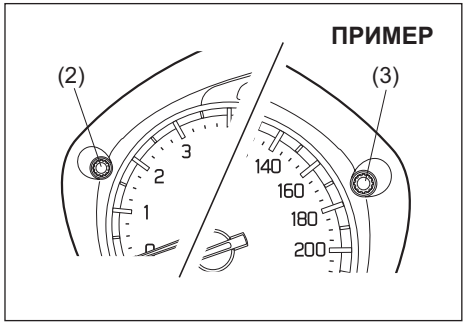


65T04007

(2) Копче за километражния брояч
(3) Копче за индикациите

Информационният дисплей показва следната информация:

**Дисплей (A)**
Часовник

**Дисплей (B)**
Индикаторна лампа за изключване на системата за разпознаване на пътни знаци (в зависимост от оборудването) / Аларма за изключване на системата за разпознаване на пътни знаци (в зависимост от оборудването)

**Дисплей (C)**
Режим на шофиране (за модели със задвижване на четирите колела)

**Дисплей (D)**
Ограничител на скоростта (в зависимост от оборудването) / Индикаторна лампа на адаптивния круиз контрол (в зависимост от оборудването)

**Дисплей (E)**
Индикаторна лампа за предотвратяване напускане на лентата (ако има налично) / Индикаторна лампа за изключване на предотвратяване напускане на лентата (ако има налично)

**Дисплей (F)**
Индикатор за сработване на асистенцията в кормилното управление (в зависимост от оборудването)

**Дисплей (G)**
Индикатор на системата за поддържане на лентата (в зависимост от оборудването)

**Дисплей (H)**
Система за разпознаване на пътни знаци (в зависимост от оборудването) / Индикатор за дистанцията (в зависимост от оборудването) / Маркер на адаптивния круиз контрол за движещия се отпред автомобил (в зависимост от оборудването) / Зададена скорост (в зависимост от оборудването) / Система за следене на лентата (в зависимост от оборудването) / Предупреждение за напускане на лентата (в зависимост от оборудването) / Предупреждение за Dual Sensor Brake Support II (DSBS II) (в зависимост от оборудването)

**Дисплей (I)**
Предупредителни и индикаторни съобщения / Разход на гориво / Пробег / Средна скорост/ Време на шофиране/Общо време за угасване на мотора на празен ход и общо гориво, запазено от работа празен ход (в зависимост от оборудването) / Час и дата/ Движение / Въртящ момент и мощност (в зависимост от оборудването) / Ускорение и спиране (в зависимост от оборудването) / Индикатор за енергийния поток (в зависимост от оборудването) / Индикатор за мощността (в зависимост от оборудването) / Скорост на автомобила / Адаптивен темпомат (в зависимост от оборудването) / Темпомат (ако има наличен) / Ограничител на скоростта (ако има наличен) / Dual sensor brake support II (ако има наличен) / Предотвратяване напускане на лентата (ако има налично) / Система за поддържане на лентата (в зависимост от оборудването) / Система за следене на мъртвата зона (ако има налична) / Система за предупреждение при напречен трафик отзад (ако има налична) / Скоростомер (ако има наличен) / Водене през кръстовища (ако има налично)

**Дисплей (J)**
Позиция на селектора (за автоматична трансмисия или Auto Gear Shift) / Индикатор за смяна на предавките

**Дисплей (K)**
Лампа за напомняне за колана пътник отзад / Външна температура

**Дисплей (L)**
Километраж / Километражен брояч (тримпетър)

ПРИМЕР



74SE0217

Когато копчето за стартиране на двигателя е в режим на запалване “ON”, на дисплея за няколко секунди ще се появи съобщение с горепосоченото изображение. Когато режимът на запалване “ACC” или “LOCK”, на дисплея могат да се появят някои предупредителни и индикаторни съобщения.

## Часовник

Дисплей (A) показва часа.

За да настроите часовника, следвайте инструкциите на „Режим за настройки“ в този раздел.

## Режим на задвижване (за модели със задвижване на четирите колела)

Дисплей (C) показва режима на задвижване. За подробна информация как да използвате системата за задвижване на четирите колела, вижте „Система за режим на задвижване на четирите колела” (в зависимост от оборудването) (СТР. 5-70).

## Термометър (в зависимост от оборудването)

Дисплей „K” показва термометъра.

Термометърът показва температурата навън.

ПРИМЕР

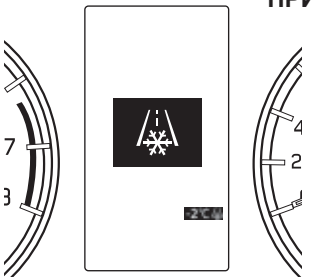

74SE0238

Ако външната температура наближава точката на замръзване, на дисплея ще се появи съобщение с горепосоченото изображение.

Ако външната температура се доближи до нулата, съобщението, показано чрез горната илюстрация, ще се появи на дисплея.

За да превключите единиците за температурата между “°C” и “°F”, следвайте “Режим за настройка” от инструкциите в този раздел.

*БЕЛЕЖКА:*
*Когато управлявате превозното средство с ниска скорост или сте спрели, действителната температура навън се различава от показанията на термометъра.*

**Разход на гориво / Пробег / Средна скорост/ Време на шофиране/Общо време за угасване на мотора на празен ход и общо гориво, съхранено при празен ход (ако има налична такава информация) / Час и дата/ Движение / Въртящ момент и мощност (в зависимост от оборудването)/ Ускорение и спиране (в зависимост от оборудването) / Индикатор за енергийния поток (ако има наличен)/ Скоростомер/Водене през кръстовища (в зависимост от оборудването)**

Когато на дисплей (l) няма предупредителни или индикаторни съобщения, можете да изберете един от следващите показатели, който да се появява на дисплея: моментен разход на гориво, среден разход на гориво, пробег, средна скорост, време на шофиране, общо време за загасвания на двигателя на празен ход и общо гориво, съхранено при празен ход (ако има налична функция), час и дата, движение, въртящ момент и мощност (в зависимост от оборудването), ускорение и спиране (в зависимост от оборудването), индикатор на енергийния поток (в зависимост от оборудването), индикатор за мощността (в зависимост от оборудването), скоростомер, водене през кръстовища (в зависимост от оборудването) или или да не се появява нито един показател (или изображение на SUZUKI SAFETY SUPPORT и съобщение).

## ⚠ ПРЕДУПРЕЖДЕНИЕ

**Ако се опитвате да регулирате яркостта на дисплея, докато шофирате, можете да загубите контрол над автомобила. Не се опитвайте да настройвате дисплея, докато шофирате.**

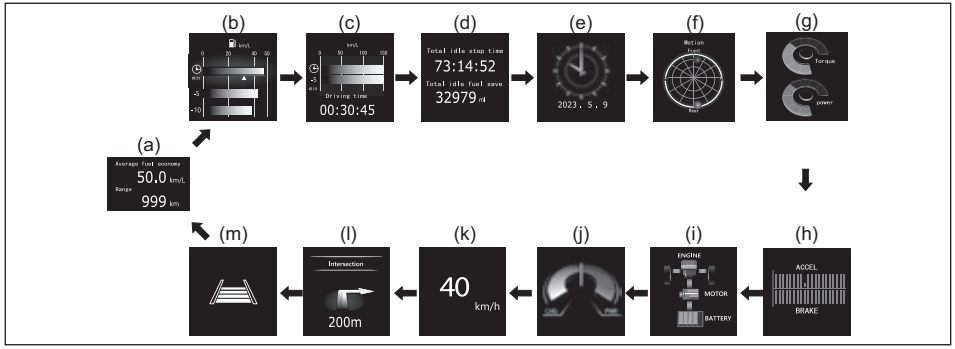


74SE0218

(a) Моментен разход на гориво/ Среден разход на гориво/ Пробег
(b) Моментен разход на гориво/ Среден разход на гориво/ Среден разход на гориво за 5 мин
(c) Средна скорост/Средна скорост за 5 мин/ Време за шофиране
(d) Общо време за угасване на мотора на празен ход и общо гориво, съхранено при празен ход (ако има налична такава информация)
(e) Час и дата
(f) Движение
(g) Въртящ момент и мощност (в зависимост от оборудването)
(h) Ускорение и спиране (в зависимост от оборудването)
(i) Индикатор за енергийния поток (в зависимост от оборудването)
(j) Индикатор за мощността (в зависимост от оборудването)
(k) Скорост на автомобила
(l) Водене през кръстовища (в зависимост от оборудването)
(m) Без показания или изображение на SUZUKI SAFETY SUPPORT и съобщение

За да превключвате показанията на дисплея, натиснете бързо копчето за избор на индикации (3).

*БЕЛЕЖКА:*
*Показанията за моментен разход на гориво, среден разход на гориво, пробег, средна скорост, общо гориво, съхранено при празен ход (ако има налична такава*

*информация), движение, въртящ момент и мощност, ускорение и спиране и индикатор за енергийния поток (ако има наличен), които се появяват на дисплея, могат да бъдат повлияни от различни условия:*
- *пътни условия*
- *трафик*
- *стил на шофиране*
- *състоянието на автомобила*
- *неизправност, която води до светване или мигане на индикаторната лампа*

**Моментен разход на гориво**

Стойността на моментния разход се появява на дисплея с графика само когато превозното средство се движи.

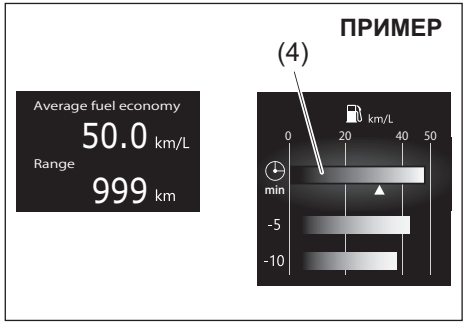


69T040360

(4) Моментен разход на гориво

*БЕЛЕЖКА:*
- *Дисплеят не показва тази графика, ако автомобилът не се движи.*
- *В зависимост от характеристиките на автомобила, при първоначалното настройване стойността на моментния разход на гориво може да се зададе в L/100km, km/L или MPG (мили за галон).*
- *При настройки „L/100km", показаната максимална стойност за моментния разход на гориво е 30. На дисплея няма да се появи нищо друго, освен 30, дори ако действителната стойност на моментния разход на гориво е по-висока.*
- *При настройки „km/L"показаната максимална стойност за моментния разход на гориво е 50. На дисплея няма да се появи нищо друго, освен 50, дори ако действителната стойност на моментния разход на гориво е по-висока.*
- *При зададена мерна единица "MPG" (мили за галон - за Великобритания), максималната стойност на моментния разход на гориво е 80. Ако действителният моментен разход на гориво се окаже над 80, това няма да бъде отчетено на дисплея.*
- *Появата на показанията върху дисплея може да се забави, ако разходът на гориво е значително повлиян от условията при управление на автомобила.*
- *Дисплеят показва прогнозни стойности. Показанията може да се различават от действителните стойности.*

**Среден разход на гориво/ среден разход на гориво за 5 мин/ среден разход на гориво за 1 цикъл на шофиране**

Показват се среден разход на гориво от предишното стартиране и среден разход на гориво за 5 мин и за 1 цикъл на шофиране.

**(Среден разход на гориво)**

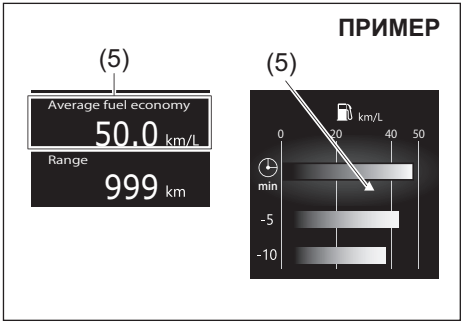


69T040370

(5) Среден разход на гориво

Ако последния път, когато сте управлявали автомобила, сте задали среден разход на гориво, върху дисплея ще се появи последната стойност на средния разход на гориво от последния път, когато копчето за стартиране на двигателя е било поставено в режим на запалване “ON” (включване). В случай, че не сте нулирали стойността на средния разход на гориво, върху дисплея ще се появи показание за среден разход на гориво, което включва и средния разход на гориво, когато за последно сте шофирали автомобила.

*БЕЛЕЖКА:*
*Когато нулирате показанията или свързвате отрицателната (-) клема на акумулатора, стойността на средния разход на гориво ще се появи след кратко шофиране на автомобила.*

Можете да изберете измежду следните три метода, кога да се нулира показателят за среден разход на гориво.

- Нулиране след зареждане: стойността на средния разход на гориво ще се нулира автоматично при презареждане.
- Нулиране чрез брояча (километража) за изминато разстояние A: стойността на средния разход на гориво ще се нулира автоматично при нулиране на брояча за изминато разстояние A.
- Ръчно нулиране: стойността на средния разход на гориво ще се нулира, като натиснете и задържите копчето за избор на индикации (3), когато на дисплея се появи средният разход на гориво.

За да промените кога да се нулира показателят за среден разход на гориво, вижте „Режим на настройки” (СТР. 4-15).

*БЕЛЕЖКА:*
*Ако долеете само малко количество гориво, когато сте задали „Нулиране при зареждане“, показателят за среден разход на гориво може да не се нулира.*

**(Среден разход на гориво за 5 мин)**

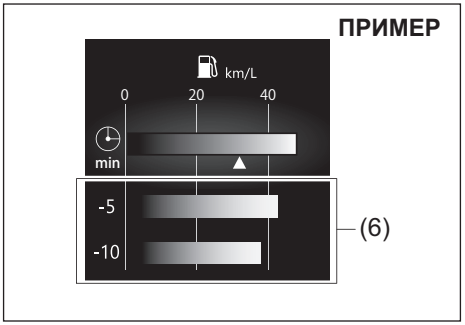


69T040380

(6) (Среден разход на гориво за 5 мин)

**(Среден разход на гориво за 1 цикъл на шофиране)**

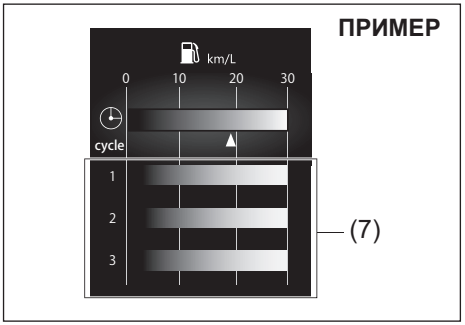


69T040390

(7) (Среден разход на гориво за 1 цикъл на шофиране)

Можете да проверите промените в средния разход на гориво на всеки 5 минути от преди 15 минути до сега. Освен това можете да проверите
промените в средния разход на гориво за последните 3 цикъла на шофиране. Индикацията за време и индикацията за цикъл на шофиране може да се сменят. За подробности вижте „Режим за настройки“ (СТР. 4-15).

**Пробег**

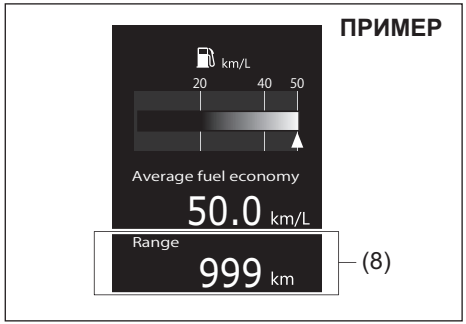


69T040400

(8) Пробег

Ако последния път, когато сте управлявали автомобила, сте задали оставащи километри с наличното гориво, на дисплея за няколко секунди се появява "_ _ _", след което, когато контактният ключ бъде завъртян в позиция "ON" или при натискане на копчето за стартиране на двигателя в режим на запалване "ON" (включване), се появяват километрите, които остават към момента с наличното гориво.

Оставащите километри, изобразени на дисплея, показват приблизителното разстояние, което можете да изминете, докато функцията за измерване на оставащото гориво посочи „E", в зависимост от начина на шофиране на автомобила към този момент.

Когато светне предупредителната лампа за малък запас на гориво, на дисплея ще се появи "---".

Ако предупредителната лампа за ниско ниво на горивото светне, заредете горивния резервоар незабавно, независимо от стойността на оставащите километри, които са изписани на дисплея.

Когато наливате гориво, оставащият пробег се актуализира. Ако налеете само малко гориво, ще се покаже коректната стойност.

*БЕЛЕЖКА:*

- *Ако презаредите, докато режимът на запалване е зададен в "ON" (включване), оставащите километри с наличното гориво може да не бъдат правилната стойност.*
- *Когато свързвате минусовата (-) клема на акумулатора, стойността на оставащите километри с наличното гориво ще се покажете, след като покарате автомобила известно време.*

**Средна скорост/ Средна скорост за 5 мин**

Средната скорост от предишното рестартиране и средната скорост за 5 мин се показват.

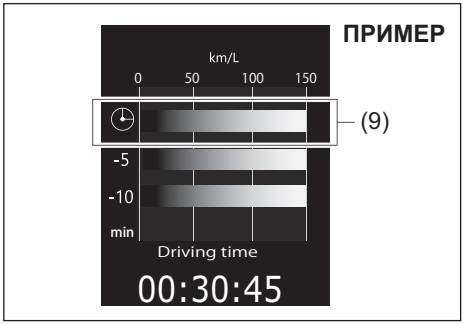


69T040410

(9) Средна скорост

Ако при последното шофиране на автомобила сте задали средна скорост, при натискане на копчето за стартиране на двигателя в режим на запалване "ON" (включване), на дисплея ще се появи показание със средната скорост, с която се управлявали автомобила последния път. Докато не нулирате показателя за средна скорост, на дисплея ще се появява последната средна скорост, с която сте управлявали превозното средство.

За да нулирате показанието за средна скорост, натиснете и задръжте за около 2 секунди копчето за избор на индикации (3), когато на дисплея се появи показанието за средна скорост. На дисплея се появява „--", след което, след кратко управление на автомобила ще се появи новата средна скорост при шофиране на автомобила.

*БЕЛЕЖКА:*
*Когато свържете повторно отрицателната (-) клема на акумулаторната батерия, показанието за средна скорост ще се появи след кратко шофиране на автомобила.*

**(Средна скорост за 5 мин)**

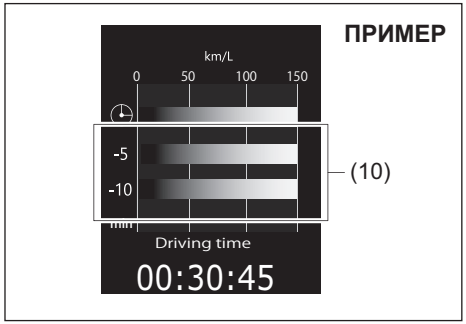


69T040420

(10) Средна скорост за 5 мин

Можете да проверите промените в средната скорост за 5 мин на всеки 5 минути от последните 10 минути.

**Време за шофиране**

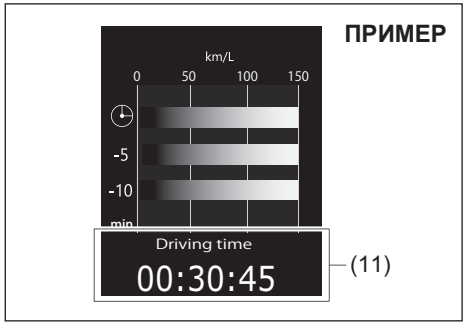


69T040430

(11) Време за шофиране

Показва се времето за шофиране от предишно нулиране.
За да нулирате времето за шофиране, натиснете и задръжте бутона за избор на индикации (3) за около 2 секунди, когато дисплеят показва време за шофиране. Дисплеят показва "---" и след това показва ново време за шофиране след шофиране изминаване на кратко време.

*ЗАБЕЛЕЖКА:*
- *Разкачване на отрицателната (-) клема акумулатора ще нулира индикацията за времето за шофиране.*
- *Индикираната максимална стойност за времето на шофиране е 99:59:59. Няма да се покаже по-голяма стойност от тази на дисплея, докато не нулирате времето за шофиране.*

**Общо време за гасения на двигателя при празен ход и общо спестено гориво (ако има налична такава информация)**

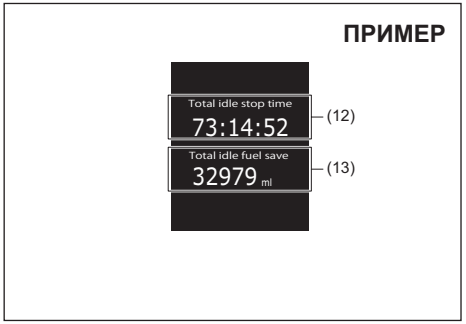


69T040440

(12) Общо време за гасения на двигателя
(13) Общо спестено гориво

На дисплея се появява общото време (в часове, минути и секунди) при гасене на двигателя от системата ENG A-STOP, след последното нулиране на показанията.
- За да нулирате общото време за гасене на празен ход, натиснете и задръжте копчето за избор на индикации (3) за кратко, след като на информационния дисплей се появи общото време за гасене на празен ход.

*БЕЛЕЖКА:*
- *Максималната стойност на този показател е 99:59:59 и тя е фиксирана, докато не бъде направено рестартиране.*

- *Когато свържете отново отрицателната (-) клема на акумулаторната батерия, стойността на този показател и стойността на общото спестено гориво ще се нулират.*

**Час и дата**
Показват се дата и час. За процедурата по настройка, вижте „Режим за настройка“ (СТР. 4-15).

**Движение**

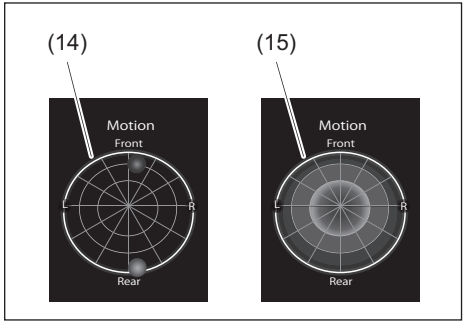


69T040450

Това показва как се мести центърът на тежестта по време на шофиране.
G (ускорение) на автомобила по време на шофиране е показана чрез глобус (14).
Когато автомобилът е спрян, графика със стари данни за G-стойностите се показва на графика (15).

Графика на хронологията на G позицията при спрян автомобил може да се промени, за да се покаже или да се скрие. За подробности вижте „Режим на настройки“ (СТР. 4-15).

**⚠ ПРЕДУПРЕЖДЕНИЕ**

**Не гледайте в дисплея, докато шофирате. Това може да стане причина за ПТП.**

*ЗАБЕЛЕЖКА:*
- *Ако графиката за историята на позицията G при спрян автомобила е зададена в режим на индикация, графиката (15) се показва за няколко секунди, когато завъртите ключа на запалването в позиция “LOCK” или смените режима на запалване на “LOCK” (OFF) след шофиране.*
- *Графиката е показана приблизително и действителното движение може да се различава.*

**Въртящ момент и мощност (в зависимост от оборудването)**
Показват се въртящият момент и мощност на двигателя към момента.

**Ускорение и спиране (в зависимост от оборудването)**
Показва се доколко е натиснат педалът на газта и колко е високо налягането в спирачната система. Може да се избере дали дисплеят да показва или да не показва. За подробности вижте „Режим за настройка“ (СТР. 4-15).

**Индикатор за енергийния поток (ако има наличен)**
Можете да проверите как работи системата SHVS (Smart Hybrid Vehicle by Suzuki) към момента посредством информационния дисплей. За подробности проверете “SHVS (Smart Hybrid Vehicle by Suzuki) (за двигател K14D)“ (СТР. 5-20) или „Хибридна система (в зависимост от оборудването)“ (СТР. 5-37).

| Дисплей | Описание | |
|---|---|---|
| 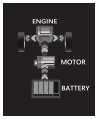 | SHVS | Когато двигателят с вътрешно горене работи, ISG (интегрираният стартер-генератор) отдава допълнителна мощност като електродвигател. |
| | Strong hybrid system | Докато автомобилът работи, електромоторът подпомага ДВГ. |
| 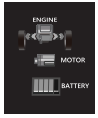 | SHVS | Автомобилът бива задвижван от двигателя с вътрешно горене. |
| | Strong hybrid system | |
| 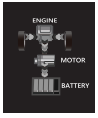 | SHVS | При намаляване на скоростта ISG генерира електричество без двигателят с вътрешно горене да отдава мощност. |
| | Strong hybrid system | Във фазата на автоматично изключване на ДВГ при намаляване на скоростта електромоторът генерира електричество. |
|  | SHVS | Когато двигателят с вътрешно горене бъде изключен автоматично от системата ENG A-STOP. |
| | Strong hybrid system | Във фазата на автоматично изключване на ДВГ, докато автомобилът спира. |
| 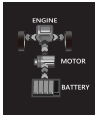 | Strong hybrid system | Автомобилът бива задвижван само от електромотора без участието на ДВГ. |

*ЗАБЕЛЕЖКА:*
*Осветената част от силовия тракт в енергийния поток показва работата на съответния мотор.*

**(Индикация за батерията)**
Сегментите в индикатора за батерията (16) дават приблизителна индикация за заряда на литиево-йонната батерия (за SHVS) или за високоволтовата батерия (за Strong hybrid system).

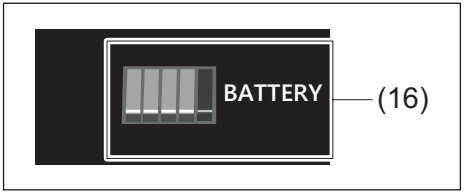


69T051210

*ЗАБЕЛЕЖКА:*
- *Индикаторът дава приблизителна индикация. Индикацията може да се забави или да се различава от действителния заряд на литиево-йонната батерия (за SHVS) или за високоволтовата батерия (за Strong hybrid system) при определени условия, напр. когато външната температура е ниска.*
- *При модели, оборудвани с SHVS, когато оборотите на двигателя са ниски, функцията за регенериране на енергия при намаляване на скоростта може да не сработи.*

**Скорост на автомобила**
Указва скоростта на автомобила.
Можете да промените мерната единица за скоростта, която се показва. Вижте „Режим за настройки“ (СТР. 4-15).

*ЗАБЕЛЕЖКА:*
*Показаната скорост може да се различава от тази на скоростомера.*

**Индикатор за тягата (в зависимост от оборудването)**

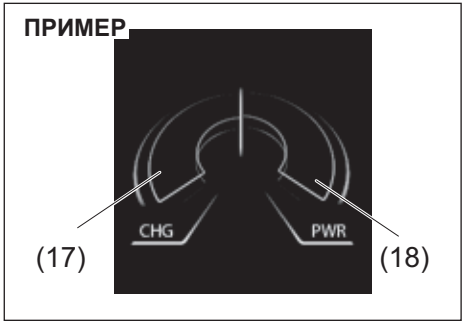


74SB20204

Показва се работният статус на електромотора. Диапазонът (17) указва статуса на енергията, генерирана при намаляване на скоростта, а диапазонът (18) указва статуса на електромотора.

**Информация, показана след шофиране**
Когато натиснете копчето за стартиране на двигателя, за да преминете към режим на запалване LOCK (OFF), на информационния дисплей за няколко секунди се появява следната информация.

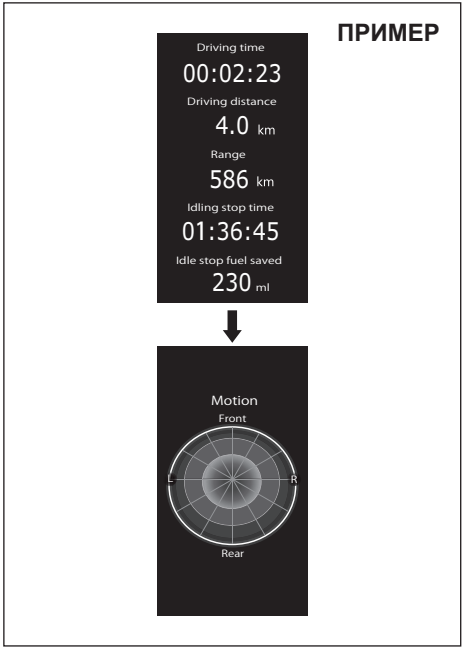


69T040500

## Позиция на селектора (в зависимост от оборудването) / Индикатор за смяна на предавки

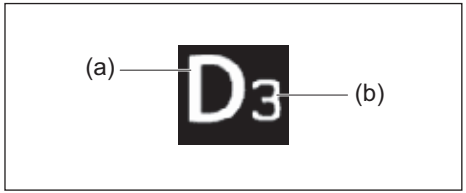


74SE0223

Когато натиснете копчето за стартиране на двигателя, за да преминете към режим на запалване “ON”, на дисплей (J) се появява позиция на селектора на автоматичната трансмисия transaxle (a).
(За модели Auto Gear Shift)
Когато автоматичната трансмисия е в позиция D, на дисплея се показва актуалният режим на трансмисия (b).
За подробности относно употребата на transaxle (модула на трансмисията) вижте „Употреба на трансмисията“ (СТР. 5-52).
*ЗАБЕЛЕЖКА:*
*Когато натиснете копчето за стартиране на двигателя, за да преминете към режим на запалване “ON” или преместите селектора на трансмисията, избраната към момента предавка може да не бъде указана на дисплея, но това не е знак за дефект.*

**Индикатор за предавката**
Вижте „Индикатор за предавката“ (СТР. 5-60).

## Километраж / Брояч за изминато разстояние (частичен километраж/трипметър)

На дисплей L се появява една от следните индикации: брояч за изминато разстояние A, брояч за изминато разстояние B и километраж. За да превключите индикациите на дисплея (L), натиснете копчето на брояча за изминато разстояние (2).

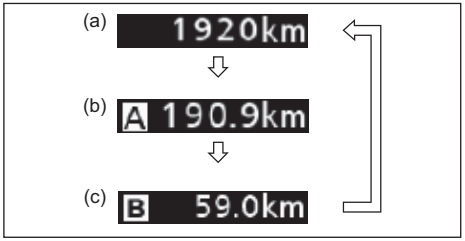


80SM02060

| | |
|---|---|
| ⇧⇩ | Натиснете копчето на брояча за изминато разстояние (2). |

(a) Километраж
(b) Брояч за изминато разстояние A
(c) Брояч за изминато разстояние B

**⚠ ПРЕДУПРЕЖДЕНИЕ**

**Ако се опитвате да регулирате дисплея, докато шофирате, можете да загубите контрол над автомобила.**
**Не се опитвайте да регулирате дисплея, докато шофирате.**

**Брояч за изминато разстояние**
Броячът за изминато разстояние може да се използва за измерване на изминато разстояние при кратки пътувания или между две зареждания на гориво.
Може да използвате брояч за изминато разстояние A и брояч за изминато разстояние B поотделно.
За да нулирате брояча за изминато разстояние, натиснете и задръжте копчето на брояча за изминато разстояние (2), докато на дисплея се появи 0.0.

*БЕЛЕЖКА:*
*Указаната максимална стойност на брояча за изминато разстояние е 9999,9. Когато преминете тази стойност, показанието ще се върне на 0,0.*

**Километраж**
Километражът записва общия пробег, изминат от автомобила.

***ЗЕБЕЛЕЖКА***

**Следете показанията на километража и проверявайте редовно графика за поддръжка във връзка с необходимото техническото обслужване на автомобила. Липсата на техническо обслужване през зададените интервали, може да доведе до увеличено износване или повреда на определени части.**

## Лампа за напомняне относно предпазен колан отзад

Вижте „Напомняне за предпазния колан“ (СТР. 2-26).

## Режим за настройки

Когато режимът на запалване е в позиция “ON” (включване) и автомобилът е неподвижен, вие можете да влезете в режима за настройки на информационния дисплей.

**За да превключите режима за настройки**

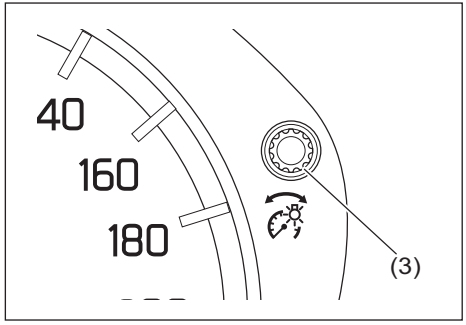


74SE0239

(3) Копче за избор на индикации

1) Натиснете и задържите за няколко секунди копчето за селекция на индикации (3).
2) След като се покаже режимът за настройки, изберете настройката, която желаете да промените, като завъртите копчето за избор на индикации (3) наляво или надясно. Вижте „Режим за настройки“ (СТР. 4-15).

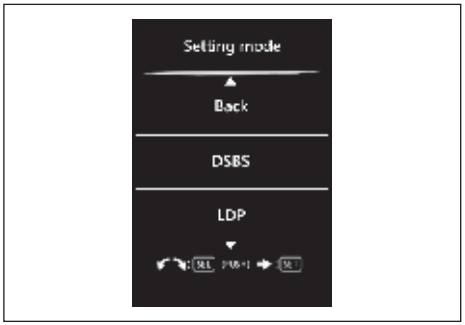


69T120100

*БЕЛЕЖКА:*
- *Текущо зададената настройка е оградена с правоъгълник.*
- *Ако натиснете и задържите копчето за избор на индикации (3), за да влезете в режима за настройки, когато на дисплей “I” е показан средният разход на гориво, средната скорост, времето за шофиране, общо време за изключване на двигателя и общото количество спестено гориво (в зависимост от оборудването), тази стойност ще се нулира на момента. Ако не желаете да нулирате стойността, натиснете копчето за избор на индикации бързо, за да превключите показанията на дисплея.*
- *В случай, че натиснете копчето за стартиране на двигателя или потеглите с автомобила, когато дисплеят е в режим за настройки, този режим ще бъде отменен автоматично.*

**За да излезете от режима за настройки**
Натиснете копчето за избор на индикации (3) и изберете Back (обратно).

*ЗАБЕЛЕЖКА:*
*Можете да излезете от режима за настройки, като изпълните някоя от следните операции:*
- *Натиснете копчето за стартиране на двигателя, за да промените режима за стартиране от ACC на LOCK (OFF). Потеглете с автомобила.*

**Елементи за настройка**
*БЕЛЕЖКА:*
*Елементите могат да бъдат сменени от режима за настройки в зависимост от държавата или региона.*

| Елемент | | Персонализация |
|---|---|---|
| Настройка на часовника | | Вижте „Настройка на часовника“ (СТР. 4-19). |
| 12H/24H | | 12- или 24-часов формат |
| Настройка на дата | | Вижте „Настройка на дата“ (СТР. 4-19). |
| DSBS | Режим за предупрежденията | по-рано/по подразбиране/по-късно |
| LDP (Lane departure prevention system) - (система за предотвратяване напускането на лентата) | Режим на предупреждение | Вибрация/зумер |
| | Тайминг за предупрежденията | по-рано/по подразбиране |
| | Предупреждение за криволичене | ВКЛ./ИЗКЛ. |
| ACC/Speed Limiter (ограничител на скоростта) | Свързване с пътните знаци | ВКЛ./ИЗКЛ. |
| | Отклонение спрямо скоростта | –5 км/ч / –4 км/ч / –3 км/ч / –2 км/ч / –1 км/ч / 0 км/ч / 1 км/ч / 2 км/ч / 3 км/ч / 4 км/ч / 5 км/ч |
| | Предотвратяване на изпреварване | ВКЛ./ИЗКЛ. |
| | Ускорение | слабо/средно/мощно |
| | Скорост (кратко натискане) | ±1 км/ч / ±5 км/ч / ±10 км/ч |
| | Скорост (дълго натискане) | ±1 км/ч / ±5 км/ч / ±10 км/ч |
| | Намаляване на скоростта преди завой | Изкл./слабо/средно/мощно |

| Елемент | | Персонализация |
|---|---|---|
| TSR | Разпознаване на пътни знаци | ВКЛ./ИЗКЛ. |
| | Метод за предупреждение за превишена скорост | Визуално и звуково/Само визуално/Без нотификации |
| | Аларма за промяна ограничение на скоростта | ВКЛ./ИЗКЛ. |
| | Ниво на предупреждение за превишена скорост | 1 км/ч / 3 км/ч / 5 км/ч |
| | | 2 км/ч / 5 км/ч / 10 км/ч |
| BSM/RCTA | Следене на сляпата зона | ВКЛ./ИЗКЛ. |
| | Предупреждение за трафик отзад | ВКЛ./ИЗКЛ. |
| Следене на водача | | ВКЛ./ИЗКЛ. |
| Заключване на вратите | Отключване на вратите | Всички врати / Вратата на водача |
| | Аларма отвън | ВКЛ./ИЗКЛ. |
| Светлини | Осветление в краката | Синхр. светлини / Синхр. врати / Изкл. |
| | Смяна на лента | ВКЛ./ИЗКЛ. |
| | Асистент за дългите светлини | ВКЛ./ИЗКЛ. |
| Смяна на масло | | “Reset”<br>За да нулирате показанията на системата, натиснете и задръжте копчето за избор на индикации. |
| Auto stop / start климатик | | Стандартно / икономично / комфортно<br>За подробности вижте „Настройки на климатика в зависимост от системата ENG A-STOP” (СТР. 4-19). |

| Елемент | | Персонализация |
|---|---|---|
| TPMS | Налягане в гумите | На дисплея се показва налягането в гумите към момента. За подробности вижте „Система за следене на налягането в гумите (TPMS) (в зависимост от оборудването)“ (5-209) |
| Единици за дистанция | | Км/мили |
| Единици за разхода | | Км/л / л/100 км / MPG (UK) |
| Изберете език | | Можете да смените езика на информационния дисплей. |
| Нулиране на данните за разхода | | След зареждане / Нулиране с пътуване A / Ръчно |
| Единици за температурата | | “°C” или “°F” |
| Елемент на дисплея | Календар | Календар вкл./ Календар изкл. |
| | Формат на календара | ДД.ММ.ГГГГ / ГГГГ.ММ.ДД / ММ.ДД.ГГГГ |
| | История на разхода | Дисплей вкл./ Дисплей изкл. |
| | История на движението | Дисплей вкл./ Дисплей изкл. |
| | Auto stop предупреждение | Дисплей вкл./ Дисплей изкл. |
| | Индикация за дъжд | Дисплей вкл./ Дисплей изкл. |
| Анимация | Режим на шофиране | Дисплей вкл./ Дисплей изкл. |
| | Предупреждение | Дисплей вкл./ Дисплей изкл. |
| Звук при включване | | ВКЛ. или ИЗКЛ. |
| Звуци на известията | | Слаб звук / средно силен звук / силен звук |
| По подразбиране (настройка на инициализация) | | Да или Не |

**Настройване на часовника**

Настройте часовника, като изберете „Настройка на часовника“ в „Режим за настройки“. След това изберете „Настройте часовника“.

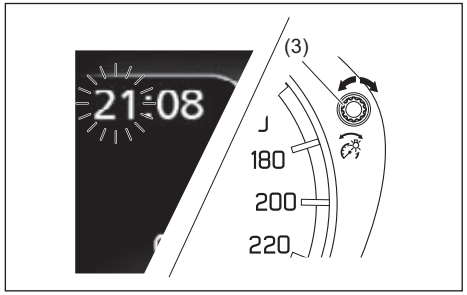


74SE0240

1) За да промените показанията за часа, завъртете неколкократно копчето за избор на индикации (3) наляво или надясно, когато показанията за часа мигат. За да промените бързо показанията за часа, завъртете и задръжте копчето за избор на индикации (3). За да зададете часа, натиснете копчето за избор на индикации (3) и показанията за минутите ще мигат.
2) За да промените показанията за минутите, завъртете неколкократно копчето за избор на индикации (3) наляво или надясно, когато показанията за минутите се появят в контрастен цвят. За да промените бързо показанията за минутите, завъртете и задръжте копчето за избор на индикации (3). За да зададете минутите, натиснете копчето за избор на индикации (3).

**Настройка на датата**

Настройте датата, като изберете “Настройка на часовника” в “Режим за настройки”. След това изберете „Настройване на дата“.

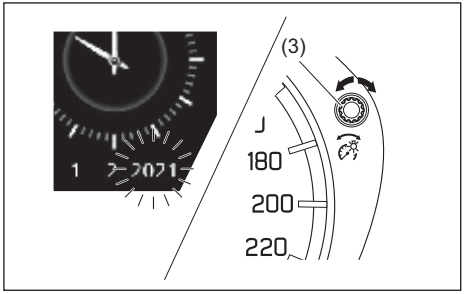


74SE0241

1) За да промените индикацията за годината, въртете контролера за избор на индикатор (3) наляво или надясно многократно, докато индикацията за деня мига. За да промените индикацията за деня, завъртете бързо и задръжте контролера за избор на индикатор (3). За да настроите индикацията за деня, натиснете контролера за избор на индикатор (3) и индикацията за деня мига.
2) За да промените индикацията за месеца, завъртете контролера за избор на индикатор (3) наляво или надясно многократно, когато индикацията за месеца мига. За да промените индикацията за месеца, бързо завъртете и задръжте контролера за избор на индикатор (3). За да настроите индикацията за месеца, натиснете контролера за избор на индикатор (3) и индикацията за деня мига.
3) За да промените индикацията за деня, завъртете многократно контролера за избор на индикатор (3) наляво или надясно, когато индикацията за деня мига. За да промените индикацията за деня, завъртете бързо и задръжте контролера за избор на индикатор (3). За да настроите индикацията за деня, натиснете контролера за избор на индикатор (3).

**Настройки на климатика в зависимост от системата ENG A-STOP**

- Когато използвате автоматичната отоплителна и климатична система, докато двигателят е спрян автоматично от системата ENG A-STOP, може да изберете една от долупосочените настройки за автоматично спиране на двигателя.
  – Стандартна
  – Икономична
  – Комфортна
- При задаване на “Икономична” настройка, автоматичното гасене на двигателя е улеснено, в сравнение със “Стандартна” настройка. Условията за автоматично гасене на двигателя ще се изпълняват по-често, времето на спиране ще бъде по-дълго, което ще доведе до намаляване разхода на гориво.
- При задаване на “Комфортна” настройка, автоматичното гасене на двигателя е затруднено, в сравнение със “Стандартна” настройка. Условията за автоматично гасене на двигателя ще се появяват по-рядко, времето на спиране ще бъде по-кратко, което ще доведе до по-комфортни условия в купето благодарение на климатика.

## Предупредителни и индикаторни съобщения

На дисплея се появяват предупредителни и индикаторни съобщения, за да ви предупредят за конкретни проблеми по автомобила.

В някои случаи може да прозвучи и звуков сигнал отвън или отвътре за предупреждение.
Ако на дисплея се появят предупредителни и индикаторни съобщения, проследете ги.

### Главна предупредителна индикаторна лампа



68PM00278

При появата на предупредителни и индикаторни съобщения, може да започне да мига и главната предупредителна индикаторна лампа.

*БЕЛЕЖКА:*

- *При отстраняване на проблема, довел до появата на съобщение, съобщението ще изчезне.*
- *Ако се появи съобщение, а след това възникне и друг проблем, водещ до появата на съобщение, съобщенията ще се появяват последователно на около 5 секунди.*
- *Когато натиснете и задържите копчето за избор на индикации (3) за ок. 2 секунди, когато съобщението се появи, то ще изчезне временно. Ако проблемът, довел до неговата поява, не бъде отстранен, съобщението ще се появи отново след 5 секунди. Когато натиснете и задържите бутона за избор на индикации (3) за около 2 секунди, докато се показва съобщение, това съобщение временно ще изчезне. Ако проблемът, заради който се показва съобщението, не изчезне, съобщението ще се появи отново след 5 секунди.*

**Предупредителни и индикаторни съобщения**

**За всички модели**

| Предупредително и индикаторно съобщение | Съобщение | Главна предупредителна индикаторна лампа | Звук | Причина и отстраняване |
|---|---|---|---|---|
|  65T40120 | - | Мига (само докато автомобилът се движи)  | Звуков сигнал (веднъж докато автомобилът се движи) | Някоя от вратите или капакът на багажното отделение не е плътно затворен. Спрете автомобила на безопасно място и затворете вратата или капака на багажното отделение плътно. |
|  69T040090 | “RELEASE PARKING BRAKE“/ОСВОБОДЕТЕ ПАРКИНГ СПИРАЧКАТА | Мига  | Продължителен звуков сигнал (от вътрешната аларма) | Паркинг спирачката не е деактивирана. Спрете автомобила на безопасно място и освободете паркинг спирачката. |

| Предупредително и индикаторно съобщение | Съобщение | Главна предупредителна индикаторна лампа | Звук | Причина и отстраняване |
|---|---|---|---|---|
|  69T040100 | “LIGHTS ON”/ ВКЛЮЧЕНИ СВЕТЛИНИ | Мига  | Продължителен звуков сигнал (от вътрешната аларма) | Фаровете и/или габаритните светлини са оставени включени. Изключете ги. |
|  69T040110 | “LOW FUEL”/ НИСКО НИВО НА ГОРИВОТО | Изключена | Звуков сигнал (веднъж от вътрешната аларма) | Горивото е малко. Заредете незабавно *1. |

*1 Това съобщение ще изчезне за кратко, дори ако проблемът, довел до неговата поява, не бъде отстранен.

| Предупредително и индикаторно съобщение | Съобщение | Главна предупредителна индикаторна лампа | Звук | Причина и отстраняване |
|---|---|---|---|---|
|  69T040130 | “CHANGE ENGINE OIL”/ СМЕНЕТЕ МАСЛОТО | Изключена | Изключен | Трябва да смените моторното масло и масления филтър незабавно. Системата за мониторинг на маслото трябва да бъде нулирана след смяната на моторното масло и масления филтър. Вижте „Лампа за напомняне необходимостта от смяна на маслото“ (в зависимост от оборудването) (СТР. 4-60). |
|  69T040140 | “IGNITON SWITCH POSITION ACC”/ БУТОН ЗА СТАРТИРАНЕ В ПОЗИЦИЯ ACC | Изключена | Изключен | Това съобщение се показва на дисплея при задействан режим на запалването ACC *1 |
|  69T040150 | “PUSH START SWITCH”/ НАТИСНЕТЕ БУТОНА ЗА СТАРТИРАНЕ | | | Педалът на спирачката (за модели с автоматик или Auto Gear Shift) или педалът на съединителя (за модели с ръчна трансмисия) е натиснат. Натиснете бутона за стартиране на двигателя, за да го запалите, или за да стартирате хибридната система. |

*1 Това съобщение ще изчезне за кратко, дори ако проблемът, довел до неговата поява, не бъде отстранен.

| Предупредително и индикаторно съобщение | Съобщение | Главна предупредителна индикаторна лампа | Звук | Причина и отстраняване |
|---|---|---|---|---|
|  69T040160 | “SERVICE STERING LOCK SYSTEM“ / СИСТЕМА ЗА ЗАКЛЮЧВАНЕ НА ВОЛАНА | Мига  | Звуков сигнал (веднъж от вътрешната аларма) | Има проблем със системата за заключване на волана.<br>Вашият автомобил трябва да бъде проверен от оторизиран дилър на SUZUKI. |
|  69T040170 | “SERVICE START SYSTEM” / СЕРВИЗ СИСТЕМА ЗА СТАРТИРАНЕ | Мига  | Звуков сигнал (веднъж от вътрешната аларма) | Има проблем с имобилайзера / със системата за безключово запалване. Също така може да е паднало напрежението на акумулатора.<br>Когато съобщението се покаже дори ако стартирате автомобила при нормално напрежение на акумулатора, автомобилът трябва да бъде проверен от оторизиран дилър на SUZUKI. |

| Предупредително и индикаторно съобщение | Съобщение | Главна предупредителна индикаторна лампа | Звук | Причина и отстраняване |
|---|---|---|---|---|
|  69T040180 | “KEY FOB NOT DETECTED”/ КЛЮЧЪТ НЕ Е РАЗПОЗНАТ | Мига  | Серия от звукови сигнали при определени условия (от външните и/или вътрешните алармени системи) | Дистанционното управление може би е извън превозното средство или батерията се е изтощила. Открийте дистанционното управление или докоснете с дистанционното управление копчето за стартиране на двигателя.<br>Ако съобщението все още се появява, сменете батерията на дистанционното управление. |
| 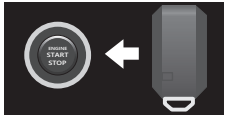 69T040190 | “PLACE KEYFOB ON START SWITCH“/ ПОСТАВЕТЕ КЛЮЧА ВЪРХУ БУТОНА ЗА СТАРТИРАНЕ | | | |

| Предупредително и индикаторно съобщение | Съобщение | Главна предупредителна индикаторна лампа | Звук | Причина и отстраняване |
|---|---|---|---|---|
|  69T040160 | “IGNITION SWITCH POSITION ON”/ ПОЗИЦИЯ ON НА БУТОНА ЗА СТАРТИРАНЕ | Изключена | Изключен | Това съобщение се появява на дисплея, когато е зададена позиция “ON” като позиция на запалването. *1 |
|  69T040170 | “PRESS START SW WHILE TURNING STRG WHL”/ НАТИСНЕТЕ БУТОНА ЗА СТАРТИРАНЕ, ДОКАТО ВЪРТИТЕ ВОЛАНА | Мига  | Звуков сигнал (веднъж от вътрешната аларма) | Заключването на волана е активно. Завъртайки леко волана в двете посоки, натиснете отново копчето за стартиране на двигателя. |

*1 Това съобщение ще изчезне за кратко, дори ако проблемът, довел до неговата поява, не бъде отстранен.

| Предупредително и индикаторно съобщение | Съобщение | Главна предупредителна индикаторна лампа | Звук | Причина и отстраняване |
|---|---|---|---|---|
| 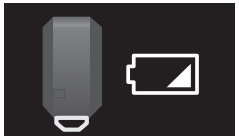 69T040210 | “KEY FOB LOW BATTERY”/ИЗТОЩЕНА БАТЕРИЯ НА ДИСТАНЦИОННОТО УПРАВЛЕНИЕ | Изключена | Изключен | Копчето за стартиране на двигателя е натиснато без да са натиснати спирачният педал и педалът на съединителя. Опитайте отново, като следвате инструкциите, посочени в съобщението. |
| Ръчна трансмисия 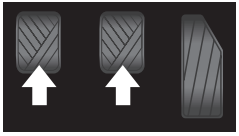 69T040220 | “PRESS BRAKE AND CLUTCH TO START”/ НАТИСНЕТЕ СПИРАЧКАТА И СЪЕДИНИТЕЛЯ ЗА СТАРТИРАНЕ | Изключена | Изключен | Копчето за стартиране на двигателя е натиснато без да са били натиснати съединителят и спирачката. Опитайте отново, като следвате инструкциите от съобщението. |

*1 Това съобщение ще изчезне за кратко, дори ако проблемът, довел до неговата поява, не бъде отстранен.

| Предупредително и индикаторно съобщение | Съобщение | Главна предупредителна индикаторна лампа | Звук | Причина и отстраняване |
|---|---|---|---|---|
| Автомобил с автоматична трансмисия и Auto Gear Shift 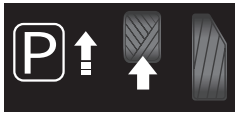 69T040230 | “PRESS BRAKE SHIFT TO P TO START“/ НАТИСНЕТЕ СПИРАЧКАТА И ПРЕВКЛЮЧЕТЕ НА P, ЗА ДА СТАРТИРАТЕ | Изключена | Изключен | • Копчето за стартиране на двигателя е натиснато, докато скоростният лост в позиция, различна от “P” или “N” и без да е натиснат спирачният педал. Опитайте отново, като следвате инструкциите в съобщението.<br>• Въпреки че скоростният лост бива местен, желаният режим на трансмисията не се задейства. Поставете лоста на P, докато натискате спирачката, и след това преместете лоста отново. |
| Автомобил с автоматична трансмисия и Auto Gear Shift  69T040240 | “GEARSHIFT NOT IN PARK”/ ТРАНСМИСИЯТА НЕ Е В ПОЗИЦИЯ PARK | Изключена | Изключен | Копчето за стартиране на двигателя е натиснато, когато скоростният лост е в позиция, различна от “P”. Опитайте отново, като следвате инструкциите, посочени в съобщението. |

| Предупредително и индикаторно съобщение | Съобщение | Главна предупредителна индикаторна лампа | Звук | Причина и отстраняване |
|---|---|---|---|---|
| Автомобил с автоматична трансмисия  69T040250 | “HIGH TRANSMISSION OIL TEMP”/ ВИСОКА ТЕМПЕРАТУРА НА ТРАНСМИСИОННОТО МАСЛО | Мига  | Звуков сигнал на кратки интервали | Температурата на маслото за автоматичната трансмисия е твърде висока. Спрете автомобила на безопасно място и оставете маслото да се охлади. |

| Предупредително и индикаторно съобщение | Съобщение | Главна предупредителна индикаторна лампа | Звук | Причина и отстраняване |
|---|---|---|---|---|
|  69T040280 | “VEHICLE SWAYING DETECTED”/ ”РАЗПОЗНАТО КРИВОЛИЧЕНЕ НА АВТОМОБИЛА“ | ИЗКЛ. | Кратко бипване (от вътрешната аларма) | Dual Sensor Brake Support II (DSBS II) е изключена.<br>Вижте „Предупреждение за криволичене на автомобила“ (СТР. 5-108). |
|   62R0316 | “DUAL SENSOR BRAKE SUPPORT SYSTEM OFF”/ ИЗКЛЮЧЕНА СИСТЕМА DUAL SENSOR BRAKE SUPPORT | Мига  | Кратко бипване (веднъж от вътрешната аларма) | Системата Dual Sensor Brake Support II е изключена. |

| Предупредително и индикаторно съобщение | Съобщение | Главна предупредителна индикаторна лампа | Звук | Причина и отстраняване |
|---|---|---|---|---|
|  <br>69TJ040610<br>Ръцете са осветени в бяло | “KEEP CONTROL OF STEERING WHEEL”/“ПОДДЪРЖАЙТЕ КОНТРОЛ НАД ВОЛАНА“ | Мига  | Продължително бипване (от вътрешната аларма) | Системата разпознава, че не държите волана или че той изобщо не се движи. Дръжте волана добре. |
|  <br>69TJ040700<br>Ръцете са осветени в бяло | “KEEP CONTROL OF STEERING WHEEL”/“ПОДДЪРЖАЙТЕ КОНТРОЛ НАД ВОЛАНА“ | Изкл. | Кратко бипване (веднъж от вътрешната аларма) | |

| Предупредително и индикаторно съобщение | Съобщение | Главна предупредителна индикаторна лампа | Звук | Причина и отстраняване |
|---|---|---|---|---|
|  <br>69TJ040610<br>Ръцете са осветени в червено | “KEEP CONTROL OF STEERING WHEEL”/“ПОДДЪРЖАЙТЕ КОНТРОЛ НАД ВОЛАНА“ | Мига  | Продължително бипване (от вътрешната аларма) | Системата разпознава, че не държите волана или че той изобщо не се движи. Дръжте волана добре. |
|  <br>69TJ040700<br>Ръцете са осветени в червено | “UNAVAILABLE KEEP CONTROL OF STEERING WHEEL”/“НЕДОСТЪПНА, ПОДДЪРЖАЙТЕ КОНТРОЛ НАД ВОЛАНА“ | Мига  | Продължително бипване (от вътрешната аларма) | |

| Предупредително и индикаторно съобщение | Съобщение | Главна предупредителна индикаторна лампа | Звук | Причина и отстраняване |
|---|---|---|---|---|
|  69T040540 | “LKA SYSTEM UNAVAILABLE AT CURRENT SPEED“/“ПРИ СКОРОСТТА КЪМ МОМЕНТА СИСТЕМАТА LKA НЕ Е НАЛИЧНА“ | Изкл. | Бипване (еднократно от вътрешната аларма) | Системата за поддържане на лентата не може да сработи, защото скоростта на автомобила е превишила максималната скорост на автомобила, при която системата може да функционира. |
|  69T040280 | “LDP SYSTEM UNAVAILABLE AT CURRENT SPEED”/“ПРИ СКОРОСТТА КЪМ МОМЕНТА СИСТЕМАТА LDP НЕ Е НАЛИЧНА“ | Изкл. | Изкл. | Системата за поддържане на лентата не може да сработи, защото скоростта на автомобила е превишила максималната скорост на автомобила, при която системата може да функционира. |

| Предупредително и индикаторно съобщение | Съобщение | Главна предупредителна индикаторна лампа | Звук | Причина и отстраняване |
|---|---|---|---|---|
|  <br>69T040300 | “ACCELERATOR PEDAL IS PRESSED PRESS BRAKE”/”НАТИСНАТА Е ГАЗТА, НАТИСНЕТЕ СПИРАЧКАТА“ | Мига  | Продължително бипване (от вътрешната аларма) | След задействане на системата за автоматично спиране, тя не позволява на автомобила да потегли повторно (когато е натиснат педалът на газта). |
| | “DEPRESS BRAKE PEDAL”/“НАТИСНЕТЕ СПИРАЧКАТА“ | | | След задействане на системата за автоматично спиране, тя не позволява на автомобила да потегли повторно (когато не е натиснат педалът на газта). |

| Предупредително и индикаторно съобщение | Съобщение | Главна предупредителна индикаторна лампа | Звук | Причина и отстраняване |
|---|---|---|---|---|
| Не се показва | “DSBS II SYSTEM STOPPED”/“-СИСТЕМАТА DSBS II Е СПРЯНА“ | Изкл. | Изкл. | Системата Dual Sensor е спряна временно. Вижте „Временно спиране на Dual Sensor“ (СТР. 5-96). |
| Не се показва | “F CAMERA STOPPED (TEMP)”/“ПР. КАМЕРА СПРЯНА(ТЕМП.)“ | Мига  | Бипване (еднократно от вътрешната звукова аларма) | Функцията на предната камера (DSBS II) е временно преустановена, тъй като самата камера е много нагорещена или твърде хладна Вижте „Временно спиране на dual sensor” (СТР. 5-96) за подробности. |
| Не се показва | “F CAMERA STOPPED (LOW VIS)”/“ПР.КАМЕРА СПРЯНА(ЛОША ВИД.)“ | Изкл. | Изкл. | Функцията на предната камера (DSBS II) е временно преустановена, тъй като видимостта от предната камера (DSBS II) е лоша.<br>Вижте „Временно спиране на dual sensor” (СТР. 5-96) за подробности. |

| Предупредително и индикаторно съобщение | Съобщение | Главна предупредителна индикаторна лампа | Звук | Причина и отстраняване |
|---|---|---|---|---|
| Не се показва | “F RADAR STOPPED (TEMP)”/”ПРЕДЕН РАДАР СПРЯН (ТЕМП.)“ | Мига  | Бипване (еднократно от вътрешната звукова аларма) | Функцията на предния радар (DSBS II) е временно преустановена, тъй като самият преден радар камера е много нагорещена или твърде хладен. Вижте „Временно спиране на dual sensor” (СТР. 5-96) за подробности. |
| Не се показва | “CLEAN EXTERNAL RADAR”/“ПОЧИСТЕТЕ РАДАРА ОТВЪН“ | Изкл. | Изкл. | Функцията на предния радар (DSBS II) е временно преустановена, тъй като зоната около радара е мръсна. Вижте „Временно спиране на dual sensor” (СТР. 5-96) за подробности. |
| Не се показва | “F RADAR STOPPED (CALIB)”/“ПР. РАДАР СПРЯН (КАЛИБ)“ | Изкл. | Изкл. | Функцията на предния радар (DSBS II) е временно преустановена, тъй като ъгълът на разпознаване на радара е лош. Вижте „Временно спиране на dual sensor” (СТР. 5-96) за подробности. |
| Не се показва | “DSBS II SYSTEM DISABLED”/“СИСТЕМА DSBS II ДЕАКТИВИРАНА“ | Мига  | Бипване (еднократно от вътрешната звукова аларма) | Може би има проблем със системата за автоматично спиране dual sensor. Ако съобщението все още се показва дори когато стартирате отново двигателя, се консултирайте с дилър на SUZUKI или друг квалифициран сервиз. |

| Предупредително и индикаторно съобщение | Съобщение | Главна предупредителна индикаторна лампа | Звук | Причина и отстраняване |
|---|---|---|---|---|
|  69T040300 | “DUAL SENSOR BRAKE SUPPORT” | Мига  | Бипвания на кратки интервали (от вътрешната аларма) | Сработило е предупреждението за удар отпред. Вижте „Предупреждение за удар отпред“ (СТР. 5-99) за подробности. |
| | | | | Сработил е спирачният асистент. Вижте „Спирачен асистент“ (СТР. 5-99) за подробности. |
| | | | | Сработила е системата за автоматично спиране. Вижте „Система за автоматично спиране“ (СТР. 5-99) за подробности. |
|  69T040310 | “CLEAN PARKING SENSORS”/“ПОЧИСТЕТЕ СЕНЗОРИТЕ ЗА ПАРКИРАНЕ | Изкл. | Изкл. | Заден сензор за паркиране е зацапан. Вижте „Когато ултразвуков датчик разпознае чуждо тяло“ (СТР. 5-180) за подробности. |

| Предупредително и индикаторно съобщение | Съобщение | Главна предупредителна индикаторна лампа | Звук | Причина и отстраняване |
|---|---|---|---|---|
|  69T040310 | “SERVICE PARKING SENSORS”/“СЕРВИЗ ПАРКИНГ СЕНЗОРИ“ | Мига  | Звън | Може да има проблем с ултразвуковите сензори. Ако съобщението не се скрива дори когато стартирате двигателя, се консултирайте с дилър на SUZUKI или с друг квалифициран сервиз. |

| Предупредително и индикаторно съобщение | Съобщение | Главна предупредителна индикаторна лампа | Звук | Причина и отстраняване |
|---|---|---|---|---|
|  74SE0225 | - | Изкл. | Звукови сигнали на дълги интервали от вътрешната аларма<br><br>или<br><br>Звукови сигнали на кратки интервали от вътрешната аларма | Ултразвуковите сензори разпознават обекти.<br>Вижте „Паркинг сензори“ (СТР. 5-182) за подробности. |
|  74SE0226 | - | Изкл. | Звукови сигнали на много кратки интервали от вътрешната аларма | |
|  74SE0227 | - | Изкл. | Продължителен звуков сигнал от вътрешната аларма | |

**За двигател K14D**

| Предупредително и индикаторно съобщение | Съобщение | Главна предупредителна индикаторна лампа | Звук | Причина и отстраняване |
|---|---|---|---|---|
| Не се показва | “ENGINE START NOT POSSIBLE (LOW TEMP)”/ НЕ Е ВЪЗМОЖНО СТАРТИРАНЕ НА ДВИГАТЕЛЯ (НИСКА ТЕМП.) | Изкл. | Продължителен звуков сигнал (от вътрешната аларма) | Температурата на литиево-йонната батерия е изключително ниска и двигателят не може да бъде стартиран. Вижте „Стартиране на двигателя в студени зони (за двигател K14D)” (СТР. 5-15) |

**Автомобил с ESP® система**

| Предупредително и индикаторно съобщение | Съобщение | Главна предупредителна индикаторна лампа | Звук | Причина и отстраняване |
|---|---|---|---|---|
|  69T040260 | “SERVICE ESP SYSTEM”/“СЕРВИЗИРАН НА ESP” | Мига  | Бипване (веднъж от вътрешната аларма) | Може би има проблем с ESP® системата (електронна стабилизираща програма). Вашият автомобил трябва да бъде проверен от оторизиран дилър на SUZUKI или от друг квалифициран сервиз. |
|  69T040260 | “HILL HOLD DISABLE”/“HILL HOLD ДЕАКТИВИРАНА“ | Мига  | Бипване (веднъж от вътрешната аларма) | Може би има проблем със системата за контрол при потегляне по наклон. Вашият автомобил трябва да бъде проверен от оторизиран дилър на SUZUKI или от друг квалифициран сервиз. |

**За модели с бензинов филтър за твърди частици (GPF) (в зависимост от оборудването)**

| Предупредително и индикаторно съобщение | Съобщение | Главна предупредителна индикаторна лампа | Звук | Причина и отстраняване |
|---|---|---|---|---|
|  69T040270 | “WARNING GPF SYSTEM”/”ВНИМАНИЕ – СИСТЕМА GPF” | Мига  | Звуков сигнал (веднъж от вътрешната аларма) | Това може да бъде сигнал за проблем с бензиновия филтър за твърди частици. Вашия автомобил трябва да бъде проверен от дилъра на SUZUKI. |
|  69T040270 | “DRIVE TO REGENERATE GPF”’/”ПОКАРАЙТЕ ЗА РЕГЕНЕРАЦИЯ НА GPF” | Мига  | Звуков сигнал (веднъж от вътрешната аларма) | Трябва да регенерирате бензиновия филтър за твърди частици. Вижте „Бензинов филтър за твърди частици (GPF) (за двигател K14D)“ (СТР. 5-19) |

*БЕЛЕЖКА:*

- *Ако вашият автомобил е оборудван със система ENG A-STOP (система за автоматично гасене и палене на двигателя), на информационния дисплей може да се появяват и предупредителни и индикаторни съобщения, свързани с тази система. За повече информация във връзка с тези съобщения, вижте „Система ENG A-STOP (система за автоматично гасене и палене на двигателя)(За двигател K14D) (СТР. 5-23).*
- *Ако вашият автомобил е оборудван с хибридна система, на информационния дисплей също се показват предупредителни и индикаторни съобщения, свързани със системата. За информация относно тези съобщения вижте „Хибридна система/ Strong hybrid system (в зависимост от оборудването)“ (СТР. 5-37).*
- *Когато оперирате с режимите на 4WD системата (в зависимост от оборудването), на информационния дисплей може да се появят съобщения, различни от тези в таблицата по-горе. Вижте „Режими на 4WD системата (в зависимост от оборудването)“ (СТР. 5-70) за подробности.*
- *Ако вашият автомобил е оборудван със система Dual sensor brake support II (DSBS II), на информационния дисплей се появяват и предупредителни и индикаторни съобщения, свързани с тази система. За повече информация във връзка с тези съобщения, вижте “Dual Sensor Brake Support II (DSBS II)” (СТР.5-98).*
- *Ако вашият автомобил е оборудван с адаптивен круиз контрол, на информационния дисплей се появяват и предупредителни и индикаторни съобщения, свързани с тази система. За повече информация във връзка с тези съобщения, вижте „Адаптивен круиз контрол (в зависимост от оборудването” (СТР. 5-125) или „Адаптивен круиз контрол (с функция за следване при всякакви скорости (в зависимост от оборудването)“ (СТР. 5-137).*
- *Ако вашият автомобил е оборудван със система за предотвратяване напускането на лентата, на информационния дисплей се появяват и предупредителни и индикаторни съобщения, свързани с тази система. За повече информация във връзка с тези съобщения, вижте „Система за следене на лентата“ (СТР. 5-108).*
- *Ако вашият автомобил е оборудван със система за следене на мъртвата зона Blind Spot Monitor (BSM) или с предупреждение за напречен трафик отзад Rear Cross Traffic Alert (RCTA) (в зависимост от оборудването), на информационния дисплей се появяват и предупредителни и индикаторни съобщения, свързани с тези системи. За повече информация във връзка с тези съобщения, вижте „Система за следене на мъртвата зона Blind Spot Monitor (BSM)(в зависимост от оборудването)“ (СТР. 5-150) или „Предупреждение за напречен трафик отзад Rear Cross Traffic Alert (RCTA) (в зависимост от оборудването” (СТР. 5-156).*
- *Ако вашият автомобил е оборудван с паркинг сензори, на информационния дисплей може да се появяват и предупредителни и индикаторни съобщения, свързани с тази система. За повече информация във връзка с тези съобщения, вижте „Датчици за паркиране“ (СТР. 5-182).*

## Предупредителни и индикаторни лампи

*БЕЛЕЖКА:*
*Ако предупредителните или индикаторните лампи мигат или светнат, на информационния дисплей може да се появи съответното съобщение.*

### Предупредителна лампа за ниско налягане в гумите (ако има налична)

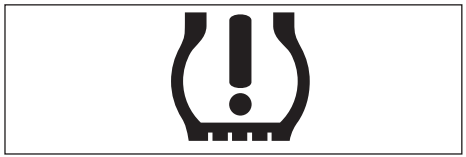

52D305

Като допълнителна функция за понижаване на разхода автомобилът е оборудван със система за контрол на налягането в гумите (TPMS), която използва предупредителна лампа за ниско налягане в гумите, за да ви информира, когато една или повече от гумите са спаднали значително. Когато копчето за стартиране на двигателя е натиснато за преминаване към режим на запалване “ON” (включване), лампата светва за кратко, за да видите, че работи. Когато предупредителната лампа за ниско налягане в гумите светне, това означава, че една или повече от гумите не са достатъчно напомпани. Трябва да спрете и да проверите гумите възможно най-скоро и да ги напомпате с необходимото налягане, което е посочено на табелката с информация за гумите на автомобила. Шофирането на автомобила със значително спаднали гуми ще причини прегряване на гумата и може да доведе до проблеми с нея. Това вдига разхода на гориво и намалява експлоатационния живот на протектора на гумата и може да окаже влияние върху управлението и спирането на автомобила. Трябва да проверявате всички гуми, включително и резервната най-малко веднъж в месеца, когато гумата е студена и да ги напомпвате с необходимото налягане, посочено на табелката на автомобила.
Предупредителната лампа за ниско налягане в гумата се използва и за да ви информира за неизправност в TPMS. Когато системата засече неизправност, лампата започва да мига за около 75 секунди, след което остава да свети за постоянно. Това ще се повтаря при всяко поставяне на режима на запалване в положение “ON” (на контакт), докато проблемът не бъде отстранен.

*БЕЛЕЖКА:*
*Предупредителната лампа за ниско налягане в гумите може и да не светне, ако гумата започне да спада внезапно.*

**⚠ ПРЕДУПРЕЖДЕНИЕ**

**Ако не предприемете коректив мерки, когато предупредителната лампа за ниско налягане в гумите не работи или светне или започне да мига по време на шофиране на автомобила, това може да доведе до инцидент.**
**Ако предупредителната лампа за ниско налягане в гумите не светне за 2 секунди след завъртане на контактния ключ в позиция “ON” (на контакт) или след натискане на копчето за стартиране на двигателя за преминаване към режим на запалване “ON” (включване), или ако светне и започне да мига по време на шофиране на автомобила, автомобилът трябва да бъде прегледан от оторизиран дилър на SUZUKI или друг квалифициран сервиз. Дори ако лампата се изключи, след като е мигала преди това, сочейки, че системата за контрол е възстановена, системата пак трябва да бъде проверена от оторизирания дилър на SUZUKI или друг квалифициран сервиз.**

**⚠ ПРЕДУПРЕЖДЕНИЕ**

**Товароносимостта на вашите гуми е ограничена, когато налягането в тях е ниско. Дори ако гумите са спаднали в умерена степен, натоварването върху тях може да надвиши товароносимостта им и това може да доведе до проблеми с гумите. Предупредителната лампа за контрол на налягането в гумите няма да ви предупреди за това, тъй като тя светва само, когато една или повече от гумите са значително спаднали.**

**Проверявайте и коригирайте налягането в гумите най-малко веднъж месечно. Вижте „Гуми" в раздел „ПРОВЕРКА И ОБСЛУЖВАНЕ".**

**⚠ ПРЕДУПРЕЖДЕНИЕ**

**Ако продължите да управлявате автомобила след светване на предупредителната лампа за ниско налягане в гумите, това може да доведе до злополука, която да причини тежко нараняване и дори смърт.**

**Ако предупредителната лампа за ниско налягане в гумите светне и продължи да свети, намалете скоростта и избягвайте рязкото завиване и спиране. Имайте предвид, че управлението на автомобила със значително спаднала гума може да причини прегряване на гумата и да доведе до проблеми с нея, което може да доведе до загуба на контрол и ниска ефективност на спирачките. Спрете автомобила на безопасно място възможно най-скоро и проверете гумите.**

- **Ако гума е спукана, сменете я с резервната гума (ако има налична). За повече информация относно смяната на гума, вижте "Инструкции за повдигане с крик" в раздел „ОБСЛУЖВАНЕ ПРИ АВАРИЙНИ СИТУАЦИИ" относно метода на смяна. За информация относно възстановяването на нормалната работа на TPMS след спукване на гума, вижте "Смяна на гуми и/или колела".**

(продължава)

**⚠ ПРЕДУПРЕЖДЕНИЕ**

(продължава)

- **Ако вашият автомобил е оборудван с авариен комплект за гуми вместо с резервна гума, вижте „Комплект за ремонт на гуми/Авариен комплект за ремонт на гуми".**
- **Ако една или повече от гумите са спаднали, регулирайте възможно най-скоро налягането в тях в съответствие с препоръчаното налягане за гумите.**

За допълнителна информация относно системата за контрол на налягането в гумите, вижте „Система за контрол на налягането в гумите (TPMS) (ако има налична)" (СТР. 5-209). За повече информация относно поддържането на необходимото налягане в гумите, вижте „Гуми" (СТР. 9-49).

## Предупредителна лампа за спирачната система



74SB20213

Има различни функции в зависимост от характеристиките на автомобила.
- Лампата светва за кратко, когато копчето за стартиране на двигателя бъде натиснато за преминаване към режим на запалване “ON”.
- Лампата светва, когато бъде активирана ръчната спирачка или режим на запалване в “ON”.
- Лампата светва при наличие на едно от двете условия, посочени по-горе.

Лампата светва също когато течността в съда със спирачна течност падне под допустимото ниво.

Лампата ще изгасне след запалване на двигателя и след пълно освобождаване на паркинг спирачката, ако нивото на спирачната течност в нормални граници.

Лампата ще светне също заедно с предупредителната лампа за ABS, когато функцията за разпределение на спирачното усилие на задните спирачки на ABS системата се повреди.

Ако предупредителната лампа за спирачната система светне, докато карате автомобила, това може да означава, че има неизправност в спирачната система на автомобила. Ако това се случи:

1) Отбийте от пътя и спрете внимателно.

**⚠ ПРЕДУПРЕЖДЕНИЕ**

**Имайте предвид, че спирачният път може да е удължи, че може да се наложи да натиснете по-силно педала на спирачките или че педалът може да потъне повече от обичайното.**

2) Тествайте спирачките, като потеглите бавно и спрете встрани от пътя.
3) Ако прецените, че е безопасно, придвижете се внимателно и с ниска скорост до най-близкия оторизиран дилър на SUZUKI или друг квалифициран сервиз за ремонт.

*БЕЛЕЖКА:*
*Тъй като системата на дисковите спирачки е саморегулируема, нивото на течността за спирачките ще спадне при износване на спирачните накладки. Смяната на спирачната течност се счита за обичайна периодична поддръжка.*

**⚠ ПРЕДУПРЕЖДЕНИЕ**

**При наличие на някое от следните условия, спирачната система на превозното средство трябва да бъде проверена незабавно от оторизирания дилър на SUZUKI или друг квалифициран сервиз.**
- **Ако предупредителната лампа за спирачната система не изгасне след запалване на двигателя и след пълното освобождаване на ръчната спирачка.**
- **Ако предупредителната лампа за спирачната система не изгасне след натискане на копчето за стартиране на двигателя за преминаване в режим на запалване “ON”.**
- **Ако предупредителната лампа за спирачната система светне, докато шофирате автомобила.**

*БЕЛЕЖКА:*
*Звуков сигнал за напомняне относно паркинг спирачката*
*Ако стартирате автомобила без да освободите паркинг спирачката, ще се чуе прекъсващ звуков сигнал, за да ви напомни да я освободите. Уверете се, че паркинг спирачката е изцяло освободена и че предупредителната лампа за паркинг спирачката е изгаснала.*

## Предупредителна лампа за спирачната система (за двигател K15C)



74SB20213

Докато бутонът за стартиране бива натиснат, за да промените режима на стартиране на ON, тази лампа светва за кратко, за да сигнализира, че работи.
Ако лампата не угасне или се включи по време на движение, може да има проблем с функцията за рекуперация при спиране или с асистента за потегляне по наклон.

## Предупредителна лампа за анти-блокировъчната система на спирачките (ABS)

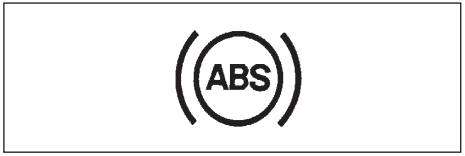


65D529

Когато копчето за стартиране на двигателя бъде натиснато за преминаване към режим на запалване “ON”, лампата светва за кратко, така че да може да проверите, дали лампата работи.
Ако лампата продължи да свети или светне по време на шофиране, това означава, че може би нещо не е наред с ABS системата.

Ако това се случи:
1) Отбийте от пътя и спрете внимателно.
2) Променете режима на запалване на LOCK (OFF), като натиснете бутона за стартиране и след това запалете отново двигателя.

Ако предупредителната лампа светне за кратко и след това изгасне, системата работи нормално. Ако предупредителната лампа продължи да свети, това означава, че има някакъв проблем със системата.

Ако тази лампа и предупредителната лампа за спирачната система продължат да светят или светнат едновременно по време на движение, вашата ABS система е оборудвана с функция за разпределение на спирачното усилие на задните спирачки и може би има някакъв проблем, свързан и с функцията за контрол на усилието на задните спирачки и с функцията на ABS.

При появата на някое от горепосочените условия, системата трябва да бъде проверена от дилъра на SUZUKI или друг квалифициран сервиз.

В случай, че ABS системата спре да работи, спирачната система ще функционира като обикновена спирачна система, която не разполага с ABS.
За повече информация относно ABS системата, вижте „Система против блокиране на спирачките ABS)” (СТР. 5-204).

## Предупредителна лампа за ESP® (електронна стабилизираща програма)



52KM133

ESP® е запазена търговска марка на Mercedes-Benz Group AG.
Тази лампа мига 5 пъти в секунда, когато бъде активирана някоя от следните системи:

- Система за контрол на стабилността
- Система за контрол на сцеплението

Ако тази лампа мига, шофирайте с повишено внимание.
Когато копчето за стартиране на двигателя бъде натиснато за преминаване към режим на запалване “ON”, лампата светва за кратко, така че да може да проверите дали лампата работи. Ако лампата продължи да свети или светне по време на движение, това означава, че може би има някакъв проблем с ESP® системите (различни от ABS). Системата трябва да бъде проверена от оторизирания дилър на SUZUKI.
За повече информация относно ESP®, вижте “Електронна стабилизираща програма (ESP®)” (СТР. 5-198).

### ⚠ ПРЕДУПРЕЖДЕНИЕ

**ESP® системите не могат да предотвратяват инциденти. Бъдете внимателни винаги, когато шофирате автомобила.**

## Предупредителна лампа за деактивиране на за ESP® (електронна стабилизираща програма)




57L30045

Когато копчето за стартиране на двигателя е натиснато към режим на запалване “ON”, тази лампа ще светне за кратко, за да видите, че тя функционира.
Когато натиснете копчето за деактивиране на ESP®, за да деактивирате ESP® системите (различни от ABS), ще светне индикаторна лампа за деактивиране на ESP®, която ще остане активна.

За повече информация относно ESP® системите, вижте “Електронна стабилизираща програма (ESP®)” (СТР. 5-198).

## Предупредителна лампа за налягане на маслото

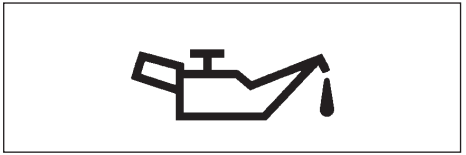

50G051

Тази лампа светва при завъртане на контактния ключ в позиция “ON” (на контакт). Когато двигателят запали, лампата ще изгасне. Лампата ще продължи да свети или ще светне, ако налягането на маслото не е достатъчно. Ако лампата светне по време на движение, отбийте от пътя възможно най-скоро и изгасете двигателя. Проверете нивото на маслото и долейте още, ако е необходимо. Ако маслото е достатъчно, вашият дилър на SUZUKI трябва да провери смазочната система на автомобила, преди да започнете да го карате отново.

### *ЗАБЕЛЕЖКА*

- **Ако двигателят продължи да работи, когато тази лампа свети, това може да доведе до тежка повреда на двигателя.**
- **Не разчитайте единствено на индикаторната лампа, за да ви предупреди да долеете масло. Проверявайте периодично нивото на маслото.**

## Лампа за зареждане на акумулатора

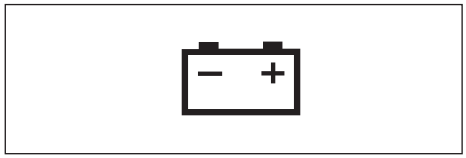

50G052

Тази лампа светва режимът на запалване е в позиция “ON” (на контакт) и изгасва след запалване на двигателя. Лампата ще продължи да свети или ще се появи, ако нещо не е наред със системата за зареждане на акумулатора. Ако лампата светне, докато двигателят работи, системата за зареждане трябва да бъде прегледана незабавно от дилъра на SUZUKI.

## Лампа за напомняне относно предпазния колан на водача/ Лампа за напомняне относно предпазния колан на пътника отпред



60G049

Тази лампа светва или започва да мига, ако водачът или пасажерът отпред не е закопчал своя предпазен колан.
За повече информация относно това напомняне, вижте „Предпазни колани и детски столчета” (СТР. 2-2).

## Лампа за напомняне относно предпазния колан на пътник отзад (в зависимост от оборудването)




69T010090

Когато някой от пътниците отзад не е поставил предпазния си колан, тази лампа света и/или мига.
За подробности относно лампата за напомняне за предпазния колан вижте „Напомняне за предпазния колан“ (СТР. 2-26).

## Лампа с въздушна възглавница



63J030

Тази лампа премигва или се появява за няколко секунди, когато копчето за стартиране на двигателя бъде натиснато към режим на запалване “ON”, така че да може да проверите, дали лампата работи.
Лампата ще светне или няма да угасне, ако има някакъв проблем по системата за активиране на въздушните възглавници или системата за обтягане на предпазните колани.

### ⚠ ПРЕДУПРЕЖДЕНИЕ

**Ако лампата с въздушна възглавница не премигне или не светне за кратко, когато копчето за стартиране на двигателя бъде натиснато към режим на запалване “ON”, ако продължи да свети повече от 10 секунди или светне по време на движение, това означава, че системата за активиране на въздушните възглавници или система за обтягане на предпазните колани не функционира правилно. И двете системи трябва да бъдат проверени от оторизиран дилър на SUZUKI или друг квалифициран сервиз.**

## Индикаторна лампа за неизправност

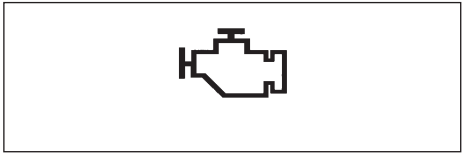

65D530

Вашият автомобил е оборудван с компютърно контролирана система за контрол на емисиите на вредни газове. Индикаторната лампа за неизправност се намира върху арматурното табло и служи за индикатор, когато системата за контрол на емисиите на вредни газове трябва да бъде обслужена. Индикаторната лампа за неизправности светва, когато копчето за стартиране на двигателя бъде натиснато към режим на запалване “ON”, за да може да проверите, дали тя работи и след това изгасва, когато двигателят бъде запален.
Ако индикаторната лампа за неизправност светне или започне да мига, когато двигателят работи, това означава, че системата за контрол на емисиите на вредни газове е повредена.
Закарайте вашия автомобил до дилъра на SUZUKI или друг квалифициран сервиз, за да бъде отстранена повредата.

(За автомобили по спецификация за ЕС)
Освен това, ако тази лампа светне, докато двигателят работи, това може да бъде сигнал и за проблем в автоматичната трансмисия/трансмисията Auto Gear Shift или в хибридната система. Поискайте от вашия дилър на SUZUKI или друг квалифициран сервиз да провери системата.

### *ЗАБЕЛЕЖКА*

**Ако продължите да управлявате превозното средство, след като индикаторната лампа за неизправност е светнала или е започнала да мига, това може да доведе до трайно увреждане на системата за контрол на емисиите на отработените газове и да окаже влияние върху разхода на гориво и управляемостта.**

## Предупредителна лампа за автоматична трансмисия (в зависимост от оборудването)



80J219

Когато бутонът за стартиране на двигателя бъде натиснат, за да промените режима на запалване на “ON”, тази лампа светва за няколко секунди, за да можете да проверите дали работи.
Ако тази лампа светне, докато бутонът за стартиране на двигателя е в позиция „ON“, значи има проблем с автоматичната скоростна кутия или с трансмисията Auto Gear Shift.
Ако лампичката светне или мига, спрете автомобил на безопасно място и се свържете с вашия дилър на Suzuki или с друг квалифициран сервиз.

Ако лампичката светне или мига отново, след като е угаснала, системата да бъде проверена от дилър на SUZUKI или от друг квалифициран сервиз.

Ако температурата на маслото на автоматичната скоростна кутия стане твърде висока, тази лампа ще започне да мига. Спрете автомобила на безопасно място и оставете маслото да се охлади.

За автомобили със скоростна кутия Auto Gear Shift:

- Ако лампичката светне, може да възникнат следните ситуации:
  – Предавката няма да бъде превключена дори ако преместите скоростния лост.
  – Предавката ще се смени автоматично на N, когато скоростта на автомобила падне под 10 км/ч (6 мили в час), а индикатора N на таблото ще започне да мига и ще прозвучи зумер.
  – Двигателят ще угасне автоматично, когато превозното средство спре.
  – Не можете да стартирате хибридната система.
- Ако извършите някоя от следните операции, лампичката ще мига и ще прозвучи зумер. Това означава, че съединителят е подложен на голямо натоварване и че се е нагорещил много. В този случай спрете хибридната система на безопасно място и натиснете бутона за стартиране на двигателя, за да промените режима на запалване на „LOCK“(OFF), след това го натиснете отново до задействане на режим на запалване „ON“. Стартирайте хибридната система, след като се уверите, че лампата е угасна и зумерът не се чува.
  – На нагорнище ту спирате, ту тръгвате.
  – При изкачване задържате автомобила да не потегли назад посредством функцията за „пълзене“ на трансмисията.
  – Натискате едновременно спирачния педал и педала на газта.
  – Натискате газта без да сте освободили паркинг спирачката.

## Предупредителна лампа за имобилайзера/ Предупредителна лампа за системата за безключово запалване на двигателя

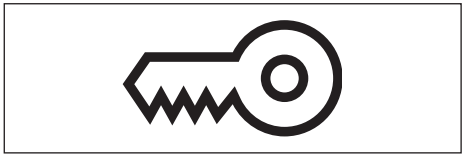

80JM122

Когато копчето за стартиране на двигателя бъде натиснато към режим на запалване “ON”, лампата светва за кратко, за да може да проверите дали тя работи. Ако тази лампа продължи да свети, това е сигнал за проблем със системата.

- Ако механизмът заключване на волана не бъде освободен, докато променяте режима на запалване на ON, тази лампа ще остане активна и няма да можете да стартирате двигателя.
  Ако това се случи, натиснете бутона за стартиране на двигателя, докато въртите волана наляво и надясно.
- Ако тази лампа мига или продължи да свети, това е сигнал за проблем със системата или че заключването на волана не може да бъде освободено.
  Ако това се случи, натиснете копчето за стартиране на двигателя, като в същото време завъртите волана надясно или наляво.

Ако лампата продължи да мига или остане светнала, дори след като сте запалили двигателя или сте стартирали хибридната система при нормално напрежение на акумулатора на автомобила, поискайте от оторизирания дилър на SUZUKI или друг квалифициран сервиз да провери системата.

## Предупредителна лампа за отворена врата

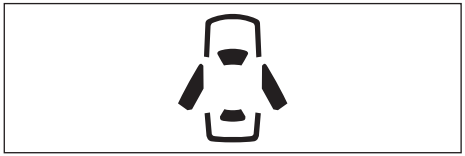

54G391

Тази лампа остава включена, докато не бъдат затворени всички врати (включително тази на багажното отделение).
Ако някоя от вратите (включително тази на багажното отделение) е отворена, докато автомобилът се движи, се чува звуков сигнал, за да ви напомни да затворите всички врати добре.

## Предупредителна лампа на асистента за дългите светлини (оранжева) (в зависимост от оборудването)

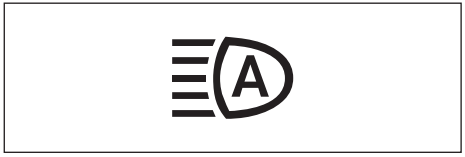


52RM20690

Когато копчето за стартиране на двигателя бъде натиснато, за да смените режима на запалване на ON, тази лампа светва в оранжево за кратко, за да можете да проверите дали лампата работи.

За подробности вижте „Асистент за дълги светлини“ (СТР. 5-119).

В следните ситуации тази светлина ще свети в оранжево и Dual Sensor Brake Support II (DSBS II) ще спре да функционира, когато копчето за стартиране на двигателя е в режим ON.
Когато в асистента за дългите светлини има проблем, системата за автоматично спиране престава да функционира, докато не натиснете копчето за стартиране на двигателя, за да смените режима на запалване на LOCK (OFF), като натиснете копчето за стартиране на двигателя. Намерете безопасно място за паркиране и сменете режима на запалване на LOCK (OFF), като натиснете бутона за стартиране. Стартирайте двигателя отново и проверете дали индикаторните лампи на Dual Sensor Brake Support II (DSBS II) и на системата за предотвратяване на напускане на лентата са угаснали.

- Ако и двата индикатора останат включени след рестартиране на двигателя, може да има повреда на системата dual sensor. Обърнете се към оторизиран дилър на SUZUKI или друг квалифициран сервиз за проверка на Dual Sensor.

При следните ситуации функцията на Dual Sensor бива временно преустановена. Когато положението в конкретни ситуации се подобри, временното спирането на функцията ще бъде отменено.

- Когато видимостта на Dual Sensor е лоша.
- Когато температурата на модула на системата Dual Sensor е висока.
- Когато системите, свързани Dual Sensor Brake Support II (DSBS II), временно спират да действат.
- Когато батерията има аномалии в напрежението.

*ЗАБЕЛЕЖКА:*
*Ако Dual Sensor спре да функционира временно и асистентът за дълги светлини също спира да функционира временно.*

## Предупредителна лампа за умора (в зависимост от оборудването)

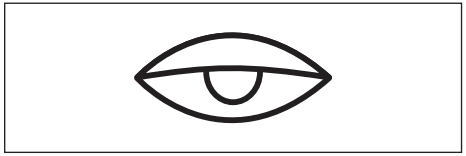

69TJ010110

Когато копчето за стартиране на двигателя бъде натиснато, за да смените режима на запалване на ON, тази лампа светва за кратко, за да можете да проверите дали работи.

Когато системата за следене на умората отчете сънливост при шофиране или заспиване на водача, тази лампа светлина. За подробности вижте „Система за следене на умората (в зависимост от оборудването)“ (СТР. 5-188).

## Предупредителна лампа за ниско ниво на горивото



54G343

Ако тази лампа светне, трябва да налеете незабавно гориво.

Когато лампата светне, се чува и звуков сигнал, за да ви напомни, да презаредите с гориво.
Ако не презаредите с гориво, този звуков сигнал ще се чува всеки път, когато натиснете копчето за стартиране на двигателя към режим на запалване “ON”.

*БЕЛЕЖКА:*

- *Моментът на активиране на тази лампа варира в зависимост от условията на пътя (например, при наклон или завой) и от начина на шофиране на автомобила, тъй като горивото се движи в резервоара.*
- *Когато тази лампа светне, съобщението за ниско ниво на горивото се показва на информационния дисплей. За подробности вижте „Предупредителни и индикаторни съобщения“ (СТР. 4-20).*

## Лампа за електрическото сервоуправление



79J039

Тази лампа светва, когато копчето за стартиране на двигателя бъде натиснато към режим на запалване “ON” и изгасва, когато двигателят бъде запален.
Ако лампата светне по време на движение, сервоуправлението може би не функционира правилно. Системата трябва да бъде проверена от вашия дилър на SUZUKI.

*БЕЛЕЖКА:*

- *Следните операции на волана могат да доведат до постепенно увеличаване на усилието при въртене на волана при паркиране или шофиране с много ниска скорост. Това не е сигнал за неизправност в кормилното управление, а системата за контрол на сервоуправлението ограничава сервоподпомагането, за да предотврати прегряване.*
  - *Воланът се върти много често.*
  - *Воланът се задържа в крайна позиция дълго време.*

- *Когато сервоуправлението се охлади, системата за серво управлението се връща в своето първоначално състояние.*
  *Въпреки това, повторяемостта на тези действия може да доведе до повреда на системата за сервоуправление.*
- *Ако системата за сервоуправление не функционира правилно, ще ви е необходимо по-голямо усилие, за да завивате, но все пак ще можете да завивате.*
- *При въртене на волана може да чуете шум от електрическото серво. Това е нормално и показва, че системата за сервоуправление функционира правилно.*

## Индикаторна лампа Dual Sensor Brake Support II (DSBS II) OFF




54P000254

Когато бутонът за палене бъде натиснат, за да премине в режим „ON“, тази лампа светва за кратко, за да можете да проверите дали работи.

- В следните ситуации тази лампа ще светне и Dual Sensor Brake Support II (DSBS II) ще спре да функционира, когато режимът на запалване е в позиция “ON” (на контакт).
  - Когато превключвателят за деактивиране на Dual Sensor Brake Support II (DSBS II) е натиснат и задържан, за да деактивира системата.
  - Когато превключвателят за деактивиране на ESP® е натиснат, за да деактивира ESP® системите (различни от ABS), индикаторната лампа за деактивиране на ESP® системата също ще светне.
- Ако тази лампа светне, има проблем с Dual Sensor Brake Support II. Закарайте автомобила до оторизиран дилър на SUZUKI или друг квалифициран сервиз.

За повече информация, вижте Dual Sensor Brake Support II (DSBS II) (СТР. 5-98).

## Лампа за изключване на системата за разпознаване на пътни знаци (в зависимост от оборудването)




69T010120

Когато бутонът за палене бъде натиснат, за да се промени режимът на запалване на ON, тази лампа светва за кратко, за да сигнализира, че работи.
Ако има проблем със системата за разпознаване на пътни знаци, докато бутонът за стартиране на двигателя е в режим ON, тази лампа ще светне.
За някои модели, ако системата за разпознаване на пътните знаци е временно спряна и след това превключвателят на двигателя бъде натиснат, за да премине в режим OFF, лампата може да продължи да свети известно време след повторното й задействане, дори ако състоянието на временно спиране е отменено, преди да преминете отново на режим ON.
Когато разпознаването на пътните знаци е изключено чрез промяна на режима на настройка на информационния дисплей, този индикатор светва и продължава да свети.
Можете да спрете разпознаването на пътните знаци, като промените режима на настройка на информационния дисплей. За подробности вижте „Режим на настройка на информационния дисплей“ (СТР. 4-15).

## Лампа за зумер при изключване на системата за разпознаване на пътни знаци (в зависимост от оборудването)



69T010110

За някои модели, когато режимът на настройки на информационния дисплей за изключване на зумера за предупреждение за превишена скорост е задействан, тази индикаторна лампа светва и угасва след известно време.

Можете да спрете зумера за разпознаване на пътни знаци, като промените режима на настройка на информационния дисплей. За подробности вижте „Режим на настройки“ (СТР. 4-15).

## Индикаторна лампа за предупреждение за напускане на лентата за движение

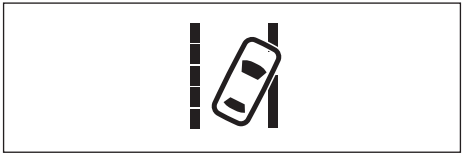

81M31080

Когато бутонът за палене бъде натиснат, за да премине в режим „ON“, тази лампа светва за кратко, за да можете да проверите дали работи.

Цветът на индикацията и статусът за задействане/мигане се променят в зависимост от работното състояние на системите.

За повече информация, вижте „Екрани и функция на системата“ на „Система за предотвратяване напускането на лентата“ (СТР. 5-108).

Когато има проблем със системата за поддържане на лентата, докато бутонът за стартиране е в режим „ON“, тази лампа ще светне в оранжево. Закарайте автомобила в оторизиран дилър на SUZUKI или друг квалифициран сервиз да отстрани проблема в системата.

## Индикаторна лампа за изключено предупреждение за напускане на лентата за движение (в зависимост от оборудването)




62R0317

Когато бутонът за изключване на предупреждението за напускане на лентата бъде натиснат, тази лампа светва.

За подробности вижте „Дисплеи и действие на системата“ на „Система за предотвратяване напускането на лентата“ (СТР. 5-108).

## Индикаторна лампа на системата за поддържане на лентата за движение (в зависимост от оборудването)



74SB12002

Когато бутонът за палене бъде натиснат, за да премине в режим „ON“, тази лампа светва за кратко, за да можете да проверите дали работи.

Цветът на индикацията и статусът за задействане/мигане се променят в зависимост от работното състояние на системите.

За повече информация, вижте „Статус на работа на системата за асистенция в кормилното управление“ на „Система за предотвратяване напускането на лентата“ (СТР. 5-114).

Когато има проблем със системата за поддържане на лентата, докато бутонът за стартиране е в режим „ON“, тази лампа ще светне в оранжево.

Закарайте автомобила в оторизиран дилър на SUZUKI или друг квалифициран сервиз да отстрани проблема в системата.

## Индикаторна лампа за асистенция в кормилното управление



69T010150

Когато бутонът за палене бъде натиснат, за да премине в режим „ON“, тази лампа светва за кратко, за да можете да проверите дали работи.

Цветът на индикацията и статусът за задействане/мигане се променят в зависимост от работното състояние на системите.

За повече информация, вижте „Екрани и функция на системата“ на „Система за предотвратяване напускането на лентата“ (СТР. 5-108) и „Операционен дисплей на функцията за асистенция в кормилното управление“ на „Системата за поддържане на лентата“ (СТР. 5-114).

## Индикаторна лампа на асистента за дългите светлини (зелена) (в зависимост от оборудването)

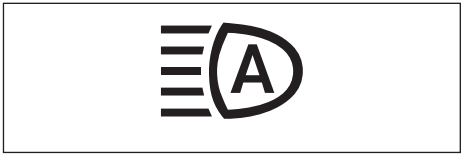


52RM20690

При сработване на асистента за дългите светлини лампата светва в зелено.

За повече информация, вижте “Асистент за дългите светлини” (СТР. 5-119).

### Индикаторна лампа за адаптивния круиз контрол (в зависимост от оборудването)

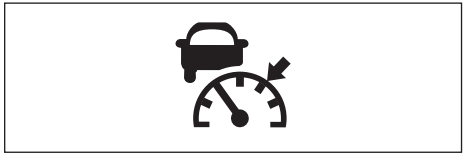

69TJ010190

Цветът на индикацията и статусът й на работа се променят в зависимост от работния статус на системите.

- Когато адаптивният круиз контрол е в режим на готовност, тази лампа светва в бяло.
- Когато адаптивният круиз контрол е активиран, тази лампа светва в зелено.

### Индикаторна лампа на датчиците за паркиране (в зависимост от оборудването)



59S010120

Когато бутонът за палене бъде натиснат, за да премине в режим „ON“, тази лампа светва за кратко, за да можете да проверите дали работи.
Когато датчиците за паркиране са активирани и разпознаят препятствия, тази лампа започва да мига.
Ако тази лампа светне, значи има проблем с датчиците за паркиране. Закарайте автомобила в оторизиран дилър на SUZUKI или в друг квалифициран сервиз, за да отстраните проблема.
За подробности вижте „Датчици за паркиране“ (СТР. 5-182).

### Индикаторна лампа за изключена система за следене на мъртвата зона Blind Spot Monitor (BSM)

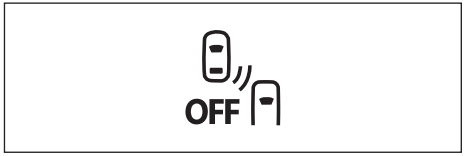


52R10320

Когато бутонът за палене бъде натиснат, за да премине в режим „ON“, тази лампа светва за кратко, за да можете да проверите дали работи.
Когато системата за следене на мъртвата зона Blind Spot Monitor (BSM) бъде изключена чрез промяна на режима на настройки на информационния дисплей, този индикатор се включва.

- Когато BSM бъде спряна, се включват индикатори за изключена система за следене на мъртвата зона Blind Spot Monitor (BSM) и за изключена система за предупреждение за напречен трафик отзад.

### Индикаторна лампа за изключена система за предупреждение за напречен трафик отзад (RCTA) (в зависимост от оборудването)




52R10330

Когато бутонът за палене бъде натиснат, за да премине в режим „ON“, тази лампа светва за кратко, за да можете да проверите дали работи.
Когато системата за предупреждение за напречен трафик отзад бъде изключена чрез промяна на режима на настройки на информационния дисплей, този индикатор се включва.

### Индикаторна лампа за изключена система за следене на умората (в зависимост от оборудването)




69TJ010170

Когато бутонът за палене бъде натиснат, за да премине в режим „ON“, тази лампа светва за кратко, за да можете да проверите дали работи.
Когато системата за следене на умората бъде изключена чрез промяна на режима на настройки на информационния дисплей, този индикатор се включва.
Когато системата за следене на умората бъде изключена временно, тази лампа светва.
Когато има проблем в системата за следене на умората, тази лампа мига. Закарайте автомобила в оторизиран дилър на SUZUKI или друг квалифициран сервиз да отстрани проблема в системата.

### Индикаторна лампа за светлина за мъгла (ако има налична)

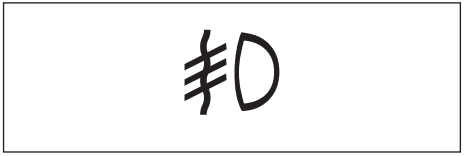

74P30830

Индикаторната лампа за предната светлина за мъгла светва при активиране на светлината за мъгла.

## Индикаторна лампа за задната светлина за мъгла (ако има налична)

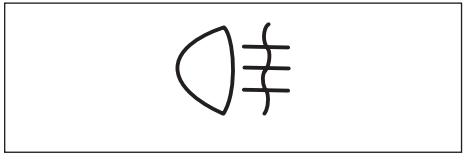

54G491

Индикаторната лампа за задната светлина за мъгла светва при активиране на задната светлина за мъгла.

## Индикатори за мигачите

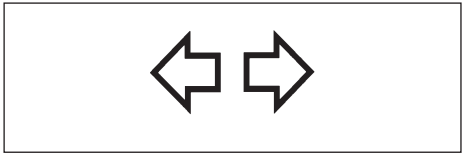

50G055

Когато активирате левия или десния мигач, на арматурното табло заедно със съответния мигач светва и съответната стрелка в зелен цвят. Когато активирате копчето за аварийни светлини, и двете стрелки светват заедно с всички мигачи.

## Индикаторна лампа за дългите светлини

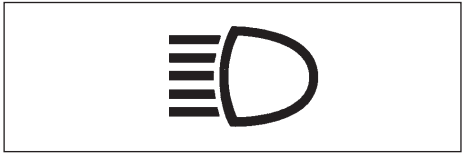

50G056

Тази индикаторна лампа светва при включване на дългите светлини.

## Индикаторна лампа за включени

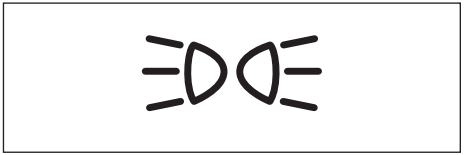

64J045

Лампата светва при активиране на габаритните светлини, задните светлини и/или фаровете.

## Предупредителна лампа за задвижване на четирите колела (ако има налично)

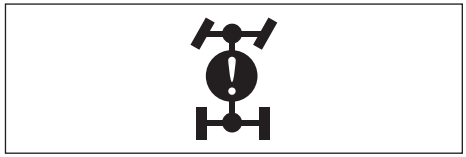

57L30042

Тази лампа ще светне за кратко, когато копчето за стартиране на двигателя бъде натиснато за включване на режим на запалване “ON”, така че да може да проверите, дали лампата работи.

- Тази лампа светва при наличието на проблем с режима на задвижване на четирите колела. В такъв случай системата ще се деактивира автоматично.
- Лампата започва да мига, ако автомобилът е в някое от следните състояния и системата ще се деактивира автоматично:
  – На автомобила са монтирани колела с различен диаметър.
  – Компонентите на задвижването са прегрели, вследствие на буксуване на задвижващо колело в кал или сняг.

*БЕЛЕЖКА:*
*Ако лампата започне да мига, паркирайте незабавно превозното средство на безопасно място, за да предпазите компонентите на задвижването. Ако оставите двигателя да работи на празен ход за малко, с изключение на случаите, когато има монтирани колела с различен размер, лампата ще изгасне и системата ще продължи да работи нормално.*

## Лампа за напомняне относно смяната на маслото (ако има налична)




79JM007

Вашият автомобил разполага със система за контрол на времето/километрите до следваща смяна на маслото и с лампа, която да ви напомни, че трябва да смените двигателното масло и масления филтър.
Когато тази лампа светне или започне да мига, сменете двигателното масло и филтъра незабавно.
За повече информация относно смяната на двигателното масло и филтъра, вижте „Смяна на двигателното масло и филтъра” в раздел „Смяна на масло и маслен филтър” (СТР. 9-34).
Тази лампа светва за няколко секунди при натискане на копчето за стартиране на двигателя за преминаване към режим на запалване “ON”, за да проверите дали лампата работи.

Времето за светене на тази лампа зависи от вида на двигателя.

При достигане на показанията от километража или времето за смяна, която стойност сте задали чрез системата, лампата светва, когато копчето за двигателя E в позиция “ON” (на контакт). Освен това, на информационния дисплей се появява и съобщение, за да ви извести, че е необходимо да смените двигателното масло и масления филтър. Когато двигателното масло и маслениият филтър бъдат сменени и системата за контрол на остатъка до следваща смяна на маслото бъде нулирана, лампата ще изгасне.

При всяка смяна на двигателното масло и масления филтър, лампата трябва да бъде нулирана, за да може да проследи правилно времето до следващата смяна на маслото. След нулиране, лампата ще изгасне. За повече информация относно нулирането, вижте „Информационен дисплей” (СТР. 4-3).

***ЗАБЕЛЕЖКА***

**Ако двигателят продължи да работи след светване на тази лампа, това може да доведе до тежки повреди по него.**
**Сменете моторното масло и масления филтър веднага след светване на лампата.**

*БЕЛЕЖКА:*

- *Тази лампа се използва за улеснение при смяната на маслото и масления филтър в съответствие с графика за поддръжка.*
- *Дори ако сте сменили маслото преди тази лампа да светне, е необходимо да нулирате системата за проследяване на времето до следваща смяна на маслото. Консултирайте се с дилъра на SUZUKI във връзка с нейното нулиране. Ако нулирате системата сами, вижте „Режим за настройки" (СТР. 4-15).*
- *В следните ситуации е необходимо да се консултирате с оторизирания дилър на SUZUKI във връзка с промяната на настройките на системата за проследяване на времето до следваща смяна на маслото.*
  *- Ако смените масло по стандарти ACEA или оригиналното моторно масло на SUZUKI с масло, различно от това по стандартите на ACEA или от оригиналното масло на SUZUKI или обратното.*
  *- Ако сте променили условията на шофиране на автомобила и е необходимо да приложите „Препоръчителна поддръжка при тежки условия на шофиране на автомобила", вместо да приложите „График за периодична поддръжка" в раздел „ПРОВЕРКА И ПОДДРЪЖКА" или обратното.*

## Индикаторна лампа на системата „ENG A-STOP" (ако има налична)

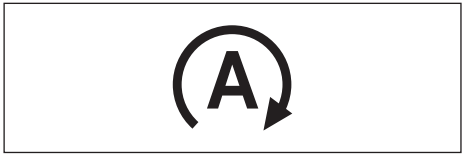


72M00032

При натискане на копчето за стартиране на двигателя за преминаване към режим на запалване "ON", тази лампа светва за кратко, така че да можете да проверите, дали лампата работи.
Когато двигателят бъде загасен посредством системата за автоматично гасене на двигателя, лампата светва.
За подробности вижте "ENG A-STOP система (система за автоматично гасене и запалване на двигателя) (за модели с двигател K14D)" (СТР. 5-23).

## Лампа за деактивиране на системата „ENG A-STOP OFF"

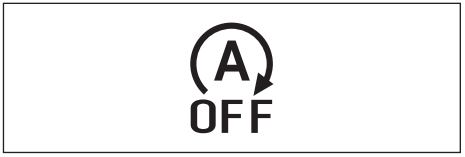


72M00159

При натискане на копчето за стартиране на двигателя за преминаване към режим на запалване "ON", лампата светва за кратко, така че да можете да проверите, дали лампата работи.
При натискане на превключвателя за деактивиране на системата за автоматично гасене на двигателя лампата светва.
Лампата ENG A-STOP OFF мига при следните условия:

- ако има нещо нередно със системата ENG A-STOP OFF
- ако има нещо нередно с литиево-йонната батерия

Ако лампата започне да мига по време на движение, това означава, че може би има проблем със системата за автоматично гасене на двигателя. Поискайте от оторизиран дилър на SUZUKI или друг квалифициран сервиз да провери системата.
За повече информация вижте лампа за деактивиране на системата „ENG A-STOP OFF" (СТР. 5-34).

## Индикаторна лампа за рекуперация на енергията при спиране (в зависимост от оборудването)



72M00168

Когато копчето за стартиране на двигателя е натиснато за смяна на режима на запалване към “ON”, тази предупредителна лампа светва за кратко, за да видите, дали лампата работи.
Когато функцията за рекуперация на спирачна енергия работи, тази лампа светва.
За подробности вижте “SHVS (Smart Hybrid Vehicle by Suzuki) (За двигател K14D)” (СТР.5-20) или „Хибридна система“ (в зависимост от оборудването) (СТР. 5-37).

## Индикаторна лампа за GPF (филтър за твърди частици при бензинов двигател) (в зависимост от оборудването)



64J244

Предупредителната лампа за бензиновия филтър за твърди частици (GPF) светва за няколко секунди, когато копчето за стартиране на двигателя бъде натиснато за преминаване в режим “ON”, така че да можете да проверите дали лампата работи. Ако тази лампа светне по време на движение на автомобила, GPF почти е задръстен. За да изгасне предупредителната лампа, превозното средство трябва да продължи да се движи, докато регенерацията не приключи.

Този процес обикновено отнема 25 минути.
Оптималното условие за приключване на процеса се постига, когато поддържате автомобила в движение с около 50 км/ч (31 мили в час) или повече и с обороти на двигателя, по-високи от 2000 об/мин.

Ако продължите да шофирате автомобила, докато лампата свети, регенерацията на GPF ще приключи.

За повече информация относно GPF, вижте „Бензинов филтър за твърди частици“ (GPF) (за двигател K14D) (СТР. 5-19).

***ЗАБЕЛЕЖКА***

**Направете регенерация на GPF, когато светне предупредителната лампа за GPF. Липсата на регенерация на GPF ще доведе до неизправност на автомобила вследствие на задръстения филтър.**

## Индикаторна лампа за задна предавка R (ако има налична)




69TJ040750

Когато скоростният лост е в позиция R (Reverse), тази лампа светва.

Ако лампата не светне, когато скоростният лост е в позиция R (Reverse), закарайте автомобила в оторизиран дилър на SUZUKI или друг квалифициран сервиз да отстрани проблема в системата.

## Предупредителна лампа за хибридната система (в зависимост от оборудването)



53SB08209

Когато бутонът за стартиране на двигателя бъде натиснат, за да промените режима на запалване на “ON”, тази лампа светва за кратко, за да можете да проверите дали работи.

Ако има някаква неизправност в хибридната система, системата под високо напрежение или вакуумния усилвател на спирачките, лампата светва или започва да мига. Ако това се случи, автомобилът трябва да бъде прегледан при дилър на SUZUKI или в друг квалифициран сервиз.

- Когато предупредителната лампа на хибридната система светне, електрическото захранване за някои устройствата може да бъде изключено и това може да доведе до неочакван инцидент. В този случай проверете следната система или оборудването;
  – Аудио или навигационна система (в зависимост от оборудването)
  – Камера за 360-градусов обзор (в зависимост от оборудването)
  – Камера за обратно виждане (в зависимост от оборудването)

- Когато предупредителната лампа на хибридната система светне, функцията за пълзене на трансмисията може да не сработи. При такива случаи трябва да използвате ръчната спирачка, за да потеглите нагоре.
- Ако ISG (интегрираният стартер генератор) откаже, предупредителната лампа светва.

## EV индикатор (в зависимост от оборудването)




53SB08211

Когато двигателят или хибридната система спре автоматично, този индикатор светва.

## Индикатор за ECO режим (в зависимост от оборудването)




53SB08213

В режим ECO този индикатор светва.

## Предупредителна лампа на акустичната предупредителна система (в зависимост от оборудването)



65T04002

Когато бутонът за стартиране на двигателя бъде натиснат, за да промените режима на запалване на “ON”, тази лампа светва за кратко, за да можете да проверите дали работи.

Ако акустичната система за предупреждение на автомобила се повреди, лампата започва да мига. Трябва да закарате автомобила да бъде проверен в дилър на SUZUKI или в друг квалифициран сервиз.

## Индикатор READY (в зависимост от оборудването)




74SB20206

Докато лостът на трансмисията е в положение „P“ и държите натиснат педала на спирачката, при натискане на бутона за стартиране на двигателя се стартира хибридната система и индикаторът READY (т.е. режим на готовност за потегляне) светва.

### ⚠ ПРЕДУПРЕЖДЕНИЕ

**Ако този индикатор изгасне по време на движение, може да възникнат следните проблеми. Спрете автомобила на безопасно място и се опитайте да натиснете бутона за стартиране на двигателя веднъж отново.**

- **Воланът става тежък поради неизправност на кормилното управление.**
- **ABS не работи (когато светва и предупредителната лампа за ABS).**
- **Ако след като натиснете бутона за стартиране на двигателя отново не излезе индикаторът READY, се свържете с дилър на SUZUKI или с друг квалифициран сервиз за проверка на системата.**

## Индикатор, подканващ да натиснете спирачка (в зависимост от оборудването)




53SB08214

Тази лампа ще светне, ако не натиснете педала на спирачката в следните ситуации.

- Когато скоростният лост бъде превключен от „N“ на „D“, „M“ или „R“, докато автомобилът още се движи (напр. при вкарване в гаража / при маневра за паркиране). Алармата в интериора ще се задейства за около секунда и индикаторът „N“ ще започне да мига. Натиснете спирачката, за да спрете автомобила, и превключете отново със скоростния лост.

## Главен предупредителен индикатор



68PM00278

Когато на информационния дисплей се показват предупредителни и индикаторни съобщения, този индикатор също може да мига.
За подробности вижте „Информационен дисплей“ (СТР. 4-3).

# БЕЛЕЖКИ

# БЕЛЕЖКИ

# РАБОТА С ВАШИЯ АВТОМОБИЛ

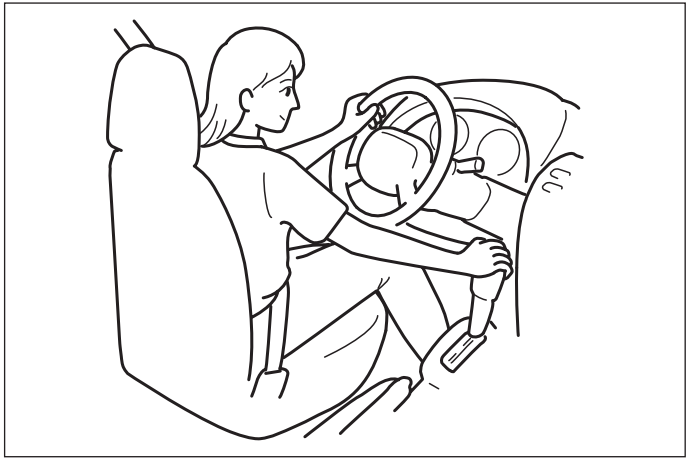

59RN05760a


Списък с ежедневни проверки....5-1
Разход на моторно масло....5-4
Копче за двигателя....5-5
Имобилайзер....5-7
Педал....5-9
Система за безключово запалване....5-10
Запалване / спиране на двигателя
или на хибридната система....5-14
При шофиране на автомобил с турбокомпресор....5-20
SHVS (автомобил с интелигентно хибридно задвижване на SUZUKI)
(За модели с двигател K14D)....5-20
Система за автоматично гасене на двигателя
(Система за автоматично гасене и запалване
на двигателя) (За модели с двигател K14D)....5-23
Хибридна система
(в зависимост от оборудването)....5-37
Лост на ръчната спирачка....5-47
Предпазни мерки за паркиране....5-48
Употреба на автоматичната трансмисия....5-52
Индикатор за смяна на предавки 5-60
При шофиране на автомобил с автоматична
трансмисия (AT) (в зависимост от оборудването)....5-63
Характеристики на автомобила с автоматична
трансмисия (AT) (в зависимост от оборудването)....5-64
Как да шофирате автомобила с автоматична
трансмисия (AT) (в зависимост от оборудването)....5-65
Режим на задвижване на четирите колела
(ако има наличен)....5-70
Круиз контрол (ако има наличен)....5-77
Ограничител на скоростта (ако има наличен)....5-79
SUZUKI SAFETY SUPPORT (ако има налична)....5-86
Камера за обратно виждане (ако има налична)....5-192
Електронна стабилизираща програма (ESP®)....5-198
Спиране....5-202
ABS система....5-204
Превключвател за нулиране на TPMS
(Система за контрол на налягането в гумите)
(ако има налична)....5-217
eCall (ако има налична)....5-217
Connected service
(за Европа без някои държави)....5-228

## Списък с ежедневни проверки

### Преди шофиране

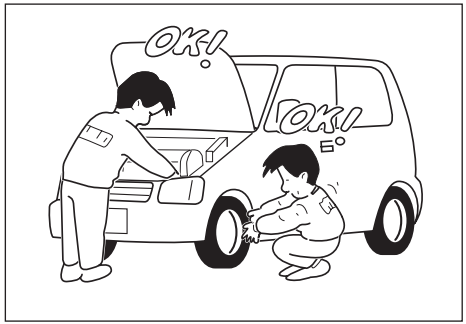


59RN05750

1) Проверете дали прозорците, огледалата, фаровете и светлоотразителите са чисти и нищо не ги закрива.
2) Извършете визуална проверка за следните неща по гумите:
   – дълбочина на протектора
   – необичайно износване, пукнатини и повреди
   – разхлабени гайки на колелата
   – наличието на чужди тела като нокти, камъни и др.
   За повече информация, вижте “Гуми” (СТР. 9-49).
3) Проверете за изтичане на течности и масло.

*БЕЛЕЖКА:*
*Нормално е след употреба на климатичната система да капе вода от нея.*

4) Уверете се, че всички капаци са затворени и заключени.
5) Проверете дали фаровете, мигачите, стоповете и клаксонът функционират правилно.
6) Регулирайте седалката и подглавника.
7) Проверете хода на спирачния педал и лоста на паркинг спирачката.
   Вижте „Спирачки“ (СТР. 9-46) за повече подробности.
8) Регулирайте огледалата.
9) Проверете дали вие и всички други пътници са поставили предпазните си колани.
10) Проверете дали всички предупредителни светлини са се включили при поставяне на бутона за стартиране в позиция “ON” (на контакт).
11) Проверете всички уреди на таблото.
12) Проверете дали предупредителната лампа за спирачната система е изгаснала след освобождаване на паркинг спирачката.

Всяка седмица или всеки път, когато зареждате гориво, извършвайте следните проверки под капака:
1) Ниво на моторното масло
2) Ниво на охладителната течност
3) Ниво на спирачната течност
4) Ниво на течността на акумулатора
5) Ниво на течността на чистачките
6) Функциониране на заключването на капака
   Дръпнете дръжката за освобождаване на капака, която се намира вътре в Автомобила. Уверете се, че не можете да отворите капака изцяло, ако не сте освободили вторичната ключалка. След като проверите функционирането на заключващия механизъм, проверете дали сте затворили добре капака. Във връзка с графика за смазване, вижте точка „Различни видове ключалки” в „ШАСИ И ОКАЧВАНЕ ” в раздел „ПРОВЕРКА И ПОДДРЪЖКА” в „График за поддръжка”, за да получите информация за графика за обслужване.

**⚠ ПРЕДУПРЕЖДЕНИЕ**

**Преди да потеглите с автомобила, проверете дали капакът е напълно затворен и заключен. Той може да се отвори неочаквано по време на движение и по този начин да възпрепятства видимостта ви, което може да доведе до инцидент.**

Веднъж в месеца или всеки път, когато зареждате гориво, проверявайте налягането в гумите, като използвате манометър. Проверявайте също и налягането в резервната гума.

## Когато забележите следните симптоми

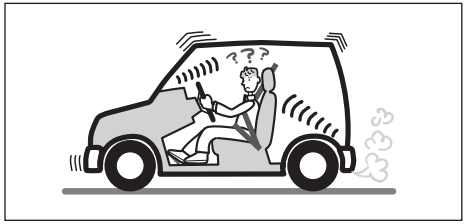

80J009

**⚠ ВНИМАНИЕ**

**Ако продължите да използвате автомобила си при посочените по-долу условия, може да се появи неизправност и може да се стигне до злополука. Консултирайте се с дилър на SUZUKI или с квалифициран сервиз.**

- **Появило се е изтекло масло или друга течност на земята под автомобила.**
- **Нивото на спирачната течност е ниско.**
- **Има необичайни миризми, звуци или вибрации.**
- **Усещането при въртене на волана или при натискане на спирачката не е както обикновено.**

## Проверете налягането на гумите

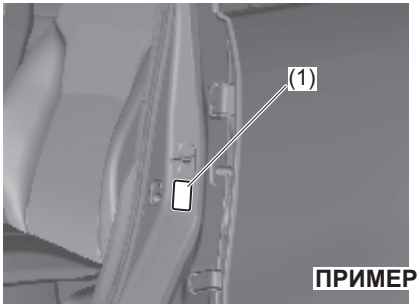


65T50011

- Периодично проверявайте и регулирайте налягането на гумите. Указаното налягане на гумите за гумите на този автомобил може да бъде проверено на етикета с информация за гумите (1), поставен на отвора за вратата на водача.
- Шофирането с ниско налягане на гумите може да доведе до износване на бордовете им, както и до по-висока горивна консумация.

**⚠ ПРЕДУПРЕЖДЕНИЕ**

- **Шофиране с изключително ниско налягане на гумите може да доведе до спукване на гумата и до инцидент. Не шофирайте с прекалено ниско налягане на гумите.**

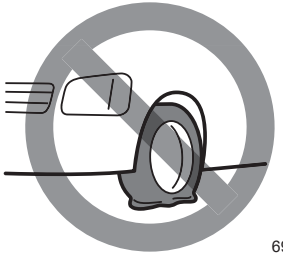

69RHS173

- **Ако предписаното налягане на гумите не се поддържа, автомобилът няма да се държи оптимално на пътя и може да се стигне до следните проблеми, водещи до инциденти или неизправности.**
  **Регулирайте налягането в гумите, както е указано.**
  **– Влошена стабилност на автомобила**
  **– По-дълъг спирачен път**

(продължава)

**⚠ ПРЕДУПРЕЖДЕНИЕ**

(продължава)

**– Не може да бъде отчетена точно скоростта на въртене на гумите, което пречи на следните функции:**

- **ABS**
- **Сигнал за аварийно спиране (ESS)**
- **Електронна програма за стабилност (ESP®)**
- **Dual Sensor Brake Support II (DSBS II)**
- **Асистенция при движение на заден ход**

## Проверете акумулатора и батерията

Автомобилът е оборудван със следните батерии/акумулатори.

- Акумулатор (оловно-киселина батерия)
  Той се използва за захранване на автомобила с електричество.
- Литиево-йонна батерия
  Тя се използва за захранване на автомобила с електричество.

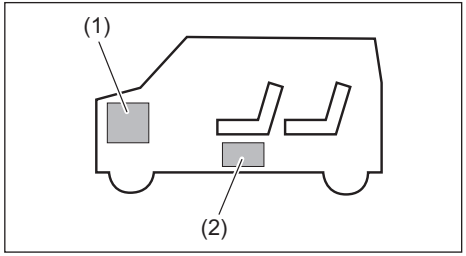


59RN05730

(1) Акумулатор (оловно-киселина батерия)
(2) Литиево-йонна батерия

Прочетете внимателно инструкциите в раздели „Акумулатор (оловно-киселинна батерия“ и „Литиево-йонна батерия“ за правилното боравене с всяка от батериите.

- Акумулаторът и литиево-йонната батерия се разреждат постепенно. За да предотвратите пълното разреждане на батерията или акумулатора, трябва да покарате автомобила поне веднъж в месеца най-малко за 30 минути.

**Акумулатор (оловно-киселина батерия)**

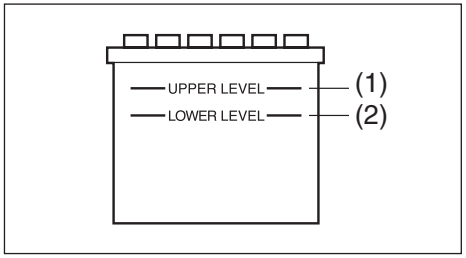


80J1267

ГОРНО НИВО (1)
ДОЛНО НИВО (2)

Ако нивото на електролита е под долната граница (2), го попълнете до горната граница (1). Липсата на електролит може да съкрати живота на акумулатора.

**⚠ ПРЕДУПРЕЖДЕНИЕ**

- **Недостиг на електролит може да причини опасност от експлозия на акумулатора поради прегряване. Не използвайте акумулатора или не го зареждайте, когато нивото на електролита е под долната граница.**
- **Разхлабена клема на акумулатора може да причини пожар или неизправност. При разкачване на клемите на акумулатора и свързването им отново се уверете, че са прилегнали плътно.**

***ЗАБЕЛЕЖКА***

**Тъй като автомобилът използва оловно-киселинната батерия (акумулатора) за високоефективната системата ENG-A-STOP (за автоматично палене и гасене на двигателя), следвайте следните предпазни мерки. Ако не го направите, има опасност от дефект на системата или скъсен живот на акумулатора.**

- **При смяна на акумулатора използвайте само указания тип. (Не използвайте никакъв друг тип акумулатор.)**
- **Не свързвайте електрически аксесоари към клемите.**

**Литиево-йонна батерия**

Батерията се поставя само на модели HYBRID и е разположена под седалката на пътника отпред (под долната част на седалката).

- Литиево-йонната батерия е необслужваема. И все пак, за да избегнете изтощаването ѝ, шофирайте автомобила поне веднъж в месеца най-малко за 30 минути.
- При смяна или изхвърляне на литиево-йонната батерия се консултирайте с дилър на SUZUKI или с квалифициран сервиз.

**⚠ ПРЕДУПРЕЖДЕНИЕ**

**Тъй като неправилното боравене с литиево-йонната батерия може да причини пожар, токов удар или повреда на батерията, спазвайте следните предпазни мерки.**

- **Не я вадете и не я разглобявайте.**
- **Не позволявайте да се намокри, например с вода.**
- **Не я подлагайте на силни удари.**
- **Не се облягайте и не поставяйте предмети върху нея.**
- **Не изключвайте кабела от батерия и не свързвайте електрически аксесоари към клемите на батерията.**

## Консумация на моторно масло

Нормално е по време на обичайната работа на автомобила, двигателят да изразходва част от моторното масло.

Изразходваното количество моторно масло зависи от вискозитета на маслото, от негово качество и от условията, при които е използвано автомобила.
По-голямо количество масло се изразходва при управление с по-висока скорост и по-често увеличаване и намаляване на скоростта. Двигателят може да изразходва повече масло и при по-голямо натоварване на автомобила.
Новият двигател също консумира повече масло, тъй като неговите бутала, сегменти и стени на цилиндрите все още не са се напаснали.
Новите двигатели достигат нормални нива на разход на масло след около 5000 км (3000 мили) шофиране на автомобила.

**Разход на гориво:**
**Максимум 1,0 л на 1000 км.**

Когато преценявате разхода на масло, имайте предвид, че маслото може да се е разредило и това ще затрудни установяването на действителното ниво на маслото.

Например, ако автомобилът бъде шофиран само на кратки разстояния и изразходва нормално количество масло, масломерната щека може да не отчете изобщо спад на маслото дори след 1000 км. (600 мили) шофиране на автомобила или повече. Това е така, защото маслото постепенно се разрежда с гориво или влага, което прави да изглежда, че неговото ниво не се е променило.

Също така трябва да имате предвид, че разреждащите съставки се изпаряват, когато впоследствие Автомобилът се управлява с висока скорост например на магистрала, ще изглежда, че разходът на гориво се е увеличил много при такова шофиране на автомобила.

## Проверка на ауспуха

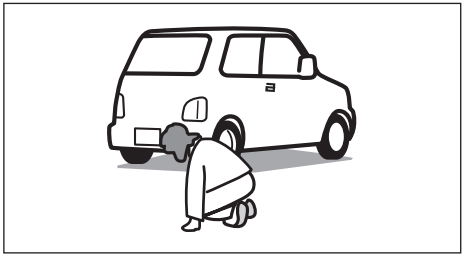

80J011

Периодично проверявайте ауспуха за пробиви или други увреждания.

**ПРЕДУПРЕЖДЕНИЕ**

**Ако по изпускателната система има пробиви, в купето на автомобила могат да влязат отработени газове и да причинят отравяне с въглероден оксид. Ако усетите, че нещо не е нормално, се консултирайте с дилър на SUZUKI или с квалифициран сервиз.**

## Контактен ключ

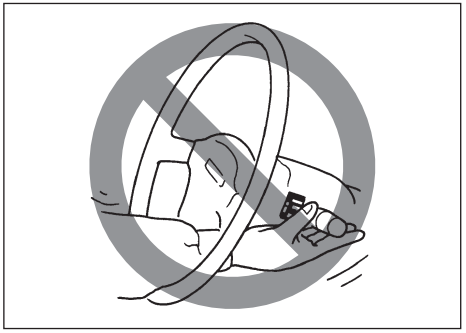

65D611

**ПРЕДУПРЕЖДЕНИЕ**

**За да избегнете евентуални наранявания, не задействайте механизмите за управление, като промушвате ръката си през самия волан.**

ПРИМЕР

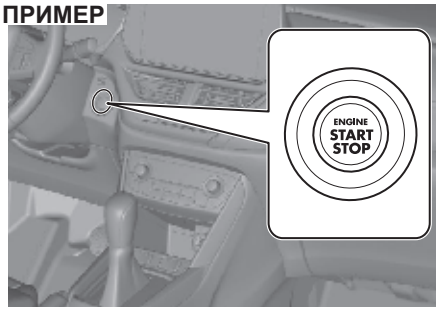


65T50020

**LOCK (OFF)**
Това е обичайна позиция за паркиране. Когато е избран този режим чрез натискане на бутона и след това която и да е врата (вкл. и капакът на багажника) бъдат отворени или затворени, воланът ще бъде заключен автоматично.

**ACC (аксесоари)**
Натиснете бутона за стартиране на двигателя, за да изберете този режим на запалване и да използвате електрическо оборудване като аудио система, извод за ток и да регулирате страничните огледала за обратно виждане, докато хибридната система е изключена. При избор на тази позиция информационният дисплей на арматурното табло показва следното съобщение: “ACC” IGNITION SWITCH POSITION. Вижте „Информационен дисплей“ (СТР. 4-3) за подробности.

**ON (вкл.)**
- **Докато двигателят или хибридната система са изключени**
  Можете да използвате електрическо оборудване като електрическите стъкла и чистачките, докато двигателят или хибридната система са изключени. Когато този режим на запалване бъде избран чрез натискане на бутона за стартиране на двигателя, на информационния дисплей в арматурното табло се показва следното съобщение: “ON” IGNITION SWITCH POSITION.
- **Докато двигателят или хибридната система са включени**
  Цялото електро оборудване е в готовност за употреба. Автомобилът може да бъде шофиран, когато сте избрали този режим на запалване чрез натискане на копчето за стартиране на двигателя.

**START**
- **Автомобили с ръчна трансмисия**

Ако носите дистанционното управление на системата за безключов достъп у себе си, двигателят стартира автоматично, когато натиснете копчето за стартиране на двигателя, за да изберете този режим на запалване след превключване на „N“ (изключена от предавка) и натиснете педалите на спирачката и съединителя.

- **Автомобили с автоматична трансмисия или трансмисия Auto Gear Shift**

Ако носите дистанционното управление на системата за безключов достъп у себе си, двигателят или хибридната система стартира автоматично, когато натиснете копчето за стартиране на двигателя, за да изберете този режим на запалване след поставяне на скоростния лост в позиция“P” (Park) и натиснете педала на спирачката. (Ако трябва да рестартирате двигателя или хибридната система, докато автомобилът се движи се, превключете на „N“.)

***ЗАБЕЛЕЖКА***

**Не оставяйте копчето за стартиране в позиция ACC или ON (на контакт), ако двигателят или хибридната система не работи. Избягвайте употребата на радиото или други електрически аксесоари за дълго време, когато копчето за стартиране е в режим ACC или ON, когато двигателят или хибридната система не работи, защото акумулаторът може да се изтощи.**

*БЕЛЕЖКА:*

- *Не е необходимо да държите копчето на двигателя натиснато, докато двигателят или хибридната система биват стартирани.*
- *При наличието на силни радиосигнали или шум, може да не успеете да превключите режима на запалване към "ACC" или "ON" или да запалите двигателя/стартирате хибридната система с копчето за стартиране на двигателя. В такъв случай, на информационния дисплей на арматурното табло ще се появи следното съобщение: НЕ Е ЗАСЕЧЕН КЛЮЧ/ KEY FOB NOT DETECTED.*
- *При автомобили с литиево-йонна батерия, литиево-йонната батерия може да издаде звук, подобен на щракване, когато режимът на запалване бъде сменен на "ON" или "LOCK" (OFF). Това е нормален шум при работа.*
- *Високоволтовата батерия при автомобили с хибридна система ще бъде изтощена, ако копчето за стартиране на двигателя бъде оставено във включено положение без да виждате индикатора READY. Освен това, ако автомобилът е спрян при включен двигател, и батерията под високо напрежение също се изтощава. Следователно, зарядът й пада, високоволтовата система се изключва, за да бъде ограничена консумацията на ток от батерията и след това възможността за задвижване само чрез електрическата система се изключва временно. За да възстановите действието на електрическото задвижване, трябва да поставите копчето за стартиране на двигателя в режим LOCK (OFF) веднъж и да рестартирате хибридната система.*

### Предупреждение за неосвободено заключване на волана

Ако воланът остане заключен, когато натиснете копчето за стартиране на двигателя, за да преминете към режим на запалване "ON", на информационния дисплей на арматурното табло ще се появи следното съобщение: "PRESS START SW WHILE TURNING STRG WHL" („Натиснете Start, докато въртите волана"). За повече информация, вижте "Информационен дисплей" (СТР. 4-26).

*БЕЛЕЖКА:*
*Воланът може да не се отключи и лампата на имобилайзера/системата за безключово стартиране се включва, ако върху него е приложение усилие. Ако това се случи, завъртете волана надясно или наляво, за да го освободите, преди да натиснете отново копчето за стартиране на двигателя, за да превключите в желания от вас режим на запалване.*

## Имобилайзер

Той е предназначен да подпомогне предотвратяването на кражба на автомобила, като деактивира по електронен път запалителната система на двигателя или на хибридната система.
Двигателят или хибридната система може да бъде стартирана единствено чрез вашия ключ с имобилайзер или посредством дистанционното управление за безключово запалване, в което е програмиран електронен идентификационен код. Дистанционното управление изпраща идентификационния код към автомобила, когато копчето за стартиране на двигателя бъде натиснато, за да премине към режим на запалване "ON" (включване). В случай, че се нуждаете от резервни ключове или дистанционно управление, свържете се с вашия дилър на SUZUKI. Автомобилът трябва да бъде програмиран с правилния идентификационен код за резервни ключове и дистанционни управления. Ключ, направен от обикновен ключар, няма да работи.
Ако можете да стартирате двигателя или хибридната система, когато копчето за стартиране на двигателя бъде натиснато, за да премине към режим на запалване "ON" (включване), имобилайзерът ще бъде деактивиран и предупредителната лампа на имобилайзера/системата за безключово стартиране ще се включи за около 2 сек и след това отново ще се изключи.

Когато натиснете бутона за стартиране на двигателя, за да смените режима на палене на LOCK (OFF), имобилайзерът ще сработи.

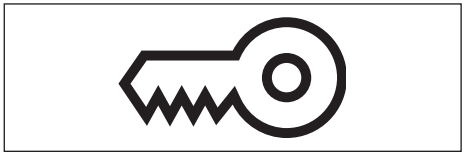

80JM122

Ако предупредителната лампа за имобилайзера/системата за безключово запалване започне да мига, когато копчето за стартиране на двигателя е в режим на запалване “ON” (включване), двигателят или хибридната система няма да стартира.

### *ЗАБЕЛЕЖКА*

**Не модифицирайте и не сваляйте имобилайзера. Ако го модифицирате или демонтирате, системата няма да функционира правилно.**

*БЕЛЕЖКА:*

- *Ако предупредителната лампа за имобилайзера/система за безключово запалване светне или започне да мига, на информационния дисплей може да се появи съобщение.*
- *Имобилайзерът не се нуждае от поддръжка.*

**За автомобили със система за безключово запалване**

Ако лампата започне да мига, променете режима на запалване към “LOCK” (заключване) и след това го върнете обратно към “ON” (палене). Вижте също „Ако лампата на главния предупредителен индикатор започне да мига и двигателят не може да бъде запален” (СТР. 5-17).

Ако лампата продължи да мига и след превключването на режима на запалване с позиция “ON” (включване), това може да бъде сигнал за проблем с ключа или с имобилайзера. Поискайте системата да бъде проверена от вашия дилър на SUZUKI.

Предупредителната лампа за имобилайзера/системата за безключово запалване може да започне да мига и ако дистанционното управление не се намира в автомобила, когато затворите вратата или се опитате да включите двигателя или хибридната система.

*БЕЛЕЖКА:*

- *В случай, че изгубите вашите ключове с имобилайзер или дистанционното управление, свържете се с вашия дилър на SUZUKI възможно най-бързо, за да деактивира изгубения ключ/дистанционно управление, а след това да направи нов.*
- *В случай, че притежавате и други автомобили с ключове с имобилайзер, дръжте ги на разстояние от ключалката за двигателя, когато използвате вашето SUZUKI, тъй като в противен случай двигателят може да не запали заради смущения в имобилайзера на вашето SUZUKI.*
- *Ако закрепите метални предмети към имобилайзера или дистанционното управление, двигателят може да не се включи.*

### *ЗАБЕЛЕЖКА*

**Имобилайзерът и дистанционното управление са чувствителни електронни уреди. За да ги предпазите от повреди:**

- **Не ги излагайте на удари, влага и висока температура, като например върху таблото под директна слънчева светлина.**
- **Дръжте ги на разстояние от магнитни обекти.**

## Педал

**Ръчна трансмисия**

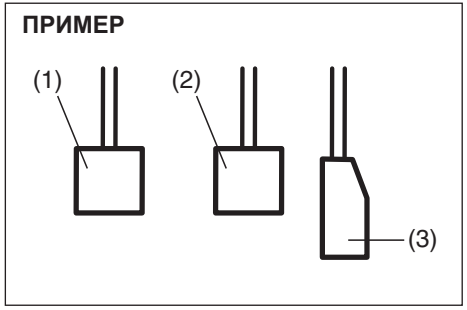


80J2121

**Автоматична трансмисия или Auto Gear Shift**

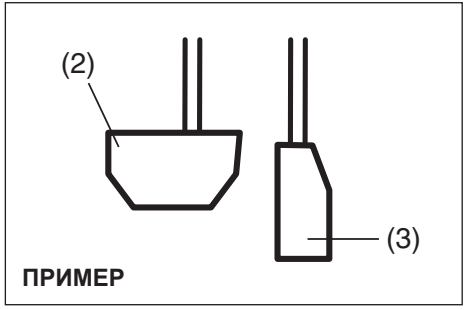


80J2122

### Педал на съединителя (1)

**(Ръчна трансмисия)**
Педалът на съединителя се използва за отцепване на задвижването към колелата при запалване на двигателя, при гасене или смяна на предавките. Натискането на този педал отцепва съединителя.

**⚠ ПРЕДУПРЕЖДЕНИЕ**

**Не дръжте крака си върху педала на съединителя през цялото време, докато се движите. Това може да доведе до силно износване на съединителя, до неговата повреда или до неочаквана загуба на моторната спирачка.**

### Спирачен педал (2)

Вашето SUZUKI е оборудвано с предни и задни дискови спирачки. Натискането на спирачния педал задейства и двата комплекта спирачки.

Понякога можете да чуете свирене на спирачките, когато ги задействате. Това е нормално състояние, причинено от фактори на околната среда, като ниска температура, влага, сняг и др.

**⚠ ПРЕДУПРЕЖДЕНИЕ**

**Ако свирене на спирачките е твърде силно и се появява при всяко активиране на спирачките, вашият дилър за SUZUKI или друг квалифициран сервиз трябва да провери спирачките на автомобила.**

**⚠ ПРЕДУПРЕЖДЕНИЕ**

**Не натискайте спирачките продължително и не дръжте крака си върху педала на спирачката. Това причинява прегряване на спирачките, което може да доведе до внезапно спиране, по-дълъг спирачен път или трайна повреда на спирачките.**

### Педал за газта (3)

Този педал контролира оборотите на двигателя. Неговото натискане увеличава тягата и оборотите,

*БЕЛЕЖКА:*
*Вашият автомобил е оборудван със система за приоритетност на педала на спирачката пред педала на газта. Ако натиснете едновременно педала на газта и педала на съединителя, мощността на двигателя ще бъде „отнета“.*

## Система за безключово запалване

При условие, че дистанционното управление на системата за безключово запалване е във вътрешната зона на обхват (виж съответното обяснение в настоящия раздел), можете да запалите двигателя с копчето за стартиране на двигателя и да зададете режим “ACC” или “ON”. Освен това, могат да бъдат използвани и следните функции:

- Функция за безключово влизане. За повече информация, вижте “Дистанционно управление на системата за безключово запалване” (СТР. 3-8).
- Заключване и отключване на вратите (включително капака на багажното отделение) с помощта на бутон върху врата. За повече информация, вижте “Дистанционно управление на системата за безключово запалване” (СТР. 3-8).
- Имобилайзер (функция против кражба). За повече информация, вижте “Имобилайзер” (СТР. 5-7).

### Осветление на копчето за стартиране на двигателя

Копчето за стартиране на двигателя се осветява (светва) при следните условия:

- Когато двигателят или хибридната система са угасени и вратата на водача е отворена, или 15 секунди след затваряне на вратата на водача. Осветлението ще изгасне постепенно след 15 секунди.
- Когато двигателят е изключен и габаритите не работят. Светлината ще угасне, когато габаритите бъдат изключени.
- Когато двигателят е включен и габаритите и/или фаровете са включени. Светлината ще угасне, когато габаритите и фаровете бъдат изключени.

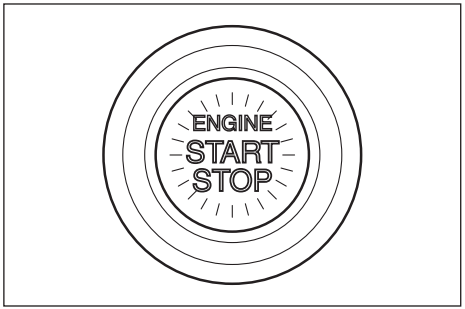


82K253

*ЗАБЕЛЕЖКА:*
*За да се пести батерията, осветлението се изключва автоматично, когато са изпълнени едновременно следните условия:*

- *Фаровете и габаритните светлини са изключени.*
- *След отваряне на вратата на водача е изминал период от 15 минути.*

### Избор на режими за запалване

Натиснете копчето за стартиране на двигателя, за да изберете режим “ACC” или “ON”, когато искате използвате електрическите аксесоари или искате да проверите функционирането на арматурното табло без да палите двигателя или да стартирате хибридната система.

1) Вземете дистанционното управление на системата за безключово запалване у вас и седнете на мястото на водача.
2) Ръчна трансмисия - Натиснете копчето за стартиране на двигателя (1) без да натискате педала на съединителя.
   Автоматична трансмисия или Auto Gear Shift – Натиснете копчето за стартиране на двигателя (1) без да натискате спирачния педал.

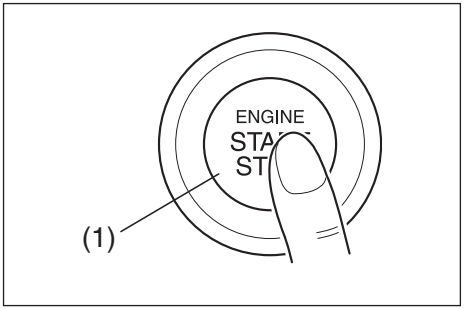


82K254

Всеки път, когато натискате копчето за стартиране на двигателя, режимът на запалване се променя по следния начин.

**Автоматична трансмисия или Auto Gear Shift**

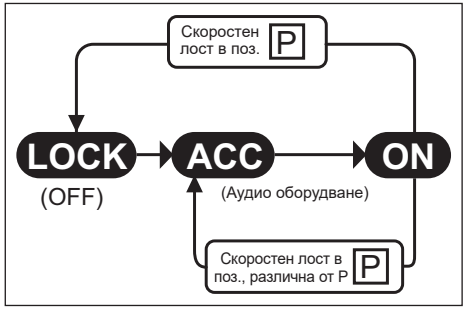


57L31006

**Ръчна трансмисия**

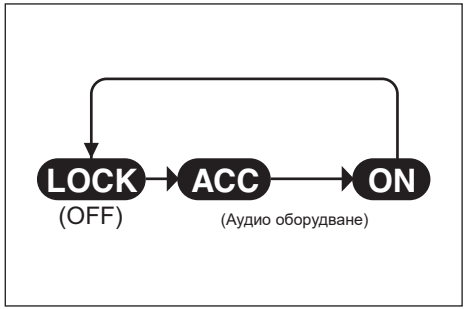


60MS117

*БЕЛЕЖКА:*

- *Автоматична трансмисия или Auto Gear Shift – Ако скоростният лост е в позиция, различна от"P" (паркинг) или копчето е натиснато, когато скоростният лост е позиция "P" (паркинг), режимът на запалване не може да бъде върнат към "LOCK" (OFF) (заключване (изключване)).*
- *Когато избирате режими на запалване, на информационния дисплей на арматурното табло ще се появи съответното съобщение. За повече информация, вижте „Информационен дисплей" (СТР. 4-3).*

**Ако главната предупредителна индикаторна лампа започне да мига и не може да зададете режим на запалване**

Дистанционното управление на системата за безключово запалване не е засечено като налично във вътрешната работна зона (виж съответното обяснение в настоящия раздел). Опитайте отново, след като проверите дали носите дистанционното управление със себе си. Ако все още не можете да зададете режим на запалване, батерията на дистанционното управление може да се е изхабила. В такъв случай, трябва да използвате следния метод, за да зададете режим на запалване:

**ПРИМЕР**

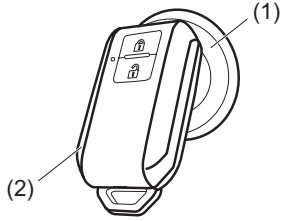


63R40050

1) Натиснете копчето за стартиране на двигателя (1) без да натискате спирачния педал и педала на съединителя.
2) Главната предупредителна индикаторна лампа започва да мига и на информационния дисплей за около 10 секунди се появява съобщение: "PLACE KEY FOB ON START SWITCH" („Поставете ключа за запалване"). Докоснете копчето за стартиране на двигателя с бутона "LOCK" („заключване") на дистанционното управление (2) за около две секунди.

*БЕЛЕЖКА:*

- *Ако все още не можете да зададете режим на запалване, може би има някакъв проблем със системата за безключово запалване. Свържете се с оторизирания дилър на SUZUKI или с друг квалифициран сервиз за проверка на системата.*
- *Докато главната предупредителна индикаторна лампа мига, за около 5 секунди ще светне и лампата за имобилайзера / системата за безключово запалване. В допълнение, през това време ще се появи и съобщение на информационния дисплей на арматурното табло. За повече информация вижте „Информационен дисплей“ (СТР. 4-3).*
- *Можете да персонализирате системата и да се чува и еднократен звуков сигнал, за да ви предупреди, че дистанционното управление е извън обхвата на датчика. Във връзка с персонализацията, се свържете с оторизирания дилър на SUZUKI или с друг квалифициран сервиз.*
- *Ако батерията на дистанционното управление е изцяло изхабена, на информационния дисплей ще се появи съответното съобщение, когато натиснете копчето за стартиране на двигателя, за да преминете към режим на запалване “ON”. За повече информация, вижте „Информационен дисплей“ (СТР. 4-3). За подробности относно смяната на батерията, вижте “Дистанционно управление на системата за безключово запалване” (СТР. 3-8).*

## Предупреждение за дистанционно управление извън автомобила

При наличие на някое от долупосочените условия, системата ще ви предупреди, че дистанционното управление е извън автомобила, като се задействат външната и вътрешната аларми. В същото време ще светне и предупредителната лампа за системата за безключово запалване и ще започне да мига главната предупредителна индикаторна лампа.

- Някоя от вратите е отворена, а след това е затворена, когато дистанционното управление не е в превозното средство, а двигателят работи или режимът на запалване е променен чрез копчето за стартиране на двигателя в “ACC” или “ON”.
- Дистанционното управление не е в превозното средство, когато се опитате да запалите двигателя след смяна на режима на запалване в “ACC” или “ON”, чрез натискане на копчето за стартиране на двигателя.

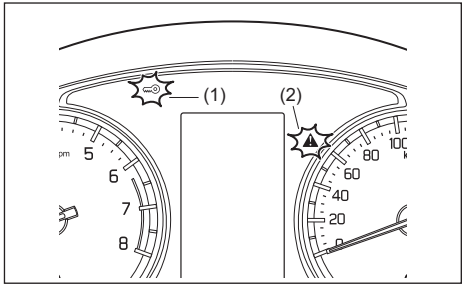


65T50910

(1) Предупредителна лампа за имобилайзера / системата за безключово запалване (мига)
(2) Главна предупредителна индикаторна лампа (мига)

*БЕЛЕЖКА:*

- *След поява на предупреждението установете възможно най-скоро местоположението на дистанционното управление.*
- *Докато това предупреждение е активно, всеки опит да запалите двигателя ще бъде неуспешен. Съобщението, което се появява върху информационния дисплей, ще посочва също за това състояние. За повече информация, вижте „Информационен дисплей“ (СТР. 4-3).*
- *Обикновено предупредителната лампа за имобилайзера / системата за безключово запалване изгасва, а*

*главната предупредителна индикаторна лампа спира да мига малко след като дистанционното управление бъде внесено вътре в автомобила. Ако тази лампа продължи да свети или мига, променете режима на запалване в "LOCK" (OFF), като натиснете копчето за стартиране на двигателя/хибридната система и след това извършите процедурата по запалване на двигателя/включване на /хибридната система. Вижте "Стартира/спиране на двигателя или хибридната система" (СТР. 5-14).*

- *Винаги носете дистанционното управление със себе си.*

## Зона на действие в купето за стартиране на двигателя или хибридната система, избор на режим на запалване и предупреждение „Дистанционно управление извън автомобила"

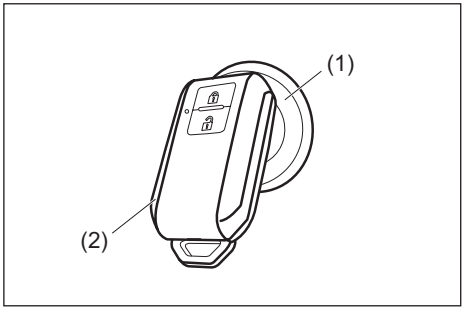


61MM0B002

(1) Зона на действие в купето

„Зоната на действие в купето" за тези функции е дефинирана като цялото пространство в интериора без това над таблото.

*БЕЛЕЖКА*

- *Дори когато дистанционното управление е в зоната на обхват в купето, ако е налице някое от следните условия, може да не успеете да стартирате двигателя/хибридната система или да смените режима на запалване и може да бъде дадено предупреждение за дистанционно управление извън автомобила.*
  *– Батерията на дистанционното управление е изтощена.*
  *– Дистанционното управление е повлияно от мощна радиовълна или силен шум.*
  *– Дистанционното управление е в контакт със или покрито с метален предмет.*
  *– Дистанционното управление е поставено на места за съхранение като жабката или в джоб на вратата.*
  *– Дистанционното управление е в джоб на сенника или на пода.*
- *Дори когато дистанционното управление е извън зоната на действие в купето, ако е налице някое от следните условия, можете да стартирате двигателя/хибридната система или да изберете режим на запалване. Тогава може да бъде дадено предупреждение за дистанционно управление извън автомобила.*
  *– Дистанционното управление е извън превозното средство, но много близо до врата.*
  *– Дистанционното управление е върху арматурното табло.*

# Стартиране/спиране на двигателя или хибридната система

## Стартиране/спиране на двигателя или хибридната система

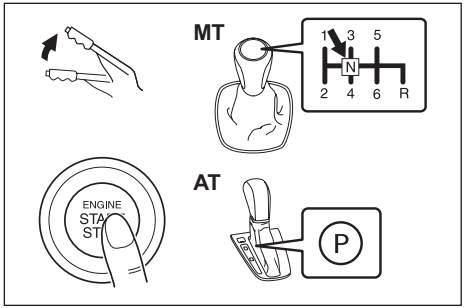


83RM30011

1) Проверете дали ръчната спирачка е задействана.
2) Изключете ненужни консуматори като фаровете и климатика, за да улесните стартиране на двигателя или хибридната система.
3) Ръчна трансмисия:
   Поставете скоростния лост в позиция "N" (неутрална) и натиснете педала на съединителя до долу. Задръжте педала на съединителя, докато двигателят запали.
   Автомобили с автоматична трансмисия или Auto Gear Shift:
   Ако скоростният лост не е в позиция "P" (паркинг), превключете в позиция "P" (паркинг). Натискайте спирачния педал до долу.
4) Съобщението "PUSH START SWITCH" ще се появи на информационния дисплей в таблото.

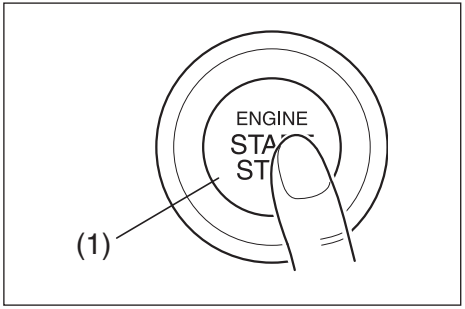


82K254

5) С вдигнат от педала на газта крак, натиснете бутона за запалване в позиция (1). Щом двигателят или хибридната система бъдат стартирани, стартерът автоматично спира да върти.
   - Дори ако не успеете да стартирате двигателя, стартерът ще спре да върти автоматично след около 12 секунди. В подобни случаи натиснете бутона за палене, за да изберете режим LOCK (OFF), и стартирайте повторно двигателя.
   - Ако има проблем със системата, двигателят няма да запали автоматично дори ако бутонът е натиснат.

   В такива случаи стартерът не върти или спира веднага, стартирайте двигателя с помощта на следната процедура.
   a. Натиснете бутона за стартиране на двигателя, за да изберете режим ON.
   b. Изпълнете горепосочената процедура от стъпка 1) до стъпка 3).
   c. Задръжте копчето на двигателя натиснато, докато двигателят запали. Махнете пръста си от копчето за стартиране на двигателя, след като двигателят е запалил.

***ЗАБЕЛЕЖКА***

- **Ако двигателят не запали, натиснете копчето на двигателя, за да зададете режим "LOCK" (OFF) и изчакайте повече от 30 секунди, преди да опитате отново, за да предпазите акумулатора и стартера. Ако двигателят не запали след няколко опита, консултирайте се с дилър на SUZUKI или с друг квалифициран сервизен център.**
- **Не се опитвайте да запалите двигателя, бутайки или теглейки превозното средство, или движейки се по инерция по надолнище. Този начин на запалване може да доведе до повреда на катализатора или на други части.**

**ПРИМЕР**

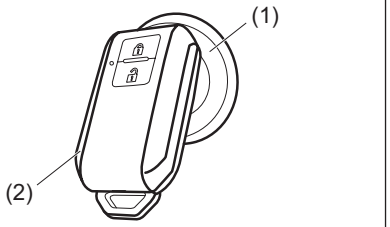


63R40050

6) За хибридни модели:
Когато индикаторът READY на таблото е задействан, хибридната система работи.

*БЕЛЕЖКА:*

- *Не е необходимо да държите копчето за стартиране на двигателя натиснато, за да запалите двигателя.*
- *Автомобили с ръчна скоростна кутия:*
  *Двигателят на автомобили с ръчна скоростна кутия няма да запали, ако педалът на съединителя не е натиснат.*
- *Автомобили с автоматична скоростна кутия или Auto Gear Shift:*
  *Автомобилите с автоматична скоростна кутия или Auto Gear Shift разполагат с устройство за блокировка на стартера. Двигателят или хибридната система стартират, когато скоростният лост е в позиция "P" или "N".*
- *По време на стартиране на двигателя или на хибридната система съобщенията, които се появяват на информационния дисплей, служат за ваша помощ. За повече информация, вижте „Информационен дисплей" (СТР. 4-3) за подробности.*
- *За двигател K14D:*
  *Ако външната температура при стартиране на двигателя е под -10°C (14°F), може да чувате периодично силен шум от моторния отсек. Шумът ще спре, когато двигателят загрее. Това не е знак за неизправност.*
- *Автомобили с хибридна система:*
  *Ако капакът на двигателя бъде отворен, докато двигателят работи, автоматичното спиране на двигателя бива забранено и ако вече е спрян автоматично, той прекъсва.*

## Стартиране на двигателя в студени райони (за двигател K14D)

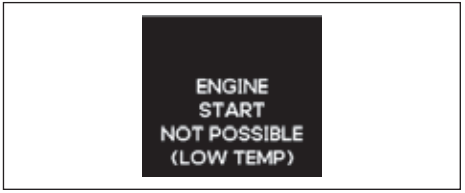


83RM02050

Когато температурата на литиево-йонната батерия падне изключително много (до около -35°C (-31°F) или по-надолу) особено в студени зони, двигателят не може да бъде стартиран. В такъв случай в купето прозвучава аларма и на информационния дисплей се показва "ENGINE START NOT POSSIBLE (LOW TEMP)"/„СТАРТИРАНЕ НА ДВИГАТЕЛЯ НЕВЪЗМОЖНО (НИСКА ТЕМП.)", когато режимът на запалване бъде сменен на ON/ВКЛ. Освен това лампата за зареждане светва и надписът ENG ASTOP OFF мига. В такъв случай натиснете копчето за стартиране на двигателя, за да изберете режим LOCK (OFF) и да спрете двигателя незабавно. Възможно решение е да изчакате покачването на външната температура и да стартирате двигателя, когато температурата на литиево-йонната батерия се повиши.

Ако по време на шофиране температурата на литиево-йонната батерия падне много (до около -35°C (-31°F) или по-надолу), за ситуацията ще бъдете информирани чрез аларма в купето, мигаща светлина за зареждане и лампа ENG A-STOP OFF. Двигателят няма да спре скоро, но тъй като акумулаторът не се зарежда, закарайте автомобила на безопасно място възможно най-скоро. Натиснете копчето за стартиране на двигателя, за да изберете режим LOCK (OFF) и за да угасите двигателя.
Изчакайте външната температура да се вдигне и стартирайте двигателя, когато температурата на литиево-йонната батерия се покачи.

*ЗАБЕЛЕЖКА:*

- *Когато температурата на литиево-йонната батерия е изключително ниска (около -35°C (-31°F) или по- надолу) особено в студена зона, затоплете купето с помощта на нагревател, какъвто можете да купите на пазара, и стартирайте двигателя, когато температурата на литиево-йонната батерия се вдигне. Когато използвате нагревателя, следвайте инструкциите в неговото ръководство за безопасна експлоатация.*
- *Когато превозното средство се намира в изключително студена зона с температура около -35°C (-31°F) или по-ниска, дръжте автомобила в гараж или друго помещение, за да не пада много температурата на литиево-йонната батерия.*

## Спиране на двигателя или хибридната система

- Натиснете копчето за стартиране на двигателя, за да изключите двигателя или хибридната система, след като превозното средство е спряло напълно.
- Ако двигателят остане изключен за известно време, след като е било спрян неочаквано или е бил форсиран, преди да бъде угасен, при повторно стартиране около двигателя може да се чуе щракащ звук. Това не е знак за неизправност. Винаги оставяйте двигателя да поработи на празен ход, преди да го угасите.

### ⚠ ПРЕДУПРЕЖДЕНИЕ

**Освен при спешни случаи, не спирайте двигателя, докато автомобилът се движи.**

- **Работата с кормилното управление и спирачките ще изисква прилагане на по-голяма сила, когато двигателят е спрян.**
- **Следните функции няма да могат да сработят:**
  - **Антиблокираща спирачна система (ABS)**
  - **Сигнализация за аварийно спиране (ESS)**
  - **Електронна програма за стабилност (ESP®)**
  - **Dual Sensor Brake Support II (DSBS II)**

### *ЗАБЕЛЕЖКА*

- **Автомобили с автоматична скоростна кутия:**
  **Ако спрете двигателя или хибридната система, докато автомобилът се движи, автоматичната скоростна кутия може да се повреди. Избягвайте изключването на двигателя или хибридната система, докато автомобилът се движи.**
- **Автомобили с двигател с турбокомпресор:**
  **При изключване на двигателя след изкачване на наклон или след шофиране с висока скорост, оставете двигателя да поработи на празен ход за около една минута или повече (ако това не е забранено), за да се охладят турбокомпресорът и двигателното масло. Това се прави за предотвратяване коксуването на двигателното масло. При коксуване маслото ще повреди лагерите на турбокомпресора.**

## Аварийно спиране

При аварийна ситуация може да изгасите двигателя или хибридната система, като натиснете бързо копчето за стартиране на двигателя/хибридната система повече от 3 пъти или като натиснете и задържите копчето на двигателя за повече от 2 секунди, докато превозното средство се движи.

*БЕЛЕЖКА:*
*Освен ако ситуацията не е извънредна, не гасете двигателя/не спирайте хибридната система, докато превозното средство се движи.*
*Когато двигателят бъде изгасен, ще е необходимо по-голямо усилие за завиване и спиране на превозното средство. Вижте „Спиране“ (СТР. 5-202).*

## Главната предупредителна индикаторна лампа мига и двигателят не може да бъде запален

Дистанционно управление на системата за безключово запалване може да не бъде отчетено като налично във вътрешната работна зона. Опитайте отново, след като проверите, дали дистанционното управление е във вас. Ако двигателят или хибридната системата все още не може да бъде стартирана, батерията на дистанционното управление може да се е разредила. За да стартирате двигателя или хибридната система, направете следното:

1) Проверете дали паркинг спирачката е напълно задействана.
2) Автомобили с ръчна скоростна кутия
   Превключете в “N” (Неутрална - изключено от скорост) и натиснете педала на съединителя докрай. Задръжте педала на съединителя и педала на спирачката натиснати до долу.
   Автомобили с автоматична скоростна кутия или Auto Gear Shift:
   Ако скоростният лост не е в позиция “P” (Паркинг), превключете в “P”. Задръжте педала на спирачката натиснат до долу.

**ПРИМЕР**

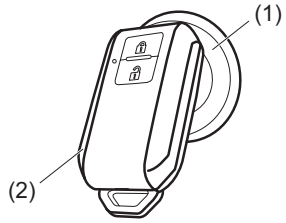


63R40050

3) На информационния дисплей върху арматурното табло ще се появи съобщението “PUSH START SWITCH.” Натиснете копчето на двигателя (1).
4) Главната предупредителна индикаторна лампа върху арматурното табло мига в рамките на 10 секунди. Докоснете копчето на двигателя със страната на бутона “LOCK” на дистанционното управление (2) за около 2 секунди.

*БЕЛЕЖКА:*
- *Ако все още не може да стартирате двигателя/хибридната система след няколко опита, следвайки горепосочената процедура, това може да бъде сигнал за друг проблем, като нисък заряд на акумулатора.*
  *Свържете се с вашия дилър на SUZUKI, за да извърши проверка.*
- *Предупредителната лампа за имобилайзера/системата за безключово за-*

*палване ще светне за около 5 секунди, докато главната предупредителна индикаторна лампа мига.*
*Освен това, през това време на информационния дисплей ще се появи съответното съобщение. За повече информация, вижте „Информационен дисплей" (СТР. 4-3).*

- *Може да персонализирате системата така, че звуковата аларма да прозвучава веднъж, за да ви предупреди, че дистанционното управление е извън зоната на обхват. Моля, свържете се с оторизирания дилър на SUZUKI или с квалифициран сервизен център във връзка с тази персонализация.*
- *Ако батерията на дистанционното управление е почти напълно изтощена, на информационния дисплей ще се появи съответното съобщение, когато натиснете копчето на двигателя, за да преминете към режим на запалване "ON". За повече информация относно смяната на батерията, вижте „Дистанционно управление на системата за безключово запалване" (СТР. 3-8).*

## Връщане на режима на запалване към режим "LOCK" (OFF)

Автоматична скоростна кутия или Auto Gear Shift – За да се гарантира безопасността, режимът на запалване може да бъде върнат към режим "LOCK" (OFF) чрез натискане на копчето за стартиране на двигателя само когато скоростният лост е поставен в позиция "P" без да е натиснато копчето.

*БЕЛЕЖКА:*
*При автомобили с автоматична трансмисия или Auto Gear Shift режимът на запалване не може да бъде върнат на позиция "LOCK" (OFF), ако скоростният лост е в позиция, различна от P.*
*Определени проблеми като грешка в системата на двигателя могат да попречат на бутона за стартиране да се върне обратно на позиция "LOCK" (OFF). Ако това се случи, автомобилът трябва да бъде закаран за проверка в дилър на SUZUKI или в друг квалифициран сервиз, след като направите следното:*

- *Заключете вратите с ключа, за да предотвратите кражба. (Бутоните на вратите и багажника, както и на дистанционното управление не могат да се използват, за да ги заключите.)*
- *Откачете минусовия кабел от акумулатора, за да предотвратите изтощаването му.*

**Звукова аларма за напомняне относно режим "LOCK" (OFF)**
Ако вратата на водача бъде отворена без режимът на запалване да е върнат към"LOCK" (OFF) чрез натискане на копчето за стартиране на двигателя, ще прозвучи звуков сигнал, който да ви предупреди за това.

- Ако отворите вратата на водача, след като сте натиснали копчето за стартиране на двигателя за преминаване в режим на запалване "ACC" или „ON", вътрешната аларма ще прозвучи с прекъсвания.
- Натиснете копчето за стартиране на двигателя веднъж, за да върнете режима на запалване на LOCK (OFF), и зумерът ще спре.

*ЗАБЕЛЕЖКА:*
*Всеки път, когато напускате автомобила, се уверявайте, че сте върнали режима на запалване на "LOCK" (OFF) с помощта на копчето за стартиране на двигателя и след това заключете вратите. Без да върнете режима на запалване на "LOCK" (OFF), не можете да използвате бутони за отключване/заключване на вратите или дистанционното управление на системата за безключов достъп, за да заключите вратите.*

**Предупредителна аларма за заключване на волана**
Ако не успеете да отключите волана поради неизправност в системата, когато режимът на запалване е превключен с копчето за стартиране на двигателя в режим "LOCK" (OFF) и някоя от вратите (включително тази на багажното отделение) бъде отворена или затворена, вътрешната звукова аларма ще ви предупреди за това чрез кратки, повтарящи се прозвучавания. Ако това се случи, превозното средство трябва да бъде проверено от оторизиран дилър на SUZUKI или друг квалифициран сервиз.

## Бензинов филтър за твърди частици (GPF) (за модели с двигател K14D)

GPF филтрира частиците от сажди в отработените газове и затова GPF може да се запуши в зависимост от условията на управление на превозното средство. GPF се почиства чрез регенерираща функция, която изгаря частиците от сажди в GPF, увеличавайки температурата на отработените газове при шофиране на автомобила или неговата работа на празен ход.

При акумулирането на определено количество частици сажди в GPF, GPF се регенерира автоматично, за да избегне запушването на филтъра. Ето защо е възможно да чуете малко по-силен шум от двигателя и/или температурата на отработените газове може да бъде по-висока, вследствие на изгарянето на частиците сажди.

**ВНИМАНИЕ**

**Стойте на разстояние от ауспуха, докато двигателят работи. При регенериране на GPF температурата на отработените газове може да бъде по-висока.**

**Предупредителна лампа за GPF**

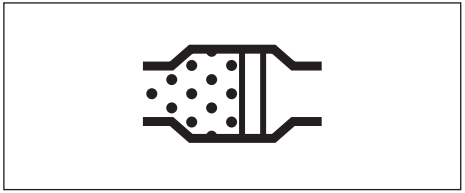

64J244

Ако светне предупредителната лампа за GPF, докато управлявате превозното средство, това означава, че GPF почти се е запушил. При светване на тази лампа, трябва да регенерирате GPF. За да изгасне предупредителната лампа, превозното средство трябва да продължи да се движи, докато не приключи регенерирането. Този процес обикновено отнема около 25 минути.
Оптималните условия за завършване на този процес се постигат при движение на превозното средство със скорост от 50 км/ч (31 мили в час) или повече или при обороти на двигателя над 2000 об/мин.
Въпреки това, трябва да управлявате внимателно превозното средство и в рамките на допустимата скорост, като имате предвид и заобикалящия ви трафик.
Ако продължите да шофирате превозното средство, докато лампата изгасне, регенерирането на GPF ще приключи.

***ЗАБЕЛЕЖКА***

**Уверете се, че сте регенерирали GPF, когато предупредителната лампа за GPF е светнала. Липсата на регенериране на GPF ще причини неизправност в превозното средство, вследствие на запушения филтър.**

## При шофиране на автомобил с турбокомпресор

Внимателно прочетете следната информация, за да шофирате правилно автомобила с турбокомпресор.

### Как да третираме автомобила с турбокомпресор

За да предотвратите неизправност на турбокомпресора, спазвайте следните точки:

- Редовно сменяйте моторното масло и масления филтър. Ако продължите да шофирате автомобила със старо/износено моторно масло, смазването и охлаждането на турбокомпресора няма да бъдат достатъчно добри и това може да доведе до запушване на отвор за мазане и необичаен шум.
- Не гасете двигателя непосредствено след шофиране с висока скорост или изкачване на баир. Оставете двигателя да поработи на празен ход, като се съобразите с таблицата по-долу, за да охладите турбокомпресора. След това угасете двигателя.

| | |
|---|---|
| Условия при шофиране непосредствено преди гасене на двигателя | Време за оставяне на празен ход |
| Шофиране с висока скорост или изкачване на баир | Около 1 минута |
| Нормално шофиране | Не е необходимо |

- Докато двигателят е студен, не го форсирайте и не ускорявайте бързо.

***ЗАБЕЛЕЖКА***

**Ако третирате по неправилен начин автомобила с турбокомпресор, турбокомпресорът може да спре да функционира правилно и да дефектира. Боравете с него по правилния начин, като се съобразявате с точките, упоменати по-горе.**

## SHVS система (автомобили с интелигентно хибридно задвижване на Suzuki) (За модел с двигател K14D)

SHVS системата (Smart Hybrid Vehicle by Suzuki) използва интегрирани стартер-генератори (ISG), за да управляват следните функции, в зависимост от пътните условия, за да работи автомобилът по-тихо и да консумира по-малко гориво.

- **Функция за регенериране на енергия при намаляване на скоростта:**
  Благодарение на тази функция с помощта на интегрирания стартер генератор се генерира електричество при намаляване скоростта на автомобила. Когато не е необходимо генериране на електричество при движение, интегрираният стартер генератор може да бъде изключен, за да се намали натоварването на двигателя, което води до намаляване разхода на гориво.
- **Функция за подпомагане на двигателя:**
  Тази функция подпомага двигателя, като интегрираният стартер генератор действа като електромотор, за да се намали подаваната от двигателя с вътрешно горене при нормални условия на шофиране на автомобила, както и за да добави допълнителна мощност към тази двигателя с вътрешно горене при увеличаване на скоростта. Това води до намаляване разхода на гориво и до подобрение на динамичните характеристики при ускоряване.

- Функция на стартер:
  Тази функция запалва двигателя отново, след като е бил изгасен от системата ENG A-STOP, като използва интегрирания стартер генератор с ремък.

*БЕЛЕЖКА:*
*Когато палите двигателя чрез натискане на копчето за стартиране на двигателя, се използва обичайният стартер и се чува шум от зацепването на зъбните колела.*

**Индикатор за енергиен поток**
С помощта на индикатора за енергиен поток, който се намира върху арматурното табло, може да проверите, дали интегрираният стартер генератор работи или не.

- Нормални условия на шофиране на автомобила:
  Интегрираният стартер генератор не функционира.

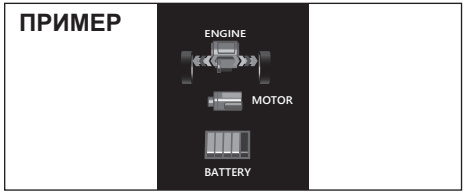

65T51190

- Функцията за регенериране на енергия при намаляване на скоростта работи, когато скоростта на превозното средство намалява при нормални условия на шофиране:
  Батериите се зареждат.

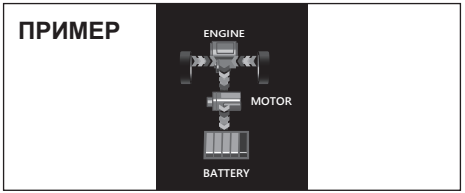

65T51200

- Двигателят е бил изгасен автоматично при спиране на превозното средство:
  Съхранената енергия е използвана от електрическите компоненти като аудио системата без батериите да се зареждат.

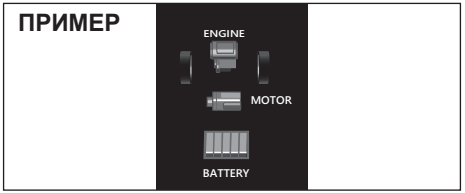

65T51210

- Функцията като стартер действа, когато двигателят е изгасен автоматично:
  Съхранената енергия е използвана от интегрирания стартер генератор без батериите да се зареждат.

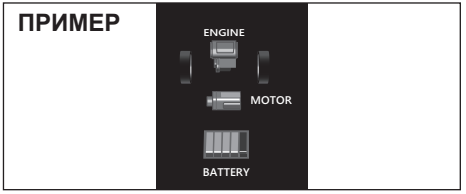

65T51220

- Функцията за подпомагане на двигателя работи при ускоряване:
  Интегрираният стартер генератор подпомага двигателя.

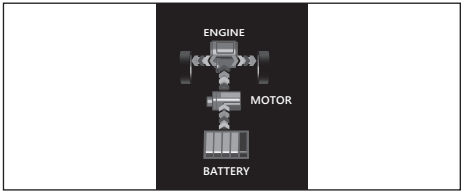

65T51230

Ако са налице всички долупосочени условия, функцията за подпомагане на двигателя работи.

- Педалът на газта е натиснат, за да се увеличи скоростта.
- За ръчна трансмисия: скоростният лост е в позиция, различна от “N” (Неутрална).
- За автоматична трансмисия: скоростният лост е в позиция, различна от “D” (Drive).
- Спирачният педал и/или педалът на съединителя (в зависимост от оборудването) не са натиснати.
- Оборотите на двигателя са по-ниски от около 5200 об/мин.
- ABS или ESP® системите не са задействани.
- Литиево-йонната батерия е заредена с повече от определено количество заряд и температурата в батерията е в рамките на определения диапазон.
- Температурата на охладителната течност е над определения диапазон.

**Индикатор за батерията**

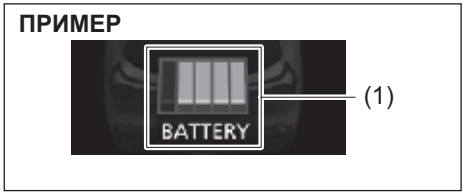


65T50630

Сегментите на индикатора за батерията (1) показват приблизителния заряд на литиево-йонната батерия.

*БЕЛЕЖКА:*

- *Индикаторът дава приблизителни показания. Показанията могат да закъснеят или да се различават от действителния заряд на литиево-йонната батерия при определени условия, например когато температурата навън е ниска.*
- *Когато оборотите на двигателя са ниски, функцията за регенериране на енергия при намаляване на скоростта може да не работи.*

**Индикаторна лампа за рекуперация на енергия при спиране**

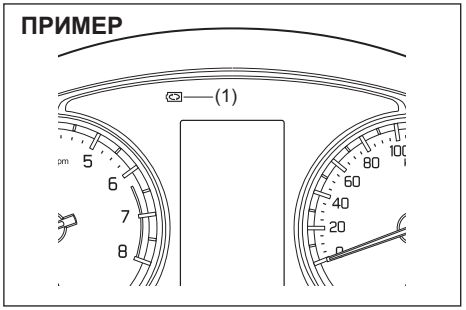


65T50920

Когато функцията за рекуперация на енергия при спиране работи, лампата за индикация за рекуперация на енергия при спиране (1) се включва.

*БЕЛЕЖКА:*

*Ако лостът на трансмисията е в положение N (изкл.предавка), тази лампа няма да светне.*

### Работа с интегрирания стартер генератор (ISG)

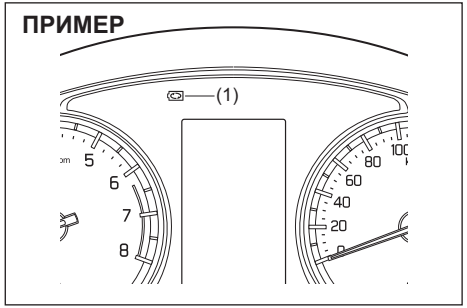


65T50920

(1) Интегриран стартер генератор (ISG)
(2) Капак на клемите

**ПРЕДУПРЕЖДЕНИЕ**

- **Изтичането на двигателно масло, спирачна течност, охладителна течност и т.н. върху интегрирания стартер генератор може да предизвика пожар или да доведе до неизправност. Внимавайте да не разсипете някоя от горепосочените течности, докато ги доливате в моторния отсек.**
- **Допирът до клемите на интегрирания стартер генератор може да предизвика токов удар. Не махайте капака на клемите.**

## Система ENG A-STOP (Система за автоматично гасене-запалване на двигателя/Start-Stop) (За двигател K14D)

Системата за автоматично гасене на двигателя ENG A-STOP (Система за автоматично гасене-запалване на двигателя/Start-Stop) гаси и пали автоматично двигателя без нужда от оперирane с контактния ключ или на копчето за стартиране на двигателя, когато превозното средство е спряло, например на светофар или в задръстване, с цел намаляване на отработените газове и разхода на гориво.

- Тази система автоматично гаси двигателя при определени условия. Когато предстои автомобилът да бъде оставен спрян за по-дълъг период от време или когато възнамерявате да оставите автомобила без надзор, активирайте спирачката за паркиране и след това завъртете контактния ключ в позиция или натиснете копчето за стартиране на двигателя, за да го загасите.
- Ако са изпълнени определени условия, двигателят се гаси автоматично при намаляване на скоростта (приблизително 15 км/ч) или по-малко за автомобили с ръчна скоростна кутия, приблизително 9 км/ч или по-малко за автомобили с автоматична трансмисия), преди автомобилът да спре. Двигателят обаче няма да бъде спрян автоматично при намаляване на скоростта, докато потвърждението на функцията на системата не бъде завършено.

*ЗАБЕЛЕЖКА:*
*Ако вашият автомобил е оборудван с автоматична климатична система, може да промените автоматичното гасене на двигателя посредством информационния дисплей. Вижте „Режим за настройки“ (СТР. 4-15).*



75RM054

**⚠ВНИМАНИЕ**

- **Не излизайте от автомобила, когато двигателят е бил изгасен автоматично посредством системата ENG A-STOP. Това може да доведе до злополука.**
  **- При ръчна трансмисия, ако предпазният колан на водача е разкопчан или вратата на водача е отворена, двигателят ще запали отново, за да ви предупреди, че е бил изгасен автоматично посредством системата ENG A-STOP.**
  **- При автоматична трансмисия, ако предпазният колан на водача е разкопчан дори ако спирачният педал бъде натиснат, или вратата на водача е отворена, двигателят ще запали отново, за да ви предупреди, че е бил изгасен автоматично посредством системата ENG A-STOP.**
- **Ако двигателят не запали автоматично след неговото автоматично гасене посредством системата ENG A-STOP, завъртете контактния ключ или натиснете копчето на двигателя, за да запалите двигателя.**
  **Ако се опитате да придвижите автомобила, когато двигателят още не е запалил, ще се изисква по-голямо усилие при завъртане на волана или при натискане на спирачния педал, което може да доведе до неочакван инцидент.**

## Литиево-йонна батерия и DCDC конвертор

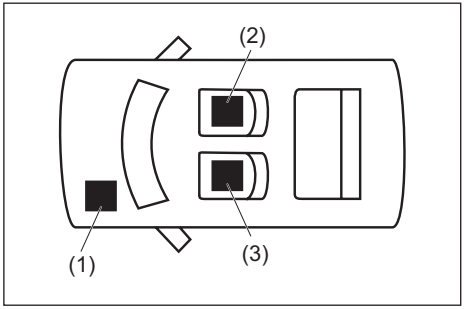


53SB20205

(1) Акумулатор
(2) Литиево-йонна батерия
(3) DCDC конвертор

Литиево-йонната батерия и DCDC конверторът се използват само при автомобили, оборудвани със система ENG A-STOP или с SHVS система и се намират под предната седалка.

- Както всяка друга батерия (като стандартния акумулатор), литиево-йонната батерия също се разрежда постепенно.
  За да предотвратите пълното разреждане на литиево-йонната батерия, трябва да презареждате литиево-йонната батерия, като управлявате превозното средство поне веднъж в месеца най-малко в продължение на 30 минути.
- Литиево-йонната батерия и DCDC конверторът не се нуждаят от поддръжка.
- За да смените или да изхвърлите литиево-йонна батерия или да смените DCDC конвертора, се консултирайте с оторизиран дилър на SUZUKI.

*БЕЛЕЖКА:*
*Горната част на DCDC конвертора е оборудвана с охлаждащ вентилатор и от него може да се чуе шум при работа. Това е нещо обичайно.*

**⚠ ПРЕДУПРЕЖДЕНИЕ**

- **При неправилна употреба на литиево-йонната батерия може да възникне пожар или токов удар или батерията да бъде повредена. Ето защо е необходимо да спазвате следните предпазни мерки.**
  **- Не сваляйте и не разглобявайте батерията.**
  **- Не позволявайте да се намокри батерията, например, с вода.**
  **- Не подлагайте батерията на силни удари.**
  **- Не се облягайте и не поставяйте предмети върху батерията.**
  **- Не вадете клемите на батерията или захранващите електрически части от изводите за ток.**
- **Ако нещо попадне под литиево-йонната батерия или DCDC конвертора и не може да бъде извадено, консултирайте се с оторизиран дилър на SUZUKI.**

***ЗАБЕЛЕЖКА***

**Не поставяйте нищо върху капака на литиево-йонната батерия или вентилационния отвор върху капака на DCDC конвертора. Това може да доведе до прегряване и неизправност.**

## Автоматично гасене / запалване на двигателя (Start-Stop функция)

Модели с ръчна скоростна кутия

1) Натиснете спирачния педал, за да намалите скоростта на автомобила.

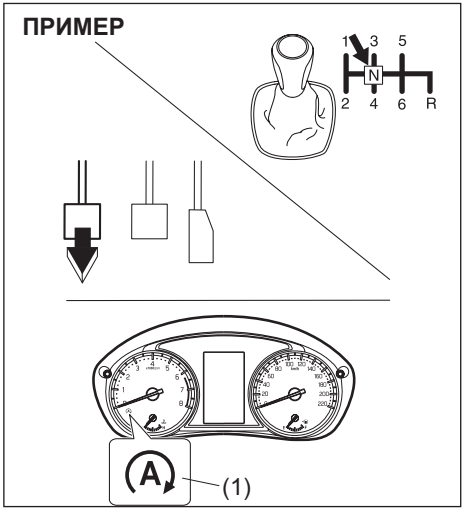


65T50042

2) Когато скоростта падне до около 15 км/ч (9 м/ч) или по-малко, натиснете педала на съединителя и превключете скоростния лост в позиция “N” (изключете от скорост), след това пуснете педала на съединителя и двигателят ще изгасне автоматично.

Индикаторната лампа (зелен цвят) (1) на системата ENG A-STOP ще светне върху арматурното табло.

- Системата ENG A-STOP няма да изгаси автоматично двигателя, ако не са налице всички условия за неговото автоматично гасене.
  За повече информация вижте „Условия за работа на системата ENG A-STOP“ (СТР. 5-30).
- При автоматично гасене на двигателя, двигателят може да се изгаси сам, което да бъде придружено с прозвучаването на вътрешна звукова аларма или неговото повторно запалване, с цел гарантиране на безопасността.
  За повече информация вижте „Предпазни мерки при автоматично изгасване на двигателя“ (СТР. 5-28).

***ЗАБЕЛЕЖКА***

**Когато двигателят е изгасен автоматично, не превключвайте скоростния лост в позиция, различна от “N” (изключено от скорост) без да сте натиснали педала на съединителя. Ако скоростният лост е в позиция, различна от “N”, двигателят няма да запали автоматично, дори педалът на съединителя да бъде натиснат.**

*БЕЛЕЖКА:*

- *Функцията за автоматично гасене на двигателя при намаляване на скоростта е готова за работа, когато превозното средство се движи със скорост над 10 км/ч (6 м/ч) след запалване на двигателя.*
- *Дори ако двигателят не е изгаснал автоматично, преди превозното средство да е спряло (все още се движи с около 15 км/ч (9 м/ч) или по-малко), двигателят може да изгасне автоматично, след като превозното средство спре.*
- *Ако двигателят е бил угасен поради рязко отпускане на съединителя, той може да бъде стартиран повторно, когато скоростният лост е в положение N (изкл.предавка), педалът на съединителя бъде натиснат и останалите условия за готовност за потегляне не са изпълнени.*
- *Аудио системата и другите електрически компоненти могат да бъдат използвани по време на автоматично гасене на двигателя, но климатикът ще превключи в режим само на вентилация.*
- *Ако автомобилът е оборудван с автоматична климатична система, скоростта на вентилатора може да падне при автоматично гасене на двигателя (само в режим на автоматично управление), за да се поддържа купето охладено за по-продължителен период от време.*

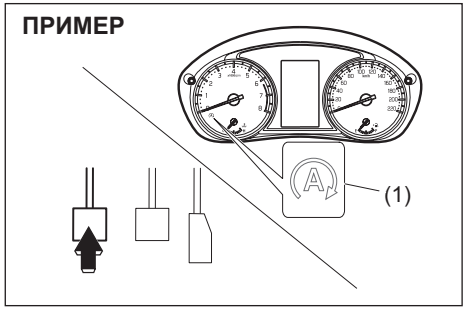


65T50052

3) Независимо дали автомобилът е спрял или не, натискането на педала на съединителя ще запали двигателя и индикаторната лампа (зелен цвят) (1) за ENG A-STOP системата ще изгасне.

Натискането на педала на съединителя, след като двигателят е изгаснал автоматично, ще стартира консумацията на гориво от двигателя. Ето защо с цел икономия на гориво се препоръчва педалът на съединителя да бъде натиснат непосредствено преди потегляне на превозното средство.

- Двигателят може да запали автоматично без да е натиснат педалът на съединителя, ако са налице условията за автоматично запалване на двигателя.

  За повече информация, вижте „Условия за автоматично запалване на двигателя“ (СТР. 5-32).

*БЕЛЕЖКА:*

*При автоматично запалване на двигателя може да установите следното при активиране на системата за контрол при спускане по наклон, но това не е сигнал за неизправност.*

- *Може да чуете шум от двигателното отделение.*
- *Тъй като спирачният педал става по-тежък, натискането му може да бъде по-трудно.*

**Режими на автоматичната трансмисия**

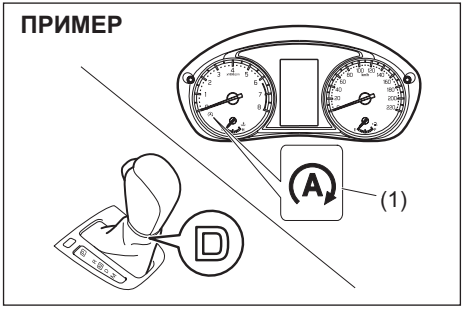


65T50062

1) Натиснете педала на спирачката, за да намалите скоростта, докато лостът на трансмисията е в положение "D" - тогава двигателят автоматично ще спре двигателя (при около 9 км/ч или по-малко), преди автомобилът да бъде спрян. В същото време индикаторната лампа (зелена) (1) на ENG

A-STOP ще продължи да свети.
- Двигателят не се гаси автоматично, ако не са изпълнени всички условия за автоматично гасене на двигателя не са изпълнени, дори ако педалът на спирачката е натиснат, за да бъде намалена скоростта. За подробности относно условията за автоматично гасене на двигателя, вижте „Условия за автоматично гасене на двигателя” (СТР. 5-31).
- За осигуряване на безопасност, когато двигателят се гаси автоматично, в купето може да прозвучи звукова аларма и двигателят ще угасне или двигателят може да бъде рестартиран.

*ЗАБЕЛЕЖКА:*
- *Двигателят не се гаси автоматично при намаляване на скоростта без натискане на педала на спирачката, например, когато използвате моторната спирачка.*
- *Двигателят може да бъде угасен автоматично, когато автомобилът е спрян, дори ако двигателят не е спрян автоматично преди спирате на автомобила (при приблизително 9 км/ч или по-малко).*
- *Електрически компоненти като навигационната система или аудиосистемата могат да бъдат използвани, докато двигателят е угасен автоматично, но климатикът превключва на позиция за вентилация.*
- *За автоматичната отоплителна и климатична система силата на въздушни поток е редуцирана (само при автоматичен режим), когато двигателят се гаси автоматично, с цел подобряване ефективността на охлаждане и отопление.*

2) Когато вдигнете крака си от спирачния педал, независимо дали преди или след спиране на автомобила, двигателят се рестартира и индикаторната лампа на ENG A-STOP (зелена) угасва.
- Двигателят се рестартира автоматично, ако са изпълнени условията за автоматично рестартиране на двигателя, дори ако спирачният педал е натиснат. За подробности относно условията за автоматично рестартиране на двигателя вижте „Условия за автоматично рестартиране на двигателя” (СТР. 5-32).

**ПРИМЕР**

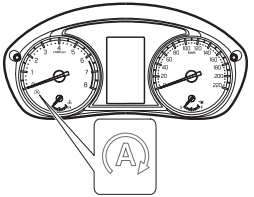

65T50072

*ЗАБЕЛЕЖКА:*
*Системата за потегляне по наклон е активирана, когато двигателят се рестартира автоматично.*

## Предпазни мерки, когато двигателят е изгасен автоматично

**⚠ ПРЕДУПРЕЖДЕНИЕ**

**Не правете нищо от долупосоченото, когато двигателят е бил изгасен автоматично. Това може да доведе до инцидент.**

| | Работа/Състояние на автомобила | Решение |
|---|---|---|
| Общи | Отворен капак на двигателя<br>• Вътрешната аларма звучи с прекъсвания.<br>• При автоматично спиране на двигателя той прекъсва изведнъж.<br>• Индикаторната лампа (зелен цвят) на ENG A-STOP системата изгасва. | За да запалите отново двигателя, следвайте долупосочената процедура.<br>1) Задействайте добре паркинг спирачката и след това поставете скоростния лост в позиция “N” (изключена от скорост).<br>2) Затворете добре капака на двигателя.<br>3) Завъртете ключа за запалване или натиснете копчето за стартиране на двигателя, за да запалите отново двигателя. |
| Ръчна трансмисия | Предпазният колан на водача е разкопчан или вратата на водача е отворена.<br>• Двигателят се рестартира автоматично.<br>• Индикаторната лампа (в зелен цвят) на системата ENG A-STOP премигва 5 пъти, след което изгасва. | Закопчайте предпазния колан на водача и/или затворете вратата на водача. |
| | Скоростният лост е в позиция, различна от “N” (изключена от скорост) без да е натиснат педалът на съединителя, предпазният колан на водача да е разкопчан и вратата на водача да е отворена.<br>• Вътрешната аларма се включва с прекъсвания.<br>• След като двигателят е изгасен автоматично, той спира да работи.<br>• Индикаторната лампа (в зелен цвят) на ENG A-STOP системата изгасва. | За да запалите двигателя отново, следвайте долупосочената процедура.<br>1) Задействайте паркинг спирачката и след това поставете скоростния лост в позиция “N” (изключена от скорост).<br>2) Затворете вратата и закопчайте предпазния колан.<br>3) Завъртете ключа за запалване или натиснете копчето за стартиране на двигателя, за да запали двигателят отново. |

| | Работа/Състояние на автомобила | Решение |
|---|---|---|
| Автоматична трансмисия | Предпазният колан на водача е разкопчан или вратата на водача е отворена.<br>• Двигателят се рестартира автоматично.<br>• Индикаторната лампа (в зелен цвят) на системата ENG A-STOP премигва 5 пъти, след което изгасва. | Преди потегляне закопчайте предпазния колан и затворете вратата. Освен това преди излизане от автомобила последвайте описаната по-долу процедура.<br>1) Активирайте паркинг спирачката и след това поставете скоростния лост в позиция P.<br>2) Когато предстои автомобилът да бъде оставен в покой за дълго време или когато го оставяте без надзор, натиснете бутона за палене на двигателя, за да угасите двигателя. |

*БЕЛЕЖКА:*
*Следните индикаторни лампи не светват на арматурното табло, когато двигателят е загасен автоматично.*
- *Индикаторна лампа за неизправност, лампа за сервоуправление, лампа за налягане на маслото, лампа за зареждане на акумулатора.*

## Условия за работа на системата ENG A-STOP

**Условия за режим на готовност**
Ако всички долупосочени условия са налице при шофиране на автомобила, автоматичното гасене на двигателя ще бъде позволено.

| | | |
|---|---|---|
| Кога е запален двигателят | | • Двигателят е запален при добре затворен капак на двигателя. |
| При шофиране на автомобила | Общи | • ENG A-STOP системата не е деактивирана (OFF).<br>• Акумулаторът е зареден с повече от определен заряд и температурата вътре в него е в рамките на определения диапазон.(*1)<br>• Температурата на охладителната течност за двигателя е в рамките на определения диапазон.<br>• Предпазният колан на водача е закопчан.<br>• Вратата на водача е добре затворена.<br>• Капакът на двигателя е затворен добре.<br><br><Автомобили с автоматична система за отопление и климатизация ><br>• Въздухът от въздуховодите е достатъчно охладен по време на охлаждане или достатъчно затоплен по време на отопляване.<br>• Функцията за размразяване е изключена. |
| | Ръчна трансмисия | • Няма сигнал за предотвратяване гасенето на двигателя от системи за електронно управление, различни от ENG A-STOP системата. (*2) |
| | Автоматична трансмисия | • Скоростният лост е в позиция D или N. (*3)<br>• Не е активиран режимът за ръчно превключване.<br>• Няма сигнал, който да предотврати спиране на двигателя от някоя електронна контролна система, различна от ENG A-STOP. |

*1: Ако акумулаторът е изтощен, например, ако автомобилът не е бил използван дълго време или електрически компоненти като навигационната система или аудиосистемата, не са били използвани дълго време, докато двигателят е спрян, може да отнеме известно време, докато системата може да влезе в режим на готовност.
*2: Ако предупредителните и индикаторните лампи, свързани с ENG A-STOP системата, светнат, двигателят няма да изгасва автоматично.
*3: Системата ще бъде в режим на готовност дори когато скоростният лост е в позиция N, но двигателят ще бъде угасен автоматично, когато автомобилът спре, а не когато намалява (при ок. 9 км/ч или по-малко) преди спиране.

**Условия за автоматично гасене на двигателя**
Ако всички долупосочени условия са налице, двигателят изгасва автоматично, когато превозното средство намали скоростта си преди спиране или когато превозното средство е спряло.

| | | |
|---|---|---|
| При намаляване на скоростта, преди спиране | Общи | • ABS или ESP® не са активирани.<br>• Вакуумното налягане на спирачния сервоусилвател е нормално. |
| | Ръчна трансмисия | • Педалът на съединителя е натиснат, скоростният лост е поставен в позиция “N” и след това педалът на съединителя е пуснат, когато скоростта на превозното средство е около 15 км/ч (9 мили в час) или по-малко. |
| | Автоматична трансмисия | • Педалът на спирачката е натиснат достатъчно силно. (*1)<br>• Автомобилът намалява до скорост ок. 9 км/ч или по-малко.<br>• Педалът на газта не е натиснат.<br>• Автомобилът не се кара по стръмен наклон.<br>• Спирачката не е натисната внезапно. |
| При спрял автомобил | Общи | • ABS или ESP® системата не са активирани.<br>• Вакуумното налягане на спирачния сервоусилвател е нормално. |
| | Ръчна трансмисия | • Скоростният лост е в позиция “N” (изключен от скорост).<br>• Педалът на съединителя не е натиснат. |
| | Автоматична трансмисия | • Воланът не се върти.<br>• Спирачката не е натисната внезапно, преди автомобилът да спре.<br>• Педалът на спирачката е натиснат достатъчно силно. (*1)<br>• Педалът на газта не е натиснат.<br>• Автомобилът е спрян на стръмен наклон. |

*1: Двигателят може да не бъде спрян автоматично, ако педалът на спирачката е натиснат леко или силно.

**Условия за автоматично запалване (рестартиране) на двигателя**

Ако се появи някое от долупосочените условия, свързани с превозното средство или са налице действия, когато двигателят е бил изгасен автоматично, двигателят пали автоматично и индикаторната лампа (зелен цвят) на ENG A-STOP системата изгасва.

| | | |
|---|---|---|
| Общи условия | | • ENG A-STOP системата е деактивирана (OFF).<br>• Зарядът на акумулатора продължава да бъде нисък. (*1)<br>• В системата е установена неизправност. (*2)<br>• Вакуумното налягане на спирачния сервоусилвател е ниско. (*1)<br><br><Автомобили с автоматична отоплителна и климатична система><br>• Температурата на въздуха от въздуховодите се променя значително или охлаждането и отоплението не са достатъчно силни. (*1)<br>• Селекторът за температура е в позиция COOL по време на охлаждане или в позиция HOT по време на отопление. (*1)<br>• Функцията за размразяване е включена. (*2)<br>• ABS или ESP® системите са активирани. |
| Ръчна трансмисия | | • Педалът на съединителя е натиснат. |
| Автоматична трансмисия | | • Кракът е вдигнат от педала на спирачката. (*3)<br>• Натиснат е педалът на газта.<br>• Скоростният лост е поставен в положение P, R или M. |
| При намаляване на скоростта (около 15 км/ч (9 мили в часа) или по-малко при автомобили с ръчна скоростна кутия), ок. 9 км/ч (6 мили в час) или по-малко при автоматична трансмисия | Общи | • Капакът на двигателя е бил отворен. |
| | Ръчна трансмисия | • Скоростта на превозното средство е надвишила 15 км/ч (9 мили в час) при спускане по наклон. (*1) |
| | Автоматична трансмисия | • Скоростният лост е в положение изключен от скорост.<br>• Наклонът на пътя се е променил изведнъж. (*1) |
| При спрял автомобил | Общи | • Предпазният колан на водача е разкопчан. (*1)<br>• Вратата на водача е отворена. (*1)<br>• Превозното средство се движи по наклон. (*1)<br>• Изминало е малко време (около 3 минути), откакто двигателят е изгаснал автоматично. (*1) |
| | Автоматична трансмисия | • След като скоростният лост е поставен в положение N, той бива върнат в положение D. |

*1: След като индикаторната лампа на ENG A-STOP (зелена) мига, тя се изключва. По същото време може да прозвучи и звуковата аларма в купето.
*2: В зависимост от вида неизправност, това е нормално запалване или запалване, съгласно *1.
*3: Двигателят може да бъде запален автоматично, когато леко натиснете спирачката. В този случай, когато спирачката бъде натисната отново, двигателят угасва автоматично и индикаторната лампа на ENG A-STOP (зелена) се включва отново.

## Превключвател за деактивиране на ENG A-STOP системата

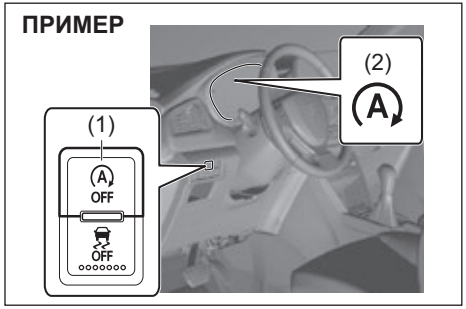


65T50090

ENG A-STOP системата може да бъде деактивирана.

- За да деактивирате системата, натиснете превключвателя за деактивиране (1) на ENG A-STOP OFF, за да се включи лампата за деактивиране (2) на ENG A-STOP,
- За да активирате системата още веднъж, натиснете отново превключвателя (1) и индикаторната лампа ще изгасне.
- Всеки път, когато двигателят е изгасен ръчно, системата се активира отново и лампата (2) за ENG A-STOP OFF системата изгасва.

*БЕЛЕЖКА:*
*Натискането на превключвателя за деактивиране (1) на ENG A-STOP системата по време на автоматично гасене на двигателя ще доведе до автоматичното му запалване и лампата за деактивиране (2) на ENG A-STOP OFF системата ще светне.*

- Индикаторната лампа (оранжев цвят) за деактивиране на системата ENG A-STOP светва или започва да мига върху арматурното табло в следните случаи не само за да ви предупреди, че системата ENG A-STOP или SHVS системата е деактивирана. Ако тя мига, превозното средство трябва да бъде закарано в сервиз от оторизиран дилър на SUZUKI.
  – Ако системата работи нормално, когато контактният ключ е завъртян в позиция “ON” или копчето за стартиране на двигателя е натиснато за преминаване в режим ON, индикаторната лампа светва за около 2 секунди, след което изгасва.
  – При наличието на проблем със системата индикаторната лампа ще мига, когато контактният ключ е завъртян в позиция “ON” копчето за стартиране на двигателя е натиснато за преминаване в режим на запалване ON. (Системата ENG A-STOP няма да функционира правилно).

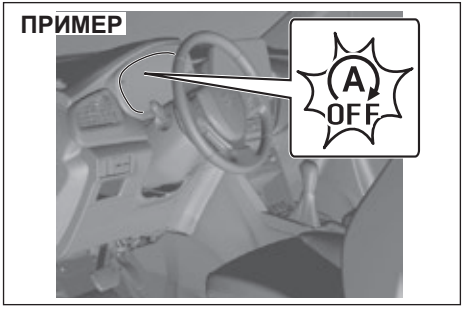


65T50100

- Индикаторната лампа мига, когато копчето за стартиране на двигателя е натиснато за преминаване в режим ON, ако е налице едно от долупосочените условия.
  Системата ENG A-STOP или SHVS системата не се задействат правилно, когато индикаторът мига. Системата трябва да бъде проверена от оторизиран дилър на SUZUKI.
  – Може да има проблем със системата ENG A-STOP или със SHVS системата.

*БЕЛЕЖКА:*
*Ако индикаторната лампа мига по време на автоматично гасене на двигателя, двигателят може да изгасне сам.*

## Информационно съобщение

Информационният дисплей показва съобщения, които ви известяват за определени проблеми с ENG A-STOP системата.

| Информационно съобщение | Причина и отстраняване |
|---|---|
|  <br>52RM30650 | ENG A-STOP не може да изгаси автоматично двигателя, защото не е налице някое от условията за нейното активиране.<br>За повече информация, вижте „Предпазни мерки при автоматично изгасване на двигателя“ (СТР. 5-28), които са описани по-горе. |
|  <br>52RM30660 | Двигателят пали автоматично, защото е налице едно от долупосочените условия за неговото запалване.<br>• Температурата при въздуховодите на климатичната система се променя значително при автоматично изгасване на двигателя до момент, оказващ влияние върху охлаждането/затоплянето.<br>• Функцията за размразяване е включена.<br>• Литиево-йонната батерия е значително изтощена.<br>• Изминало е известно време от запалването на двигателя, след като е изгаснал автоматично. |
| 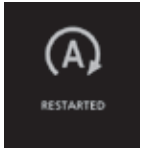 <br>52RM30890 | Двигателят е запален автоматично, защото е налице едно от долупосочените условия за неговото автоматично запалване.<br>• Спаднало е вакуумното налягане на спирачния сервоусилвател. |

| Информационно съобщение | Причина и отстраняване |
|---|---|
|  <br>52RM30670 | Двигателят е запален автоматично, защото е налице едно от долупосочените условия за неговото автоматично запалване.<br>• Функцията за размразяване на стъклата е включена.<br>• Разкопчан е предпазният колан на водача.<br>• Отворена е вратата на водача.<br>• Автомобилът е потеглил по наклон и т.н. |
|  <br>52RM30680 | Двигателят спира да работи, защото е било извършено едно от долупосочените действия, когато двигателят е бил изгасен автоматично.<br>• Капакът на двигателя е отворен.<br>• При ръчна трансмисия скоростният лост е поставен в позиция, различна от “N” (освободено от скорост), без да е натиснат педалът на съединителя и вратата на водача да е отворена, когато предпазният колан на водача е разкопчан.<br>Рестартирайте двигателя, както обикновено. Вижте „Стартиране/спиране на двигателя или хибридната система“ (СТР. 5-14). |
| **Ръчна трансмисия**<br>  <br>52RM30690 | Скоростният лост е превключен в позиция, различна от “N” (неутрална, изключено от скорост) без да е натиснат педалът на съединителя при автоматично изгасване на двигателя.<br>За да запалите отново двигателя, поставете скоростния лост в позиция “N” (неутрална, изключено от скорост) и натиснете педала на съединителя. |

## Хибридна система (в зависимост от оборудването)

Хибридната система използва бензиновия двигател като основно задвижване на автомобила, подпомагано от електродвигател, който може и сам да задвижва автомобила. Благодарение на това системата постига оптимални показатели, намаляващи разхода на гориво и емисиите на отработени газове. А при намаляване на скоростта тяговият електродвигател се използва като генератор, който използва енергията от въртенето на колелата и зарежда батерията под високо напрежение.

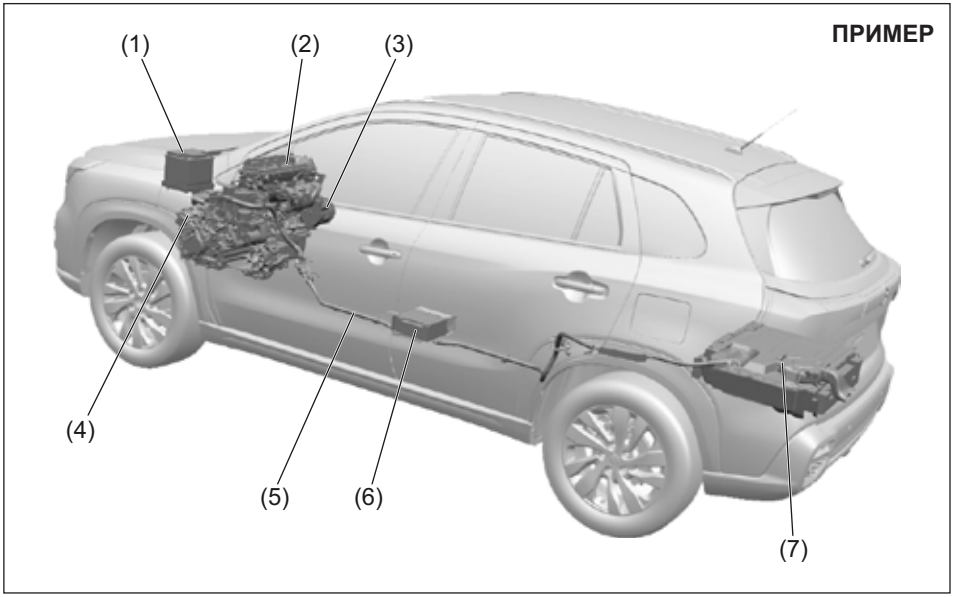


65T50870

(1) Акумулатор
(2) Бензинов двигател
(3) Интегриран стартер генератор (ISG)
(4) Електромотор
(5) Кабели под високо напрежение (оранжеви)
(6) Литиево-йонна батерия (12V)
(7) Power pack (батерия под високо напрежение и инвертор)

## Работа на хибридната система

В зависимост от условията на работа на хибридната система като контрол на газта от и спирачния педал, скорост на автомобил и др., бензиновият двигател ще бъде угасен автоматично и ще трябва да бъде рестартиран.

*ЗАБЕЛЕЖКА:*
- *Можете да проверите енергийните потоци, свързани с оставащия заряд на батерията и състоянието на автомобила на индикатора за енергийните потоци. Вижте „Информационен дисплей“ (СТР. 4-3).*
- *В зависимост от оставащия заряд на батерията под високо напрежение, скоростта на движение на автомобила изцяло на ток и нивото на подпомагане от електродвигателя за ДВГ ще се промени.*
- *За да намалите разхода на гориво, избягвайте бързо ускорение и спиране. Можете да свалите разхода на гориво чрез леко ускоряване или намаляване на скоростта на автомобила.*

**Стартиране на автомобила**
Когато двигателят работи, автомобилът потегля посредством тягата на двигателя с вътрешно горене и подпомагането на електромотора. Но докато двигателят с вътрешно горене спира, отпускането на спирачния педал позволява бавно движение на автомобила само чрез тягата на електромотора.

*ЗАБЕЛЕЖКА:*
*При автомобили, оборудван с четири режима на 4WD системата, двигателят ще се рестартира автоматично, когато педалът на спирачката бъде пуснат, когато режимът на шофиране не е “AUTO”.*

**Нормално движение**
Движение само на ток посредством електродвигателя е възможност без да се задейства ДВГ.

*ЗАБЕЛЕЖКА:*
- *В зависимост от условията на работа на автомобила и пътните условия, има възможност автомобилът да не може да се движи на ток.*
- *В зависимост от пътните условия и оставащия заряд на батерията, скоростта при движение на ток ще варира.*

**Бързо ускорение**
При бързо ускорение бензиновият двигател бива подпомаган от електромотора. (подпомагане при ускорение от електромотора)

*ЗАБЕЛЕЖКА:*
- *Докато автомобилът се движи изцяло на ток, натискането на педала на газта много надолу води до автоматичното рестартиране на двигателя с вътрешно горене и автомобилът ускорява мощно.*
- *В зависимост от състоянието на работа на хибридна система, коефициентът на подпомагане от електродвигателя ще варира.*

**Намаляване на скоростта**
Когато скоростта на автомобила е под 135 км/ч (84 мили в час), двигателят спира автоматично, но въртенето на гумите върти електромотора, за да генерира електричество и да зарежда батерията. (Регенеративна спирачна функция)

**Спиране на автомобила**
Когато автомобилът спре, двигателят също се гаси автоматично. В зависимост от състояние на автомобила, двигателят може да не бъде угасен.

## Автоматично спиране и рестартиране на двигателя

В зависимост от състоянието на автомобила, двигателят се гаси и се рестартира автоматично. Двигателят обаче не се гаси автоматично при следните условия. Освен двигателят може да не се угаси автоматично в зависимост от ситуацията.

- Когато лостът на трансмисията е в положение “M”
- Когато климатикът е настроен по следния начин:
  – Когато настройката на температурата е на “LO” и “A/C” е включено
  – Когато настройката на температурата е на „HI“
- Когато бутонът за размразяване на стъклата е във включено положение
- Когато предпазният колан на водача не е закопчан
- Когато вратата на водача не е добре затворена
- Когато предния капак не е добре затворен
- Когато температурата на охладителната течност е ниска
- Когато зарядът на акумулатора, на литиево-йонната батерия и на батерията под високо напрежение е недостатъчен
- Когато температурата на акумулатора, на литиево-йонната батерия и на батерията под високо напрежение не е в рамките на указаните стойности

*ЗАБЕЛЕЖКА:*

- *Зарядът на акумулатора и литиево-йонната батерия не може да бъде проверено на индикатора за енергийните потоци в таблото.*
- *Когато акумулаторът бъде разкачен, времето за автоматичното гасене на двигателя е по-дълго от обичайното.*

## Акустична система за предупреждение на автомобила

Когато вашият автомобил се движи изцяло на ток със скорост около 23 км/ч (14 мили в час) или по-ниска, той издава предупредителен звук за пешеходците.

*ЗАБЕЛЕЖКА:*

- *Хората в близост до автомобила може да не чуят предупредителния звук, ако наоколо е много шумно поради шума от трафика, силен дъжд или силен вятър.*
- *Устройството е разположено в предната част на автомобила. Ето защо в задната част на автомобила звукът може не се чува толкова добре, колкото в предната.*
- *Може дори да чуете звук за известяване в автомобила по време на шофиране, но това не е знак за неизправност, защото е звук, с който да уведомите хората около вас, че автомобилът се доближава.*

**⚠ ПРЕДУПРЕЖДЕНИЕ**

**За да не се стигне до инцидент, трябва да внимавате за следното:**

- **Ако навън е шумно, предупредителният звук може да не ви извести, че автомобилът се доближава.**
- **Дори при ниска скорост трябва да шофирате внимателно.**

## Когато акустичната предупредителна система не функционира нормално

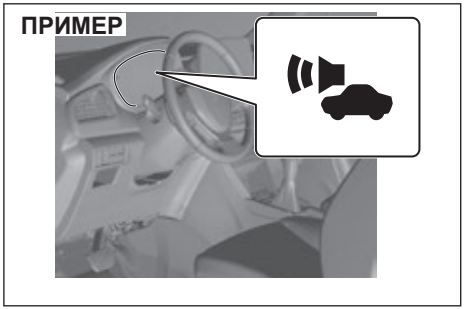


65T50881

Когато бутонът за стартиране на двигателя бъде натиснат, за да промените режима на запалване на “ON”, тази лампа светва за кратко, за да можете да проверите дали работи.

Ако акустичната предупредителна система откаже, лампата светва. Автомобилът трябва да бъде проверен от дилър на SUZUKI или друг квалифициран сервиз.

## Функция на прекъсвача за високо напрежение

Ако каросерията на автомобила бъде ударена при ПТП или други подобен случай, системата задейства прекъсвача под високо напрежение и автомобилът може да спре на пътя. В тази ситуация е трудно да рестартирате хибридната система сами. Обърнете се към вашия дилър на SUZUKI или към друг квалифициран сервиз за проверка на системата. Когато високото напрежение бъде прекъснато, ще се задействат предупредителната лампа за хибридната система, ще се покаже съобщение на информационния дисплей и ще чуете предупредителен зумер.

## Функция за регенеративно спиране

Това е спирачна сила, генерирана от електродвигателя, когато се използва като генератор, задвижван от гумите. Докато автомобилът се движи при задействан режим на трансмисията „D“ или „M“, трябва да е налице някое от следните условия, за да задействате регенеративно спиране.

- Вдигане на крака от педала на газта.
- Натискане на педала на спирачката.

ЗАБЕЛЕЖКА:

- *Докато двигателят работи, можете да разчитате и на моторната спирачка.*
- *Независимо дали шофирате изцяло на електрическа тяга или с помощта на двигателя с вътрешно горене, натискането на педала на спирачката подобрява регенеративната спирачна сила.*
- *Ако високоволтовата батерия е почти напълно заредена или температурата на батерията под високо напрежение е твърде висока или ниска, силата на регенеративното спиране може да е недостатъчна или то изобщо да не сработи.*
- *Усещането при натискане на педала на спирачката с една и съща сила е различно при задействане на регенеративното спиране или когато то не сработи. Ако усетите недостатъчно мощно спиране, натиснете спирачния педал по-силно.*

**Лампа за регенериране на енергия при спиране**

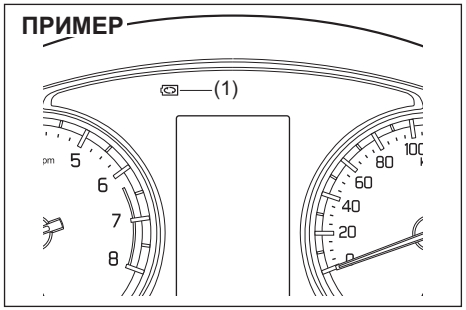


65T50920

Когато функцията за регенериране на енергия при спиране е сработила, лампата за регенериране на енергия при спиране (1) се задейства.

*ЗАБЕЛЕЖКА:*
*Ако скоростният лост е в положение „N“ (изключено от предавка) позиция, тази лампа не светва.*

## Литиево-йонна батерия

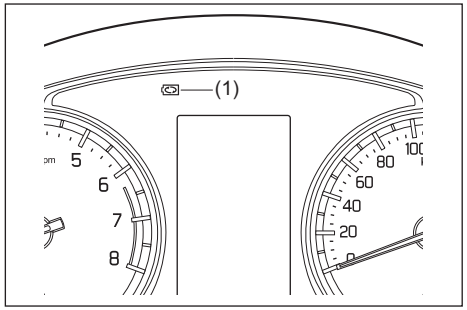


65T50920

(1) Акумулатор
(2) Литиево-йонна батерия
(3) Високоволтова батерия

Литиево-йонната батерия и високоволтовата батерия се използват само при автомобили, оборудвани с хибридна система, и се намират съответно под предната седалка и под пода на багажника.

- Както всяка друга батерия (като стандартния акумулатор), литиево-йонната и високоволтовата батерия също се изтощават с времето.
  За да предотвратите пълното изтощение на литиево-йонната батерия и високоволтовата батерия, трябва да зареждате литиево-йонната батерия, като шофирате автомобила поне веднъж в месеца най-малко в продължение на 30 минути.
- Литиево-йонната батерия и високоволтовата батерия не се нуждаят от поддръжка.
- За да смените или да изхвърлите литиево-йонна батерия и високоволтовата батерия, се консултирайте с оторизиран дилър на SUZUKI или с друг квалифициран сервиз.

*ЗАБЕЛЕЖКА:*

- *Високоволтовата батерия има определен живот, който обхватът варира в зависимост от употреба или начина на експлоатация.*
- *Когато високоволтовата батерия е изтощена, ще светне предупредителната лампа за хибридна система. Ако предупредителната лампа на хибридната система светне, се свържете с дилър на SUZUKI или с друг квалифициран сервиз.*
- *Когато лостът на трансмисията е в позиция "P" или "N", високоволтовата батерия не може да бъде заредена. Трябва да шофирате в режим на трансмисията "D" или "M".*

**⚠ ПРЕДУПРЕЖДЕНИЕ**

- **При неправилна употреба на литиево-йонната и високоволтовата батерия може да възникне пожар или токов удар или батерията да бъде повредена. Ето защо е необходимо да спазвате следните предпазни мерки:**
  **- Не сваляйте и не разглобявайте батериите.**
  **- Не позволявайте да се намокри батерията, например, с вода.**
  **- Не подлагайте батериите на силни удари.**
  **- Не се облягайте и не поставяйте предмети върху батериите.**

**За литиево-йонна батерия**
**- Не вадете клемите на батерията и не използвайте изводите на батерията за захранване на електрически аксесоари.**

**За високоволтова батерия**
**- Не модифицирайте, не препродавайте и не предавайте батерията на друго лице.**
**- Не монтирайте батерията на друго МПС.**

- **Ако нещо е паднала под литиево-йонната/високоволтова батерия и ви е трудно да го извадите, се обърнете към дилър на SUZUKI или друг квалифициран сервиз.**

## Експлоатация на хибридната система

**Не докосвайте компонентите под високо напрежение**
Хибридната система разполага с устройства под високо напрежение като задвижващия тракт (Power pack – високоволтова батерия и инвертор), електромотор, оранжеви кабел за високо напрежение и агрегати с висока температура като радиатора. Върху компонентите под високо напрежение има предупредителни етикети.

**⚠ ПРЕДУПРЕЖДЕНИЕ**

**Пренебрегването на следните предпазни мерки може да причини тежки травми като изгаряне или токов удар, водещи до смърт.**
- **Не докосвайте места под високо напрежение.**
- **В хибридната система има устройства под високо напрежение като батерия, инвертор, електромотор, кабели под високо напрежение, оцветени в оранжево, и агрегати с висока температура като радиатора. На тях са залепени предупредителни етикети за части под високо напрежение и т.н. Обърнете се към вашия дилър на SUZUKI или друг квалифициран сервиз за проверка на системата.**

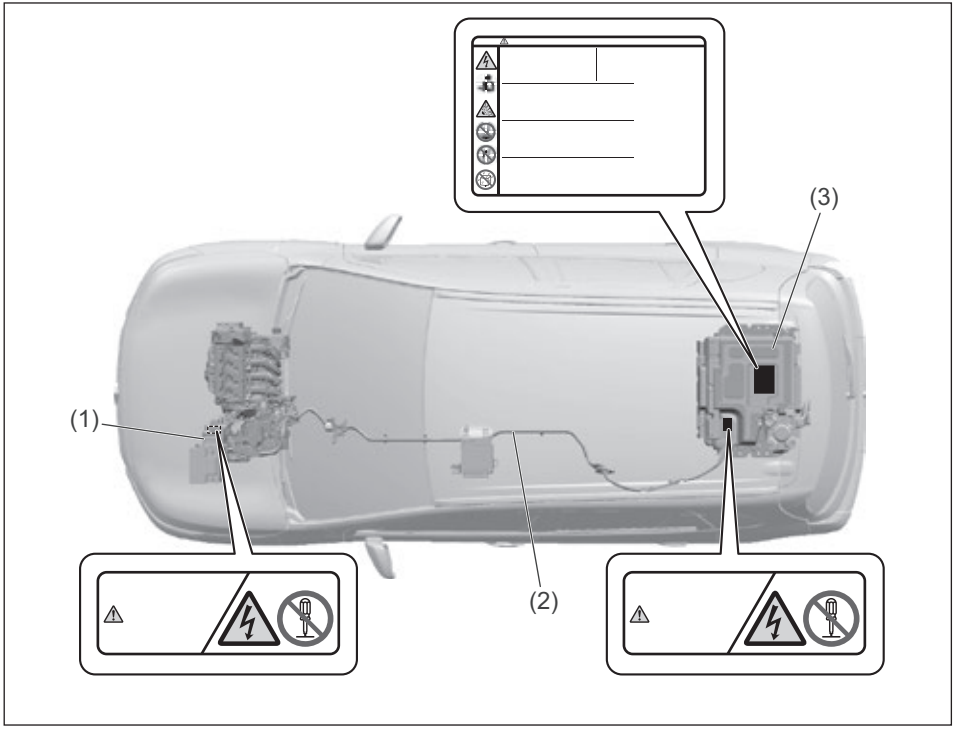


65T50890

(1) Електромотор
(2) Кабели под високо напрежение (оранжеви)
(3) Power pack (високоволтова батерия и инвертор)

**Интегриран стартер-генератор (ISG)**

**⚠ ПРЕДУПРЕЖДЕНИЕ**

**Изтичането на двигателно масло, спирачна течност, охладителна течност и т.н. върху интегрирания стартер генератор може да предизвика пожар или да доведе до неизправност. Внимавайте да не разсипете някоя от горепосочените течности, докато ги доливате в моторния отсек.**

**Електромагнитни вълни**
Частите и кабелите под високо напрежение имат електромагнитен екран. Това обаче не означава, че имат мощни електромагнитни вълни в сравнение с конвенционалните автомобили или домакински уреди.

**Специфични шумове и вибрации за хибриден автомобил**
Хибридните автомобили издават следните шумове или вибрации, но това не е неизправност

- Шум на вентилатора от въздухозаборник за охлаждане на високоволтовата батерия под багажното отделение.
- Шум на инвертора от багажното отделение.
- Шум на двигателя от моторния отсек близо до трансмисия и др.
- Шум при работа на спирачките или шум от двигателя при натискане на педала на спирачката.
- Щракане на реле за високо напрежение от задната част на автомобила при стартиране или спиране на хибридната система.

**Поддръжка и ремонт**
За поддръжка и ремонт се консултирайте с вашия дилър на SUZUKI или с друг квалифициран сервиз.

*ЗАБЕЛЕЖКА:*
*За безопасна работа с батерията под високо напрежение са необходими технически познания и умения.*

## При инциденти

**⚠ ПРЕДУПРЕЖДЕНИЕ**

**При инциденти трябва да вземете следните предпазни мерки. В противен случай може да получите фатални травми като изгаряне или токов удар.**

- **Никога не докосвайте компоненти / кабели за високо напрежение (оранжев цвят).**
- **Никога не докосвайте изтекла от МПС-то течност. Електролитът на батерията под високо напрежение може да причини сериозно увреждане на кожата и очите. Ако това се случи, ги измийте с много вода и отидете незабавно на лекар.**
- **Не се доближавайте до автомобила, ако е изтекъл електролит от батерията под високо напрежение.**
- **При пожар в хибридната система го угасете го с пожарогасител за пожар в следствие на електрическа авария. Изливането на малко количество вода е опасно и ще доведе до обратния ефект. Налейте обилно количество вода от пожарен хидрант или изчакайте пожарната.**

## Информационно съобщение

На информационния дисплей се показват съобщения, които да ви уведомят за определени проблеми с хибридната система.

| Предупредително и индикационно съобщение | Главна предупредителна лампа | Звук | Причина и решение |
|---|---|---|---|
|  74SB20301 | Мига  | Бипване (за 5 сек от алармата в интериора) | Прекъсвачът за високо напрежение се сработва при необичаен дефект на хибридната система. Обърнете се към дилър на SUZUKI или друг квалифициран сервиз за проверка на системата. |
|  74SB20302 | Мига  | Продължително бипване (от алармата в интериора) | Настъпила е необичайна неизправност в хибридната система. Спрете автомобила на безопасно място и се свържете с дилър на SUZUKI или с друг квалифициран сервиз. Ако продължите да шофирате автомобила в това състояние, може да предизвикате пътен инцидент или да повредите автомобила. Двигателят ще спре около 2 минути, след като се покаже това съобщение. |
|  74SB20303 | Мига  | Бипване (веднъж от алармата в интериора) | Настъпила е неизправност в хибридната система. Свържете се с дилър на SUZUKI или с друг квалифициран сервиз.(#1) |

(#1) Функцията за пълзене може да не работи. От вас се изисква да използвате спирачката за паркиране, за да продължите при изкачване. за подробности вижте „Лост на спирачката за паркиране“ (СТР. 5-47).

| Предупредително и индикационно съобщение | Главна предупредителна лампа | Звук | Причина и решение |
|---|---|---|---|
|  74SB20304 | Мига  | Бипване (веднъж от алармата в интериора) | Зарядът на батерията под високо напрежение е нисък. Заредете батерията, като покарате автомобила в режим на трансмисията D. (#1) |
|  74SB20305 | Изкл. | Изкл. | Мощността на електродвигателя е ограничена поради загряването на него и на високоволтовата батерия. Избягвайте бързо ускоряване и спиране. (#1) |
| 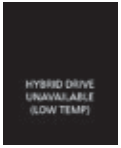 74SB20306 | Изкл. | Изкл. | Поради ниската температура на високоволтовата батерия хибридната система не може да бъде стартирана и не можете да карате автомобила в хибриден режим. Можете да се движите само с тягата на двигателя с вътрешно горене. Рестартирайте хибридната система, след като батерията под високо напрежение се стопли. (#1) |

(#1) Функцията за пълзене може да не сработи. Трябва да използвате ръчна спирачка, когато потегляте по наклон. Вижте „Лост на ръчната спирачка“ (СТР. 5-47) за подробности.

| Предупредително и индикационно съобщение | Главна предупредителна лампа | Звук | Причина и решение |
|---|---|---|---|
|  <br>74SB20307 | Изкл. | Изкл. | Мощността на електродвигателя е ограничена поради слабия заряд на батерията под високо напрежение. Заредете батерията, като покарате автомобила в режим „D“ или „M“. (#1) |
|  <br>74SB20308 | Изкл. | Изкл. | Автомобилът не може да бъде задвижван от хибридната система поради повреда при стартиране на системата поради неправилно стартиране по време на движение на автомобила или подобно. Трябва да рестартирате системата. (#1) |
|  <br>74SB20309 | Изкл. | Изкл. | Автомобилът не може да бъде задвижван от хибридната система поради недобре затворен капак на двигателя или лошо затваряне на капака при стартиране на двигателя. Необходимо е да рестартирате системата. |

(#1) Функцията за пълзене може да не сработи. Трябва да използвате ръчна спирачка, когато потегляте по наклон. Вижте „Лост на ръчната спирачка“ (СТР. 5-47) за подробности.

## Лост за ръчната спирачка

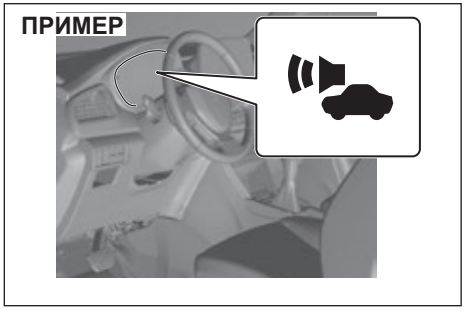


54G039

(1) За задействане
(2) За освобождаване
(3) За освобождаване

Лостът за паркинг спирачката се намира между седалките. За да задействате паркинг спирачката, натиснете спирачния педал и дръпнете лоста на паркинг спирачката до края. За да освободите паркинг спирачката, натиснете спирачния педал и дръпнете леко нагоре лоста на паркинг спирачката, като натискате с палец копчето в края на лоста, и свалете лоста в неговата първоначална позиция.

За автомобили с автоматична трансмисия, винаги задействайте паркинг спирачката, преди да преместите скоростния лост в позиция “P” (паркинг). Ако паркирате върху наклон и превключите в “P”, преди да сте задействали паркинг спирачката, тежестта на автомобила може да затрудни превключването на различен “P” режим, когато сте готови да потеглите с Автомобила.

Когато се подготвяте да потеглите с автомобила, преместете скоростния лост извън позиция “P”, преди да освободите паркинг спирачката.

**⚠ ПРЕДУПРЕЖДЕНИЕ**

- **Никога не шофирайте със задействана ръчна спирачка: ефективността на задните спирачки може да намалее поради прегряване, експлоатационният живот на спирачките може да намалее и това може да доведе до трайна повреда на спирачките.**
- **Ако ръчната спирачка не може да задържи здраво или да се освободи изцяло, превозното средство трябва да бъде проверено незабавно от оторизиран дилър на SUZUKI.**

**⚠ ПРЕДУПРЕЖДЕНИЕ**

- **Винаги задействайте напълно ръчната спирачка, когато напускате превозното средство или е възможно то да потегли, което може да доведе до травма или повреда. Когато паркирате, винаги проверявайте дали скоростният лост е на първа предавка или на задна “R” (заден ход). Запомнете, че дори трансмисията да е на предавка или в позиция за паркиране, винаги трябва да задействате и ръчната спирачка.**
- **Автомобил с хибридна система генерира по-малко шум и вибрации от двигателя спрямо обикновен автомобил и няма да бъдете наясно, че автомобилът е в готовност за потегляне. За да не се стигне до нежелан инцидент, трябва да задействате ръчната спирачка при задействан режим на трансмисията P (Park).**

**⚠ ПРЕДУПРЕЖДЕНИЕ**

**Когато паркирате автомобила в много студено време, правете следното:**
**1) Задействайте паркинг спирачката.**
**2) Ръчна трансмисия - изгасете двигателя, след което поставете скоростния лост на първа предавка или на заден ход.**
**Автоматична трансмисия или Auto Gear Shift – превключете в позиция "P" (паркинг) и изгасете двигателя/хибридната система.**
**3) Излезте от автомобила и поставете клинове под колелата.**
**4) Освободете паркинг спирачката.**
**Когато се върнете в автомобила, не трябва да забравяте първо да освободите паркинг спирачката и след това да преместите клиновете, които са под колелата.**

**⚠ ПРЕДУПРЕЖДЕНИЕ**

**Не оставяйте запалки, спрейове, метални кенове с безалкохолни напитки или пластмасови предмети (като очила, калъфи със CD-та и т.н.) на места в Автомобила, които се нагряват от слънцето). Температурата вътре в Автомобила може да доведе до следното:**
- **Може да изтече газ от запалка или от спрей и това може да доведе до пожар.**

**⚠ ПРЕДУПРЕЖДЕНИЕ**

- **Очилата, пластмасовите карти или калъфите за CD-та могат да се деформират или напукат.**
- **Металните кенове с безалкохолни напитки могат да се смачкат.**

### Звуков сигнал за напомняне относно ръчната спирачка

Чува се прекъсващ звуков сигнал, който да ви напомня да освободите паркинг спирачката, ако сте стартирали Автомобила без да я освободите. Проверете дали паркинг спирачката е изцяло освободена и дали е изгаснала предупредителната лампа за спирачната система.

## Предпазни мерки при паркиране

### Вдигнете добре ръчната спирачка

**При паркиране на автомобила на равно място**

1) При натиснат педал на спирачката вдигнете лоста на ръчната спирачка.

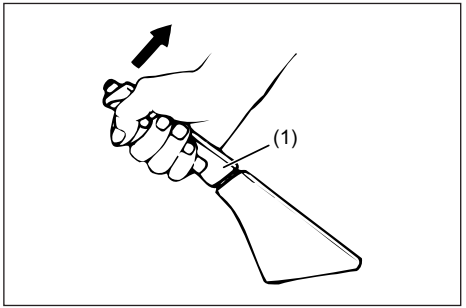


65T50740

(1) Лост на ръчната спирачка

2) Преместете лоста за превключване на предавки на позиция „P“ (Паркиране). (само автомобили с автоматична трансмисия)
3) Бавно вдигнете крака си от спирачния педал и проверете дали автомобилът не се движи.

**ВНИМАНИЕ**

**Ако използвате ръчната спирачка при студено време, понякога тя може да замръзне и да не бъде възможно да се освободи. В такива случаи избягвайте паркирането върху наклон и вместо това паркирайте на равно място.**

*ЗАБЕЛЕЖКА:*
*Автоматична скоростна кутия - Дори при паркиране на автомобила за кратко време на равно място, преместете скоростния лост в положение „P" (Паркиране).*

**При паркиране на наклон**
Изпълнете стъпки 1) и 2), които са описани в „При паркиране на автомобила на равно място".

4) Подсигурете автомобила, като поставите клинове за колела (наличен в търговската мрежа) или камъни или нещо подобно под гумите, така че автомобилът да не започне да се движи

**⚠ ПРЕДУПРЕЖДЕНИЕ**

**Избягвайте паркирането на стръмен склон. Тогава съществува възможност от инцидент - например превозното средство да тръгне без да има никого зад волана.**

## При работещ двигател перката на радиатора може да се активира внезапно

Перката на радиатора в моторния отсек може автоматично да спре и да се завърти в зависимост от температурата на охладителната течност на двигателя.

**⚠ ПРЕДУПРЕЖДЕНИЕ**

**Ако се доближите до въртящата се перка на радиатора, вашите ръце, коса и дрехи могат да бъдат защипани от перка, което да причини телесна травма.**
**При работещ двигател дори когато перката на радиатора спре, тя може автоматично да се завърти след това. Затова не се доближавайте до перката на радиатора.**

## След угасване на двигателя перката на радиатора може да се върти

Ако температурата на охладителната течност на двигателя е висока, вентилаторът в моторния отсек ще продължи да се върти. Това не е ненормално. Ако температурата на охладителната течност на двигателя падне, вентилаторът ще спре автоматично.

**⚠ ПРЕДУПРЕЖДЕНИЕ**

**Ако се доближите до перката на радиатора вентилатор, има опасност вашите ръце, коса и дрехи да бъдат защипани, което да доведе до травма. Затова не се доближавайте до перката на радиатора.**

## При движение на автомобила

Докато автомобилът се движи, стартирайте двигателя.

**⚠ ПРЕДУПРЕЖДЕНИЕ**

**Ако шофирате с изключен двигател, се изисква по-голяма сила от обикновено, за да завъртите волана или да натиснете спирачката, което би могло да доведе до ПТП.**
**Не шофирайте при спускане по наклон с изключен двигател.**

## Когато подремвате в автомобила



69RHS172

Не спете в автомобила, докато двигателят работи.

**⚠ ПРЕДУПРЕЖДЕНИЕ**

- **Отработените газове могат да влязат в автомобила поради условията на околната среда и посоката на вятъра, което може да причини отравяне с въглероден оксид.**
- **Лостът на трансмисията може да бъде преместен случайно или педалът на газта да бъде натиснат случайно, което да доведе до ПТП.**
- **Ако случайно натиснете педала на газта, докато спите, двигателят и ауспухът могат прегреят, което да доведе до опасност от пожар.**

## Когато паркирате автомобила отвън в снежен ден

**⚠ ПРЕДУПРЕЖДЕНИЕ**

- **Когато паркирате автомобила под стрехите или дърветата, паднал сняг може да удари покрива на автомобила и да го вдлъбне.**
  **Не паркирайте автомобила под стрехи или дървета в снежен ден.**
- **Ако паркирате автомобила навън в снежен ден, рамената на чистачките може да бъдат деформирани и перата им могат да е замръзнат на предното стъкло заради тежестта на снега.**
  **Когато паркирате автомобила навън, вдигнете чистачките нагоре.**

## Не паркирайте автомобила близо до запалими материали



69RHS172

**⚠ ПРЕДУПРЕЖДЕНИЕ**

**Ако паркирате автомобила близо до запалими материали, ауспуховите тръби и отработените газове ще се нагорещят, което ще доведе до опасност от пожар.**
**Не паркирайте автомобила близо до запалими материали като суха трева, хартиени отпадъци и шперплат.**

## При напускане на автомобила угасете двигателя и заключете вратите

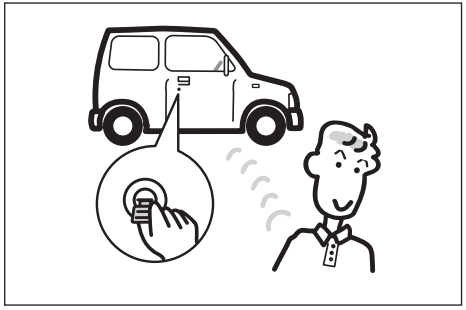

69RHS054

Дори когато оставяте автомобила за кратко време, не оставяйте вътре пари в брой или ценни вещи, тъй като има риск да бъдат откраднати.

**⚠ ПРЕДУПРЕЖДЕНИЕ**

**Ако оставите автомобила без надзор при работещ двигател, може да се стигне до проблеми като пожар или кражба.**
**Не оставяйте автомобила без надзор при работещ двигател.**

## Не оставяйте компютъра и мобилния телефон в автомобила

Има опасност тези вещи да бъдат откраднати или повредени заради намокряне, влага или промяна в температурата.

## Не оставяйте запалки и слънчеви очила в автомобила



69RHS175

**⚠ ПРЕДУПРЕЖДЕНИЕ**

- **Тъй като във вътрешността на автомобила става по-горещо, когато го паркирате в зони със силно слънце, съществува опасност от ненадейно запалване на запалки или спрейове, пожар поради експлозия, на деформация или напукване на очила, пластмасови карти или кутии за CD или спукване на кутии с газирани напитки. Когато паркирате в такива зони, не оставяйте запалки, спрейове, пластмасови изделия (очила, пластмасови карти, кутии за CD и др.) или кенчета за газирани напитки вътре в автомобила.**
- **Когато бутате горепосочените предмети или при преместване на седалките може да се получи изтичане на газ, което да доведе до пожар. Не поставяйте аксесоари като запалки или спрейове с открити работни части в жабката, в отделенията за съхранение, между седалките, на пода и т.н.**

## Употреба на скоростната кутия

**⚠ ПРЕДУПРЕЖДЕНИЕ**

**Не окачвайте каквито и да било предмети върху скоростния лост и не го използвайте като подлакътник. В противен случай, това ще доведе до неправилно функциониране на скоростния лост и ще доведе до появата на неизправност в него, което може да доведе до неочакван инцидент.**

### Ръчна скоростна кутия

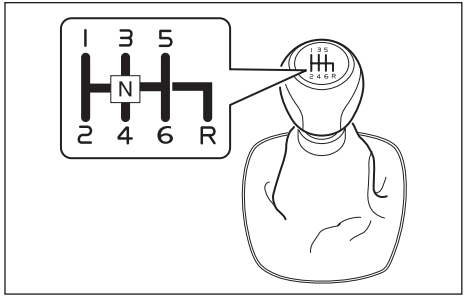


65T51100

**Потегляне**

За да потеглите, натиснете педала на съединителя до края и превключете на 1-ва предавка. След освобождаване на паркинг спирачката, отпуснете постепенно съединителя. Когато чуете промяна в шума на двигателя, натиснете леко педала за газта, като продължите да отпускате постепенно съединителя.

**Смяна на предавки**

Всички предавки за преден ход са синхронизирани, което позволява тяхното лесно превключване. Винаги натискайте до долу педала на съединителя, преди да превключите предавката. Внимавайте оборотите на двигателя да не достигнат до червената зона на оборотомера.

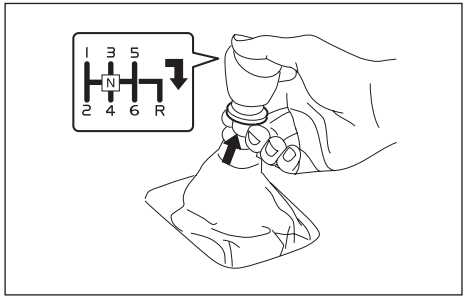


65T51110

Задна предавка: като повдигнете пръстена нагоре, преместете скоростния лост надясно и превключете на предавка.

***ЗАБЕЛЕЖКА***

**Ако шофирате често с ниска скорост, превключете надясно със скоростния лост, включете предавка.**

**Максимална допустима скорост за преминаване на по-ниска предавка**

**За модели с двигател K14C**

| Преминаване на по-ниска предавка | Км/ч (мили в час) |
|---|---|
| 2-ра към 1-ва | 20 (12) |
| 3-та към 2-ра | 85 (53) |
| 4-та към 3-та | 130 (81) |
| 5-та към 4-та | 175 (109)* |
| 6-та към 5-та | 210 (130)* |

**За модели с двигател K14D**

| Преминаване на по-ниска предавка | Км/ч (мили в час) |
|---|---|
| 2-ра към 1-ва | 20 (12) |
| 3-та към 2-ра | 90 (56) |
| 4-та към 3-та | 145 (90) |
| 5-та към 4-та | 200 (124)* |
| 6-та към 5-та | 240 (149)* |

**БЕЛЕЖКА:*

*Може да не успеете да ускорите до максималната допустимата скорост, в зависимост от условията при шофиране на автомобила и/или поради състоянието на превозното средство.*

***ЗАБЕЛЕЖКА***

**Не преминавайте на по-ниска предавка със скорост, по-висока от максимално допустимата скорост за следващата по-ниска предавка, тъй като това може да доведе до тежка повреда на двигателя и скоростната кутия.**

**⚠ ПРЕДУПРЕЖДЕНИЕ**

- **Намалете скоростта и преминете на по-ниска предавка, преди да спускане по дълъг и стръмен наклон. По-ниската предавка ще позволи на двигателя да осигури спиране. Не дръжте спирачките постоянно, защото те могат да прегреят и това да доведе до неизправност в спирачната система.**
- **Когато се движите по хлъзгави пътища, намалете скоростта, преди да преминете на по-ниска предавка. Голяма и/или рязка промяна на скоростта може да доведе до загуба на сцепление, което може да доведе до загуба на контрол над автомобила.**

***ЗАБЕЛЕЖКА***

**Уверете се, че автомобилът е напълно неподвижен, преди да превключите на заден ход.**

***ЗАБЕЛЕЖКА***

- **За да предотвратите повреда на съединителя, не го използвайте като поставка за крака по време на шофиране и не го използвайте, за да задържите Автомобила неподвижно върху наклон. Натискайте съединителя до долу при смяна на предавките.**
- **Не форсирайте двигателя при смяна на предавките или при потегляне. Форсирането на двигателя може да скъси експлоатационния живот на двигателя и да възпрепятства плавното превключване на предавките.**

## Автоматична скоростна кутия или Auto Gear Shift

***ЗАБЕЛЕЖКА***

**Автомобил с Auto Gear Shift**

- **Не натискайте едновременно спирачката и газта. Това може да доведе до повреда или прегряване на съединителя.**
- **Неравномерно износени гуми могат да доведат до повреди с 4WD системата. Ротирайте гумите в зависимост от графика за поддръжка. Вижте „Гуми“ (СТР. 9-49), за да се запознаете с правилната процедура по ротацията.**

*ЗАБЕЛЕЖКА:*
*Автомобил с Auto Gear Shift:*
*Когато отворите вратата на водача, системите Auto Gear Shift се задействат автоматично и можете да чуете звук от работата им. Този звук не е индикация за неизправност.*

**Функция за пълзене**
Когато двигателят или хибридната система работи, ако скоростният лост е в позиция, различна от „P“ или „N“ и пуснете педала на спирачката, автомобилът ще се движи бавно без да се налага да натискате педала на газта. Това се нарича функция за пълзене.

Функцията за пълзене не работи при следните условия:
- При задействана ръчна спирачка
- Когато педалът на спирачката е натиснат

**⚠ВНИМАНИЕ**

- **Когато скоростният лост е поставен на позиция, различна от „P“ или „N“, натиснете педала на спирачката.**
- **Функцията за пълзене може да бъде по-силна, след като хибридната система или двигателят бъде стартиран или когато климатикът работи. Натиснете педала на спирачката.**

*ЗАБЕЛЕЖКА:*
*Когато предупредителната лампа на хибридната система или предупредителната лампа на трансмисията светне или започне да мига, функцията за пълзене може да не сработи.*

**Скоростен лост**

**ПРИМЕР**

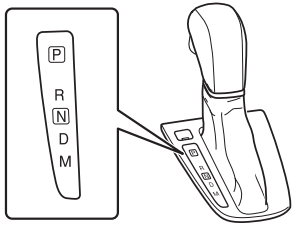


71LS10302

Скоростният лост е конструиран по такъв начин, че да не може да бъде превключен от позиция “P”, освен ако копчето за стартиране на двигателя не е в позиция “ON” или режимът на запалване не е “ON”, а спирачният педал трябва да бъде натиснат.

**⚠ ПРЕДУПРЕЖДЕНИЕ**

**Винаги натискайте спирачния педал, преди да превключите от позиция “P” (паркинг) или “N” (неутрална), ако Автомобилът е неподвижен към позиция за движение на преден или заден ход, за да се предотврати нежелано движение на автомобила, докато превключвате.**

Скоростният лост има заключващ механизъм, предотвратяващ инцидентното превключване на скоростите. Превключете скоростния лост по следния начин:

**ПРИМЕР**

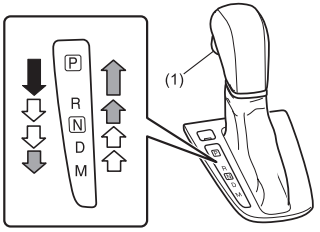


71LS10303

(1) Копче

| | |
|---|---|
| ⇩ | Превключете с лоста, като натиснете изпъкналото копче (1) навътре и държите натиснат спирачния педал. |
| ⇧⇩ | Превключете с лоста, като натиснете изпъкналото копче (1) навътре. |
| ⇧⇩ | Превключете с лоста без да натискате изпъкналото копче (1) навътре. |

*БЕЛЕЖКА:*

- *Винаги превключвайте скоростния лост без да натискате копчето, с изключение на случаите, когато превключвате от "P" към "R", от "D" към "M", от "N" към "R" или от "R" към "P". Ако натискате копчето всеки път, когато превключвате скоростния лост, може да превключите към "P", "R" или "M" по погрешка.*
- *Ако коленете на водача или пътника се ударят в скоростния лост при шофиране на автомобила, лостът може да се размести и това да доведе до нежелана смяна на предавките.*

Използвайте позициите на скоростния лост по следния начин:

**P (паркинг)**
Използвайте тази позиция, за да блокирате трансмисията, когато автомобилът е паркиран или когато запалвате двигателя. Превключвайте в паркинг позиция само когато автомобилът е напълно неподвижен.

**R (заден ход)**
Използвайте тази позиция, за да придвижите автомобила от спряла позиция на заден ход. Уверете се, че Автомобилът е напълно неподвижен, преди да превключите на задна предавка.

***ЗАБЕЛЕЖКА***

**Не превключвайте скоростния лост в позиция "R", докато се движите в посока напред, тъй като скоростната кутия може да се повреди. Ако превключите към "R", когато автомобилът се движи със скорост над 11 км/ч (7 мили в час), скоростната кутия няма да превключи в предавка за заден ход.**

**N (неутрална)**
Използвайте тази позиция при запалване на двигателя, ако двигателят е изгаснал или хибридната система е спряна и е необходимо да стартирате автомобил отново, докато автомобилът е в движение. Можете също да превключите на неутрална предавка и да натиснете спирачния педал, за да задържите автомобила неподвижен, докато работи на празен ход.

**D (движение)**
Използвайте тази позиция при нормално движение.
Когато скоростният лост е в позиция "D", предавките могат да бъдат превключвани автоматично при натискане педала за газта. Колкото по-голяма е скоростта на автомобила, толкова по-силно трябва да натискате педала на газта, за да превключите на по-ниска предавка.

**M (ръчен режим)**
Използвайте тази позиция, за да превключвате предавките ръчно. За повече информация относно употребата на ръчния режим, вижте „Ръчен режим" (СТР. 5-57).

**⚠ ПРЕДУПРЕЖДЕНИЕ**

**За автомобили със система за безключово стартиране, ако не можете натиснете добре бутона за стартиране на двигателя/хибридната система, двигателят/хибридната система може да не стартира. Дори и да преместите скоростния лост в позиция "R" или "D" при неработещ двигател, автомобилът няма да тръгне. Ако опитате да поместите автомобила си при гореспоменато състояние, той може да тръгне в неочаквана посока по наклон и т.н. Това може да доведе до инцидент. При стартиране на двигателя/хибридната система натиснете добре бутона за стартиране на двигателя. Също така се уверете, че двигателят работи чрез проверка звука на двигателя или предупредителни и индикаторни лампи.**

### *ЗАБЕЛЕЖКА*

**Съблюдавайте следните предпазни мерки, за да избегнете повреда на автоматичната скоростна кутия:**

**– Уверете се, че превозното средство е напълно неподвижно, преди да превключите в позиция “P” или “R”.**

**– Не превключвайте от позиция “P” или “N” към позиция “R”, “D” или “M”, когато двигателят работи на обороти, по-високи от тези на празен ход.**

**– Не форсирайте двигателя, когато скоростната кутия е в позиция за задвижване (“R”, “D” или “M”) и предните колела не се движат.**

**– Не използвайте газта, за да задържите превозното средство върху наклон. Използвайте спирачките на превозното средство.**

### *ЗАБЕЛЕЖКА*

**Автомобил с Auto Gear Shift:**
**Не оперирайте със системата така, както е описано по-долу. Животът на съединителя може да бъде намален.**

- **Използване на педала на газта за задържане на автомобила да не потегли по наклон, докато скоростния лост е в позиция "D" или "M". Ако извършвате тази операция за определен период от време, ще прозвучи предупредителен зумер.**
- **Шофиране с ниска скорост на висока предавка.**
- **Задържане на автомобила върху наклон с помощта на функцията за пълзене. Ако извършвате тази операция за определен период от време, ще прозвучи предупредителен зумер.**

### *ЗАБЕЛЕЖКА*

**Автомобил с трансмисия Auto Gear Shift:**

- **Ако скоростният лост не може да бъде превключен в която и да позиция или предавката автоматично минава в позиция „N“, когато скоростта на превозното средство падне под 10 км/ч, може да има неизправност в системата. В този случай се обърнете към оторизиран дилър на SUZUKI или друг квалифициран сервиз за проверка на скоростната кутия Auto Gear Shift възможно най-скоро.**
- **Ръчният режим (M) не превключва на по-висока предавка, дори ако оборотите на двигателя достигнат граничната зона.**
- **Системата няма да позволи превключване на по-ниска или по-висока предавка, което би довело до прекалено ниски или твърде високи обороти.**
- **Ако често шофирате с ниска скорост на висока предавка, жизненият цикъл на съединителя може да бъде намален.**
- **Честото превключване на по-ниска предавка (повече от 3 степени една след друга) ще намали живота на трансмисията.**

*ЗАБЕЛЕЖКА:*

- *Когато преместите скоростния лост в позиция "P" и спрете двигателя, преди да дръпнете лоста на ръчната спирачка, ако се опитате да стартирате отново двигателя/хибридната система и да преместите скоростния лост в позиция, различна от „P“, това може да попречи на работата на лоста или може да чуете необичаен звук и да усетите удар. Това обаче е нормално.*
- *Винаги превключвайте със скоростния лост без да натискате копчето, освен когато преминавате от „P” към „R”, от „D” към „M”, от “N” на “R” или от “R” на “P”. Ако винаги натискате копчето, докато превключване със скоростния лост, можете да превключите по погрешка на „P“, „R“ или „M“.*
- *Ако коляното на водача или пътника се удари в лост за смяна на предавките по време на шофиране, лостът може да се премести и предавката може да се смени неочаквано.*
- *Когато при модел с Auto Gear Shift индикаторът READY не е светнал, местенето на лоста на трансмисията не може да промени избраната предавка. А при отпускане на спирачката, докато автомобилът е върху наклон, превозното средство може да потегли в неочаквана посока.*
- *В режим Auto Gear Shift, ако бъдат извършени следните операции, за тях получавате предупреждение чрез индикация на таблото и задействане на зумера: Докато автомобилът се движи напред, ако превключите с лоста на „R“ от „D“, “M” или “N”, или докато автомобилът се движи назад, ако лостът бъде преместен на “D” или “M” от “R” или “N” без задействане на спирачката, индикатор за подканване да натиснете спирачката се включва на таблото и се чува предупредителният зумер. Трябва да оперирате с лоста на трансмисията само след като автомобилът е спрял напълно, докато натискате педала на спирачката.*
  *Ако позицията на лоста и действителната позиция на дадена предавка се различават, индикаторът за позицията на лоста мига и предупредителният зумер се задейства. В такъв случай запазете състоянието и изчакайте няколко секунди и тогава, ако индикацията не се промени, натиснете педала на спирачката и оперирайте отново с лоста.*

*Автомобил с Auto Gear Shift:*

- *Винаги при потегляне по наклон използвайте 1-ва предавка, в противен случай можете да повредите съединителя.*
- *За плавно превключване на по-ниска предавка, двигателят в някои случаи вдига обороти. Това се прави умишлено от системата и не е неизправност.*
- *Когато се спускате по наклон, превключете на по-ниска предавка и използвайте моторната спирачката. Ако сменяте над три предавки надолу обаче, вероятно това ще отнеме повече време.*
- *Когато превключвате предавка, може да чуете специфичен шум. Това не е знак за неизправност.*

**Ръчен режим**

Автоматичната скоростна кутия може да превключва предавките автоматично. Когато използвате ръчния режим, можете да превключвате предавките по същия начин, както при обикновена скоростна кутия с ръчно управление. За да използвате ръчния режим, превключете със скоростния лост от позиция “D” към позиция “M”.

**ПРИМЕР**

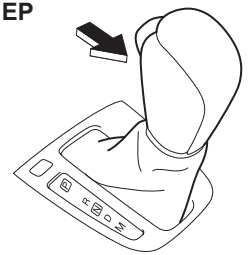

71LS10304

**ПРИМЕР**

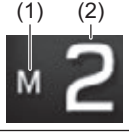


52RM30030

(1) Индикатор за ръчен режим на управление
(2) Предавка

Информационният дисплей показва индикатора за ръчен режим (1) и избраната в момента предавка (2).

*БЕЛЕЖКА:*

- *Текущата предавка, която се появява върху информационния дисплей, когато превключите от “D” към “M”, е предавката, която е била зададена автоматично, когато скоростният лост е бил в позиция “D”.*
- *Можете да преминете към ръчен режим временно, като издърпате към себе си перото за смяна на предавките, което се намира върху волана, когато скоростният лост е в позиция “D”.*

**Смяна на предавките в ръчен режим**

Можете да сменяте предавките от 1-ва до 6-та в зависимост от скоростта на автомобила

*БЕЛЕЖКА:*

- *При форсиране на двигателя, предавката се сменя автоматично, за да се предотврати повреда по двигателя и скоростната кутия.*
- *Когато скоростта на автомобила падне, предавката преминава автоматично на по-ниска, а когато превозното средство спре, позицията на предавката ще бъде 1-ва без да се налага да оперирате с лоста за смяна на предавките.*
- *Ако натиснете педала на газта в известна степен, предавката ще мине автоматично на по-ниска дори ако лостът за превключване на предавките е в ръчен режим.*

*БЕЛЕЖКА:*

*Когато искате да превключите предавка, скоростната кутия може да не превключи в желаната от вас предавка, а вместо това може да се чуе звуков сигнал. Това става, за да се осигури по-добра управляемост на автомобила и да се предпази скоростната кутия.*

**Посредством перата на трансмисията**

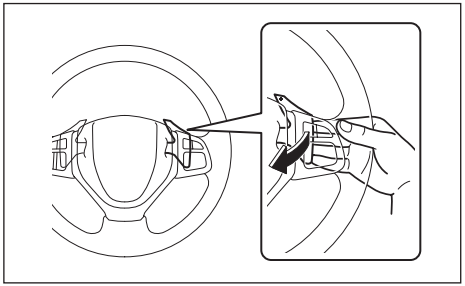

71LS10306

За да превключите предавка нагоре, дръпнете лостчето „+”, разположено отдясно, към себе си. Когато вдигнете пръста си от лостчето, то ще се върне в основното си положение.

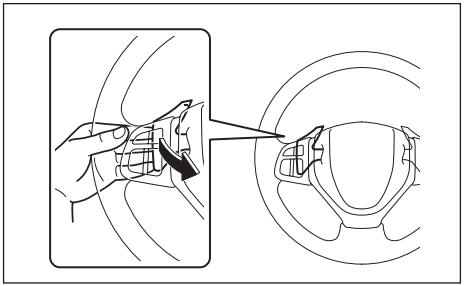

71LS10307

За да превключите предавка надолу, дръпнете лостчето „-”, разположено отдясно, към себе си. Когато вдигнете пръста си от лостчето, то ще се върне в основното си положение.

*ЗАБЕЛЕЖКА:*

- *За да превключвате предавките продължително, вдигнете пръста си от лостчето за смяна на предавките, след което дръпнете отново лостчето за превключване. Не можете да превключвате предавките непрекъснато, докато дърпате лостчето към себе си.*
- *Когато дръпнете и двете лостчета „+“ и „–“ едновременно, предавка не трябва да бъде сменяна.*

**Отмяна на ръчния режим**
За да отмените ръчния режим, превключете скоростния лост от “M” към “D”.

**Временен ръчен режим**
Издърпайте към вас перото за смяна на предавките, докато управлявате превозното средство със скоростен лост в позиция “D”. На информационния дисплей ще се появи индикаторът за ръчен режим (1) и текущата предавка (2).

(1) Индикатор за ръчен режим
(2) Предавка

Временният ръчен режим ще бъде отменен автоматично в следните ситуации:
- Когато натиснете и задържите педала на газта за известно време без да превключвате предавките.
- Когато скоростта, с която шофирате автомобила, падне.

## Ако не можете да превключите скоростния лост на автоматичната скоростна кутия или Auto Gear Shift от позиция “P” (PARK)

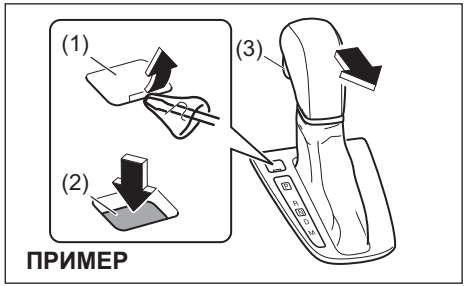

**ПРИМЕР**

83RM30190

Автомобилите с автоматична скоростна кутия или Auto Gear Shift разполагат с електрическа паркинг спирачка. Ако акумулаторната батерия на автомобила се изтощи или е налице друга електрическа неизправност, автоматичната скоростна кутия не може да превключи от позиция за паркиране по нормалния начин. Помощното запалване (подаването на ток с кабели) може да помогне в тази ситуация. Ако ли не, следвайте долупосочената процедура. Тя ще ви позволи да превключите скоростната кутия от позиция за паркиране.

1) Уверете се, че паркинг спирачката е задействана.
2) Ако двигателят работи, изгасете го/спрете хибридната система.
3) Уверете се, че режимът на запалване е “ON” или “ACC”.
4) Махнете капачето (1) над копчето, като използвате плоска отвертка, покрита с мека кърпа, както е показано.
5) С копчето за освобождаване (2), натиснато с ключ или с прът с плосък накрайник, натиснете копчето (3) и превключете скоростния лост в желаната от вас позиция.

Тази процедура се използва само при аварийни ситуации. Ако се наложи отново да използвате тази процедура или пък тя не проработи по описания начин, вашият автомобил трябва да бъде оставен в дилър на SUZUKI или друг квалифициран сервиз за ремонт.

**Автомобили с десен волан**

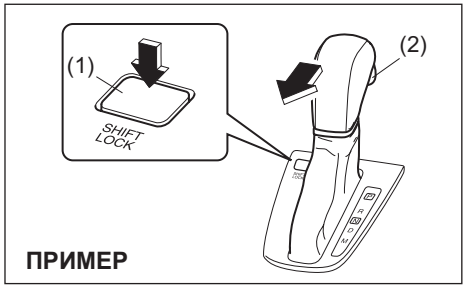


71LS10311

Автомобилите с автоматична трансмисия имат функция за заключване в паркинг позиция, която се задейства електрически. Ако акумулаторът на автомобила се изтощи или пък е налице друга електрическа неизправност, автоматичната трансмисия няма да може да бъде превключена от паркинг позицията по нормалния начин. Запалването с кабели за ток може да помогне в случая. Ако това не се случи, следвайте процедурата, описана по-долу. Тази процедура ще позволи превключване на трансмисията от паркинг позиция.

1) Уверете се, че паркинг спирачката е напълно задействана.
2) Ако двигателят работи, го изгасете.
3) Уверете се, че ключът е в позиция “ON” или “ACC” или режимът на бутона за стартиране е “ON” или “ACC”.
4) Докато държите натиснато копчето за освобождаване (1) с ключа или плоска отвертка, натиснете изпъкналото копче (2) и превключете скоростния лост в желаната позиция.

Тази процедура е само за аварийни ситуации. Ако е нужна повторна употреба на процедурата или пък тя не помогне по описания начин, закарайте вашия автомобил за ремонт при дилъра.

## Индикатор за смяна на предавки

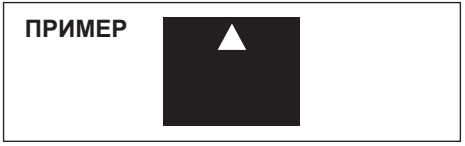


52RM30410

В следните случаи, индикаторът за смяна на предавките ще се появи на информационния дисплей, когато контактният ключ е в позиция “ON” или режимът на запалване е “ON”.

- При автомобили с ръчна скоростна кутия, когато скоростният лост е в позиция, различна от “N” (неутрална).
- При автомобили с автоматична скоростна кутия, когато се използва ръчен режим.
- При автомобили, оборудвани с круиз контрол, когато тази система не се използва.

Електронната система за управление следи начина на шофиране на автомобила (като скорост на автомобила и/или обороти на двигателя) и показва върху дисплея коя е оптималната предавка за момента.

**Автомобили с ръчна скоростна кутия**
В случай, че докато шофирате автомобила на дисплея се появи стрелка НАГОРЕ/НАДОЛУ, ви препоръчваме да превключите на по-ниска или по-висока предавка, докато стрелката не изчезне. Това е оптималната предавка за условията на шофиране на автомобила, при която се ограничават високите оборотите и натоварването на двигателя и се намалява разходът на гориво.

**Автомобили с автоматична скоростна кутия (когато се използва ръчен режим)**
В случай, че докато шофирате автомобила на дисплея се появи стрелка НАГОРЕ, е препоръчително да минете на по-висока предавка, докато стрелката не изчезне. Това е оптималната предавка за условията на шофиране на автомобила в момента, при която се ограничават прекалено високите обороти и претоварването на двигателя и се намалява разходът на гориво.

За подробна информация относно употребата на скоростната кутия, вижте „Употреба на скоростната кутия” (СТР. 5-52).

**Автомобили с Auto Gear Shift (при употреба на ръчен режим)**
Ако на дисплея се появи стрелка НАГОРЕ, докато автомобилът се движи, ви препоръчваме да превключите на по-висока предавка, докато стрелката изчезне. Това е оптималната предавка, при която оборотите не са високи и не претоварват двигателя, така че разходът да бъде намален.

**⚠ ПРЕДУПРЕЖДЕНИЕ**

**Индикаторът за смяна на предавките е предназначен да показва оптималната предавка за шофиране към момента, но той не освобождава водача от отговорността да се грижи за автомобила или за смяната на предавките. За да бъде управлението безопасно, не фокусирайте вниманието си в индикатора за смяна на предавките, а обърнете внимание на случващото се на пътя и трафика по време на шофиране на автомобила и превключете на друга предавка, ако е необходимо.**

*ЗАБЕЛЕЖКА:*
- *При ръчна трансмисия: индикаторът за смяна на предавките не се появява, когато лостът е в позиция “N” (Неутрална, изключен от скорост).*
- *При ръчна скоростна кутия, ако натиснете педала на съединителя при появата на стрелката НАГОРЕ/НАДОЛУ, индикаторът ще изчезне.*
- *При обичаен начин на шофиране на автомобила, стрелката НАГОРЕ ще изчезне, когато махнете крака си от педала на газта.*
  *Ако вашият автомобил е оборудван с адаптивен круиз контрол и той работи, обаче стрелката НАГОРЕ/НАДОЛУ (при автомобили с ръчна скоростна) стрелката НАГОРЕ (при автомобили с автоматична скоростна кутия, когато се използва ръчен режим на превключване) или стрелка НАДОЛУ (за автомобили с автоматична трансмисия и автомобили с Auto Gear Shift при използване на ръчен режим) може да се появява постоянно в зависимост от начина на шофиране на автомобила. Това означава, че показаната предавка е оптимална за скоростта, която се поддържа в момента.*
- *Времето за поява на индикатора за смяна на предавките може да е различно, в зависимост от състоянието на вашия автомобил и/или начина на неговото управление, дори при една и съща скорост на превозното средство и обороти на двигателя.*
- *В случай, че работи някоя от електрическите системи, като асистиращата система, базирана на радар, и ESP® системата, индикаторът за смяна на предавките може временно да изчезне.*

**Пример за индикатор за смяна на предавките**

**Ръчна скоростна кутия**

| Показател | Описание |
|---|---|
|  | Избрана е по-ниска спрямо скоростта на автомобила и оборотите на двигателя предавка. Препоръчва се превключване на по-висока предавка.<br>• В този случай е препоръчително да преминете на по-висока предавка. |
|  | Избрана е по-висока спрямо скоростта на автомобила и оборотите на двигателя предавка. Препоръчва се превключване на по-ниска предавка.<br>• В този случай е препоръчително да преминете на по-ниска предавка. |

**Автоматична скоростна кутия или Auto Gear Shift (когато се използва ръчен режим)**

| Показател | Описание |
|---|---|
|  | Зададена е ниска спрямо скоростта на превозното средство предавка и/или оборотите на двигателя. Препоръчва се преминаване към по-висока предавка.<br>• В този случай се препоръчва преминаване към 3-та или по-висока предавка. |

## При шофиране на автомобил с автоматична трансмисия (AT) (в зависимост от оборудването)

### Предупредителна лампа за трансмисията

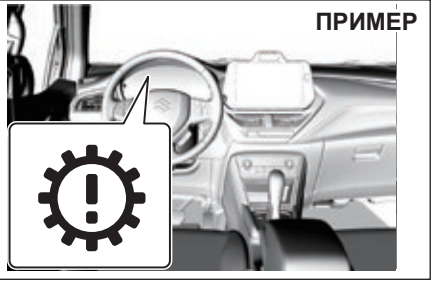


65T50171

Предупредителната лампа за трансмисията е на арматурното табло.

- Ако има проблем с автоматичната трансмисия, тази лампа може да светне, когато бутонът за стартиране на двигателя е в режим ON. Ако лампата за трансмисията светне, спрете автомобила незабавно и се консултирайте с дилър на SUZUKI или с друг квалифициран сервиз.

### Внимавайте да не натиснете грешен педал

За да предотвратите грешки при оперирането с педалите, докоснете педала на газта и педала на спирачките с крак, за да проверите отново позициите им, преди да стартирате двигателя.

**⚠ ПРЕДУПРЕЖДЕНИЕ**

**Объркването на педала на газта с педала на спирачката или обратното може да стане причина за инцидент. Внимавайте да не натиснете неправилния педал.**

### Натиснете педала на спирачката с десния крак

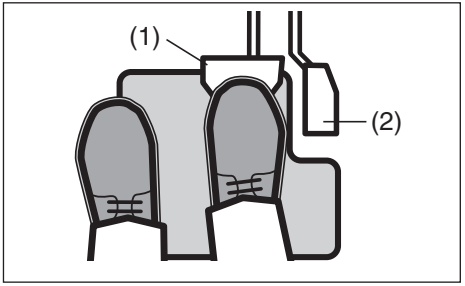


64L20140

(1) Педал на спирачката
(2) Педал на газта

Правилното спиране не може да се извърши с левия ви крак. Уверете се, че имате навика да натискате спирачния педал само с десния крак.

### При опериране със скоростния лост

- Когато с повтаряемост движите автомобила напред и назад, може да забравите, че скоростният лост е в позиция "R". Малко след като завършите шофирате на заден ход на автомобила, преместете лоста на трансмисията от “R” на “N”.
- Когато с повтаряемост движите автомобила напред-назад за промяна на посоката, спрете напълно автомобила и след местете скоростния лост.

**⚠ ПРЕДУПРЕЖДЕНИЕ**

**Оперирането със скоростния лост при натиснат педал на газта натиснат може да доведе до внезапно потегляне на автомобила и да се стигне до инцидент. Никога не местете скоростния лост, докато педалът на газта е натиснат.**

### Визуално проверете позицията на скоростния лост

Визуално проверете позицията на скоростния лост, както следва:

- При стартиране или излизане от автомобила, лостът трябва да е на позиция "P".
- За движение на автомобила напред, лостът трябва да е в положение “D”.
- За движение на автомобила на заден ход, лостът трябва да е в положение "R".

### При напускане на автомобила

**ПРИМЕР**

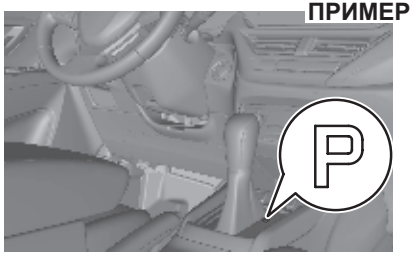


65T50180

**⚠ ПРЕДУПРЕЖДЕНИЕ**

**Никога не оставяйте автомобила с включен двигател без надзор. Ако скоростният лост е в позиция, различна от "P", съществува опасност автомобилът да потегли сам. В допълнение, когато влизате в автомобила, се уверете, че не сте преместили случайно скоростния лост или не сте натиснали газта. В противен случай автомобилът би могъл да потегли неочаквано.**

## Характеристики на автомобила с автоматична скоростна кутия (AT) (в зависимост от оборудването)

Автомобилите с автоматична скоростна кутия не изискват опериране със съединителя, тъй като те контролират работата на съединителя по електронен път за по-лесно шофиране. Въпреки това, има специални функции и оперативни предпазни мерки, специфични за такъв тип автомобили.

### Внимавайте с движението без подаване на газ (функция за пълзене)

Когато автомобилът е спрян, но все още работи, а лостът на трансмисия е в положение, различно от „P“ или „N“, превозното средство се движи без да натискате педала на газта. Това е известно като „пълзене“/creeping.

*ЗАБЕЛЕЖКА:*

- *При поставяне на скоростния лост в която и да е позиция, различна от “P” или “N”, се уверете, че натискате достатъчно силно педала на спирачката.*
- *Функцията «пълзене» може да се активира осезаемо веднага след запалване на двигателя или при работа с климатика. Уверете се, че сте натиснали добре спирачката.*

### Кикдаун

Когато натиснете педала на газта до долу по време на шофиране (с изключение при ниска скорост на превозното средство), скоростната кутия автоматично превключва надолу и оборотите на двигателя се вдигат, което позволява мощно ускорение. Това се нарича кикдаун.
Когато искате да ускорите, за да изпреварите друго превозно средство и т.н., натиснете педала на газта до долу. По този начин активирате кикдауна и осигурява мощно ускорение.

**ВНИМАНИЕ**

**Когато натиснете педала на газта до долу, има риск от неочаквано рязко ускорение заради кикдауна.**
**За да ускорите нормално, натиснете бавно педала на газта.**

### Контрол на предавките при спускане/изкачване

Контролът на предавките при спускане/изкачване е активен, когато лостът на трансмисията е в позиция „D“.

- Когато тази функция за контрол на предавките отчете, че автомобилът се изкачва по наклон, кутията ще превключи предавка надолу, за да държи високи оборотите на двигателя и за да се придвижвате плавно без да се налага да натискате силно педала на газта.
- Когато този контрол на предавките прецени, че карате автомобила по наклон, кутия ще превключи предавка надолу, за да използвате ефекта на спиране с двигателя.

## Как да управлявате автомобила с автоматична скоростна кутия (AT) (в зависимост от оборудването)

За правилен начин на действие вижте „Употреба на трансмисията“ (СТР. 5-52).

### Седейки на шофьорската седалка

1) Регулирайте позицията на седалката така, че да можете постоянно да натискате педалите и да въртите безпроблемно волана. Регулирайте позицията на волана според вашите предпочитания.

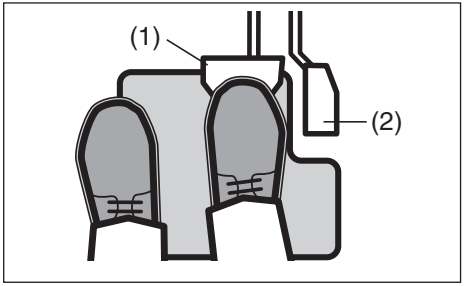


64L20140

2) Проверете позицията на спирачния педал (1) и педала на газта (2) с десния си крак.
3) Проверете позицията на лоста на ръчната спирачка.

## Стартиране на двигателя

За подробности как да стартирате двигателя вижте “Стартиране/Спиране на двигателя или хибридната система” (СТР. 5-14).

1) Уверете се, че ръчната спирачка е задействана.

ПРИМЕР

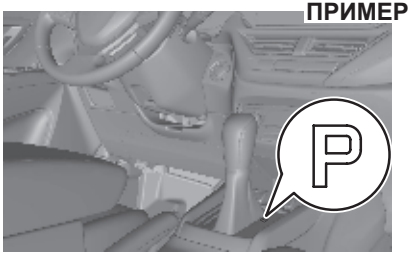


65T50180

2) Проверете дали лостът на трансмисията е в положение "P" (Паркиране).

*ЗАБЕЛЕЖКА:*
*Дори когато лостът на трансмисията е в положение "N", можете да стартира двигателя. И все пак, с цел безопасност, стартирайте двигателя, докато лостът на трансмисията е в режим "P".*

3) Натиснете педала на спирачката с десния си крак.
4) Стартирайте двигателя.

## Стартиране на автомобила

**Нормално стартиране**

1) Натиснете силно педала на спирачката с десния си крак.
2) Преместете скоростния лост в позиция “D” или “M” за движение напред или на “R” за движение назад. Визуално проверете позицията на лоста за превключване на предавките.
3) Освободете ръчната спирачка и проверете дали предупредителната лампа за ръчната спирачката на таблото е угаснала.
4) Вдигнете бавно десния си крак от педала на спирачката. Натиснете бавно и внимателно газта за плавно потегляне.

### ⚠ВНИМАНИЕ

**За автомобили с безключова система за стартиране, ако не можете натиснете добре бутона за двигателя, двигателят може да откаже да стартира. Дори ако преместете скоростния лост в положение „R“ или "D" при неработещ двигател, автомобилът няма да тръгне.**
**Ако се опитате да преместите автомобила при гореспоменатото състояние, превозното средство може да тръгне в неочаквани посоки по наклон и др. Това може да причини злополука.**
**Когато стартирате двигателя, натиснете бутона за стартиране на двигателя добре. Освен това се уверете, че двигателят работи чрез проверка на звука на двигателя или на предупредителни и индикаторни лампи.**

**Потегляне, когато сте на стръмен наклон**

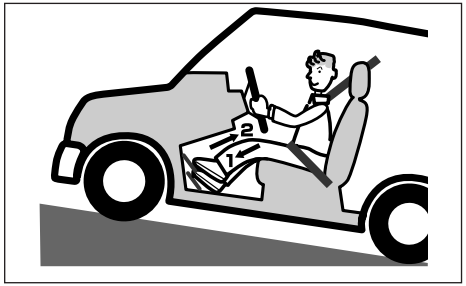


82K202

Изпълнете стъпки 1) и 2) от „Нормално стартиране“.

3) Докато натискате педал на спирачката, вдигнете добре лоста на ръчната спирачка.
4) Вдигнете бавно десния си крак от педала на спирачката. Натиснете педала на газта бавно и внимателно.
5) Когато усетите, че превозното средство започва да се движи, освободете ръчната спирачка, за да тръгне автомобилът без проблем.

*ЗАБЕЛЕЖКА:*
*При автомобили със система за помощ при потегляне по наклон, има функция, която предотвратява тръгването на автомобила надолу за известно време при стартиране на автомобила, докато той е върху стръмен наклон.*

***ЗАБЕЛЕЖКА***

**Автомобил с Auto Gear Shift:**
**При изкачване никога не задържайте автомобила посредством педала на газта или функцията за пълзене. Ако изпълнявате това действие за определено време, ще прозвучи предупредителен зумер, а в някои случаи двигателят ще угасне. Това води също така до прекомерно износване на съединителя.**

**Потегляне по наклон (автомобил с Auto Gear Shift)**

1) Натиснете спирачката и превключете трансмисията на M. Погледнете индикатора за предавката, за да се уверите, че сте на първа.
2) Отпускайте спирачката и натискайте газта бавно. Въпреки че газта не е натисната, съединителят ще бъде зацепен с увеличаване на скоростта.

## Шофиране на автомобила

**Нормално шофиране**
Когато лостът на трансмисията бъде преместен на позиция "D" и шофирате автомобила, предавките ще се превключват автоматично в зависимост от скоростта на автомобила и натиска върху педала на газта.

**⚠ ПРЕДУПРЕЖДЕНИЕ**

**Ако преместите скоростния лост в положение "N" по време на движение, функцията за спиране с двигателя не действа и може да се стигне до инцидент. Освен в аварийна ситуация, не превключвайте в позиция "N" по време на движение.**

**Шофиране с бързо ускорение**
Когато искате да ускорите, за да изпреварите друго превозно средство и т.н., натиснете педала на газта докрай. Така активирате кикдауна и това осигурява мощно ускорение.

**Изкачване по наклон**
При натискане на педала на газта, за да поддържате скорост, докато се изкачвате нагоре в режим „D” на трансмисията, оборотите на двигателя може внезапно да се вдигнат заради кикдаун.

**Спускане по наклон**

Когато се спускате по наклон надолу в режим „D" на трансмисията, моторната спирачка може да не е много ефективна и скоростта на превозното средство може да стане твърде висока.

- В зависимост от наклона, предварителното активирайте ръчен режим за превключване на предавките и го използвайте едновременно с моторната спирачка.

**⚠ ПРЕДУПРЕЖДЕНИЕ**

**Ако непрекъснато натискате спирачния педал при спускане по наклон, спирачките могат да прегреят и действието им да отслабне.**
**Използвайте моторната спирачка в тандем с редовно спиране с педала на спирачката при спускане по стръмен или дълъг наклон.**

## Временно спиране на автомобила

1) Когато скоростният лост е в позиция за движение, спрете автомобила и натиснете педала на спирачката.
   - При временно спиране на автомобила върху стръмен наклон, дръпнете лоста на ръчната спирачка, ако е необходимо.
   - Ако има вероятност да спирате за по-дълго време, поставете лоста в положение "N".
2) За да избегнете грешка, когато потегляте отново, проверете дали позицията на скоростния лост и индикатора за позицията на скоростния лост/за предавката на таблото и дали ръчната спирачка е освободена.

**⚠ ПРЕДУПРЕЖДЕНИЕ**

**Ако лостът на трансмисията е в положение, различно от "P" или "N", има опасност при вдигане на оборотите на двигателя може да доведе до внезапно движение на автомобила и до ПТП. Когато автомобилът е временно спрял, не вдигайте оборотите.**

***ЗАБЕЛЕЖКА***

**Ако се опитате да задържите автомобила спрял върху стръмен наклон, като боравите с педала на газта, маслото в трансмисията ще прегрее, което ще доведе до дефектирането й. Не задържайте автомобила спрял върху стръмен наклон, като боравите с педала на газта.**

## Паркиране на автомобила

1) Спрете автомобила напълно.
2) При натиснат педал на спирачката издърпайте добре лоста на ръчната спирачка.




65T50180

3) Преместете скоростния лост в позиция "P", угасете двигателя и бавно крака си от педала на спирачката.

- Проверете дали лостът на трансмисията е в положение "P".

**⚠ ПРЕДУПРЕЖДЕНИЕ**

**Ако лостът на трансмисията е в положение, различно от "P" или "N", блокажът на кутията няма да се активира, което ще доведе до невъзможност да боравите с лоста и до инцидент. Когато паркирате автомобила, превключете лоста на трансмисията на "P" и след това спрете двигателя.**

*ЗАБЕЛЕЖКА:*
*Когато преместите скоростния лост в позиция „P“ и угасите двигателя, преди да издърпате лоста на ръчната спирачка, ако се опитате да стартирате повторно двигателя и преместите лоста на скоростите в позиция, различна от „P“, това може да попречи на боравенето с лоста за и да доведе необичаен звук или до удар. Това обаче не е нещо ненормално.*

4) Натиснете бутона за стартиране на двигателя, за да смените режима на запалване на “LOCK” (OFF).

## Заден ход

**Правилна позиция на водача**
При движение на автомобила на заден ход, вашето тяло ще се усуче, което ще ви затрудни при натискане на педалите. Уверете се, че можете да поддържате добър контакт и да натискате добре педала на спирачката и педала на газта, докато шофирате автомобила.

**При повтаряеми движения напред и назад**
При повтаряеми движения напред и назад при паркиране в гараж и др., натиснете спирачния педал, за да спрете напълно, след това преместете лоста на скоростите и проверете индикацията за позицията/предавката на скоростния лост на арматурното табло, за да се уверите, че сте включили на „D“ за движение напред или на „R“ за движение на заден ход.

*ЗАБЕЛЕЖКА:*
*При повтаряеми движения напред и назад може да забравите, че лостът за превключване на скоростите е на позиция "R". Малко след като сте шофирали на заден ход, преместете скоростния лост от "R" на "N".*

## Други неща, които трябва да съблюдавате

**При шофиране на автомобила на кратко разстояние**

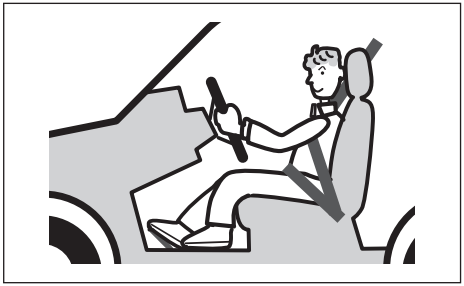

80J014

Дори при преместване на автомобила на кратко разстояние, следвайте правилната позиция зад волана, за да поддържате добър контакт и да натискате добре педала на спирачката и педала на газта.

**⚠ВНИМАНИЕ**

**Ако позволите на автомобила да се движи назад по инерция, докато лостът на трансмисията е в положение за шофиране напред („D“ или „L“), или му позволите да тръгне напред по инерция, докато лостът е в позиция за шофиране на заден ход („R“), двигателят може да угасне, което ще направи боравенето със спирачката и волана по-трудно и би могло да доведе до ПТП. Също така това може да причини неизправност по автомобила.**
**Когато шофирате автомобила по склонове, не извършвайте гореспоменатите операции.**

**При спиране на автомобила**

***ЗАБЕЛЕЖКА***

**Ако превключите скоростния лост на "P", докато автомобилът се движи дори съвсем бавно, автоматичната скоростна кутия ще бъде повредена. Не превключвайте лоста на скоростите на „P“, докато автомобилът се движи - дори съвсем бавно.**

## Система за задвижване на четирите колела (ако има налична)

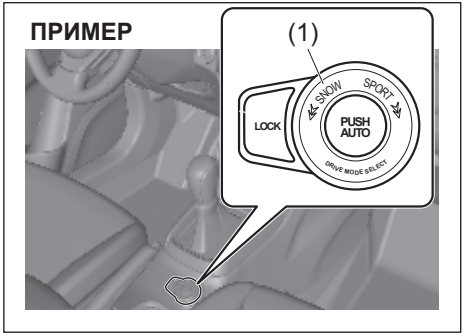


65T50190

(1) Превключвател за режим на шофиране

Системата за задвижване на четирите колела ви дава възможност да зададете режим за шофиране на автомобила в зависимост от условията по време на управление, като натиснете превключвателя за избор на режим за шофиране на автомобила.

### Режими за шофиране на автомобила

**AUTO**
Този режим дава приоритет на икономията на гориво при обичайни условия на шофиране на превозното средство. В режим AUTO системата превключва режима на управление към задвижване на четирите колела, ако засече буксуване на колело.

**SPORT**
Този режим е оптимизирано за спортно шофиране на автомобила. Системата преразпределя въртящия момент, за да подобри управляемостта на автомобила в завой.

- При автомобили с автоматична скоростна кутия този режим оптимизира подаването на мощност спрямо натиска на педала на газта при леко и средно силно натискане на газта, за да бъдат поддържани по-високи обороти на двигателя за по-пъргаво ускорение.

**SNOW**
Този режим е подходящ за заснежена, неасфалтирана или друг вид хлъзгава повърхност. Този режим увеличава сцеплението при ускоряване върху хлъзгава повърхност и дава по-добра стабилност при завиване върху хлъзгава повърхност.

**LOCK**
Този режим служи за изваждане на автомобила, ако заседне в сняг, кал или пясък.

### Опериране с превключвателя за избор на режим за шофиране

Използвайте превключвателя за избор на режим за шофиране на автомобила по долуописания начин.

**Как да задействаме превключвателя за избор на режим за шофиране на автомобила**
Превключвателят за избор режим на шофиране ще бъде активен, когато режимът на запалване е в “ON”.

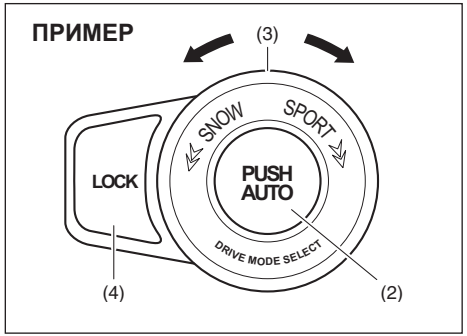


61MM0B005

**Избор на режим AUTO**
Натиснете частта от превключвателя за избор на режим на управление, върху която пише “PUSH AUTO” (2).

**Избор на режим SPORT**
Завъртете частта (3) от превключвателя за избор на режим на управление по посока на часовниковата стрелка към позиция “SPORT”.

**Избор на режим SNOW**
Завъртете частта (3) от превключвателя за избор на режим на управление обратно на часовниковата стрелка към позиция “SNOW”.

**Избор на режим LOCK**
Когато скоростта на превозното средство е по-ниска от 60 км/ч (37 мили в час) и е зададен режим SNOW, натиснете частта от превключвателя, върху която пише “LOCK” (4).

ЗАБЕЛЕЖКА:
Ако скоростта на превозното средство е над 60 км/ч в режим LOCK, режимът на управление преминава автоматично към SNOW. Дори ако намалите скоростта, режимът на управление няма да се върне автоматично към LOCK. Трябва да зададете режим LOCK в зависимост от условията при шофиране на автомобила.

ЗАБЕЛЕЖКА:
- Информационният дисплей показва текущо зададения режим за шофиране на автомобила.
- Когато копчето за стартиране на двигателя е натиснато, за да премине към режим на запалване “ON”, режимът AUTO се задава автоматично.
- Превключвателят за задаване на режим за шофиране на автомобила може да бъде задействан, или когато превозното средство се движи, или когато е спряло.
- Когато задействате превключвателя за избор на режим за шофиране на автомобила, проверете дали колелата сочат напред.
- Когато завивате, увеличавате или намалявате скоростта, задействайки превключвателя за избор на режим за шофиране на автомобила, докато контактният ключ е в позиция “ACC” или “LOCK” или копчето за стартиране на двигателя е в режим на запалване “ACC” или “LOCK”, това може да доведе до разтрисане, но не е сигнал за неизправност в системата.
- Когато управлявате автомобила при условия, които включват превъртане на колелата, например при офроуд шофиране в пясък или вода или когато някое от колелата излезе извън пътя, разликата между броя обороти между предните и задните колела се увеличава. Ако това продължи, температурата на маслото в компонентите от задвижващата система се увеличава. Предупредителната лампа за задвижване на четирите колела ви предупреждава за това, като започва да мига. В същото време на информационния дисплей се появява съобщение:“AWD SYSTEM HIGH TEMP AWD IS OFF” („Висока температура на системата за задвижване на четирите колела. Задвижването на четирите колела е изключено”).

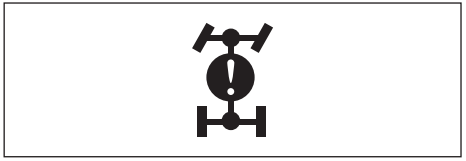

57L30042

Когато предупредителната лампа за задвижване на четири колела започне да мига, паркирайте превозното средство на безопасно място и оставете двигателя да поработи на празен ход. След малко предупредителната лампа ще изгасне и системата отново ще функционира нормално.

***ЗАБЕЛЕЖКА***

- **Имайте предвид, че автомобилите със задвижване на четирите колела не е задължително да бъдат всъдеходи. Следвайте долупосочените инструкции, когато управлявате своя автомобил:**

**– Не преминавайте с автомобила през дълбока вода, например през река.**

(продължава)

***ЗАБЕЛЕЖКА***

**– Не шофирайте автомобила продължително време на места, където колелата могат да пребуксуват, като например в пясък или вода.**
**– Когато едно от колелата остане във въздуха, например при излизане от пътя, не го въртете ненужно.**
**• Ако предупредителната лампа за задвижване на четирите колела светне или започне да мига, докато управлявате превозното средство, това може да бъде сигнал за проблем със системата за задвижване на четирите колела. Системата трябва да бъде проверена от оторизиран дилър на SUZUKI.**

***ЗАБЕЛЕЖКА***

**Неравномерното износване на гумите може да доведе до проблеми със системата за задвижване на четирите колела. Ротирайте гумите в съответствие с графика за поддръжка, Във връзка с правилната ротация на гумите, вижте „Гуми” (СТР. 9-49).**

## Предупредителни и индикаторни съобщения

При задействане на системата за задвижване на четирите колела, както и при наличието на проблем с нея, на информационния дисплей се появяват съответните предупредителни и индикаторни съобщения.

**Предупредителни и индикаторни съобщения**

| Предупредително и индикаторно съобщение | Главна предупредителна индикаторна лампа | Звук | Причина и отстраняване |
|---|---|---|---|
|  <br>65T50770 | Мига  | Звуков сигнал (веднъж от вътрешната аларма) | Може би има проблем със системата за задвижване на четирите колела.<br>Автомобилът трябва да бъде проверен от оторизиран дилър на SUZUKI или друг квалифициран сервиз. |
|  <br>65T50780 | Мига  | Звуков сигнал (веднъж от вътрешната аларма) | Вероятно са монтирани гуми с различен размер или гумите не са напомпани достатъчно.<br>Автомобилът трябва да бъде проверен от оторизиран дилър на SUZUKI или друг квалифициран сервиз. |

| Предупредително и индикаторно съобщение | Главна предупредителна индикаторна лампа | Звук | Причина и отстраняване |
|---|---|---|---|
|  <br>65T50790 | Мига | Звуков сигнал (веднъж от вътрешната аларма) | Компонентите на задвижването може да са прегрели.<br>Спрете на безопасно място и оставете двигателя да работи на празен ход. |
|  <br>65T50800 | Мига | Звуков сигнал (веднъж от вътрешната аларма) | Ако се появи това съобщение, превозното средство трябва да бъде проверено от оторизиран дилър Автомобилът трябва да бъде проверен от оторизиран дилър на SUZUKI или друг квалифициран сервиз. |

| Предупредително и индикаторно съобщение | Главна предупредителна индикаторна лампа | Звук | Причина и отстраняване |
|---|---|---|---|
|  <br>65T50810 | Мига | Звуков сигнал (веднъж от вътрешната аларма) | Натисната е частта на превключвателя за избор на режим на управление, върху която пише “LOCK”, когато скоростта на превозното средство е по-висока от 60 км/ч (37 мили в часа) (#1).<br>Вижте „Избор на режим LOCK” (СТР. 5-71). |
|  <br>65T50820 | Мига | Звуков сигнал (веднъж от вътрешната аларма) | Частта “LOCK” от превключвателя за избор на режим за шофиране на автомобила е натисната, без да е избран режим SNOW. (#1)<br>Вижте „Избор на режим LOCK” (СТР. 5-71). |

(#1) Това съобщение ще изчезне за малко дори ако проблемът, довел до неговата поява, не е отстранен.

| Предупредително и индикаторно съобщение | Главна предупредителна индикаторна лампа | Звук | Причина и отстраняване |
|---|---|---|---|
|  <br>65T50830 | Мига<br>  | Звуков сигнал (веднъж от вътрешната аларма) | Може да има проблем, свързан със превключвателя за избор на режим за шофиране на автомобила. Автомобилът трябва да бъде проверен от оторизиран дилър на SUZUKI или друг квалифициран сервиз. |

## Система за контрол на скоростта/круиз контрол (ако има налична)

Круиз контролът ви позволява да поддържате определена скорост без да държите крака си върху педала за газта. Копчетата за управление на круиз контрола се намират върху волана.

Можете да използвате системата за контрол на скоростта при следните условия:
- При автомобили с ръчна трансмисия, когато предавката е 3-та, 4-та, 5-та или 6-та (в зависимост от оборудването).
- При автомобили с автоматична скоростна кутия, лостът е в позиция “D” или предавката е 3-та, 4-та, 5-та или 6-та при ръчен режим.
- Скоростта на превозното средство е около 40 км/ч (25 мили в час) или по-висока.

**⚠ ПРЕДУПРЕЖДЕНИЕ**

**За да избегнете загубата на контрол върху автомобила, не използвайте круиз контрола, когато има много натоварен трафик, върху хлъзгави или криволичещи пътища и върху стръмни наклони.**

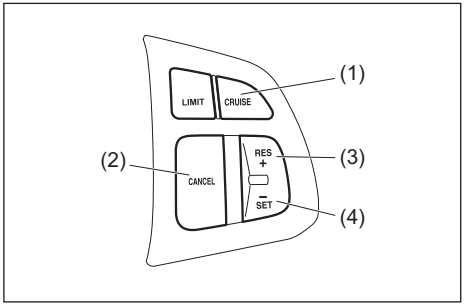


61MS417

(1) Превключвател “CRUISE” (поддържане на скоростта)
(2) Превключвател “CANCEL” (отмяна)
(3) Превключвател “RES +”
(4) Превключвател “SET –”

### За задаване на скорост за поддържане

1) Включете системата за контрол на скоростта, като натиснете превключвателя “CRUISE” (1). Когато индикаторът за поддържана скорост (5) се появи, може да зададете скоростта на движение.
2) Увеличете или намалете скоростта до желаната от вас.
3) Натиснете превключвателя “SET –” (4) и включете индикатора за задаване на настройки (6). В същото време, на информационния дисплей се появяват и показанията за зададената скорост (7). Махнете крака си от педала за газта и зададената скорост ще се запази.

**⚠ ПРЕДУПРЕЖДЕНИЕ**

**Ако скоростта за поддържане е зададена по погрешка, вие няма да можете да намалите скоростта и това може да доведе до загуба на контрол върху Автомобила. Това може да доведе до злополука, която може да причини нараняване или смърт. Изключете системата за контрол на скоростта и проверете дали индикаторът за поддържаната скорост (5) е изчезнал, когато системата не се използва.**

*ЗАБЕЛЕЖКА:*
*Постигнатата скорост, зададена от круиз контрола, може да се различава леко от указаната на скоростомера в зависимост от пътните условия.*

**Информационен дисплей**

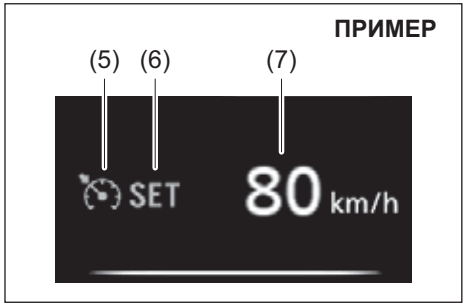


52RM30880

(5) Индикатор на круиз контрола
(6) Индикатор за задаване на настройки
(7) Индикация за зададена скорост

Когато натиснете превключвателя “CRUISE” (1), системата се активира и индикаторът за поддържаната скорост (5) светва. Когато скоростта на превозното средство се контролира от системата за контрол на скоростта, индикаторът за задаване на настройки (6) светва.

## За временна промяна на поддържаната скорост

При поддържане на определена скорост на придвижване, можете временно да увеличите или да намалите скоростта.
За да увеличите скоростта, натиснете педала за газта. Когато махнете крака си от педала, Вашият автомобил ще се върне към зададената скорост.
За да намалите скоростта, натиснете спирачния педал. Зададената скорост ще бъде отменена и индикаторът за задаване на настройки (6) ще изчезне.
За да възобновите последно зададената скорост, натиснете превключвателя “RES +” (3) и включете отново индикатора за задаване на настройки (6), когато скоростта на превозното средство премине 40 км/ч (25 мили в час). Автомобилът ще увеличи скоростта си до последно зададената скорост и ще я поддържа.

*БЕЛЕЖКА:*
*При автомобили с автоматична скоростна кутия, когато се поддържа определена скорост на придвижване, вие не можете да намалявате скоростта, като използвате моторната спирачка, дори ако от по-висока предавка превключите към 3-та предавка в ръчен режим за превключване.*
*За да намалите скоростта, докато системата за поддържане на скоростта е активирана, натиснете спирачния педал или натиснете надолу превключвателя “SET –” (4).*

## За промяна в скоростта на движение, зададена от круиз контрола

**С помощта на педала за газта**
За да зададете по-висока скорост на придвижване, увеличете скоростта с помощта на педала за газта до желаната от вас и натиснете превключвателя “SET –” (4). Ще бъде поддържана новозададената скорост.

**С помощта на спирачния педал**
За да зададете по-ниска скорост на придвижване, намалете скоростта с помощта на спирачния педал до желаната от вас и натиснете превключвателя “SET –” (4). Ще бъде поддържана новозададената скорост.

*БЕЛЕЖКА:*
*При натискане на спирачния педал, индикаторът за задаване на настройки (6) изчезва, докато зададете нова скорост на придвижване.*

**С помощта на превключвател “RES +” или превключвател “SET –”**
За да зададете по-висока скорост на придвижване, натиснете няколко пъти или задръжте превключвателя “RES +” (3). Скоростта на автомобила ще се увеличи. Когато пуснете превключвателя, ще бъде поддържана новозададената скорост.
За да зададете по-ниска скорост на придвижване, натиснете няколко пъти или задръжте превключвателя “SET –” (4), докато автомобилът намали скоростта си до

желаната от вас скорост и след това пуснете копчето. Ще бъде поддържана новозададената скорост.

*БЕЛЕЖКА:*
- *Може да регулирате зададената скорост с по 1,0 км/ч (или с 1.0 мили в час), като натиснете бързо превключвателя "RES +" (3) или превключвателя "SET –" (4).*
- *Когато скоростта на автомобила към момента е ок. 10 км/ч или по-висока от предишната зададена скорост, скоростта, зададена от круиз контрола, не може да бъде намалена дори ако бъде натиснат бутонът "SET –" (4).*
- *Когато скоростта на автомобила към момента е ок. 10 км/ч или по-ниска от предишната зададена скорост, скоростта, зададена от круиз контрола, не може да бъде увеличена дори ако бъде натиснат бутонът "RES +" (3).*

### Отмяна действието на системата за контрол на скоростта

Индикатор "SET" (6) ще изчезне и системата за контрол на скоростта ще бъде отменена временно при следните условия:
- При натискане на превключвателя "CANCEL" („отмяна") (2).
- При натискане на спирачния педал.
- При автомобили с ръчна скоростна кутия, когато е натиснат педалът на съединителя.
- При автомобили с автоматична скоростна кутия, при превключване от 3-та към 2-ра предавка в ръчен режим за превключване.
- Когато скоростта на превозното средство падне с около 20 процента под зададената скорост.
- Всеки път, когато скоростта на превозното средство падне под 40 км/ч (25 мили в час).
- Когато превозното средство загуби сцепление и се активира ESP® (Електронна стабилизираща програма).

За да възобновите последно зададената скорост, натиснете бутона "RES +" (3) и включете индикатора за задаване на настройки (6). Скоростта на автомобила трябва да бъде над 40 км/ч (25 мили в час), когато не е налице нито едно от горепосочените условия.

За да изключите круиз контрола, натиснете превключвателя "CRUISE" (1) и се уверете, че индикаторът на системата (5) ще изчезне. Освен това, ако на арматурното табло светнат или започнат да мигат индикаторни лампи за неизправност, системата за контрол на скоростта ще се изключи.

*БЕЛЕЖКА:*
*В случай, че изключите системата за контрол на скоростта, последно зададената скорост в паметта ще бъде изтрита. Задайте отново желаната от вас скорост на придвижване.*

## Ограничител на скоростта (ако има наличен)

### Задаване на максимална скорост

Ограничителят на скоростта ви позволява да изберете максимална скорост, която не желаете да превишавате.

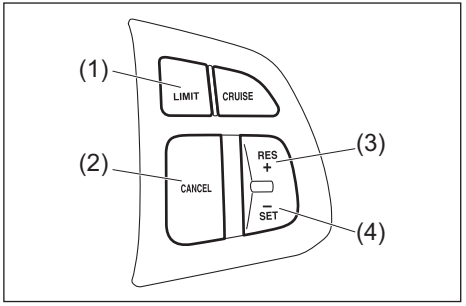


54P000365

(1) Превключвател за ограничаване на скоростта
(2) Превключвател "CANCEL" (отмяна)
(3) Превключвател "RES +"
(4) Превключвател "SET –"

**Информационен дисплей**

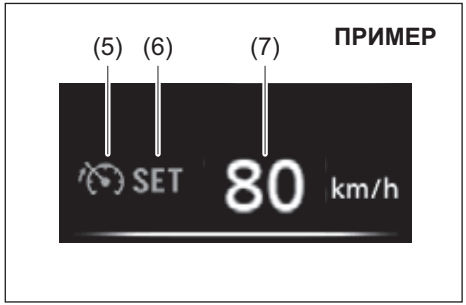


53SB3010

(5) Индикация за ограничителя на скоростта
(6) Индикация “SET ”
(7) Индикация за скоростта

## Задаване на максимална скорост

1) Включете ограничителя на скоростта, като натиснете превключвателя за ограничаване на скоростта (1). Когато светне индикаторът за ограничаване на скоростта (5), може да зададете максималната скорост.
2) Увеличете или намалете скоростта спрямо желаната от вас.
3) Натиснете превключвателя “SET –” (4) и включете индикатора за задаване на настройки (6). Текущата скорост на превозното средство ще бъде зададена като максимална скорост.

*БЕЛЕЖКА:*
*Ако натиснете превключвателя “SET –” (4), когато скоростта на превозното средство е по-ниска от 30 км/ч или 20 мили в час, максимално зададената скорост ще бъде зададена на 30 км/ч или 20 мили в час.*

Когато натиснете превключвателя за ограничаване на скоростта (1), системата се активира и светва индикаторът за ограничаване на скоростта (5). Когато е зададена максимална скорост на превозното средство, индикаторът за задаване на настройки (6) ще светне.

## Превишаване на максималната зададена скорост

Можете да превишите максималната скорост временно, като натиснете бързо педала за газта до края. Когато автомобилът превиши максимално зададената скорост, на информационния дисплей ще започне да мига индикаторът за скоростта (7) и за кратко ще прозвучи звукова аларма. Ако вдигнете крака си от педала на газта бъде освободен, за да може скоростта да се върне под максимално зададената, индикаторът за скоростта (7) ще спре да мига и ще остане само да свети, а функцията ще се бъде задействана отново.

*БЕЛЕЖКА:*
- *Когато натиснете педала за газта бавно, скоростта на автомобила може да не надвиши максимално зададената. Ако искате да превишите тази скорост, натиснете бързо педала за газта до края или натиснете превключвателя “CANCEL” („отменяне”) (2), за да откажете временно зададената скорост.*
- *Индикаторът за скоростта (7) ще започне да мига и ще прозвучи звукова аларма, ако системата за ограничаване на скоростта не успее да предотврати увеличаването на скоростта в такива случаи, като спускане по стръмен наклон, или при прекомерно ускорение. В такъв случай, натиснете спирачния педал, за да намалите скоростта под зададената максимална скорост.*

### Промяна на настройката за зададената скорост

Настройване спрямо текущата скорост
1) Натиснете превключвателя “CANCEL” (2).
2) Увеличете или намалете скоростта спрямо желаната от вас скорост.
3) Натиснете превключвателя “SET –” (4) и включете индикатора за задаване на настройки (6). Текущата скорост на превозното средство ще бъде зададена като максимална скорост.

**С помощта на превключвателя “RES +” или превключвателя “SET –”**
За да увеличите скоростта, натиснете няколко пъти или задръжте превключвателя “RES +” (3).
За да намалите скоростта, натиснете няколко пъти или задръжте превключвателя “SET –” (4).

*БЕЛЕЖКА:*
- *Може да регулирате скоростта с 1 км/ч или с 1 миля в час, като натиснете бързо превключвателя “RES +” (3) или превключвателя “SET –” (4).*
- *Може да регулирате скоростта с 5 км/ч или с 5 мили в час, като натиснете и задържите превключвателя (3) или превключвателя “SET –” (4).*
- *Ако текущата скорост надвишава максимално зададената, когато преминете към по-ниска скорост с помощта на превключвателя “RES +” (3) или превключвателя “SET –” (4), индикаторът за скоростта (7) ще започне да мига и ще прозвучи звукова аларма.*

### Отмяна на функцията за ограничаването на скоростта

- За да отмените функцията за ограничаване на скоростта, натиснете превключвателя “CANCEL” (2). Индикаторът за задаване на настройки (6) ще изгасне.
- За да възобновите последно зададената скорост, натиснете превключвателя “RES +” (3) и включете индикатора за задаване на настройки (6).

За да изключите ограничителя на скоростта, натиснете превключвателя за ограничаване на скоростта (1) и проверете дали индикаторът за скоростта (5) е изгаснал. Също така, вие може да изключите функцията за ограничаване на скоростта и като изгасите двигателя.

*БЕЛЕЖКА:*
*В случай, че изключите ограничителя на скоростта, последно зададената скорост в паметта ще бъде изтрита. Задайте отново желаната от вас скорост.*

## Ограничител на скоростта с Dual Sensor Brake Support II (DSBSII) (в зависимост от оборудването)

Ограничителят на скоростта ви позволява да изберете максимална скорост, която не желаете да превишавате.

### Системни компоненти

**• Дисплей**

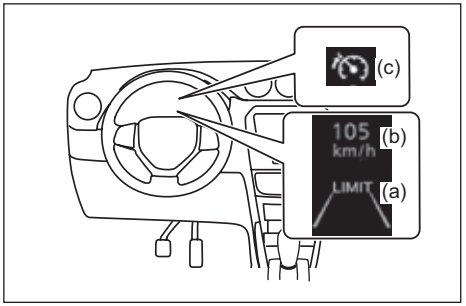


74SE0320

(а) Информационен дисплей
(б) Задаване на скоростта на превозното средство
(в) Индикатор на ограничителя на скоростта

- **Превключватели**

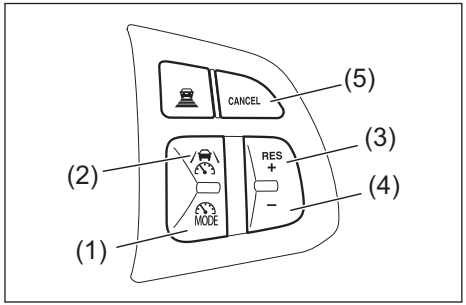


74SE0321

(1) Превключвател за избор на режим за асистенция
(2) Превключвател за асистенция
(3) “RES +” превключвател
(4) “-” превключвател
(5) “CANCEL” превключвател

## Употреба на ограничителя на скоростта

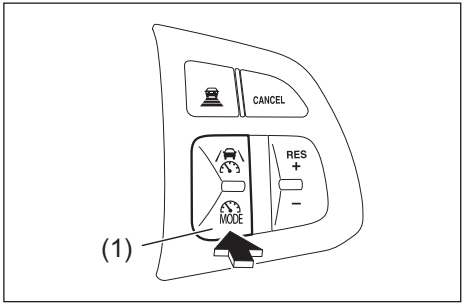


74SE0322

1) Натиснете превключвателя за избор на режим за асистенция (1), за да изберете ограничителя на скоростта.

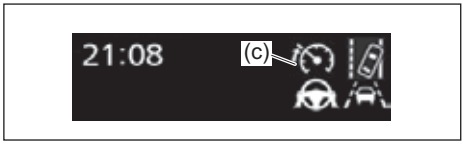


69T050560

Индикацията за ограничителя на скоростта ще светне в бяло.

*ЗАБЕЛЕЖКА:*
*Ако адаптивният круиз контрол е в състояние за режим на готовност:*

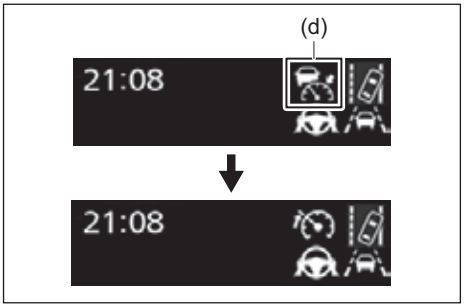


69T050080

- *Когато адаптивният круиз контрол е в режим на готовност (контролната лампа (d) на адаптивния круиз свети в бяло), натиснете превключвателя за избор на режим за асистенция (1), за да превключите от адаптивен круиз на ограничител на скоростта.*
- *Когато адаптивният круиз контрол е активиран (индикаторът за адаптивния круиз контрол светва в зелено), системата не може да превключи от адаптивен круиз контрол на ограничител на скоростта.*

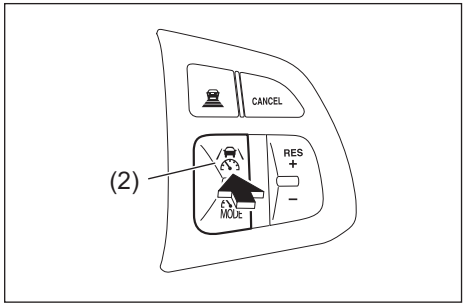


74SE0323

2) Посредством педала на газта ускорете или намалете до желаната скорост (ок. 30 км/ч или повече) и натиснете превключвателя за асистиращите системи (2), за да настроите скоростта на автомобила.

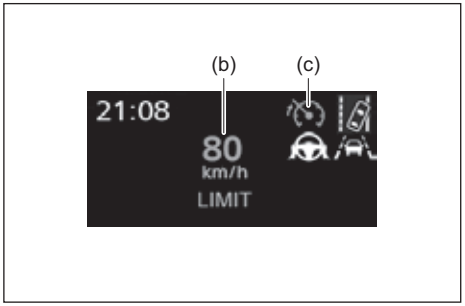


69T050020

Индикаторът за ограничителя на скоростта (c) ще промени цвета си от бял на зелен. Зададената скорост на автомобила (b) ще бъде показана на информационния дисплей (a) в зелено. Ако скоростта на автомобила бъде зададена, когато шофирате с по-малко от 30 км/ч, зададената скорост на автомобила ще бъде настроена на около 30 км/ч.

## Превишаване на максималната зададена скорост

Можете да превишите максималната скорост временно, като натиснете бързо педала за газта до края. Когато автомобилът превиши максимално зададената скорост, на информационния дисплей ще се покаже индикаторът за скоростта (b), както следва.

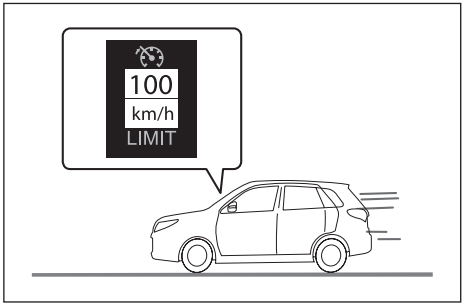


74SE0325

Ако вдигнете крака си от педала на газта бъде освободен, за да може скоростта да се върне под максимално зададената, функцията ще се бъде задействана отново.

*БЕЛЕЖКА:*

- *Когато натиснете педала за газта бавно, скоростта на автомобила може да не надвиши максимално зададената. Ако искате да превишите тази скорост, натиснете бързо педала за газта до края или натиснете превключвателя за асистиращите системи (2) или "CANCEL" („отменяне") (4), за да откажете временно максимално зададената скорост.*
- *Ако индикаторът за скоростта не успее да предотврати увеличаването на скоростта на автомобила в такива случаи, като спускане по стръмен наклон или при прекомерно ускорение, зададената скорост на автомобила (b) ще бъде показана, както следва, и ще прозвучи звукова аларма.*

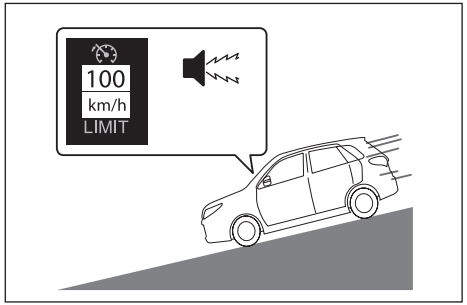


74SE0326

*В такива случаи намалете, за да паднете под максималната скорост посредством спирачния педал.*

## Промяна на зададената скорост

Настройване на зададената скорост посредством превключвателите

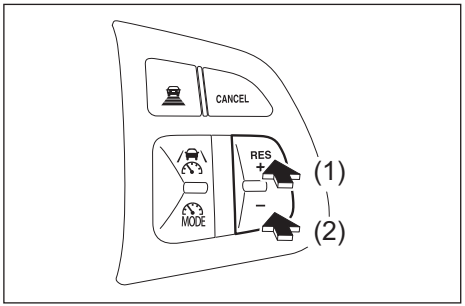


74SE0324

1) Увеличете зададената скорост
2) Намалете зададената скорост

Регулиране с кратко натискане:
Натиснете превключвателя
Регулиране с дълго натискане:
Натиснете и задръжте превключвателя, докато бъде достигната желаната зададена скорост на автомобила.

Зададената скорост на автомобила ще се увеличи или намали, както следва:

- Регулиране с кратко натискане:
  С 1 км/ч или с 1 миля в час при всяко натискане на превключвателя.
- Регулиране с дълго натискане
  Увеличава или намалява скоростта на стъпки с 5 км/ч или с 5 мили в час продължително, докато държите и натискате превключвателя.

Стъпката при регулиране на зададената скорост може да бъде променена чрез настройката за персонализация. Вижте „Режим за настройки" (СТР. 4-15).

**Настройка спрямо текущата скорост**

1) Натиснете бутона "CANCEL" (4).
2) Ускорете или намалете до желаната скорост.
3) Натиснете бутона за асистиращите системи (2), зададената скорост на автомобила (b) и индикаторът на ограничителя на скоростта (c) светват в зелено (активно състояние). Актуалната скорост на автомобила е зададена като скорост на круиз контрола.

## Отмяна/възобновяване действието на ограничителя на скоростта

- За да отмените действието на ограничителя на скоростта, натиснете превключвателя за асистиращите системи (2) или превключвателя “CANCEL” (4). Зададената скорост на автомобила (b) и индикаторът на ограничителя на скоростта (c) ще светнат в бяло (режим на готовност).
- За да възобновите предварително зададената скорост на автомобила, дръпнете нагоре превключвателя „RES +” / „–” (3). Зададената скорост на автомобила (b) и индикаторът на ограничителя на скоростта (c) ще светнат в зелено (режим на готовност).

## Ограничител на скоростта с разпознаване на пътни знаци

Когато функцията за разпознаване на пътни знаци е активирана и ограничителят на скоростта се задейства, ако бъде открит знак за ограничение на скоростта, разпознатото ограничение на скоростта ще се покаже със стрелка нагоре/надолу в информационния дисплей. Зададената скорост на автомобила може да бъде увеличена/намалена до установеното ограничение на скоростта, като дръпнете нагоре превключвателя „RES +” / „–” и го задържите в позиция „RES +” (3) или дръпнете надолу „RES –” (4) превключвателя и го задържите в положение „–”.

**Когато зададената скорост на автомобила е по-ниска от установеното ограничение на скоростта**

- Дръпнете нагоре превключвателя “RES +” / “–” (3) и го задръжте в позиция “RES +”.

**Когато зададената скорост на автомобила е по-висока от установеното ограничение на скоростта**

- Дръпнете надолу превключвателя “RES +” / “–” (3) и го задръжте в позиция “–”.

ЗАБЕЛЕЖКА:

***Ограничителят на скоростта с функция за разпознаване на пътни знаци може да не функционира правилно, когато:***

*Тъй като ограничителят на скоростта с разпознаване на пътни знаци може да не функционира правилно в ситуации, в които системата за разпознаване на пътни знаци може да не функционира или не може да разпознава знаците правилно, когато използвате тази функция, не забравяйте да проверите какво е действително ограничението на скоростта.*

*В следните ситуации зададената скорост може да не се промени спрямо установеното ограничение на скоростта чрез натискане и задържане на превключвателите „RES +“ / „–“ (3)/(4):*

- *Когато засеченото ограничение на скоростта е същото като зададената скорост*
- *Когато откритото ограничение на скоростта е извън диапазона, в който може да работи системата за ограничение на скоростта*

## SUZUKI SAFETY SUPPORT

SUZUKI SAFETY SUPPORT се състои от асистиращите системи за водача и допринася за безопасно и комфортно шофиране.

### ⚠ ПРЕДУПРЕЖДЕНИЕ

**SUZUKI SAFETY SUPPORT**
**SUZUKI SAFETY SUPPORT е проектирана с идеята, че водачът ще шофира безопасно, и е предназначена да съдейства за намаляване на въздействието върху пътниците при удар и да помогне на водача при нормални условия на шофиране.**
**Тъй като има ограничение за степента на точност при разпознаване и за ефективността на контролните функции, които тази система може да осигури, не разчитайте прекомерно на нея. Единствено водачът носи отговорност да внимава за случващото се около автомобила и за шофирането безопасно.**

### ⚠ ПРЕДУПРЕЖДЕНИЕ

**За безопасна употреба**
- **Не разчитайте прекалено на тази система. Единствено водачът носи отговорност да внимава за случващото се около автомобила и за шофирането безопасно. Тази система може да не сработи във всички ситуации и предоставената от нея степен на подпомагане е ограничена. Не се предоверявайте на тази система, тъй като тя може да не функционира правилно и да се стигне до ПТП.**
- **Не се опитвайте да тествате работата на системата, тъй като тя може да не функционира правилно и е възможно да се стигне до инцидент.**
- **Когато е необходимо вниманието на водача или в системата има неизправност, ще се появи предупредително съобщение или ще прозвучи предупредителна аларма, която да привлече вниманието на шофьора. Когато видите предупредително съобщение на дисплея, го съблюдавайте, за да се придвижвате безопасно.**
- **В зависимост от външния шум, силата на звука на аудиосистемата и т.н. може да е трудно да чуете предупредителния зумер. Освен това в зависимост от пътните условия, може да е трудно да разпознаете, че системата е сработила.**

### ⚠ ПРЕДУПРЕЖДЕНИЕ

**Кога е необходимо да деактивирате системата**
**В следните ситуации не забравяйте да деактивирате системата.**
**Неспазването на това изискване може да доведе до неправилно задействане на системата, което да доведе до злополука със смърт или сериозно нараняване.**
- **Когато автомобилът е наклонен поради претоварване или спукана гума**
- **При теглене на друго превозно средство**
- **Когато автомобилът се транспортира с камион, кораб, влак и др.**
- **Когато автомобилът е вдигнат на подемник и колелата му могат да се въртят свободно**
- **Когато проверявате автомобила на тест (напр. динамометър или тестер за скорост) или когато сте на реглаж**
- **Когато автомобилът се шофира спортно или извън пътя**
- **При употреба на автоматична автомивка**

**⚠ ПРЕДУПРЕЖДЕНИЕ**

- **Когато монтажното положение на сензор се измества поради силен удар върху самия сензор или зоната около него**
- **Когато аксесоари, които пречат на сензора или на светлината, са монтирани временно на автомобила**
- **Когато е монтирана аварийна резервна гума или са монтирани вериги или е използван аварийният комплект за гуми**
- **Когато гумите са износени прекомерно или налягането им е ниско**
- **Когато поставите гуми в размер не по спецификациите**
- **Когато автомобилът не може да се движи стабилно поради инцидент, повреда и др.**

*БЕЛЕЖКА:*
*Разпознаването на движещи се отпред автомобили, препятствия, линии за паркиране (на паркинг) и пътни знаци е ограничено поради „зрителното поле“ на системата.*
*Освен това ще бъдат необходими няколко секунди, за да се задейства контролната функция на системата и да се включи аларма, след като обект навлезе в зоната, наблюдавана от системата.*

## Асистиращи системи за водача

- Dual Sensor Brake Support II (DSBS II)
- Система за предотвратяване на напускане на лентата
- Предупреждение за криволичене на автомобила
- Асистент за поддържане на лентата
- Асистент за дълги светлини
- Разпознаване на пътни знаци
- Адаптивен круиз контрол
- Адаптивен круиз контрол (с функция за следване при всякаква скорост)
- Сензори за паркиране
- Система за следене на мъртвата зона
- Предупреждение за напречен трафик отзад
- Система за следене на водача

**⚠ ПРЕДУПРЕЖДЕНИЕ**

**<u>Ако точната скорост на въртене на колелото не може да бъде отчетена</u>**
**Ако точната скорост на въртене на колелото не може да бъде отчетена, например ако указаното налягане в гумата не се поддържа, следните функции може да не сработят правилно:**
**• Dual Sensor Brake Support II (DSBS II)**
**• Система за предотвратяване на напускане на лентата**
**• Асистент за поддържане на лентата**
**• Адаптивен круиз контрол**
**• Адаптивен круиз контрол (с функция за следване при всякаква скорост)**

## Сензори, използвани от SUZUKI SAFETY SUPPORT

За събиране на необходимата за действието на системите информация се използват различни сензори.

**Сензори, използвани за разпознаване на условията от заобикалящата среда**

**Отпред**

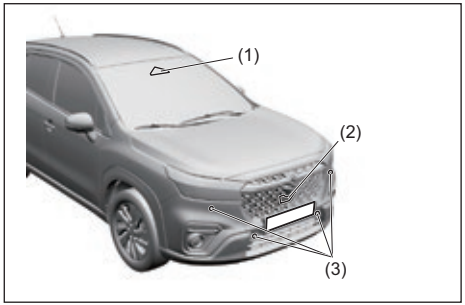


65T50930

(1) Предна камера (DSBS II)
(2) Преден радар (DSBS II)
(3) Ултразвукови сензори

**Отзад**

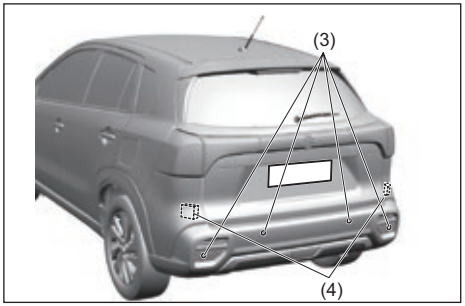


65T50940

(3) Ултразвукови сензори
(4) Радар (заден)

### ⚠ ПРЕДУПРЕЖДЕНИЕ

**<u>За да предотвратите дефект на предната камера (DSBS II)</u>**

**Съблюдавайте следните предпазни мерки. Ако не го направите, може да се стигне до неправилна работа на предната камера (DSBS II), което може да доведе до ПТП с тежко нараняване или смърт.**

- **Винаги дръжте чисто предното стъкло.**
  **– Ако предното стъкло е замърсено или по него има мазен филм, водни капки, сняг и др., го почистете.**
  **– Дори ако върху предното стъкло е нанесено специално покритие, пак ще бъде необходимо да използвате чистачките, за да отстраните капчици вода и т.н. от зоната на предното стъкло пред предната камера (DSBS II).**
  **– Ако вътрешната страна на предното стъкло, където е монтирана предната камера (DSBS II), е замърсена, се свържете с оторизиран дилър на SUZUKI или с друг квалифициран сервиз.**

(продължава)

## ⚠ ПРЕДУПРЕЖДЕНИЕ

(продължава)

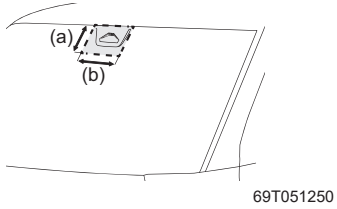


(a) Приблизително 15 см (5,9 инча)
(b) Приблизително 25 см (9,8 инча)

- **Не лепете стикери (включително и прозрачни) или други елементи към зоната на предното стъкло пред предната камера (DSBS II (защрихованата зона на илюстрацията).**
- **Не поставяйте нищо близо до предното стъкло, което може да попречи на видимостта на предната камера (DSBS II).**
- **Ако частта от предното стъкло пред предната камера (DSBS II) е запотена или покрита с конденз или лед, използвайте функцията за обдухване на предното стъкло, за да отстраните запотяването, конденза или леда.**
- **Ако водни капки не могат да бъдат отстранени ефективно от зоната на предното стъкло пред предната камера (DSBS II) от чистачките на предното стъкло, сменете чистачките.**

## ⚠ ПРЕДУПРЕЖДЕНИЕ

(продължава)

- **Когато сменяте предните чистачки, използвайте чистачки от посочения тип (за повече информация се свържете с оторизиран дилър на SUZUKI или с друг квалифициран сервиз).**
- **Не поставяйте фолио за тониране на предното стъкло.**
- **Сменете предното стъкло, ако е повредено или спукано. Ако предното стъкло бъде сменено, ще бъде необходимо калибриране на предната камера (DSBS II). Свържете се с оторизиран дилър на SUZUKI или с друг квалифициран сервиз за подробности.**
- **Не позволявайте течности да влизат в контакт с предната камера (DSBS II).**
- **Не позволявайте ярки светлини да светят в предната камера (DSBS II).**
- **Не повреждайте обектива на предната камера (DSBS II) и не го оставяйте зацапан.**
  **Когато почиствате предното стъкло отвътре, не позволявайте препаратът за миене на стъкла да влиза в контакт с обектива на предната камера (DSBS II). Не докосвайте обектива на предната камера (DSBS II).**

## ⚠ ПРЕДУПРЕЖДЕНИЕ

(продължава)

**Ако обективът на предната камера (DSBS II) е замърсен или повреден, се свържете с оторизиран дилър на SUZUKI или с друг квалифициран сервиз за подробности.**

- **Не подлагайте предната камера (DSBS II) на силни удари.**
- **Не променяйте позицията или ориентацията на предната камера (DSBS II) и не я демонтирайте.**
- **Не разглобявайте предната камера (DSBS II).**
- **Не модифицирайте никакви части около предната камера (DSBS II), например вътрешното огледало за обратно виждане или тавана.**
- **Не поставяйте аксесоари, които могат да попречат на видимостта на предната камера (DSBS II) към капака, предната решетка или предната броня.**
  **Свържете се с оторизиран дилър на SUZUKI или с друг квалифициран сервиз за подробности.**

**⚠ ПРЕДУПРЕЖДЕНИЕ**

- **Ако дъска за сърф или друг дълъг предмет трябва да бъде поставен на покрива, внимавайте той да не пречи на предната камера (DSBS II).**
- **Не променяйте фаровете или други светлини.**

**Зона за монтаж на предната камера (DSBS II) на предното стъкло**

**Ако системата определи, че предното стъкло може да е запотено, тя автоматично ще задейства парното, за да изчисти предното стъкло около предната камера (DSBS II). Когато почиствате стъклото и при други подобни действия, внимавайте да не докосвате зоната около предната камера (DSBS II), преди предното стъкло да се охлади достатъчно, тъй като докосването му може да причини изгаряния.**

**⚠ ПРЕДУПРЕЖДЕНИЕ**

**За да предотвратите дефект на предния радар (DSBS II)**

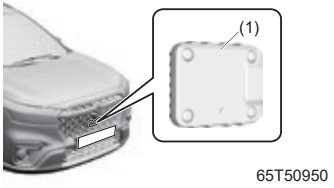


(1) Преден радар (DSBS II)

**Спазвайте следните предпазни мерки. Ако не го направите, може да се стигне до неправилно функциониране на предния радар (DSBS II), което може да причини инцидент, водещ до смърт или сериозно нараняване.**

- **Дръжте предния радар (DSBS II) и капака на предния радар чисти през цялото време. Почистете предната част на предния радар (DSBS II) или предната или задната част на капака на радара, ако са замърсени или ако по тях има капчици вода, сняг и др. Почистете предния радар (DSBS II) и капака на предния радар с мека кърпа, за да не ги одраскате или повредите.**

(продължава)

**⚠ ПРЕДУПРЕЖДЕНИЕ**

(продължава)

- **Не поставяйте аксесоари, стикери (дори прозрачни), алуминиева лента и т.н. върху предния радар (DSBS II) или капака му и зоната около него.**
- **Не подлагайте предния радар (DSBS II) или зоната около него на удари. Ако предният радар (DSBS II), предната решетка или предната броня бъдат подложени на удар, закарайте автомобила за преглед в оторизиран дилър на SUZUKI или в друг квалифициран сервиз.**
- **Не разглобявайте предния радар (DSBS II).**
- **Не модифицирайте и не боядисвайте предния радар (DSBS II) или капака му и не ги сменяйте с нещо различно от оригинални части на SUZUKI.**
- **В следните ситуации ще бъде необходимо повторно калибриране на предния радар (DSBS II). Свържете се с оторизиран дилър на SUZUKI или с друг квалифициран сервиз за подробности.**
  - **– При смяна на предния радар (DSBS II).**
  - **– Когато предната броня или предната решетка са сменени**

(продължава)

## ⚠ ПРЕДУПРЕЖДЕНИЕ

(продължава)

**<u>При монтаж на регистрационна табела на предната броня</u>**




65T50960

**(1) Предна камера (DSBS II)**
**(2) Основа**
**(3) Регистрационна табела и рамка на регистрационната табела (размерът й се различава в зависимост от държавата и региона)**

- **Регистрационната табела и рамката на регистрационната табела (3) трябва да бъдат монтирани върху основата (2).**
- **Предният радар (DSBS II) (1) е позициониран, както е показано на илюстрацията. Ако не монтирате регистрационния номер директно върху основата (2) или монтирате регистрационния номер така, че да стърчи нагоре от основата (2), излъчването/приемането на сигнал от предния радар (DSBS II) може да бъде прекъснато и системата може да откаже.**

## ⚠ ПРЕДУПРЕЖДЕНИЕ

(продължава)

**ПРИМЕР**

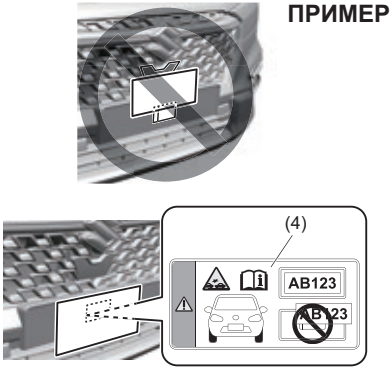


65T50970

- **Не монтирайте регистрационния номер и рамката на регистрационния номер (3) така, че предупредителният етикет (4) да се вижда. Монтирайте ги така, че предупредителният етикет (4) да бъде скрит. Регистрационният номер и рамката на регистрационния номер (3) трябва да бъдат монтирани стабилно върху основната плоча (2) с помощта на самонарезни винтове.**
- **Препоръчваме ви да се обърнете към вашия оторизиран дилър на SUZUKI за монтаж на регистрационната табела.**

*БЕЛЕЖКА:*
*<u>Ситуации, в които предната камера (DSBS II) и предният радар (DSBS II) може да не функционират правилно</u>*

- *Когато височината или наклонът на автомобила бъдат променени поради модификации*
- *Когато предното стъкло е замърсено, запотено, спукано или повредено*
- *Когато сензорът е изключително горещ или студен*
- *Когато кал, вода, сняг, мъртви насекоми, друго чуждо тяло и т.н., е залепнало към предната част на сензора*
- *При лошо време – например силен дъжд, мъгла, сняг или пясъчна буря*
- *При изхвърляне на вода, сняг, прах и др. пред автомобила или при шофиране през мъгла или дим*
- *Когато фаровете не светят, докато шофирате на тъмно, например през нощта или когато сте в тунел*
- *Когато фар е замърсен и осветеността е слаба*
- *Когато фаровете не са регулирани*
- *Когато фар не работи правилно*
- *Когато светлина от фаровете на друго превозно средство, слънчева светлина или отразена светлина попадне директно върху предната камера (DSBS II)*
- *Когато яркостта на светлината наоколо се промени внезапно*
- *При шофиране в близост до телевизионна кула, предавателна станция, електроцентрала, оборудван с радар автомобил и др. или друго място, където има силни радиовълни или електрически шум*

- *Когато чистачката пречи на предната камера (DSBS II)*
- *Когато сте на място или близо до обекти, които отразяват силно радиовълните, например:*
  - *– Тунели*
  - *– Фермови мостове*
  - *– Чакълести пътища*
  - *– Пътища с коловози, заснежени пътища*
  - *– Стени*
  - *– Големи камиони*
  - *– Капаци на шахти*
  - *– Метални пластини*
  - *– Мантинела*
- *Когато сте близо до стъпало или издатина*
- *Когато откриваемото превозно средство е тясно, например инвалидно превозно средство*
- *Когато разпознато превозно средство има малка предна или задна част, например камион без товар*

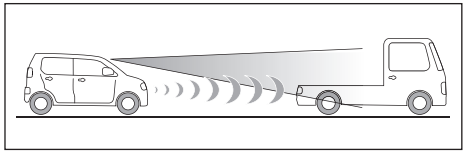

69TJ050010

- *Когато разпознато превозно средство има ниска предна или задна част, например ниско ремарке*

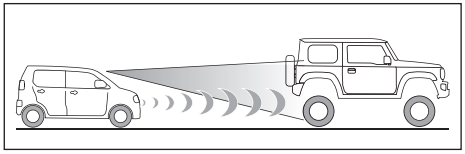

69TJ050020

- *Когато разпознато превозно средство има изключително голям просвет*
- *Когато разпознато превозно средство превозва товар, който стърчи от товарното пространство*
- *Когато разпознато превозно средство има малко открит метал, например превозно средство, покрито частично с плат и др.*
- *Когато разпознатото превозно средство е с нетипична форма, напр. трактор, мотоциклет с кош и др.*
- *Когато дистанцията между автомобила и разпознатото превозно средство е станала много малка*
- *Когато разпознато превозно средство е под ъгъл*
- *Когато върху разпознато превозно средство има голямо количество сняг, кал и др.*
- *При шофиране по следните видове пътища:*
  - *– Пътища с остри завои или криволичещи пътища*
  - *– Пътища с промени в наклона, например внезапни изкачвания или спускания*
  - *– Пътища с наклон наляво или надясно*
  - *– Пътища с дълбоки коловози*
  - *– Пътища, които са лоши и неподдържани*
  - *– Пътища с вълни или неравности*
- *Когато воланът се върти често или бъде завъртян внезапно*
- *Когато автомобилът не е в постоянна позиция в лентата*
- *Когато части, свързани с тази система, спирачките и т.н. са изключително горещи или студени, мокри и т.н.*
- *Когато автомобилът има нужда от реглаж*
- *При шофиране по хлъзгави пътни настилки, например заледени, заснежени, с чакъл и др.*
- *Когато траекторията на автомобила не следва тази на завоя*
- *Когато скоростта на автомобила при влизане в завой е твърде висока*
- *При влизане/излизане от паркинг, гараж, асансьор за автомобили и др.*
- *При шофиране на паркинг*
- *Когато шофирате през зона, където има препятствия, които могат да влязат в контакт с вашия автомобил, например висока трева, клони, завеса и др.*
- *Когато вятърът е силен*

*Ситуации, в които маркировката на лентата може да не бъде разпозната*

- *Когато лентата е прекалено широка или тясна*
- *Веднага след смяна на лентата или преминаване през кръстовище*
- *При шофиране във временна лента или при лента, обособена в рамките на ремонт*
- *Когато наоколо има структури, шарки и сенки, подобни на линиите на маркировката*
- *Когато линиите на лентата не се виждат ясно или шофирате по мокра пътна настилка*
- *Когато маркировката на лентата е върху бордюр*
- *При шофиране по ярка светлоотразителна повърхност, напр. бетон*

*Ситуации, в които някои или всички функции на системата може да не сработят*

- *Когато бъде открита неизправност в тази система или свързана с нея система, например спирачки, кормилно управление и др.*
- *Когато ESP® или други свързани с безопасността системи са сработили*
- *Когато ESP® или други свързани с безопасността системи са изключени*

*Промени в звука при работа на спирачките и реакция на педала*

- *Когато спирачките са задействани, може да се чуят звуци от работата им и реакцията при натискане на педала на спирачката може да се промени, но това не е сигнал за неизправност.*
- *Когато системата сработи, педалът на спирачката може да стане по-твърд от очакваното или да потъне. И в двете ситуации педалът на спирачката може да бъде натиснат още. Натиснете педала на спирачката в зависимост от конкретната необходимост.*

**Временно спиране или дефект на dual sensor**
На таблицата по-долу са представени временното спиране или дефекта на dual sensor.

| | Табло | Съобщение на информационния дисплей | Dual Sensor | |
|---|---|---|---|---|
| | | | Временно спиране | Дефект |
| (1) |  | – | Вкл. | |
| (2) |  | – | Вкл. | |
| (3) |  | – | Вкл. | |
| (4) |  | – | Вкл. | |
| (5) |  | – | Вкл. | |
| (6) |  | – | Вкл. | |
| (7) | – | “DSBS II SYSTEM STOPPED”/“СИСТЕМА DSBS II СПРЯНА“ | Вкл. | Изкл. |
| (8) | – | “DSBS II SYSTEM DISABLED”/“СИСТЕМА DSBS II ДЕАКТИВИРАНА“ | Изкл. | Вкл. |
| (9) |  | – | Мига | |

(1) Dual Sensor Brake Support II (DSBS II) OFF индикаторна лампа
(2) Индикаторна лампа на системата за предотвратяване на напускане на лентата
(3) Индикаторна лампа на системата за поддържане на лентата
(4) Индикаторна лампа на адаптивен круиз контрол
(5) Предупредителна лампа на асистента за дългите светлини (оранжева)
(6) Индикаторна лампа за изключена система за разпознаване на пътните знаци
(7) Индикация за информационния дисплей
(8) Индикация за информационния дисплей
(9) Главна предупредителна лампа

Съобщението може да се покаже в следните ситуации:
- Когато карате автомобила по тъмен път без улични лампи
- При шофиране на автомобила по стръмен наклон
- Когато се опитвате да спрете автомобила в гараж
- При бавно приближаване напред към едноцветна стена
- При бавно приближаване напред към щора или стена с хоризонтални ивици

*ЗАБЕЛЕЖКА:*
*Когато функцията на dual sensor е временно спряна или не функционира правилно, следните функции ще бъдат изключени.*

- *Dual Sensor Brake Support II (DSBS II)*
- *Система за предотвратяване на напускане на лентата*
- *Асистент за поддържане на лентата*
- *Предупреждение за криволичене на автомобила*
- *Асистент за дългите светлини*
- *Адаптивен круиз контрол*
- *Адаптивен круиз контрол (с функция за следване при всякакви скорости)*
- *Разпознаване на пътни знаци*

**Временно спиране на dual sensor**
При следните ситуации dual sensor спира да функционира временно.
Когато ситуацията се подобри, действието на функцията ще бъде възобновено.

| Съобщение | Причина | Решение |
|---|---|---|
| “DSBS II SYSTEM STOPPED”/“-СИСТЕМА DSBS II СПРЯНА“ | При следните ситуации dual sensor спира да функционира временно.<br>• Когато системите, свързани със SUZUKI SAFETY SUPPORT, спрат да работят временно<br>• Когато напрежението на акумулатора не е в нормалните граници<br>• Когато има проблем с автоматичната настройка на dual sensor | Шофирайте с повишено внимание, докато причината за проблема не бъде отстранена. Ако съобщението остане на информационния дисплей и след изминаване на известно време, се с консултирайте оторизиран дилър на SUZUKI или с друг квалифициран сервиз. |
| “F CAMERA STOPPED (TEMP)”/“ПР. КАМЕРА СПРЯНА (ВРЕМ.)“ | Тъй като температурата на предната камера (DSBS II) е твърде ниска или висока, dual sensor спира да функционира временно. | • Шофирайте с повишено внимание, докато причината за проблема не бъде отстранена.<br>• Ако съобщението остане на информационния дисплей и след изминаване на известно време, се с консултирайте оторизиран дилър на SUZUKI или с друг квалифициран сервиз.<br>• Ако предната камера (DSBS II) е прекалено гореща, например след като автомобилът е бил паркиран на слънце, използвайте климатичната система, за да намалите температурата около предната камера (DSBS II).<br>• Ако предната камера (DSBS II) е твърде студена, например след като автомобилът е паркиран в изключително студена среда, използвайте климатичната система, за да повишите температурата около предната камера (DSBS II) |
| “F CAMERA STOPPED (LOW VIS)”/“ПР. КАМЕРА СПРЯНА (ЛОША ВИД.)“ | Функциите на dual sensor са временно спрени, тъй като видимостта от предната камера (DSBS II) е влошена. Възможните причини за това са следните:<br>• Лошо време – напр. силен дъжд, мъгла или виелица<br>• Когато предното стъкло пред предната камера (DSBS II) е зацапано или има чуждо тяло<br>• Когато предното стъкло пред предната камера (DSBS II) е запотено Пуснете чистачките на предното стъкло при лошо време. | Ако временното спиране на функцията не бъде отменено дори ако се използва чистачката на предното стъкло, изчакайте времето да се подобри.<br>• С помощта на чистачките на предното стъкло отстранете мръсотията или чуждото тяло от предното стъкло.<br>• Като включите климатичната система, отстранете влагата от предното стъкло.<br>• Затворете капака, премахнете всички стикери и т.н., за да избегнете блокиране на видимостта на предната камера (DSBS II). |

| Съобщение | Причина | Решение |
|---|---|---|
| “CLEAN EXTERNAL RADAR”/“ПОЧИСТЕТЕ РАДАРА ОТВЪН“ | Системата спира да функционира временно поради отказ на радара. Възможната причина е упомената по-долу:<br>• Когато зоната около радара е зацапана с мръсотия, слой масло или водни капки | Почистете мръсотията и водните капки от зоната около радара с мека кърпа. |
| “F RADAR STOPPED (TEMP)”/“ПР. РАДАР СПРЯН (ВРЕМ.)“ | Тъй като температурата на предната камера (DSBS II) е твърде ниска или висока, dual sensor спира да функционира временно. | Шофирайте с повишено внимание, докато причината за проблема не бъде отстранена. Ако съобщението остане на информационния дисплей и след изминаване на известно време, се с консултирайте оторизиран дилър на SUZUKI или с друг квалифициран сервиз. |
| “F RADAR STOPPED (CALIB)”/“ПР. РАДАР СПРЯН (КАЛИБР.)“ | Системата спира да функционира временно поради неблагоприятен ъгъл на предния радар (DSBS II). | • Ако съобщението остане на информационния дисплей и след изминаване на известно време, се с консултирайте оторизиран дилър на SUZUKI или с друг квалифициран сервиз.<br>• Проверете дали върху предния радар (DSBS II) или върху капака на радара има чуждо тяло и го почистете при необходимост. |

## Dual Sensor Brake Support II (DSBS II)

Dual Sensor Brake Support II (DSBS II) използва сензори, за да разпознава автомобили по траекторията на движение на автомобила. Когато системата определи, че рискът от челен удар с разпознат обект е висок, се включва предупреждение, което подтиква водача да предприеме действия за избягване на ПТП-то. Ако системата определи, че опасността за удар е изключително сериозна, спирачките се задействат автоматично, за да помогнат за избягване на удара или да помогнат за намаляване на последствията от него. Dual Sensor Brake Support II (DSBS II) може да бъде деактивирана/активирана и времето за предупреждение може да бъде променено. Вижте „Превключвател Dual Sensor Brake Support II (DSBS II) OFF” (СТР. 5-106).

### ⚠ ПРЕДУПРЕЖДЕНИЕ

**За безопасна употреба**

- **Единствено водачът носи отговорност за безопасното шофиране. Внимавайте много за случващото се около автомобила, за да си гарантирате безопасност на пътя. Никога не използвайте Dual Sensor Brake Support II (DSBS II) вместо нормалните действия със спирачките. Тази система не може да помогне за избягване удар или намаляване на последиците от такъв във всяка ситуация. Предоверяването на тази система за безопасно шофиране може да доведе до инцидент, водещ до смърт или сериозно нараняване.**
- **Въпреки че Dual Sensor Brake Support II (DSBS II) е проектирана да помогне за избягване на удар или намаляване на последиците от такъв, нейната ефективност може да се променя в зависимост от различни условия. Поради това може системата да бъде винаги в състояние да постига едно и също ниво на производителност. Прочетете внимателно следните елементи. Не разчитайте прекомерно на тази система и винаги шофирайте внимателно.**

**– Вижте „За безопасна употреба“ (СТР. 5-86) в този раздел.**

(продължава)

### ⚠ ПРЕДУПРЕЖДЕНИЕ

(продължава)

**Кога да деактивирате Dual Sensor Brake Support II (DSBS II)**

- **Вижте „Кога е необходимо да деактивирате системата” (СТР. 5-86).**

Разпознаваеми обекти

Системата може да разпознава следните видове обекти (разпознаваните обекти се различават в зависимост от функцията):

- Автомобили
- Велосипеди*1
- Пешеходци
- Мотоциклети*1

*1: Откриват се само когато се движат.

**Функции на системата**

• Предупреждение за удар отпред

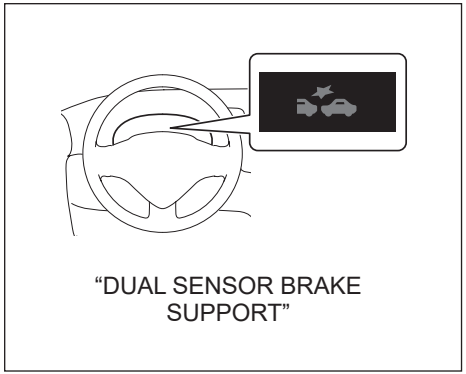


74SE0305

Когато системата определи, че рискът от удар е висок, се включва звуков сигнал и се показва предупредително съобщение, което подтиква водача да предприеме действия за избягване на ПТП-то.

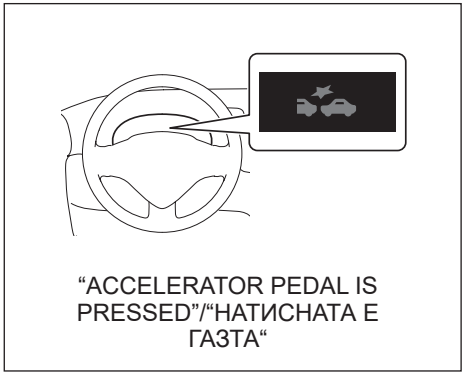


74SE0305

Ако разпознатият обект е автомобил, в комбинация с предупреждението системата ще задейства и леко спиране.
Ако системата определи, че педалът на газта е натиснат силно, на информационния дисплей ще се появят горното изображение и съобщение.

• **Асистенция при спиране**

Ако системата определи, че рискът от удар е висок и че водачът не натиска спирачката достатъчно силно, спирачното усилие ще бъде увеличено.

• **Автоматично спиране**

Ако системата определи, че рискът от удар е изключително висок, спирачките се задействат автоматично, за да помогнат за предотвратяване на удар или да смекчат последствията от него.

• **Функция за предотвратяване на удар при ляв и десен завой на кръстовище**

В ситуациите като представените по-долу, ако системата определи, че рискът от удар е висок, предупреждението за удар отпред и системата за автоматично спиране ще сработят. В зависимост от кръстовището, асистенцията може да не сработи правилно.

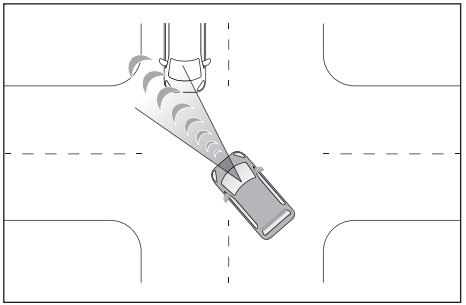

69T050050

- Когато правите ляв или десен завой на кръстовище и пресичате пътя на насрещно движещо се превозно средство

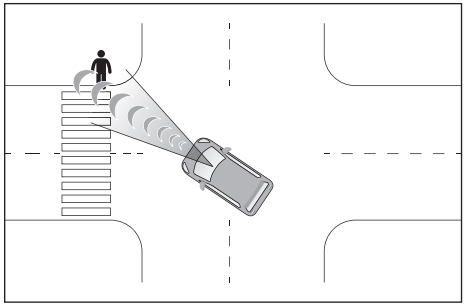

69T050060

- Когато правите ляв или десен завой на кръстовище и пресичате пътя на насрещно движещ се разпознат пешеходец или велосипед

- **Асистенция за избягване на удар на кръстовище (при пресичащи пътя автомобили)**

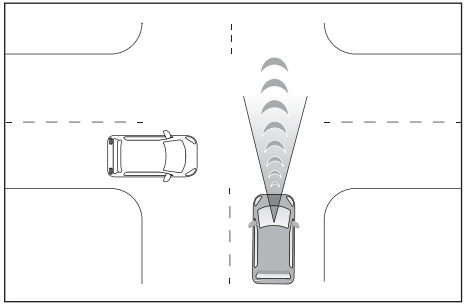

69T050070

Когато сте напр. на кръстовище, ако системата установи, че има сериозна опасност от удар с приближаващ автомобил, предупреждението за удар отпред и функцията за автоматично спиране ще сработят. В зависимост от кръстовището, асистенцията може да не сработи по правилния начин.

**⚠ ПРЕДУПРЕЖДЕНИЕ**

**Система за автоматично спиране**

- **Когато автоматичната спирачна функция се активира, се прилага мощна спирачна сила.**
- **Ако автомобилът е спрян от автоматичната спирачна функция, водачът трябва да оперира със спирачките в зависимост от конкретната необходимост.**
- **В следните ситуации функцията за задържане на спирачките няма да сработи, след като автоматичната спирачна функция е задействана. В зависимост от ситуацията, водачът трябва незабавно да натисне педала на спирачката с необходимата сила.**

**– Когато педалът на газта е натиснат**

**– Когато автомобилът е спрян поради действие на функцията за предотвратяване на удар при ляв и десен завой на кръстовище**

(продължава)

**⚠ ПРЕДУПРЕЖДЕНИЕ**

(продължава)

**– Когато автомобилът е спрял на стръмен наклон**

- **Функцията за автоматично спиране може да не сработи, ако водачът извърши определени операции. Ако педалът на газта бъде натисната силно или ако воланът бъде завъртян, системата може да определи, че водачът предприема действия за избягване на ПТП и автоматичната спирачна функция може не сработи или може да бъде деактивирана.**
- **Ако педалът на спирачката е натиснат, системата може да отчете, че водачът предприема действия за избягване на ПТП и евентуално може да забави сработването на автоматичната спирачна функция.**

ЗАБЕЛЕЖКА:
Условия за сработване на всяка функция на Dual Sensor Brake Support II (DSBS II)
Dual Sensor Brake Support II (DSBS II) е активирана и системата отчита, че рискът от челен удар с открит обект е голям, системата ще работи.
Системата обаче няма да сработи в следните ситуации:
- Когато автомобилът не е бил шофиран известно време, след като клема на 12-волтовия акумулатор е била разкачена и свързана отново
- Когато скоростният лост е в положение „R".
- Когато индикаторът ESP® OFF свети (само функцията за предупреждение за челен удар ще сработи)

По-долу са упоменати скоростите на сработване и условията за отмяна на всяка функция:
- Предупреждение за челен удар

| ***Разпознаваеми обекти*** | ***Скорост на автомобила*** | ***Разлика между скоростта на вашия автомобил и обекта*** |
|---|---|---|
| *Движещи се отпред автомобили, спрели автомобили* | *Ок. 5 до 180 км/ч* | *Ок. 5 до 180 км/ч* |
| *Движещи се насреща автомобили* | *Ок. 30 до 180 км/ч* | *Ок. 80 до 220 км/ч* |
| *Велосипеди* | *Ок. 5 до 80 км/ч* | *Ок. 5 до 80 км/ч* |
| *Пешеходци* | *Ок. 5 до 80 км/ч* | *Ок. 5 до 80 км/ч* |
| *Движещи се отпред мотоциклети, спрели мотоциклети* | *Ок. 5 до 180 км/ч* | *Ок. 5 до 80 км/ч* |
| *Движещи се насреща мотоциклети* | *Ок. 30 до 180 км/ч* | *Ок. 30 до 180 км/ч* |

Докато предупреждението за челен удар сработва, ако воланът бъде завъртян в голяма степен или рязко, предупреждението за челен удар може да бъде отменено.

- *Асистенция при спиране*

| ***Разпознаваеми обекти*** | ***Скорост на автомобила*** | ***Разлика между скоростта на вашия автомобил и обекта*** |
|---|---|---|
| *Движещи се отпред автомобили, спрели автомобили* | *Ок. 30 до 180 км/ч* | *Ок. 10 до 180 км/ч* |
| *Велосипеди* | *Ок. 30 до 80 км/ч* | *Ок. 30 до 80 км/ч* |
| *Пешеходци* | *Ок. 30 до 80 км/ч* | *Ок. 30 до 80 км/ч* |
| *Движещи се отпред мотоциклети, спрели мотоциклети* | *Ок. 30 до 180 км/ч* | *Ок. 10 до 80 км/ч* |

- *Автоматично спиране*

| ***Разпознаваеми обекти*** | ***Скорост на автомобила*** | ***Разлика между скоростта на вашия автомобил и обекта*** |
|---|---|---|
| *Движещи се отпред автомобили, спрели автомобили* | *Ок. 5 до 180 км/ч* | *Ок. 5 до 180 км/ч* |
| *Движещи се насреща автомобили* | *Ок. 30 до 80 км/ч* | *Ок. 80 до 220 км/ч* |
| *Велосипеди* | *Ок. 5 до 80 км/ч* | *Ок. 5 до 80 км/ч* |
| *Пешеходци* | *Ок. 5 до 80 км/ч* | *Ок. 5 до 80 км/ч* |
| *Движещи се отпред мотоциклети, спрели мотоциклети* | *Ок. 5 до 180 км/ч* | *Ок. 5 до 80 км/ч* |
| *Движещи се насреща мотоциклети* | *Ок. 30 до 180 км/ч* | *Ок. 30 до 180 км/ч* |

*Ако настъпи някое от следните събития, докато функцията за автоматично спиране е сработила, тя ще бъде отменена:*
- *Педалът на газта е натиснат силно*
- *Воланът бъде завъртян силно или внезапно*

• Функция за предотвратяване на удар при ляв и десен завой на кръстовище

Функция за предотвратяване на удар с автомобили, които правят ляв или десен завой, няма да сработи, когато мигачите не са задействани.

| ***Разпознаваеми обекти*** | ***Скорост на автомобила*** | ***Скорост на автомобилите в насрещното движение*** | ***Разлика между скоростта на вашия автомобил и обекта*** |
|---|---|---|---|
| *Движещи се насреща автомобили* | *Ок. 5 до 40 км/ч* | *Ок. 5 до 75 км/ч* | *Ок. 10 до 115 км/ч* |
| *Велосипеди* | *Ок. 5 до 30 км/ч* | - | *Ок. 5 до 50 км/ч* |
| *Пешеходци* | *Ок. 5 до 30 км/ч* | - | *Ок. 5 до 40 км/ч* |
| *Движещи се насреща мотоциклети* | *Ок. 5 до 40 км/ч* | *Ок. 5 до 75 км/ч* | *Ок. 10 до 115 км/ч* |

• Функция за предотвратяване на удар на кръстовище (автомобили, пресичащи пътя на вашия)

| ***Разпознаваеми обекти*** | ***Скорост на автомобила*** | ***Скорост на автомобилите в насрещното движение*** | ***Разлика между скоростта на вашия автомобил и обекта*** |
|---|---|---|---|
| *Автомобили (странично)* | *Ок. 5 до 60 км/ч* | • *Скоростта на вашия автомобил или по-ниска от нея*<br>• *Ок. 40 км/ч или по-малко* | *Ок. 5 до 60 км/ч* |

*ЗАБЕЛЕЖКА:*
*Откриване на разпознаваеми обекти*

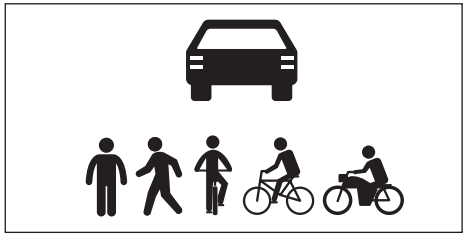

69TJ050080

*Обектите се разпознава въз основа на техните размер, форма и движение. В зависимост от околна яркост, движение, позиция и посока на откриваем обект, той може да не бъде разпознат и системата може да не сработи по правилния начин. Системата разпознава форми като посочените по-долу като откриваеми.*

*Ситуации, в които системата може да не сработи правилно, въпреки че има голям риск от удар*

- В някои ситуации, като описаните по-долу, системата може да определи, че рискът от удар е голям, и да не сработи:
  - Когато изпреварвате откриваем обект
  - Когато сменяте лента, докато изпреварвате откриваем обект
  - Когато автомобилът се доближава рязко към откриваем обект
  - Когато автомобилът се доближава към откриваем обект или друг обект отстрани на пътя, напр. мантинела, стълб, дърво, стена и др.

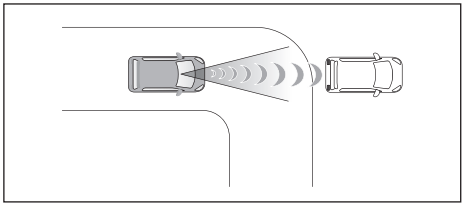

69TJ050090

- *Когато откриваем обект или друг обект е до пътя при влизане в завой*
- *Когато пред автомобила има шарки или рисунка, които могат да бъдат объркани с откриваем обект*

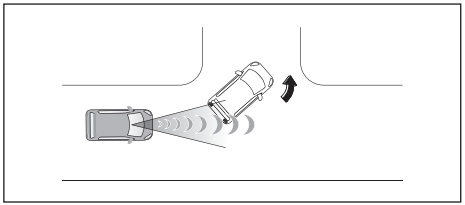

69TJ050100

- *Когато изпреварвате откриваем обект, който сменя ленти или завива наляво/надясно*

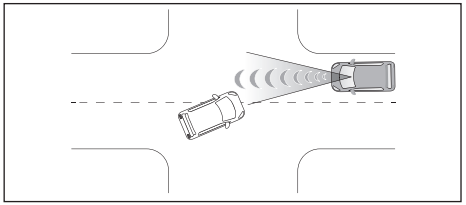

69T050110

- *Когато изпреварвате откриваем обект, който е спрял, за да завива наляво/надясно*
- *Когато откриваем обект спре точно преди да пресече траекторията на движение на автомобила*

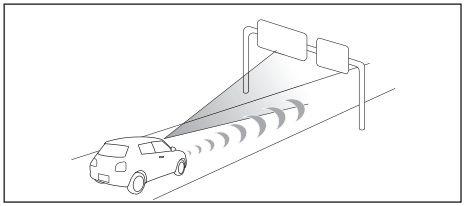

69TJ050120

- *Когато преминавате през локация със структура над пътя (пътен знак, билборд и т.н.)*
- *Когато наближавате електрическа бариера на толпункт, бариера на паркинг или друга бариера, която се отваря и затваря*

– *Когато завивате наляво/надясно и автомобил от насрещното движение или пешеходец пресича пътя*
– *При опит за завой пред насрещно движещ се автомобил или пешеходец*
– *При завой наляво/надясно и когато идващ насреща автомобил или пешеходец спре точно преди да влезе в траекторията на движение на автомобила*

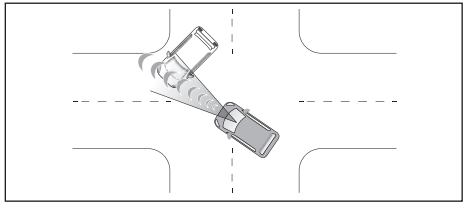

69T050130

– *При завой наляво/надясно и когато идващ насреща автомобил завие наляво/надясно пред автомобила*
– *Когато воланът бъде завъртян към траекторията на идващ насреща автомобил*

*<u>Ситуации, при които системата може да не сработи правилно</u>*

• *В определени ситуации, като описаните по-долу, разпознаваем обект може да не бъде разпознат от предните сензори и системата може да не сработи по правилния начин:*
- *Когато откриваем обект наближава към вашия автомобил*
- *Когато вашият автомобил или откриваем обект се клатушка*
- *Ако откриваем обект прави рязка маневра (завой, ускорение или спиране)*
- *Когато откриваем обект е близо до стена, ограда, парапет, капак на шахта, стоманена плоча на пътя или друг автомобил*
- *Когато автомобилът се доближава рязко към откриваем обект*
- *Когато откриваемият обект е близо до стена, ограда, мантинела, шахта, стоманена плоча върху пътната настилка или друго превозно средство*
- *Когато част от откриваем обект е скрита от обект като голям багаж, чадър или парапет*
- *Когато има няколко откриваеми обекта в близост един до друг*
- *Ако слънцето или друга светлина светят директно върху откриваем обект*
- *Когато откриваем обект изглежда в почти същия цвят или яркост като околностите на него обекти*
- *Когато няколко откриваеми обекта се припокриват*
- *Когато много ярка светлина напред, като например от слънцето, се отразява от откриваем обект*
- *Когато откриваем обект е в бяла сянка, т.е. е изключително ярък*
- *Когато цветът на откриваем обект изглежда в почти същия цвят или яркост като околните на него обекти*
- *Ако обект, който може да бъде разпознат, „засече“ внезапно автомобила или внезапно се появи пред него*
- *Когато се доближавате до автомобил по диагонал*
- *Когато превозно средство пред вас е велосипед за дете, велосипед, който носи голям товар, велосипед с повече от един човек на борда или велосипед с нетипично оформление (напр.велосипед с детска седалка, тандемен велосипед и др.)*
- *Ако пешеходец или велосипед е с дължина под 1 м или по-дълъг от 2 м*
- *Когато силуетът на пешеходец или велосипед е с неясни очертания (напр. ако пешеходец носи дъждобран, дълга пола и др.)*
- *Когато пешеходец или велосипедист се навежда напред или кляка*
- *Когато пешеходец или велосипед се движат с висока скорост*
- *Когато пешеходец бута количка, инвалидна количка, велосипед или друго превозно средство*
- *Когато откриваем обект се слее с околната среда, например когато светлината е слаба (на зазоряване или здрач) или когато е тъмно (през нощта или в тунел)*
- *Когато автомобилът не е бил шофиран за определен период от време, след като двигателят е стартиран*
- *Докато завивате наляво/надясно или няколко секунди след завой наляво/надясно*
- *Докато взимате завой и няколко секунди след взимане на завоя*
- *Докато завивате наляво/надясно и насрещно движещо се превозно средство се движи в лента на 3 или повече ленти от вашия автомобил*

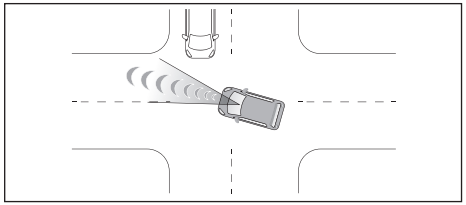

69T050140

– *Докато завивате наляво/надясно и посоката на автомобила се различава значително от посоката на трафика в лентата за насрещното движение*

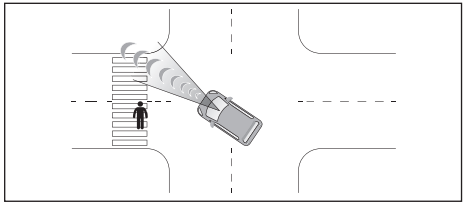

69T050150

– *Докато завивате наляво/надясно и се доближавате до автомобил, движещ се в същата посока като автомобила ви и продължава направо*

**Превключвател Dual Sensor Brake Support II (DSBS II) OFF**

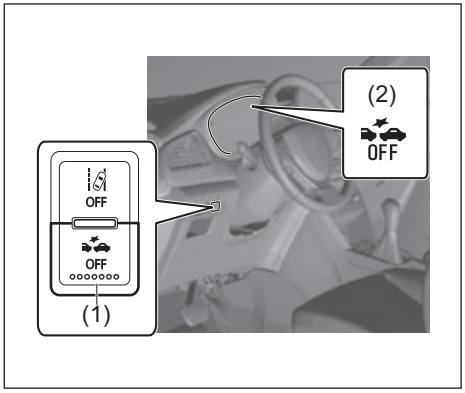


65T50210

- Когато искате да изключите системата, натиснете и задръжте превключвателя Dual Sensor Brake Support II (DSBS II) OFF (1), докато вътрешната аларма е задействана и индикаторът на Dual Sensor Brake Support II (DSBS II) OFF (2) свети.
- Когато искате отново да включите системата, натиснете превключвателя Dual Sensor Brake Support II (DSBS II) OFF (1), вътрешната аларма се задейства и индикаторът на Dual Sensor Brake Support II (DSBS II) OFF (2) угасва.
- Всеки път, когато изключите двигателя, системата ще се включва отново и индикаторът на Dual Sensor Brake Support II (DSBS II) OFF (2) ще угасва.
- Всеки път, когато натиснете превключвателя Dual Sensor Brake Support II (DSBS II) OFF (1), вътрешната аларма се задейства, за да ви информира за активирането или деактивирането на системата.

**Промяна на настройките на Dual Sensor Brake Support II (DSBS II)**

Настройките на Dual Sensor Brake Support II (DSBS II) могат да се променят чрез режима за настройки на информационния дисплей*1. За подробности вижте „Режим за настройка на информационния дисплей“ (СТР. 4-15). Системата се активира всеки път, когато превключвателят на двигателя бъде натиснат, за да се промени режимът на запалване на ON.

- Когато адаптивният круиз контрол работи, предупреждението за удар отпред ще работи в режим [Earlier] (т.е. задействане по-рано), независимо от настройката, направена от потребителя.

*1: Елементите, които можете да промените, зависят от спецификациите на автомобила.

## Система срещу напускане на лентата

Основни функции

Системата срещу напускане на лентата предупреждава водача, ако има опасност автомобилът да напусне лентата, в която се движи към момента или зададената траектория*1, и също така може да инициира въртене на волана, за да предотврати напускане на лентата или зададената траектория*1.

Предната камера (DSBS II) се използва за разпознаване на маркировка или траектория*1.

*1: Границата между асфалта и трева, почва и др., или структури, като напр. бордюр, мантинела и др.

**Предупреждение за напускане на лентата**

Когато системата определи, че превозното средство може да се отклони от лентата си или зададената траектория*1, индикаторът за предотвратяване напускане на лентата ще започне да мига и предупредителната аларма ще прозвучи или волантът ще започне да вибрира, за да предупреди водача.

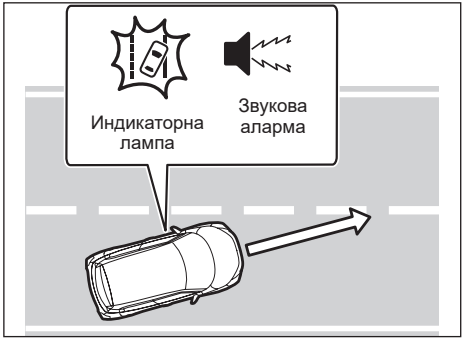


69T050640

Проврете зоната около вашия автомобил и извършете корекции с волана, за да върнете автомобила обратно в центъра на лентата или в зададената траектория*1.

*1: Границата между асфалта и трева, почва и др., или структури, като напр. бордюр, мантинела и др.

**Предупреждение за напускане на лентата**

Когато системата определи, че е вероятно превозното средство да се отклони от лентата си или от зададената траектория*, тя осигурява асистенция чрез завъртане на волана, за да предотврати напускане на лентата или зададената траектория.

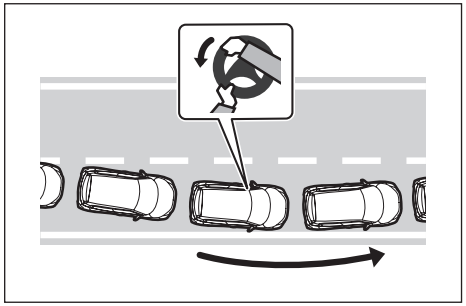

74SE0364

Ако системата открие, че с кормилното управление не е боравено за определено време или че воланът не е хванат здраво, може да се покаже съобщение и да се задейства звукова аларма, която да предупреди водача.

*1: Граница между асфалта и страничната част на пътя, като трева, почва или бордюр, мантинела и др.

**Предупредителна функция срещу криволичене на автомобила**

Когато автомобилът криволичи, лампата на функцията срещу криволичене на автомобила ще мига и предупредителният звук ще се активира, за да подкани водача да спре за почивка.

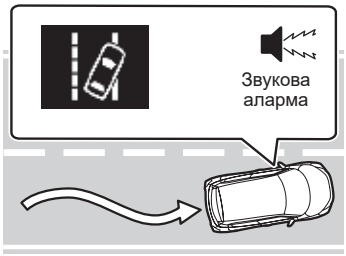


“VEHICLE SWAYING DETECTED”/“КРИВОЛИЧЕНЕ НА АВТОМОБИЛА“

74SE0365

**⚠ ПРЕДУПРЕЖДЕНИЕ**

**Преди употреба на системата срещу напускане на лентата**

- **Не се предоверявайте на системата за предотвратяване на напускане на лентата. Системата за предотвратяване на напускане на лентата е система, която осигурява асистенция при шофиране. Въпреки това тази система не отменя нуждата от концентрация на водача при шофиране. Единствено водачът носи отговорност да внимава за случващото се около автомобила и за въртенето на волана в зависимост от конкретната ситуация, за да гарантира сигурност. Освен това водачът е отговорен за вземането на адекватни почивки, когато е уморен, например при продължително шофиране.**
- **Ако водачът не извършва адекватни действия по време на шофиране и не внимава, може да се стигне до ПТП.**

*ЗАБЕЛЕЖКА:*

*Условия за сработване на всяка функция*

- *Функция за предупреждение/предотвратяване на напускане на лентата*
  *Тази функция сработва, когато са изпълнени всички от следните условия:*
  *– Скоростта на автомобила е приблизително 50 км/ч или по-висока.*
  *Системата може да работи, когато скоростта на превозното средство е приблизително 40 км/ч или повече, ако автомобили, мотоциклети, велосипеди или пешеходци бъдат разпознати в близост до лентата.*
  *– Системата разпознава лента или траектория*2. (Когато разпознаването е само от една страна*2, системата ще работи само за разпознатата страна.)*
  *– Ширината на лентата е приблизително 3 м (9,8 фута) или повече. Ако ширината на лентата е малка, предупреждението за напускане на лентата и функцията за предотвратяване на напускане на лентата може да не сработят спрямо маркировката.*
  *– Не оперирате с лостчето за мигачите.*
  *– Автомобилът не прави остър завой.*
  *– Автомобилът не ускорява или намалява над определена стойност.*
  *– Воланът не е завъртян достатъчно много, за да се извърши смяна на лентата.*

*2: Граница между асфалта и страничната част на пътя, като трева, почва или бордюр, мантинела и др.

- *Предупреждение за криволичене на автомобила*
  *Тази функция работи, когато са изпълнени всички от следните условия:*
  *– Скоростта на автомобила е приблизително 50 км/ч или повече.*
  *– Ширината на лентата е приблизително 3 м (9,8 фута) или повече.*

*Временна отмяна на функции*

*Когато условията за сработване вече не са изпълнени, дадена функция може да бъде временно отменена. Въпреки това, когато условията за сработване бъдат изпълнени отново, работата на функцията автоматично ще се възобнови.*

*Сработване на функцията за предупреждение при напускане на лентата/функцията за предотвратяване напускане на лентата*

- *В зависимост от скоростта на автомобила, пътните условия, ъгъла при напускане на лентата и т.н., работата на функцията за предотвратяване на напускане на лентата може да не се усети или функцията да не сработи.*
- *В зависимост от условията, предупредителният зумер може да сработи дори ако чрез персонализирана настройка е избрана вибрацията.*
- *Ако траектория*2 не е чиста или прав, функцията за предупреждение при напускане на лентата или функцията за предотвратяване на напускане на лентата може да не сработи.*
- *Функцията за предупреждение при напускане на лентата или функцията за предотвратяване на напускане на лентата може да не сработи, ако системата прецени, че автомобилът умишлено се насочва от водача, за да се избегне удар с пешеходец или паркирано превозно средство.*
- *Функцията за асистенция в кормилното управление на функцията за предотвратяване на напускане на лентата може да бъде отменена от действията с волана, направени от водача.*

*2: Граница между асфалта и страничната част на пътя, като трева, почва или бордюр, мантинела и др.

*Предупреждение при вдигане на ръцете от волана*



“KEEP CONTROL OF STEERING WHEEL”/“НЕ ПУСКАЙТЕ ВОЛАНА“

69T040270

*В следните ситуации ще се покаже съобщение, призоваващо водача да предприеме действия с волана и ще се покаже изображение и ще прозвучи зумер, за да бъде предупреден водачът. Когато използвате системата, не забравяйте да хванете здраво волана, независимо дали предупреждението работи или не.*

- *Когато системата определи, че водачът не държи сигурно волана или волантът не се управлява, когато работи функцията за подпомагане на кормилното управление на функцията за предотвратяване на напускане на лентата.*
  *Продължителността на действие на предупредителния зумер се увеличаване на честотата на задействане на асистенция в кормилното управление. Дори ако системата прецени, че волантът се върти, предупредителният зумер ще сработи за определено време.*

*Предупреждение за криволичене на автомобила*



“VEHICLE SWAYING DETECTED”/“РАЗПОЗНАТО КРИВОЛИЧЕНЕ НА АВТОМОБИЛА“

69T040280

*Ако автомобилът криволичи, ще се покаже съобщение и ще прозвучи предупредителен зумер, за да подкани водача да спре за почивка.*
*В зависимост от състоянието на автомобила и пътната настилка, функцията за предупреждение за криволичене на автомобила може да не работи.*

**Превключвател за изключена система срещу напускане на лентата**

Можете да изключите функцията срещу напускане на лентата, предупреждението срещу напускане на лентата и предупреждението срещу криволичене на автомобила.

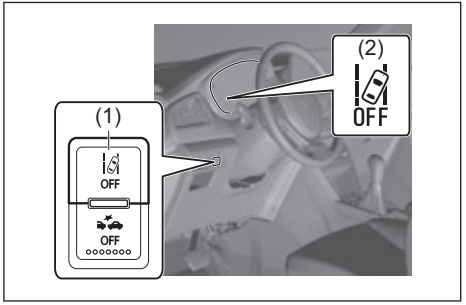


65T50220

- Когато искате да изключите системата, натиснете и задръжте превключвателя за изключване на системата за предотвратяване напускане на лентата (1), докато се включат звуковите аларми и индикаторът за изключване на системата за предотвратяване напускане на лентата (2).

Изпълнете следния метод, за да се включите системата отново.

- Натиснете превключвателя за изключване на системата за предотвратяване напускане на лентата (1), алармата в интериора се включва и лампата на функцията за предотвратяване напускане на лентата (2) угасва.

**⚠ ПРЕДУПРЕЖДЕНИЕ**

**Ако се опитате да натиснете превключвателя за изключване на системата за предотвратяване напускане на лентата, докато шофирате, можете да загубите контрол над автомобила. Не натискайте превключвателя за изключване на системата за предотвратяване напускане на лентата, докато шофирате.**

**Промяна на настройката на системата за предотвратяване напускане на лентата**

Настройките на системата за предотвратяване напускане на лентата могат да бъдат променени чрез режима за настройки на информационния дисплей. За подробности вижте „Режим за настройки“ (СТР. 4-15).

**⚠ ПРЕДУПРЕЖДЕНИЕ**

**<u>Ситуации, в които функцията за предотвратяване напускане на лентата не трябва да се използва</u>**

**Вижте „За безопасна употреба“ (СТР. 5-86) в този раздел и деактивирайте системата. Ако не го направите, може да се стигне до ПТП.**

**<u>Ситуации, в които системата може да не функционира правилно</u>**

**В следните ситуации системата може да не работи правилно и автомобилът може да напусне лентата си. Не разчитайте прекомерно на тези функции. Единствено водачът носи отговорност да внимава за случващото се около автомобила и за въртенето на волана в зависимост от конкретната ситуация, за да гарантира сигурност.**

- **Когато границата между асфалта и тревата, почвата и т.н. или конструкции като бордюр, мантинела и т.н. не е ясна или права**

(продължава)

**⚠ ПРЕДУПРЕЖДЕНИЕ**

(продължава)

- **Когато автомобилът бъде изместен поради страничен вятър или турбуленцията на други превозни средства, преминаващи до автомобила**
- **Ситуации, при които лентата може да не бъде разпозната: Вижте „Ситуации, при които лентата може да не бъде разпозната“ (СТР. 5-93).**
- **Ситуации, при които сензорите може да не работят правилно: Вижте „Ситуации, в които предната камера (DSBS II) и предният радар (DSBS II) може да не работят правилно” (СТР. 5-93).**
- **Ситуации, при които някои или всички функции на системата не могат бъдат задействани: вижте „Ситуации, при които някои или всички функции на системата не могат да работят“ (СТР. 5-93).**

**Екрани и работа със системата**
Статусът на работа на функцията за предотвратяване напускане на лентата и активната намеса в кормилното управление на тази функция биват индикирани.

| Индикатор | Информационен дисплей | | Ситуация |
|---|---|---|---|
| | Лента | Кормилно управление | |
|   вкл. (оранжево) | изкл. | изкл. | Деактивирана система. |
|  вкл. (бяло) |  вкл. (бели очертания) | изкл. | Линиите на маркировката не са индикирани от системата. |
|  вкл. (бяло) |  вкл. (бяло) | изкл. | Линиите на маркировката са индикирани от системата. |
|  мига (оранжево) |  мига (оранжево) | изкл. | Функцията за предупреждение при напускане на лентата сработва за страната, от която изображението на лентата мига. |

| Индикатор | Информационен дисплей | | Ситуация |
|---|---|---|---|
| | Лента | Кормилно управление | |
|  вкл. (зелено) |  вкл. (зелено) |  вкл. (зелено) | Функцията за предотвратяване напускане на лентата сработва за страната, от която изображението на лентата свети. |
|  мига (оранжево) |  мига (оранжево) |  вкл. (зелено) | Функцията за предупреждение при напускане на лентата/функцията за предотвратяване на напускането на лентата сработва от страната, от която изображението на лентата мига. |
|  вкл. (оранжево) | изкл. | изкл. | Когато бутонът за стартиране на двигателя бъде натиснат, за да се промени режимът на стартиране на ON, тази лампа светва за кратко, за да можете да проверите дали лампата работи.<br>Ако има проблем в системата за предотвратяване на напускане на лентата, докато бутонът за стартиране на двигателя е в режим ON, тази лампа ще светне в оранжево. Закарайте автомобила в оторизиран дилър на SUZUKI или друг квалифициран сервиз, за да бъде отстранен проблемът. |

## Система за поддържане на лентата

Когато шофирате по път с добра маркировка на лентата при включен адаптивен круиз контрол, линиите на лентата и превозните средства, движещи се отпред и отзад, се разпознават с помощта на предната камера (DSBS II) и радарен сензор, а воланът се контролира, за да се поддържа позицията на автомобила в лентата.

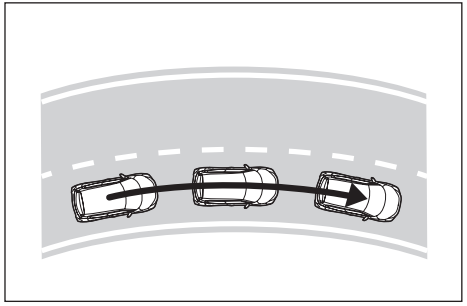

69T050680

Използвайте функцията само на магистрали и автомобилни пътища.
Ако адаптивният круиз контрол не е включен, функцията няма да работи.
Вижте „Адаптивен круиз контрол (в зависимост от оборудването)“ (СТР. 5-125) или „Адаптивен круиз контрол (с функция за следване при всякакви скорости) (в зависимост от оборудването)“ (СТР. 5-137).
В ситуации, в които линиите на маркировката се виждат трудно или не се виждат, например в задръстване, асистенцията ще бъде осигурена чрез траекторията на движение превозните средства пред и зад автомобила.
Ако системата определи, че воланът не е бил въртян за определен период от време или че воланът не е захванат добре, водачът ще бъде предупреден чрез визуално показание и тази функция ще бъде временно отменена.
Ако функцията е деактивирана, използвайте превключвателя ON/OFF (ВКЛ./ИЗКЛ.) на асистента за поддържане на лентата, за да включите системата.

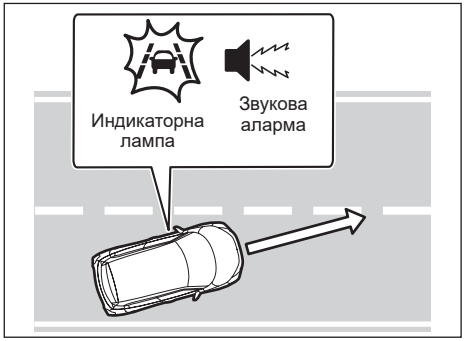


69T050950

- Когато функцията е сработила, ако има вероятност автомобилът да напусне своята лента, водачът ще бъде предупреден чрез визуално показание и аларма.
- Когато прозвучи звуковият сигнал, проверете зоната около автомобила и посредством внимателно оперирането с волана преместете автомобила обратно в центъра на лентата.

### ⚠ ПРЕДУПРЕЖДЕНИЕ

**Преди употреба на системата за поддържане на лентата**

- **Не се предоверявайте на системата за поддържане на лентата. Системата за поддържане на лентата е система, която осигурява асистенция при шофиране. Въпреки това тази система не отменя нуждата от концентрация на водача при шофиране. Единствено водачът носи отговорност да внимава за случващото се около автомобила и за въртенето на волана в зависимост от конкретната ситуация, за да гарантира сигурност. Освен това водачът е отговорен за вземането на адекватни почивки, когато е уморен, например при продължително шофиране.**
- **Ако водачът не извършва адекватни действия по време на шофиране и не внимава, може да се стигне до ПТП.**
- **Когато не ползвате системата за поддържане на лентата, я изключете посредством превключвателя ON/OFF (ВКЛ./ИЗКЛ.) на асистента за поддържане на лентата.**

*БЕЛЕЖКА:*

*Условия за сработване на функция*

- *Функцията сработва, когато са изпълнени всички от следните условия:*
  *– Системата за поддържане на лентата разпознава линии на маркировка за лента или траектория на движение на други превозни средства около вашия автомобил (с изключение на случаите, когато движещото се отпред превозно средство е малко – напр. мотоциклет).*
  *– Адаптивният круиз контрол е сработил.*
  *– Ширината на лентата е ок. 3 до 4 м.*
  *– Не оперирате с лостчето за мигачите.*
  *– Автомобилът не прави остър завой.*
  *– Автомобилът не ускорява или намалява над определена стойност.*
  *– Волантът не се върти с голяма сила.*
  *– Предупреждението, че не държите волана, не е сработило. Вижте „Предупреждение при вдигане на ръцете от волана“ в тази БЕЛЕЖКА.*
  *– Автомобилът се движи в центъра на лента.*

*Временна отмяна на функции*

- *Когато условията за сработване вече не са изпълнени, дадена функция може да бъде временно отменена. Въпреки това, когато условията за сработване отново бъдат изпълнени, работата на функцията автоматично ще се възобнови. Вижте „Условия за сработване на функцията“ в тази БЕЛЕЖКА.*
- *Ако условията за сработване на дадена функция вече не са изпълнени, докато функцията се задейства, може да прозвучи зумер, за да укаже, че функцията е била отменена временно.*
- *Функцията за асистенция в кормилното управление може да бъде отменена, ако водачът контролира волана.*

*Функция за предупреждение при напускане на лентата, когато асистентът за поддържане на лентата работи*

- *Дори ако методът на предупреждение на предупреждението за напускане на лентата е променен от настройките на вибрация на волана, ако автомобилът се отклони от лентата, докато асистентът за поддържане на лентата работи, предупредителният звуков сигнал ще прозвучи, за да предупреди водача.*
- *Ако бъде отчетено действие с волана, еквивалентно на такова, необходима за смяна на лентата, системата ще определи, че автомобилът не се отклонява от лентата и предупреждението няма да сработи.*

*Предупреждение при вдигане на ръцете от волана*

**ПРИМЕР**



“KEEP CONTROL OF STEERING WHEEL”/“НЕ ВДИГАЙТЕ РЪЦЕ ОТ ВОЛАНА“

69TJ040700

*В следните ситуации на информационния дисплей ще се покаже съобщение, подканващо водача да хване волана, както и изображение, показано на илюстрацията, за да бъде предупреден водачът. Ако системата отчете, че държите волана, предупреждението ще бъде отменено. Когато използвате системата, не забравяйте да хванете здраво волана, независимо дали предупреждението работи или не.*
*Вижте „Предупредителни и индикаторни съобщения“ (СТР. 4-20).*

- *Когато системата установи, че водачът не държи волана, докато функцията работи*
  *– Ако не бъдат разпознати операции за определен период от време, ще прозвучи звуков сигнал, ще се включи предупреждението и функцията ще бъде отменена. Това предупреждение може също да работи, ако водачът задвижва волана само малко непрекъснато.*
- *В зависимост от състоянието на автомобила, контрола над волана и пътната настилка, функцията за предупреждение може да не сработи.*

**Превключвател за вкл./изкл. система за поддържане на лентата**

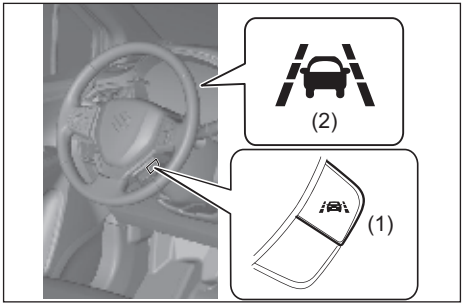


65T50201

(1) Превключвател за вкл./изкл. система за поддържане на лентата
(2) Индикаторна лампа на системата за поддържане на лентата

- За да включите асистента за поддържане на лентата, натиснете превключвателя за включване/изключване на асистента за поддържане на лентата (1) по посока на стрелката, както е показано на илюстрацията, и включете индикаторната лампа на асистента за поддържане на лентата (2).
- За да изключите асистента за поддържане на лентата, натиснете превключвателя за включване/изключване на асистента за поддържане на лентата (1) отново по посока на стрелката и изключете индикаторната лампа на асистента за поддържане на лентата (2).

## ⚠ ПРЕДУПРЕЖДЕНИЕ

**Ситуации, при които функциите може да не работят правилно**

**В следните ситуации функциите може да не работят правилно и автомобилът да напусне своята лента. Не се предоверявайте на тези функции. Единствено водачът носи отговорност да внимава за случващото се около автомобила и за въртенето на волана в зависимост от конкретната ситуация, за да гарантира сигурност.**

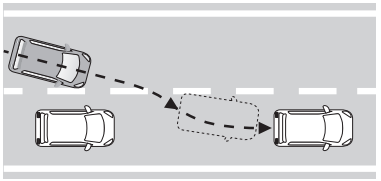

69TJ050190

- **Когато превозно средство, движещо се отпред и около автомобила, сменя лентите (вашият автомобил може да следва движещо се отпред превозно средство или превозно средство около вашия автомобил и също да сменя ленти)**

(продължение)

**⚠ ПРЕДУПРЕЖДЕНИЕ**

(продължение)

- **Когато превозно средство пред или около вашия автомобил криволичи (вашият автомобил може съответно да криволичи и да напуска лентата си)**
- **Когато превозно средство пред или около вашия автомобил напусне лента (вашият автомобил може да следва движещо се отпред или в близост до вашия автомобил превозно средство и също да напусне лентата)**
- **Когато превозно средство пред или около вашия автомобил се движи твърде близо до лявата/дясната линия на маркировката (вашият автомобил може да следва движещо се отпред или в близост до вашия автомобил превозно средство и също да напусне лентата)**
- **Когато наоколо има движещи се обекти или структури (в зависимост от позицията на движещия се обект или структура спрямо вашия автомобил, вашият автомобил може да започне да криволичи)**
- **Когато автомобилът бъде задухан от страничен вятър или бъде изместен от въздушната струя на други превозни средства, преминаващи в близост**

**⚠ ПРЕДУПРЕЖДЕНИЕ**

(продължение)

- **Ситуации, в които сензорите може да не функционират правилно: вижте „Ситуации, в които предната камера (DSBS II) и предният радар (DSBS II) може да не работят правилно” (СТР. 5-91) в този раздел.**
- **Ситуации, при които лентата може да не бъде разпозната: Вижте „Ситуации, при които лентата може да не бъде разпозната“ (СТР. 5-93) в този раздел.**
- **Когато е необходимо да деактивирате системата: вижте „Кога е необходимо да деактивирате системата” (СТР. 5-86) в този раздел.**

**Екран за работата на функцията за асистенция в кормилното управление**
Указан е статусът на работа на системата за поддържане на лентата.

| Индикатор | Информационен дисплей | | Ситуация |
|---|---|---|---|
| | Лента | Кормилно управление | |
|  вкл. (бяло) |  вкл. (бели очертания) |  вкл. (бяло) | Функцията за предотвратяване напускане на лентата е в режим на готовност. |
|  вкл. (зелено) |  вкл. (зелено) |  вкл. (зелено) | Функцията за предотвратяване напускане на лентата е сработила. |
|  мига (оранжево) |  мига (оранжево) |  вкл. (зелено) | Автомобилът напуска лентата към страната, на която очертанията на лентата мигат. |
|  вкл. (оранжево) | изкл. | изкл. | Когато бутонът за стартиране на двигателя бъде натиснат, за да се промени режимът на стартиране на ON, тази лампа светва за кратко, за да можете да проверите дали лампата работи.<br>Ако има проблем в системата за предотвратяване на напускане на лентата, докато бутонът за стартиране на двигателя е в режим ON, тази лампа ще светне в оранжево. Закарайте автомобила в оторизиран дилър на SUZUKI или друг квалифициран сервиз, за да бъде отстранен проблемът. |

## Асистент за дългите светлини

Автоматичните дълги светлини използват предната камера (DSBS II), разположена в горната част на предното стъкло, която разпознава яркостта на светлините на фаровете на автомобилите отпред, на уличните лампи и др. и автоматично включва и изключва дългите светлини в зависимост от ситуацията.

### ⚠ ПРЕДУПРЕЖДЕНИЕ

**<u>За безопасна употреба</u>**

**Не се предоверявайте на автоматичните дълги светлини. Винаги шофирайте безопасно, като внимавате да наблюдавате заобикалящата ви среда и включвате или изключвате дългите светлини ръчно, ако е необходимо.**

**<u>За да предотвратите неправилно функциониране на автоматичните дълги светлини</u>**

**Когато трябва да деактивирате системата: вижте „Кога е необходимо да деактивирате системата” (СТР. 5-86).**

### Употреба на автоматичните дълги светлини

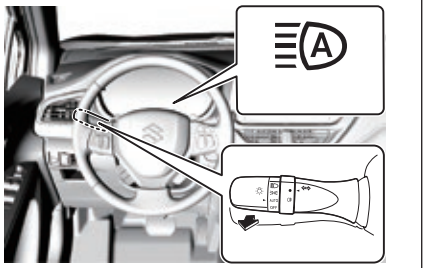


65T50980

- Поставете въртящия се контролер на позиция AUTO, когато бутонът за стартиране на двигателя е в режим ON, индикаторът за дългите светлини (зелен) ще се включи.
- За да изключите дългите светлини, дръпнете лоста към себе си или променете позицията на въртящия се контролер на лостчето за светлините на различна от посочената по-горе. Индикаторната лампа на асистента за дългите светлини (зелена) ще се изключи.

*БЕЛЕЖКА:*

*<u>Условия за работа на дългите светлини</u>*

- *Когато всички от следните условия са изпълнени, дългите светлини ще бъдат включени автоматично:*
  - *Скоростта на автомобила е:*
    - *тип А: около 30 км/ч.*
    - *тип Б: около 40 км/ч.*
  - *Зоната пред автомобила е тъмна.*
  - *В насрещното движение не идват автомобили с включени светлини.*
  - *По пътя напред има малко улични лампи или други светлини.*
- *Ако някое от следните условия е изпълнено, дългите светлини ще бъдат изключени автоматично и ще светят късите:*
  - *Скоростта на автомобила падне под:*
    - *тип А: около 25 км/ч.*
    - *тип Б: около 30 км/ч.*
  - *Зоната пред автомобила не е тъмна.*
  - *В насрещното движение има автомобил с включени светлини.*
  - *По пътя напред има много улични лампи или други светлини.*

*<u>Разпознаване от предната камера (DSBS II)</u>*

- *В следните ситуации дългите светлини не могат да се изключват автоматично и да се включват късите:*
  - *Когато автомобилът е „засечен“ от друго превозно средство*
  - *Когато друг автомобил пресича пътя на вашия*

- *Когато превозни средства напред биват разпознавани неколкократно и след това се скриват поради*
- *Когато превозно средство отпред идва от далечна лента*
- *Когато превозно средство отпред няма светлини*
- *Когато автомобил отпред отразява мощна светлина – напр. тази на собствените си фарове*
- *Ситуации, в които сензорите може да не функционират правилно: вижте „Ситуации, в които предната камера (DSBS II) и предният радар (DSBS II) може да не работят правилно" в този раздел.*
- *Ситуации, в които сензорите може да не функционират правилно: вижте „Ситуации, в които предната камера (DSBS II) и предният радар (DSBS II) може да не работят правилно" в този раздел.*

• *Дългите светлини могат да бъдат изключени, ако отпред бъде разпознат автомобил, който се движи само на фарове за мъгла, но с изключени къси светлини*
• *Светлини на къщи, улично осветление, светофари и осветени билбордове или знаци и други отразяващи обекти могат станат причина дългите светлини да бъдат изключени и да се включат късите или късите светлини да останат активни*
• *Следните фактори могат да повлияят на времето, необходимо от дълги светлини автомобилът да премине на къси или късите светлини да останат активни*
  - *Яркостта на късите светлини, фаровете за мъгла и задните светлини на автомобилите отпред*
  - *Движението и посоката на движение на автомобилите напред*
  - *Когато превозното средство отпред е двуколесно*
  - *Състоянието на пътя (наклон, завой, състояние на пътната настилка и т.н.)*
  - *Броят на пътниците и количеството багаж в автомобила*
• *Дългите светлини може да се включат или изключат неочаквано.*
• *Велосипеди и подобни превозни средства не могат да бъдат разпознати.*
• *В следните ситуации системата може да не разпознае правилно околното ниво на яркост. Това може да бъде причина късите светлини да останат активни или дългите да премигват или да заслепяват пешеходци или превозни средства напред. В такъв случай е необходимо да превключвате ръчно между дълги и къси светлини.*
  - *Когато наоколо има светлини, близки до фарове или задни светлини*
  - *Когато предните или задните светлини на автомобилите напред са изключени, замърсени, променят цвета си или не функционират правилно*
  - *Когато използвате дългите светлини по неправилен начин или когато дългите светлини може да премигват или заслепяват пешеходци или други водачи.*
  - *Когато автомобилът се ползва в зона, в която автомобилите са с дирекция, различна от тази, за която автомобилът е предназначен – например автомобил с ляв волан се ползва в страна с ляво движение или с десен – в страна с дясно*
  - *Когато трябва да деактивирате системата: вижте „Кога е необходимо да деактивирате системата" (СТР. 5-86).*
  - *Ситуации, в които сензорите може да не сработят правилно: вижте „Ситуации, в които предната камера (DSBS II) и предният радар (DSBS II) може да не сработят правилно" (СТР. 5-91).*

*<u>Промяна на настройките на асистента за дългите светлини</u>*
*Настройките на асистента за дългите светлини могат да се променят от режима за настройките на информационния дисплей. Вижте „Режим за настройки на информационния дисплей" (СТР. 4-15).*

**Ръчно включване/изключване на дългите светлини**

- **Превключване на дълги светлини**

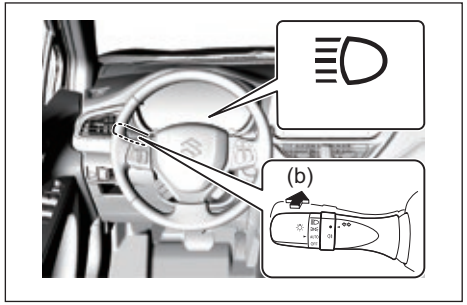


65T50990

- Натиснете лостчето напред към автомобила, както е показано на илюстрацията (b), за да превключите ръчно на дълги светлини.
- За да включите отново асистента за дълги светлини, върнете отново лостчето в първоначалната му позиция.

- **Превключване на къси светлини**

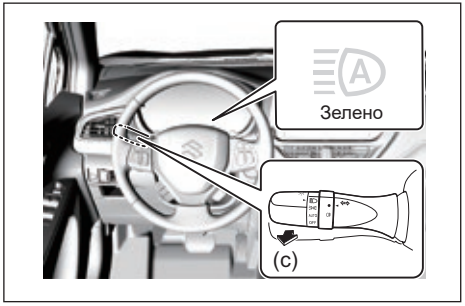


65T51000

- Поставете въртящия се контролер на позицията ≡D или ≡D или дръпнете лостчето към себе си, както е показано на илюстрацията (c), индикаторната лампа за асистента за дълги светлини (зелена) ще се изключи.
- За да включите отново асистента за дълги светлини, дръпнете отново лостчето към себе си или поставете въртящия се контролер на позицията „AUTO“.

## Система за разпознаване на пътни знаци (в зависимост от оборудването)

(За европейски държави)
Системата за разпознаване на пътни знаци разпознава специфични пътни знаци с помощта на предна камера (DSBS II) и/или навигационната система (когато е налице информация за ограниченията на скоростта), докато шофирате, и предупреждава водача чрез информационния дисплей и звукови аларми.
За да функционира ефективно опцията за показване на ограничение на скоростта, е необходимо да актуализирате редовно картографските данни*.

*: За подробности относно актуализациите вижте отделното ръководство „Инфотейнмънт система”.

(Без европейски държави)
Системата за разпознаване на пътни знаци разпознава специфични пътни знаци с помощта на предна камера (DSBS II), докато шофирате, и предупреждава водача чрез информационния дисплей и звукови аларми.

**⚠ ПРЕДУПРЕЖДЕНИЕ**

**<u>За безопасна употреба</u>**

- **(За европейски държави)**
  **Независимо дали автомобилът е оборудван или не с показание при разпознаване на пътни знаци/звукова аларма, включително и с предупредителен сигнал за ограничението на скоростта, единствено водачът носи отговорност да внимава за случващото се около автомобила и за шофирането безопасно. Затова не разчитайте прекалено много на тази система. Единствено водачът носи отговорност да внимава за случващото се около автомобила и за шофирането безопасно.**
- **Не разчитайте единствено на системата за разпознаване на пътни знаци. Системата за разпознаване на пътни знаци подпомага водача, като му осигурява информация за пътни знаци, но не може да замести нуждата от концентрация на водача и необходимостта той да гледа случващото се на пътя. Единствено водачът носи отговорност за шофирането безопасно. Внимавайте за случващото се на пътя, за да гарантирате безопасно придвижване.**

(продължава)

**⚠ ПРЕДУПРЕЖДЕНИЕ**

**(продължава)**

**<u>Ситуации, в които системата за разпознаване на пътни знаци не трябва да се използва</u>**

- **Вижте „Кога е необходимо да деактивирате системата” (СТР. 5-86).**

**<u>Ситуации, в които системата може да не функционира правилно</u>**

- **Вижте „Ситуации, в които предната камера (DSBS II) и предният радар (DSBS II) може да не работят правилно” (СТР. 5-91).**

**Функция за показване**

(За европейски държави)

Когато предната камера (DSBS II) разпознае знак или информация за знак от навигацията, знакът ще бъде показан на информационния дисплей.

- Може да се показва повече от един знак.
  В зависимост от статуса за показване на информационния дисплей, броят на показваните знаци може да бъде ограничен.

(Без европейски държави)

Когато предната камера (DSBS II) разпознае знак, знакът ще бъде показан на информационния дисплей.

*БЕЛЕЖКА:*

*<u>Условия за сработване на функцията за показване</u>*

*Знаци ще се показват на информационния дисплей,, когато са изпълнени следните условия:*

- *Системата е открила знак*

*В следните ситуации показан знак може да се скрие:*

- *Когато нов знак не е бил разпознаван за определено разстояние*
- *Когато системата определи, че пътят, по който шофирате, се е променил – напр. след ляв или десен завой*

*Условия, при които функцията може да не работи правилно*

*В следните ситуации системата за разпознаване на знаци може да не работи нормално и може да не разпознава знаци и да показва неправилни знаци. Това обаче не е знак за неизправност.*

- *Когато знак е мръсен, избледнял, наклонен или огънат*
- *Когато контрастът на електронен знак е слаб*
- *Когато целият знак или част от него е скрита от дърво, стълб и др.*
- *Когато ситуацията на пътя (завой, смяна на лентата и др.) не е разпозната правилно*
- *Когато знак е непосредствено след възел на магистрала или съседна лента точно преди сливане*
- *Когато върху задната част на превозно средство отпред са залепени стикери*
- *Бъде разпознат знак, наподобяващ знак, съвместим със системата.*
- *Когато знак за ограничение на скоростта по пътя напред е в рамките на обсега на предната камера (DSBS II), докато преминавате през кръгово кръстовище*
- *Когато преминавате през кръгово кръстовище*
- *Когато е разпознат знак, предназначен за камиони и др.*

*(За европейски модели)*

- *Автомобилът се движи в държава с различна страна на трафика.*
- *Когато картите на навигационната система са остарели*

**Функция за известяване**

В следните ситуации системата за разпознаване на пътни знаци ще направи предупреждение, за да уведоми водача.

- Ако скоростта на автомобила надвишава ограничението на скоростта, показаният знак за ограничение на скоростта ще бъде удебелен и ще се чуе звуков сигнал.

Също така, когато знакът за ограничението на скоростта се смени поради промяната на зоните, в които шофирате, знакът ще бъде удебелен и ще прозвучи звуков сигнал*, за да извести водача.*

*: Наличието на удебелен знак и звукова аларма зависят от държавата, за която е предназначен автомобилът.

*БЕЛЕЖКА:*

*Условия за сработване на функцията за известяване*

- *Функция за известяване при превишаване на скоростта*
  *Тази функция ще сработи, когато са изпълнени следните условия:*
  - *Знак за ограничението на скоростта е разпознат от системата.*

**Поддържани видове пътни знаци**

Следните видове пътни знаци се показват. Неофициален или наскоро въведен пътен знак може да не бъде показан.

- **Знаци за ограничение на скоростта*1**

| | | |
|---|---|---|
|  | | Начало на ограничението на скоростта / започва зоната за максимална допустима скорост |
|  | *2 | Край на ограничението на скоростта / свършва зоната за максимална допустима скорост |

*1: Показва се знак за липса на ограничение на скоростта, когато не са налични нито знаци за ограничението на скоростта, нито информация за ограничението на скоростта.



*2: Показва се, когато е разпознат знак, но информация за ограничението на скоростта на пътя от навигацията не е налична.

- **Информация, свързана с ограничение на скоростта*1*2**

| | |
|---|---|
|  | Магистрала |
|  | Изход от магистрала |

| | |
|---|---|
|  | Начало на автомобилен път |
|  | Изход от автомобилен път |
|  | Начало на градска зона |
|  | Край на градската зона |
|  | Начало на жилищна зона |
|  | Край на жилищната зона |
|  | Отмяна на ограничението |

*1: Показва се знак за липса на ограничение на скоростта, когато не са налични нито знаци за ограничението на скоростта, нито информация за ограничението на скоростта.



*2: Показва се, когато е разпознат знак, но информация за ограничението на скоростта на пътя от навигацията не е налична.

- **Знаци за забранено изпреварване**

| | |
|---|---|
|  | Начало на участъка със забранено изпреварване |
|  | Край на участъка със забранено изпреварване |

- **Други пътни знаци**

| | |
|---|---|
|  | Стоп |
|  | Ремонт |
|  | Пресичащи пешеходци |

- **Ограничение на скоростта с указателна табела**

| | |
|---|---|
|  | Лед |
|  | Има допълнителен знак*2 |
|  | Излезте от рампата надясно |
|  | Излезте от рампата наляво |
|  | Време |

*1 Показва се едновременно с ограничението на скоростта.
*2 Съдържанието не е разпознато.

- В зависимост от спецификациите на автомобила, знаците може да се показват един върху друг.

| | |
|---|---|
|  | Пример за показване на два знака едновременно |

*БЕЛЕЖКА:*
*Показаните по-горе знаци са представителни примери. За всяка държава знаците могат да бъдат различни.*

**Промяна на настройките за разпознаване на пътни знаци**

Настройките за разпознаване на пътни знаци може да бъдат променени чрез режима за настройки на информационния дисплей. Вижте „Режим за настройки на информационния дисплей“ (СТР. 4-15).

## Адаптивен круиз контрол (в зависимост от оборудването)

Този адаптивен круиз контрол използва предния радар (DSBS II) и предната камера (DSBS II) за откриване на превозни средства по пътя напред, определя дистанцията автомобил-автомобил и може да бъде настроен за поддържане на подходяща дистанция до превозното средство отпред.

Желаната дистанция до движещия се отпред автомобил може да се настрои чрез задействане на следния превключвател за настройка на дистанцията.

Използвайте адаптивния круиз контрол само на магистрали и скоростни пътища.

### ⚠ ПРЕДУПРЕЖДЕНИЕ

**<u>За безопасна употреба</u>**

- **Единствено водачът носи отговорност за безопасното шофиране. Не се предоверявайте на тази система и внимавайте за случващото се около автомобила, за да си гарантирате безопасност на пътя.**

(продължава)

### ⚠ ПРЕДУПРЕЖДЕНИЕ

- **Адаптивният круиз контрол осигурява помощ при шофиране за намаляване умората на водача. Въпреки това, има ограничения по отношение на асистенцията, която системата може да предостави.**
  **Прочетете внимателно следните елементи.**
  **Не разчитайте прекомерно на тази система и винаги шофирайте внимателно.**
  **– Условия, при които системата може да не работи правилно: вижте „Условия, при които системата може да не работи правилно” (СТР. 5-133).**
- **Задайте подходяща скорост в зависимост от ограничението на скоростта, трафика, пътните условия, метеорологични условия и др. Водачът носи отговорност за потвърждаване на зададената скорост.**
- **Дори ако системата работи правилно, състоянието на движещия се отпред автомобил, разпознато от водача и от системата, може да различава. Ето защо е необходимо водачът да внимава, да оцени рисковете и да се грижи за безопасността. Предоверяването на тази система за безопасно управление на превозното средство може да доведе до инцидент, водещ до смърт или сериозна травма.**

(продължава)

**⚠ ПРЕДУПРЕЖДЕНИЕ**

(продължава)

**Предпазни мерки за асистиращите системи за водача**

**Спазвайте следните предпазни мерки, тъй като има ограничения по отношение на асистенцията, която системата може да предостави. Предоверяването на тази система за безопасно управление на превозното средство може да доведе до инцидент, водещ до смърт или сериозна травма.**

- **За асистенция при видимостта на водача:**
  **Адаптивният круиз контрол е предназначен само да оказва на асистенция на водача при определяне на дистанцията между автомобила и разпознато от системата превозно средство, движещо се отпред. Това не е система, която позволява да шофирате безотговорно или без да внимавате, и не оказва асистенция при влошена видимост.**

(продължава)

**⚠ ПРЕДУПРЕЖДЕНИЕ**

(продължава)

- **За подпомагане на преценката на водача:**
  **Адаптивният круиз контрол определя дали дистанцията между автомобила и разпознато от системата превозно средство, движещо се отпред, е в рамките на зададения диапазон. Ето защо е абсолютно необходимо водачът да внимава за случващото се с автомобила и да определя дали опасност съществува или не.**
- **За асистенция при работата на водача:**
  **Адаптивният круиз контрол не включва функции, които да предотвратяват удари с превозни средства пред вашия автомобил. Ето защо, ако някога има някаква опасност, водачът трябва незабавно да поеме контрол над автомобила и да реагира по подходящ начин, за да се осигури безопасност.**

(продължава)

**⚠ ПРЕДУПРЕЖДЕНИЕ**

(продължава)

**Ситуации, в които не трябва да използвате адаптивния круиз контрол**

**Не използвайте адаптивния круиз контрол в никоя от следните ситуации. Тъй като системата може да не осигури адекватен контрол, употребата й може да доведе до неподходящ контрол на скоростта и да се стигне до катастрофа със смърт или сериозно нараняване.**

- **При шофиране по пътища, където има пешеходци, велосипедисти и др.**
- **При шофиране през изход/вливане в магистрала/автомобилен път**
- **Когато предупреждението за доближаване се задейства често**
- **При шофиране по стръмни наклони**

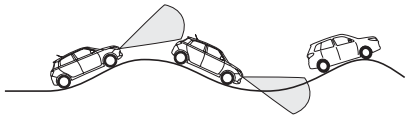

69T050980

- **При шофиране по пътища с много резки изкачвания и спускания**

(продължава)

**⚠ ПРЕДУПРЕЖДЕНИЕ**

(продължава)

- **Ситуации, в които сензорите може да не функционират правилно**
  - **Ситуации, при които лентата може да не бъде разпозната: вижте „Ситуации, при които предната камера (DSBS II) и предния радар (DSBS II) може да не работят правилно” (СТР. 5-91).**
  - **Когато е необходимо да деактивирате системата: вижте „Кога е необходимо да деактивирате системата” (СТР. 5-86).**
- **Натоварен път или такъв, на който често ускорявате и намалявате скоростта. Системата не е успяла да поддържа подходяща скорост в зависимост от пътните условия.**
- **На хлъзгав път (напр. заледен или заснежен) гумите може да загубят сцепление, а вие - контрола над превозното средство.**
- **Когато вашият автомобил е теглен или тегли друго превозно средство**
- **Когато автомобилът не може да се движи направо без постоянни корекции от волана поради инцидент или повреда.**

*БЕЛЕЖКА:*
*Когато адаптивният круиз контрол работи, може да има шум, причинен от задействането на спирачките, което не е нещо необичайно.*

**Основни функции**

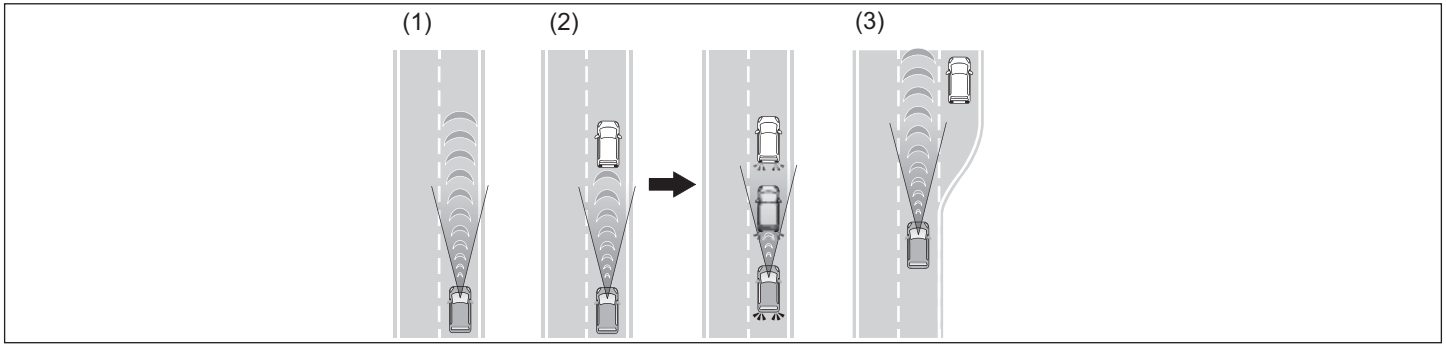


69T050480

(1) Придвижване („круизване“) с постоянна скорост
Когато няма превозни средства отпред
Автомобилът се движи със скоростта, зададена от водача.
Ако скоростта, зададена от водача, бъде превишена при шофиране на спускане, ще се появи съобщение като показаното по-долу.

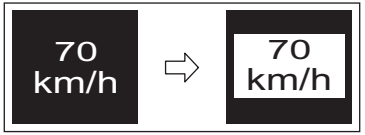


69T050960

(2) Намаляване на скоростта при активиран круиз контрол и за следене
Когато отпред се появи превозно средство, което се движи по-бавно от зададената скорост.
Когато системата открие превозно средство, което се движи пред вас, системата автоматично намалява скоростта на вашия автомобил. Когато е необходимо по-голямо намаляване на скоростта на автомобила, системата активира спирачките (стоповете ще светнат в този момент). Системата ще реагира на промените в скоростта на превозното средство отпред, за да поддържа дистанцията между автомобила и превозното средство, зададена от водача. Ако намалението на скоростта не е достатъчно и автомобилът се доближава до автомобила отпред, ще прозвучи предупреждението за приближаване.

(3) Ускорение
Когато напред вече няма никакви превозни средства, които да се движат по-бавно от зададената скорост
Системата ускорява до достигане на зададената скорост. След това системата се връща в режим на „круизване“ с постоянна скорост.

**Компоненти на системата**

- **Показание на уредите**

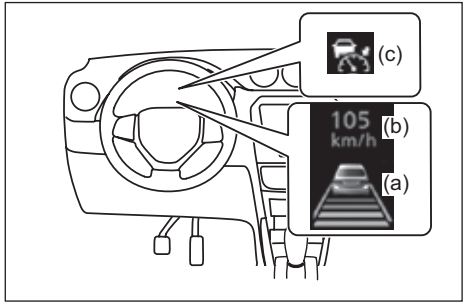


74SE0327

(a) Информационен дисплей
(b) Задаване скорост на автомобила
(c) Индикатор на адаптивния круиз контрол

- **Превключватели**

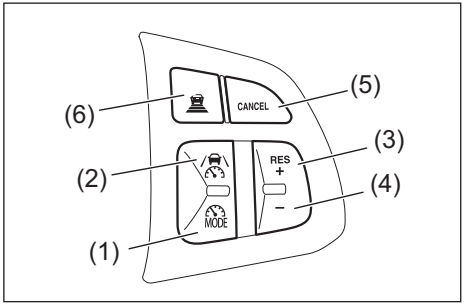


74SE0328

(1) Превключвател за избор на режим за асистенция при шофиране
(2) Превключвател на режима за асистенция при шофиране
(3) Превключвател “RES +” / “–”
(4) Превключвател “CANCEL”
(5) Превключвател за дистанцията при следване

**Употреба на адаптивния круиз контрол**

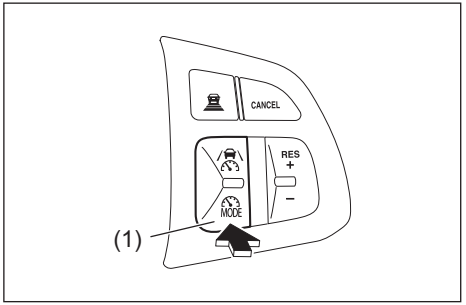


74SE0322

1) Натиснете превключвателя (1) за избор на режим за асистенция при шофиране, за да изберете адаптивния круиз контрол

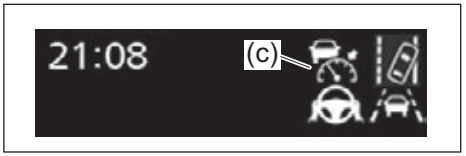


69T050580

Индикаторът на адаптивния круиз контрол (c) ще светне в бяло.

*БЕЛЕЖКА:*
*(За автомобили с ограничител на скоростта)*
*Когато ограничителят на скоростта е в режим на готовност:*

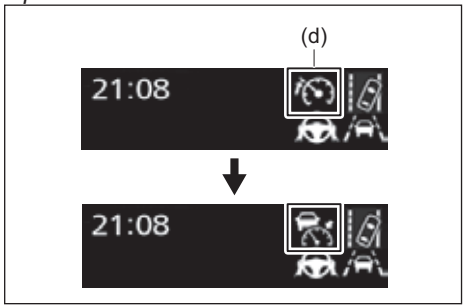


69T050100

- *Когато ограничителят на скоростта е в режим на готовност (индикаторът за ограничителя на скоростта (d) свети в бяло), натиснете бутона (1) за избор на режим за асистенция при шофиране, за да превключите от ограничителя на скоростта на адаптивния круиз контрол*
- *Когато ограничителят на скоростта е активиран (индикаторът на ограничителя на скоростта (d) свети в зелено), режимът асистенция при шофиране не може да се превключи от ограничител на скоростта към адаптивен круиз контрол.*

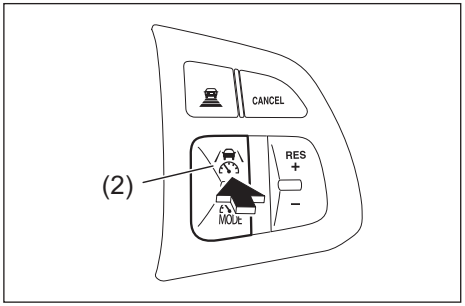


74SE0323

2) Увеличете или намалете скоростта посредством педала на газта до желаната скорост на превозното средство (при 30 км/ч или повече) и натиснете бутона (2) на режима за асистенция при шофиране, за да зададете скоростта.

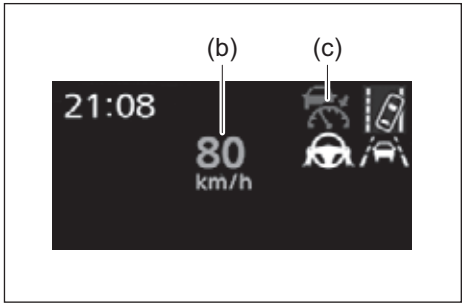


69T050590

Индикаторът на адаптивния круиз контрол (c) ще промени цвета си от бял на зелен. Зададената скорост на автомобила (b) ще се покаже на информационния дисплей (a) в зелено. Ако скоростта на автомобила е зададена при шофиране с под 30 км/ч, зададената скорост на автомобила ще бъде приблизително настроена на 30 км/ч.

**Настройка на скоростта**

- **Регулиране на скоростта с помощта на бутоните**

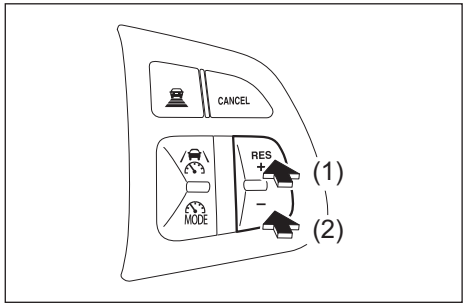


74SE0324

1 Увеличава скоростта
2 Намалява скоростта
Настройка на малки стъпки:
Натиснете бутона.
Настройка на големи стъпки:
Натиснете и задръжте бутона за промяна на скоростта и го пуснете, когато желаната скорост е достигната.

Зададената скорост ще бъде увеличена или намалена, както следва:

- Настройка на малки стъпки:
  До 1 км/ч всеки път, когато натиснете бутона.
- Настройка на големи стъпки:
  Увеличава или намалява скоростта през 5 км/ч или 5 мили в час, докато държите бутона натиснат.

Стъпките за регулиране на зададената скорост могат да се променят от настройките за персонализация. Вижте „Режим за настройки“ (СТР. 4-15).

- Увеличение на зададената скорост с педала на газта

1) Ускорявайте с газта, за да достигнете до желаната скорост на автомобила.
2) Натиснете бутона “RES +”.
   Новата скорост ще бъде поддържана.

**Отмяна/възобновяване на контрола на скоростта**

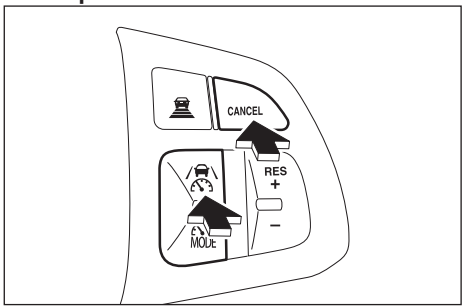


74SE0329

1) Натиснете превключвателя “CANCEL” или бутона за асистенция при шофиране, за да отмените контрола на скоростта.
   Контролът на скоростта ще бъде отменен и ако натиснете педала на спирачката.
2) Натиснете бутона “RES +” или натиснете бутона за асистенция при шофиране, за да възобновите контрола на скоростта.

**Промяна на дистанцията до автомобила отпред**

- При всяко натискане на превключвателя, настройката на дистанцията до автомобила отпред ще се промени, както следва:
  Ако бъде открит автомобил, движещ се отпред, ще се покаже маркировката на автомобила отпред (A).

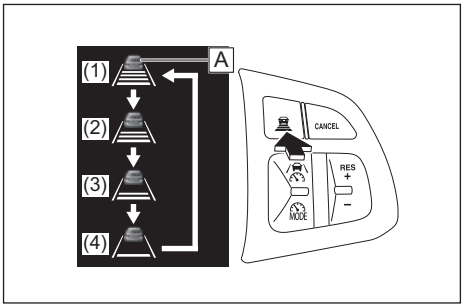


74SE0330

| Дистанция до автомобила отпред | | Приблизителна дистанция: 100 км/ч |
|---|---|---|
| (1) | Голяма | Ок. 70 м |
| (2) | Средна | Ок. 60 м |
| (3) | Малка | Ок. 45 м |
| (4) | Най-малка | Ок. 30 м |

*БЕЛЕЖКА:*
*Условия за сработване*
- *Трансмисията е на 3-та, 4-та, 5-та или 6-та предавка.*
- *Желаната зададена скорост може да бъде зададена, когато скоростта на автомобила е приблизително 30 км/ч или повече.*

*Ускоряване след задаване скоростта на автомобила*
*При нормално шофиране автомобилът може да ускори посредством педала за газта. След ускоряване зададената скорост се възобновява. Въпреки това, по време на режима за поддържане на дистанцията до превозното средство отпред, скоростта на автомобила може да падне под зададената, за да се поддържа разстоянието до автомобила отпред.*

*Автоматична отмяна на действието на адаптивния круиз контрол*
*В следните ситуации действието на адаптивния круиз контрол ще бъде отменено автоматично:*
- *Когато скоростта на автомобила е приблизително 30 км/ч или по-малко*
- *Когато контролът на спирачките или автоматичното „отнемане“ на газта на SUZUKI SAFETY SUPPORT сработи (напр. Dual Sensor Brake Support II (DSBS II)*
- *Ръчната спирачка е задействана*
- *Ситуации, при които някои или всички функции на системата не могат бъдат задействани: вижте „Ситуации, при които някои или всички функции на системата не могат да работят“ (СТР. 5-93).*

*Предупредителни съобщения на адаптивния круиз контрол и звукови аларми*
- *За безопасна употреба: Вижте „За безопасна употреба“ (СТР. 5-86).*

*Превозни средства отпред, които сензорът може да не разпознава правилно*
*В случай на следното и в зависимост от условията, натиснете спирачката, когато спирането само от системата е недостатъчно мощно, или натиснете педала на газта, когато е необходимо ускорение.*
*Тъй като сензорът може да не разпознае правилно тези видове превозни средства, предупреждението за приближаване (СТР. 5-107) може да не бъде активирано.*
*Вижте „Предупреждение за приближаване“ (СТР. 5-134).*
- *Превозни средства, които ви „засичат“ внезапно или сменят ленти далеч пред вашия автомобил екстремно бързо или бавно*
- *При смяна на ленти*
- *Когато движещо се отпред превозно средство се движи с ниска скорост*
- *Когато движещо се отпред превозно средство е спряно в същата лента като вашия автомобил*
- *Мотоциклети, движещи се в същата лента*

*Условия, при които системата може да не функционира правилно*
*При следните условия натиснете спирачния педал (или газта в зависимост от ситуацията), колкото силно е необходимо.*
*Тъй като сензорът може да не е в състояние да разпознае правилно превозните средства напред, системата може да не сработи правилно.*
- *Когато автомобилът пред вас внезапно намали скоростта*
- *Когато сменяте ленти с ниска скорост, например в задръстване*

**Предупреждение за приближаване**
В ситуации, когато автомобилът се приближава до движещо се отпред превозно средство и системата не може да осигури достатъчно намаляване на скоростта, например когато друг автомобил „засече“ вашия, ще мига предупредителен дисплей и ще прозвучи звукова аларма за предупреждение на водача. Натиснете спирачката, за да поддържате подходяща дистанция до автомобила отпред.

- **Предупреждения могат да не се появят, когато**

В следните случаи предупрежденията могат да не се появят дори когато дистанцията между автомобила и превозното средство отпред е малка.
- Когато скоростта на автомобила отпред е същата или по-висока от тази на вашия автомобил
- Когато автомобилът отпред се движи с изключително ниска скорост
- Веднага след задаване на скоростта от круиз контрола
- При натискане педала на газта

**Функция за намаляване на скоростта при завой**
Когато бъде разпознат завой, скоростта на автомобила ще започне да намалява. Когато завоят бъде преминат, намаляването на скоростта на автомобила ще приключи. В зависимост от ситуацията, скоростта на автомобила ще се върне към зададената. В ситуации, в които контролът на дистанцията до автомобил отпред трябва да сработи, например когато движещо се отпред превозно средство „засече“ вашия автомобил, функцията за намаляване на скоростта при завой ще бъде отменена.

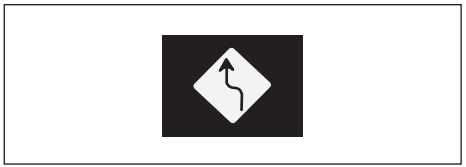

69TJ050960

*БЕЛЕЖКА:*
*Ситуации, при които функцията за намаляване на скоростта при завой може да не сработи:*
- *Когато автомобилът преминава през много лек завой*
- *Когато педалът на газта е натиснат*
- *Когато автомобилът преминава през много къс завой*

*Промяна на настройките на функцията за намаляване на скоростта при завой*
*Различни настройки на функцията за намаляване на скоростта при завой могат да се променят чрез персонализиране на настройките. Вижте „Режим за настройка” (СТР. 4-15).*

**Функция за предотвратяване на изпреварване (в зависимост от оборудването)**
Ако засечен автомобил в лентата за изпреварване се движи по-бавно от вашия, системата ще предотврати изпреварването. Функцията за предотвратяване на изпреварване няма да сработи, ако лентата за изпреварване е задръстена или превозните средства в нея се движат с ниска скорост.

**Асистенция за смяна на лентата**
Ако вашият автомобил се движи с приблизително 80 км/ч или повече и сменяте лента, като отивате в лентата за изпреварване, като натискате лоста за управление на мигачите, автомобилът ще ускори до зададената скорост, за да осигури асистенция на водача при изпреварване. Ако вашият автомобил се движи с приблизително 80 км/ч или повече и сменяте лента на такава, в която се движи автомобил с по-ниска скорост от тази на вашия, когато боравите с лостчето за мигачите, автомобилът постепенно ще намали скоростта си, за да осигури асистенция на водача при смяна на лентите.

**Адаптивен круиз контрол с разпознаване на пътни знаци (в зависимост от оборудването)**
Щом тази функция е активирана и адаптивният круиз контрол работи, ако бъде разпознат знак за ограничение на скоростта, ограничението на скоростта ще се покаже със стрелка нагоре/надолу. Зададената скорост може да се увеличи/намали до признатото ограничение на скоростта чрез натискане и задържане на бутона “+ RES” или “-”.

- **Когато текущата зададена скорост е по-ниска от разпознатото ограничение**

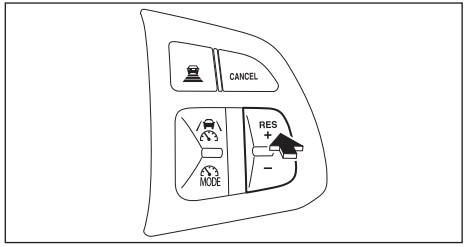

74SE0331

Натиснете и задръжте бутона “RES +”, докато стрелката нагоре се показва на информационния дисплей.

- **Когато текущата зададена скорост е по-висока от разпознатото ограничение**

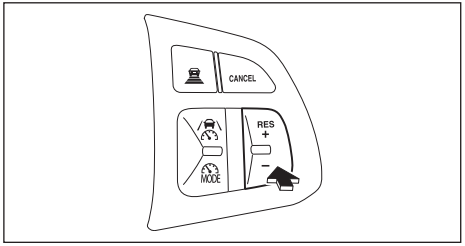

74SE0332

Натиснете и задръжте бутона “-”, докато стрелката НАДОЛУ се показва на информационния дисплей.

- **Активиране / деактивиране на адаптивния круиз контрол с разпознаване на пътни знаци**

Адаптивният круиз контрол с разпознаване на пътни знаци може да бъде активиран/деактивиран чрез настройката за персонализация. Вижте „Режим за настройки“ (СТР. 4-15).

*БЕЛЕЖКА:*
*<u>Адаптивният круиз контрол с разпознаване на пътни знаци може да не функционира правилно, когато</u>*
*Тъй като адаптивният круиз контрол с разпознаване на пътните знаци може да не работи правилно в условия, при които системата за разпознаване на пътните знаци може да не работи или разпознава правилно знаците, когато използвате тази функция, не забравяйте да проверите показания знак за ограничение на скоростта.*
*В следните ситуации зададената скорост не може да бъде променяна до откритото ограничение на скоростта, като натискате и задържате бутона “+ RES” или “-”:*
- *Ако няма информация за ограничение на скоростта*
- *Когато е разпознато ограничение на скоростта, което е същото като зададената скорост*
- *Когато е разпознато ограничение на скоростта, което е извън диапазона на скорост, в който адаптивният круиз контрол може да функционира*

**Промяна на настройките на адаптивния круиз контрол**
Настройките на адаптивния круиз контрол могат да се сменят посредством настройките за персонализация. Вижте „Режим за настройки“ (СТР. 4-15).

**Предупредителни и индикаторни съобщения**
На информационния дисплей се показват предупредителни и индикаторни съобщения, които да ви информират за определени проблеми в адаптивния круиз контрол.

Когато адаптивният круиз контрол не може да бъде задействан

| Индикатор | Съобщение | Главна предупредителна лампа | Звук | Причина и решение |
|---|---|---|---|---|
|  69T050860 | “ACC SYSTEM UNAVAILABLE TURN ON ESP SYSTEM”/“-СИСТЕМА ACC НЕДОСТЪПНА, ВКЛЮЧЕТЕ ESP“ | изкл. | Бипвания на кратки интервали (от вътрешната звукова аларма) | Адаптивният круиз контрол не може да бъде задействан, защото ESP® е изключена. Включете ESP®. |
|  69T050860 | “ACC SYSTEM UNAVAILABLE”/“-СИСТЕМА ACC НЕДОСТЪПНА“ | изкл. | Бипвания на кратки интервали (от вътрешната звукова аларма) | Това съобщение се показва в ситуации, в които адаптивният круиз контрол не може да се задейства с изключение на причините, упоменати по-горе. Вижте „Адаптивен круиз контрол (в зависимост от оборудването)“ (СТР. 5-125). |

## Адаптивен круиз контрол (с функция за следване при всякаква скорост) (в зависимост от оборудването)

Адаптивният круиз контрол използва преден радар (DSBS II) и предна камера (DSBS II), за да открива превозни средства по пътя пред вас, да определя текущата дистанция до автомобила отпред и поддържа подходящо разстояние до превозното средство отпред. Желаното разстояние между автомобила и превозното средство отпред също може да бъде зададено чрез бутона за управление на дистанцията между автомобила и превозното средство отпред.
Използвайте адаптивния круиз контрол само на магистрали и автомобилни пътища.

### ⚠ ПРЕДУПРЕЖДЕНИЕ

**<u>За безопасна употреба</u>**

- **Единствено водачът носи отговорност за безопасното шофиране. Не се предоверявайте на тази система и внимавайте за случващото се около автомобила, за да си гарантирате безопасност на пътя.**

(продължава)

### ⚠ ПРЕДУПРЕЖДЕНИЕ

(продължава)

- **Адаптивният круиз контрол осигурява помощ при шофиране за намаляване умората на водача. Въпреки това, има ограничения по отношение на асистенцията, която системата може да предостави.**
  **Прочетете внимателно следните елементи.**
  **Не разчитайте прекомерно на тази система и винаги шофирайте внимателно.**
  **– Условия, при които системата може да не работи правилно: вижте „Условия, при които системата може да не работи правилно" (СТР. 5-145).**
- **Задайте подходяща скорост в зависимост от ограничението на скоростта, трафика, пътните условия, метеорологични условия и др. Водачът носи отговорност за потвърждаване на зададената скорост.**
- **Дори ако системата работи правилно, състоянието на движещия се отпред автомобил, разпознато от водача и от системата, може да различава. Ето защо е необходимо водачът да внимава, да оцени рисковете и да се грижи за безопасността. Предоверяването на тази система за безопасно управление на превозното средство може да доведе до инцидент, водещ до смърт или сериозна травма.**

(продължава)

### ⚠ ПРЕДУПРЕЖДЕНИЕ

(продължава)

**Предпазни мерки за асистиращите системи за водача**

**Спазвайте следните предпазни мерки, тъй като има ограничения по отношение на асистенцията, която системата може да предостави. Предоверяването на тази система за безопасно управление на превозното средство може да доведе до инцидент, водещ до смърт или сериозна травма.**

- **За асистенция при видимостта на водача:**
  **Адаптивният круиз контрол е предназначен само да оказва на асистенция на водача при определяне на дистанцията между автомобила и разпознато от системата превозно средство, движещо се отпред. Това не е система, която позволява да шофирате безотговорно или без да внимавате, и не оказва асистенция при влошена видимост.**
  **Водачът трябва да следи внимателно случващото се около автомобила.**

(продължава)

**⚠ ПРЕДУПРЕЖДЕНИЕ**

(продължава)

- **За подпомагане на преценката на водача:**
  **Адаптивният круиз контрол определя дали дистанцията между автомобила и разпознато от системата превозно средство, движещо се отпред, е в рамките на зададения диапазон. Системата не може да преценява друго. Ето защо е абсолютно необходимо водачът да внимава за случващото се с автомобила и да определя дали опасност съществува или не.**
- **За асистенция при работата на водача:**
  **Адаптивният круиз контрол не включва функции, които да предотвратяват удари с превозни средства пред вашия автомобил. Ето защо, ако някога има някаква опасност, водачът трябва незабавно да поеме контрол над автомобила и да реагира по подходящ начин, за да се гарантира безопасност.**

(продължава)

**⚠ ПРЕДУПРЕЖДЕНИЕ**

(продължава)

**<u>Ситуации, в които не трябва да използвате адаптивния круиз контрол</u>**

**Не използвайте адаптивния круиз контрол в никоя от следните ситуации. Тъй като системата може да не осигури адекватен контрол, употребата й може да доведе до неподходящ контрол на скоростта и да се стигне до катастрофа със смърт или сериозно нараняване.**

- **При шофиране по пътища, където има пешеходци, велосипедисти и др.**
- **При шофиране през изход/вливане в магистрала/автомобилен път**
- **Когато предупреждението за доближаване се задейства често**
- **При шофиране по стръмни наклони**

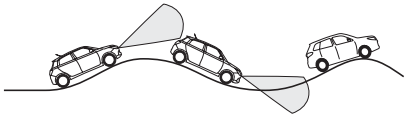

69T050980

- **При шофиране по пътища с много резки изкачвания и спускания**

(продължава)

**⚠ ПРЕДУПРЕЖДЕНИЕ**

(продължава)

- **Ситуации, в които сензорите може да не функционират правилно**
  **– Ситуации, при които лентата може да не бъде разпозната: вижте „Ситуации, при които предната камера (DSBS II) и предния радар (DSBS II) може да не работят правилно” (СТР. 5-91).**
  **– Когато е необходимо да деактивирате системата: вижте „Кога е необходимо да деактивирате системата” (СТР. 5-86).**
- **Натоварен път или такъв, на който често ускорявате и намалявате скоростта. Системата не е успяла да поддържа подходяща скорост в зависимост от пътните условия.**
- **На хлъзгав път (напр. заледен или заснежен) гумите може да загубят сцепление, а вие - контрола над превозното средство.**
- **Когато вашият автомобил е теглен или тегли друго превозно средство**
- **Когато автомобилът не може да се движи направо без постоянни корекции от волана поради инцидент или повреда**

*БЕЛЕЖКА:*
*Когато адаптивният круиз контрол работи, може да има шум, причинен от спирачките, което не е нещо необичайно.*

**Основни функции**

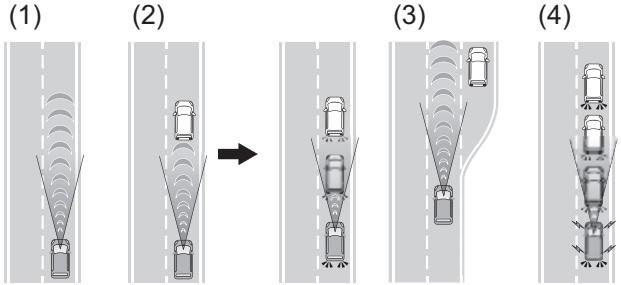


69T050490

(1) Придвижване („круизване“) с постоянна скорост
Когато няма превозни средства отпред
Автомобилът се движи със скоростта, зададена от водача.
Ако скоростта, зададена от водача, бъде превишена при шофиране на спускане, ще се появи съобщение като показаното по-долу.

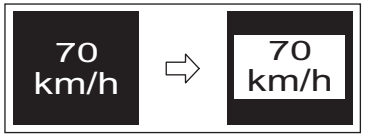


69T050960

(2) Намаляване на скоростта при активиран круиз контрол и за следене
Когато отпред се появи превозно средство, което се движи по-бавно от зададената скорост.
Когато системата открие превозно средство, което се движи пред вас, системата автоматично намалява скоростта на вашия автомобил. Когато е необходимо по-голямо намаляване на скоростта на автомобила, системата активира спирачките (стоповете ще светнат в този момент). Системата ще реагира на промените в скоростта на превозното средство отпред, за да поддържа дистанцията между автомобила и превозното средство, зададена от водача. Ако намалението на скоростта не е достатъчно и автомобилът се доближава до автомобила отпред, ще прозвучи предупреждението за приближаване.

(3) Ускорение
Когато напред вече няма никакви превозни средства, които да се движат по-бавно от зададената скорост.
Системата ускорява до достигане на зададената скорост. След това системата се връща в режим на „круизване“ с постоянна скорост.

(4) Спиране при следване на автомобила пред вас:
Ако движещият се отпред автомобил спре, вашия също ще спре. При вашия автомобил обаче няма функция, която да го поддържа в спряло състояние – затова натиснете спирачките веднага след спиране на автомобила.

**Компоненти на системата**

- **Показание на уредите**

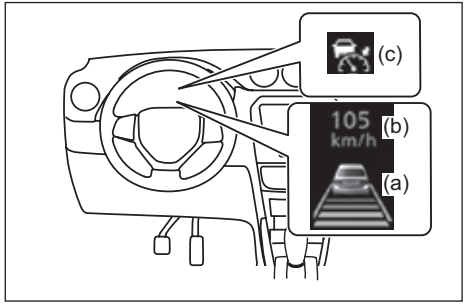


74SE0327

(a) Информационен дисплей
(b) Задаване скорост на автомобила
(c) Индикатор на адаптивния круиз контрол

- **Превключватели**

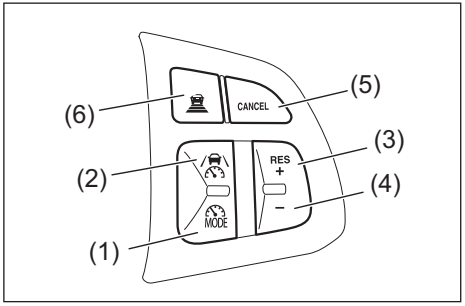


74SE0328

(1) Превключвател за избор на режим за асистенция при шофиране
(2) Превключвател на режима за асистенция при шофиране
(3) Превключвател “RES +”
(4) Превключвател “-”
(5) Превключвател “CANCEL”
(6) Превключвател за дистанцията при следване

**Употреба на адаптивния круиз контрол**

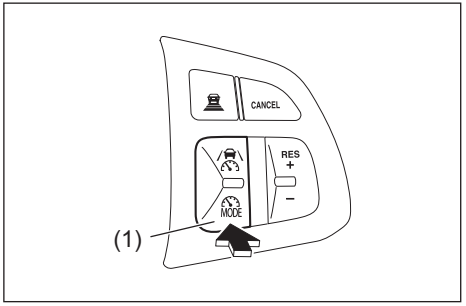


74SE0322

1) Натиснете превключвателя (1) за избор на режим за асистенция при шофиране, за да изберете адаптивния круиз контрол

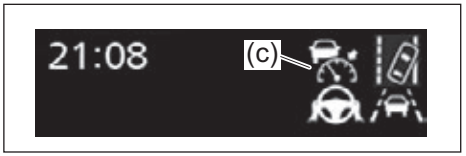


69T050580

Индикаторът на адаптивния круиз контрол (c) ще светне в бяло.

*БЕЛЕЖКА:*
*(За автомобили с ограничител на скоростта)*
*Когато ограничителят на скоростта е в режим на готовност:*

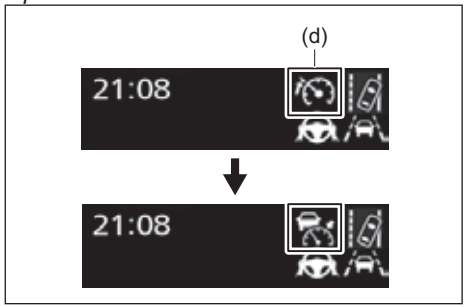


69T050100

- Когато ограничителят на скоростта е в режим на готовност (индикаторът за ограничителя на скоростта (d) свети в бяло), натиснете бутона (1) за избор на режим за асистенция при шофиране, за да превключите от ограничителя на скоростта на адаптивния круиз контрол
- Когато ограничителят на скоростта е активиран (индикаторът на ограничителя на скоростта (d) свети в зелено), режимът асистенция при шофиране не може да се превключи от ограничител на скоростта към адаптивен круиз контрол.

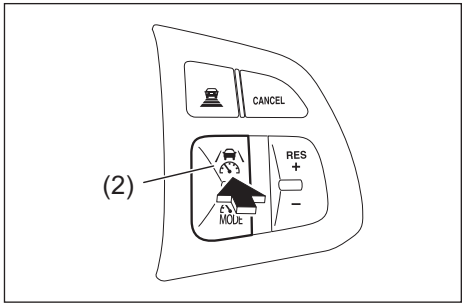


74SE0323

2) Увеличете или намалете скоростта посредством педала на газта до желаната скорост на превозното средство (при 30 км/ч или повече) и натиснете бутона (2) на режима за асистенция при шофиране, за да зададете скоростта.

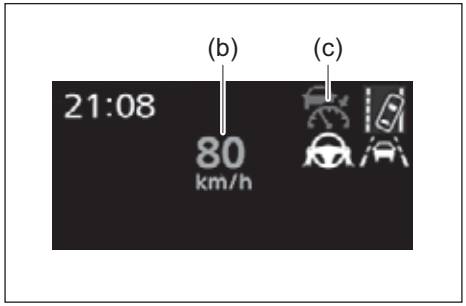


69T050590

Индикаторът на адаптивния круиз контрол (c) ще промени цвета си от бял на зелен. Зададената скорост на автомобила (b) ще се покаже на информационния дисплей (a) в зелено. Ако скоростта на автомобила е зададена при шофиране с под 30 км/ч, зададената скорост на автомобила ще бъде приблизително настроена на 30 км/ч.

**Настройка на скоростта**

- **Регулиране на скоростта с помощта на бутоните**

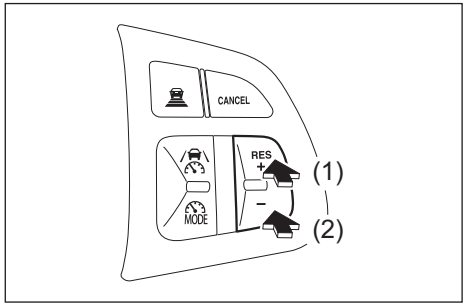


74SE0324

1 Увеличава скоростта
2 Намалява скоростта
Настройка на малки стъпки:
Натиснете бутона.
Настройка на големи стъпки:
Натиснете и задръжте бутона за промяна на скоростта и го пуснете, когато желаната скорост е достигната.

Зададената скорост ще бъде увеличена или намалена, както следва:

- Настройка на малки стъпки:
  До 1 км/ч всеки път, когато натиснете бутона.
- Настройка на големи стъпки:
  Увеличава или намалява скоростта през 5 км/ч или 5 мили в час, докато държите бутона натиснат.

Стъпките за регулиране на зададената скорост могат да се променят от настройките за персонализация. Вижте „Режим за настройки на информационния дисплей“ (СТР. 4-15).

- **Увеличение на зададената скорост с педала на газта**

1) Ускорявайте с газта, за да достигнете до желаната скорост на автомобила.
2) Натиснете бутона “RES +”.
   Новата скорост ще бъде поддържана.

**Отмяна/възобновяване на контрола на скоростта**

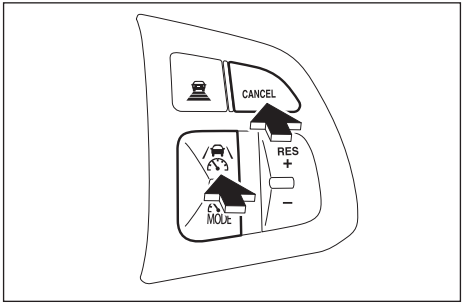


74SE0329

1) Натиснете превключвателя “CANCEL” или бутона за асистенция при шофиране, за да отмените контрола на скоростта.
   Контролът на скоростта ще бъде отменен и ако натиснете педала на спирачката.
2) Дръпнете бутона “RES +” или натиснете бутона за асистенция при шофиране, за да възобновите контрола на скоростта.

**Промяна на дистанцията до автомобила отпред**

- При всяко натискане на превключвателя, настройката на дистанцията до автомобила отпред ще се промени, както следва:
  Ако бъде открит автомобил, движещ се отпред, ще се покаже маркировката на автомобила отпред (A).

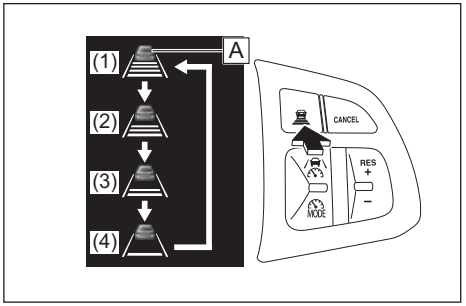


74SE0330

| Дистанция до автомобила отпред | | Приблизителна дистанция: 100 км/ч |
|---|---|---|
| (1) | Голяма | Ок. 70 м |
| (2) | Средна | Ок. 60 м |
| (3) | Малка | Ок. 45 м |
| (4) | Най-малка | Ок. 30 м |

*БЕЛЕЖКА:*
*Условия за сработване*
- *Лостът на трансмисията е в положение D.*
- *Желаната зададена скорост може да бъде зададена, когато скоростта на автомобила е приблизително 30 км/ч или повече.*
  *(Ако скоростта на автомобила е настроена при движение с по-малко от ок. 30 км/ч, зададената скорост ще бъде настроена на приблизително 30 км/ч)*

*Ускоряване след задаване скоростта на автомобила*
*При нормално шофиране автомобилът може да ускори посредством педала за газта. След ускоряване зададената скорост се възобновява. Въпреки това, по време на режима за поддържане на дистанцията до превозното средство отпред, скоростта на автомобила може да падне под зададената, за да се поддържа разстоянието до автомобила отпред.*

*Автоматична отмяна на действието на адаптивния круиз контрол (с функция за следване при всякакви скорости)*
*В следните ситуации действието на адаптивния круиз контрол ще бъде отменено автоматично:*
- *Когато автомобилът бъде спрян*
- *Когато контролът на спирачките или автоматичното „отнемане“ на газта на SUZUKI SAFETY SUPPORT сработи (напр. Dual Sensor Brake Support II (DSBS II)*
- *Ръчната спирачка е задействана*
- *Ситуации, при които някои или всички функции на системата не могат бъдат задействани: вижте „Ситуации, при които някои или всички функции на системата не могат да работят“ (СТР. 5-93).*

*Предупредителни съобщения на адаптивния круиз контрол и звукови аларми*
- *За безопасна употреба: Вижте „За безопасна употреба“ (СТР. 5-86).*

*Превозни средства отпред, които сензорът може да не разпознава правилно*
*При следните ситуации и в зависимост от условията, натиснете спирачката, когато спирането само от системата е недостатъчно мощно, или натиснете педала на газта, когато е необходимо ускорение.*
*Тъй като сензорът може да не разпознае правилно тези видове превозни средства, предупреждението за приближаване може да не бъде активирано.*
*Вижте „Предупреждение за приближаване“ (СТР. 5-145) в този раздел.*
- *Превозни средства, които ви „засичат“ внезапно или сменят ленти далеч пред вашия автомобил екстремно бързо или бавно*
- *При смяна на ленти*
- *Когато движещо се отпред превозно средство се движи с ниска скорост*
- *Когато отпред превозно средство е спряно в същата лента като вашия автомобил*
- *Мотоциклети, движещи се в същата лента като вашия автомобил*

*Условия, при които системата може да не функционира правилно*

*При следните условия натиснете спирачния педал (или газта в зависимост от ситуацията), колкото силно е необходимо.*

*Тъй като сензорът може да не е в състояние да разпознае правилно превозните средства напред, системата може да не сработи правилно.*

- *Когато автомобилът пред вас внезапно намали скоростта*
- *Когато сменяте ленти с ниска скорост, например в задръстване*

**Предупреждение за приближаване**

В ситуации, когато автомобилът се приближава до движещо се отпред превозно средство и системата не може да осигури достатъчно намаляване на скоростта, например когато друг автомобил „засече“ вашия, ще мига предупредителен дисплей и ще прозвучи звукова аларма за предупреждение на водача. Натиснете спирачката, за да поддържате подходяща дистанция до автомобила отпред.

- **Предупреждения могат да не се появят, когато**

В следните случаи предупрежденията могат да не се появят дори когато дистанцията между автомобила и превозното средство отпред е малка.

- Когато скоростта на автомобила отпред е същата или по-висока от тази на вашия автомобил
- Когато автомобилът отпред се движи с изключително ниска скорост
- Веднага след задаване на скоростта от круиз контрола
- При натискане педала на газта

**Функция за намаляване на скоростта при завой**

Когато бъде разпознат завой, скоростта на автомобила ще започне да намалява. Когато завоят бъде преминат, намаляването на скоростта на автомобила ще приключи. В зависимост от ситуацията, скоростта на автомобила ще се върне към зададената. В ситуации, в които контролът на дистанцията до автомобил отпред трябва да сработи, например когато движещо се отпред превозно средство „засече“ вашия автомобил, функцията за намаляване на скоростта при завой ще бъде отменена.

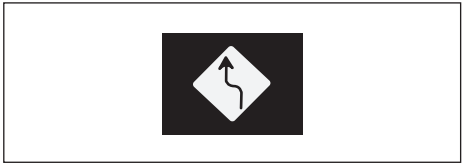

69TJ050960

*ЕЛЕЖКА:*

*Ситуации, при които функцията за намаляване на скоростта при завой може да не сработи*

*В ситуации като описаните по-долу функцията за намаляване на скоростта при завой може да не сработи:*

- *Когато автомобилът преминава през много лек завой*
- *Когато педалът на газта е натиснат*
- *Когато автомобилът преминава през много къс завой*

*Промяна на настройките на функцията за намаляване на скоростта при завой*
*Различни настройки на функцията за намаляване на скоростта при завой могат да се променят чрез персонализиране на настройките. Вижте „Режим за настройка” (СТР. 4-15).*

**Функция за предотвратяване на изпреварване (в зависимост от оборудването)**
Ако засечен автомобил в лентата за изпреварване се движи по-бавно от вашия, системата ще предотврати изпреварването. Функцията за предотвратяване на изпреварване няма да сработи, ако лентата за изпреварване е задръстена или превозните средства в нея се движат с ниска скорост.
**Асистенция за смяна на лентата**
Ако вашият автомобил се движи с приблизително 80 км/ч или повече и сменяте лента, като отивате в лентата за изпреварване, като натискате лоста за управление на мигачите, автомобилът ще ускори до зададената скорост, за да осигури асистенция на водача при изпреварване. Ако вашият автомобил се движи с приблизително 80 км/ч или повече и сменяте лента на такава, в която се движи автомобил с по-ниска скорост от тази на вашия, когато боравите с лостчето за мигачите, автомобилът постепенно ще намали скоростта си, за да осигури асистенция на водача при смяна на лентите.

**Адаптивен круиз контрол с разпознаване на пътни знаци (в зависимост от оборудването)**
Щом тази функция е активирана и адаптивният круиз контрол работи, ако бъде разпознат знак за ограничение на скоростта, ограничението на скоростта ще се покаже със стрелка нагоре/надолу. Зададената скорост може да се увеличи/намали до признатото ограничение на скоростта чрез натискане и задържане на бутона “+ RES” или “-”.

- **Когато текущата зададена скорост е по-ниска от разпознатото ограничение**

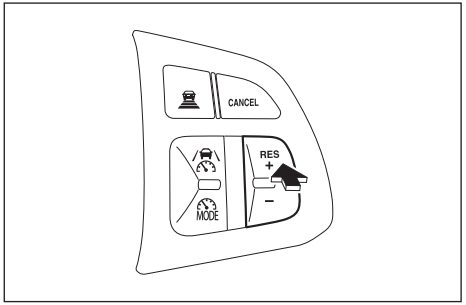

74SE0331

Натиснете и задръжте бутона “RES +”, докато стрелката нагоре се показва на информационния дисплей.

- **Когато текущата зададена скорост е по-висока от разпознатото ограничение**

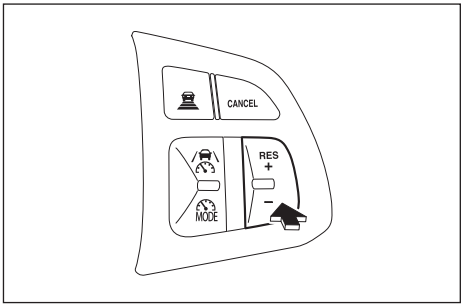

74SE0332

Натиснете и задръжте бутона “-”, докато стрелката надолу се показва на информационния дисплей.

- **Активиране / деактивиране на адаптивния круиз контрол с разпознаване на пътни знаци**

Адаптивният круиз контрол с разпознаване на пътни знаци може да бъде активиран/деактивиран чрез настройката за персонализация. Вижте „Режим за настройка” (СТР. 4-15).

*БЕЛЕЖКА:*
*Адаптивният круиз контрол с разпознаване на пътни знаци може да не функционира правилно, когато*
*Тъй като адаптивният круиз контрол с разпознаване на пътните знаци може да*

*не работи правилно в условия, при които системата за разпознаване на пътните знаци може да не работи или разпознава правилно знаците, когато използвате тази функция, не забравяйте да проверите показания знак за ограничение на скоростта.*
*В следните ситуации зададената скорост не може да бъде променяна до откритото ограничение на скоростта, като натискате и задържате бутона "+ RES" или "-":*

- *Ако няма информация за ограничение на скоростта*
- *Когато е разпознато ограничение на скоростта, което е същото като зададената скорост*
- *Когато е разпознато ограничение на скоростта, което е извън диапазона на скорост, в който адаптивният круиз контрол може да функционира*

**Промяна на настройките на адаптивния круиз контрол**

Настройките на адаптивния круиз контрол могат да се сменят посредством настройките за персонализация. Вижте „Режим за настройка" (СТР. 4-15).

**Предупредителни и индикаторни съобщения**
На информационния дисплей се показват предупредителни и индикаторни съобщения, които да ви информират за определени проблеми в адаптивния круиз контрол.

Когато адаптивният круиз контрол (с функция за следване при всякакви скорости) не може да бъде задействан

| Индикатор | Съобщение | Главна предупредителна лампа | Звук | Причина и решение |
|---|---|---|---|---|
|  69T050860 | “ACC SYSTEM UNAVAILABLE TURN ON ESP SYSTEM”/“-СИСТЕМА ACC НЕДОСТЪПНА, ВКЛЮЧЕТЕ ESP“ | изкл. | Бипвания на кратки интервали (от вътрешната звукова аларма) | Адаптивният круиз контрол не може да бъде задействан, защото ESP® е изключена. Включете ESP®. |
|  69T050860 | “ACC SYSTEM UNAVAILABLE SHIFT INTO D”/“-СИСТЕМА ACC НЕДОСТЪПНА, ПРЕВКЛЮЧЕТЕ НА D“ | изкл. | Бипвания на кратки интервали (от вътрешната звукова аларма) | • Адаптивният круиз контрол не може да бъде задействан, защото лостът на трансмисията не е в позиция D. Превключете на D и опитайте отново. |
|  69T050860 | “ACC SYSTEM UNAVAILABLE”/“-СИСТЕМА ACC НЕДОСТЪПНА“ | | Бипвания на кратки интервали (от вътрешната звукова аларма) | Това съобщение се показва в ситуации, в които адаптивният круиз контрол не може да се задейства с изключение на причините, упоменати по-горе. Вижте „Адаптивен круиз контрол (с функция за следване при всякакви скорости)“ (СТР. 5-137) и се опитайте да зададете скоростта на адаптивния круиз контрол. |

| Индикатор | Съобщение | Главна предупредителна лампа | Звук | Причина и решение |
|---|---|---|---|---|
| Без индикация | “DEPRESS BRAKE PEDAL”/“НАТИСНЕТЕ СПИРАЧКАТА“ | изкл. | Продължително бипване (от вътрешната звукова аларма) | Адаптивният круиз контрол беше изключен, защото системата не е в състояние да спира автомобила за продължително време. |
| | | изкл. | Продължително бипване (от вътрешната звукова аларма) | Показва се, когато адаптивният круиз контрол бъде изключен с изключение на ситуацията, описана по-горе. Вижте „Адаптивен круиз контрол (с функция за следване при всякакви скорости)“ (СТР. 5-137). Предприемете необходимите действия, включете отново адаптивния круиз контрол. |

## Система за следене на мъртвата зона (BSM – Blind Spot Monitor) (в зависимост от оборудването)

Системата за следене на мъртвата зона (BSM) установява наличието на превозни средства по диагонал зад автомобила и ви информира за тях посредством страничното огледало и вътрешната звукова аларма. Тази система подпомага водача при смяна на лента.

### ⚠ ПРЕДУПРЕЖДЕНИЕ

- **Системата за следене на мъртвата зона е допълнителна функция, която предупреждава водача за наличието на превозни средства, идващи по диагонал зад автомобила. И все пак, отговорността за безопасното шофиране е изцяло ваш. Следете случващото се около автомобила директно с поглед или с помощта на огледалата.**
- **В зависимост от обстоятелствата, системата може да не сработи. Не разчитайте прекалено много на системата за следене на мъртвата зона и винаги шофирайте безопасно. Предоверяването на тази функция може да доведе до инцидент.**

Сензорът разпознава автомобил, движещ се в съседна лента, идващ отзад, и ви уведомява за него. Индикаторът на страничното огледало от съответната страна се задейства.

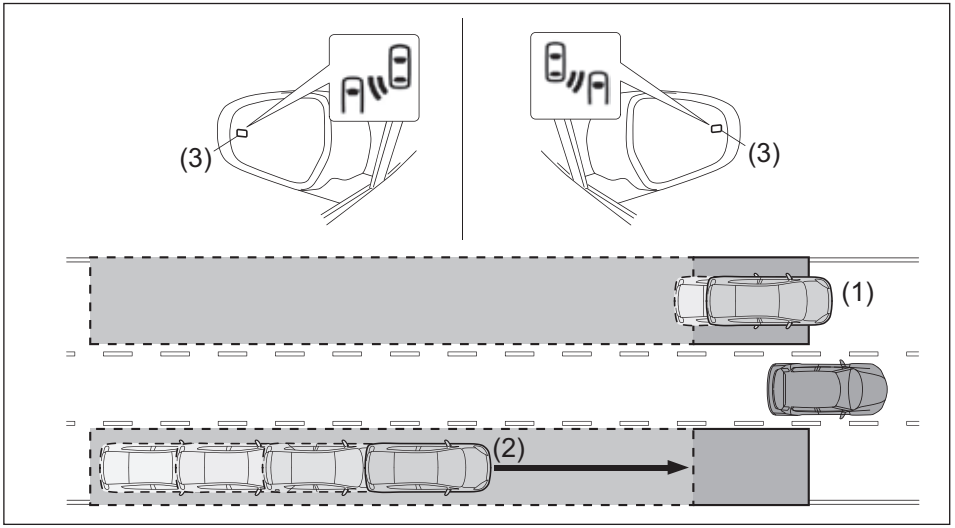


65T51170

(1) Превозно средство, движещо се в зона, която не се вижда в огледалата за обратно виждане
(2) Превозно средство, което се приближава бързо отзад към зони, които не са видими, като се използват огледалата за обратно виждане
(3) Индикатор

Когато водачът задейства мигачите посредством лостчето към страната, в която е разпознато превозно средство, в интериора се задейства аларма и индикаторът на страничното огледало мига.

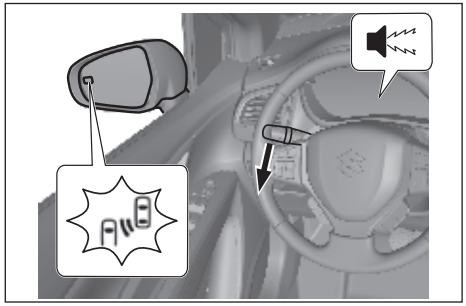

65T50280

**Зона на разпознаване**

Може да бъде разпознат автомобил, влизащ в следните зони.

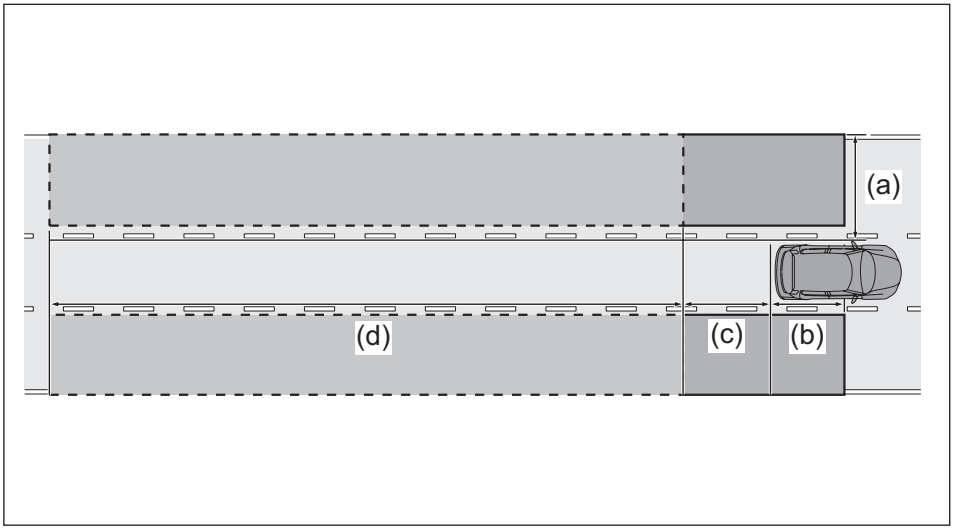


74SE0306

(a) Зона от около 0,5 до 4,0 м (1,6 до 13,1 фута) от двете страни на автомобила
(b) Зона между задната броня и близо до седалката на водача
(c) Зона около 4,0 м (13,1 фута) зад задната броня
(d) Зона между около 4 и 50 м (13,1 и 164 фута) зад задната броня

*ЗАБЕЛЕЖКА:*
*Колкото по-голяма е разликата в скоростта на вашия автомобил и тази на засеченото превозно средство, толкова по-рано ще бъде разпознато друго превозно средство, което ще накара индикатора на страничното огледало за обратно виждане да светне или да почне да мига.*

**Условия за сработване на системата**
Системата за сляпата зона работи, когато всички от следните условия са изпълнени:
- Индикаторната лампа BSM OFF не свети.
- Лостът на трансмисията е в положение, различно от R.
- Скоростта на автомобила е над приблизително 15 км/ч (9 мили в час).
- Двигателят/хибридната система работи.

*БЕЛЕЖКА*
*Посредством режима за настройки на информационния дисплей действието на BSM може да бъде отменено. За подробности как да ползвате информационния дисплей вижте „Режим за настройки“ (СТР. 4-3).*

**Условия, при които системата за сляпата зона няма да се активира**
Системата за сляпата зона не е проектирана да разпознава следните видове превозни средства и/или обекти:
- Малки мотоциклети, велосипеди и пешеходци.*
- Превозни средства в насрещното движение
- Следващи вашия автомобил превозни средства, които са в същата лента*
- Превозни средства, които се движат на 2 ленти от вашия автомобил
- Ограждения, стени, табели, паркирани превозни средства и подобни стационарни обекти*

*: В зависимост от условията автомобил и/или обект може да бъде разпознат.

**Условия, при които системата за сляпата зона може да не функционира правилно**
При следните условия системата за сляпата зона може да не сработи правилно поради неефективно разпознаване.
- Когато сензор или зоната около него на задната броня е покрит с чуждо тяло като мръсотия, сняг, лед и др. (отстранете чуждото тяло)
- Когато сензорът не е подравнен, например след удар на задната броня
- Когато гумите се пързалят или превъртат
- Когато разстоянието между вашия автомобил и парапет, стена и др. в зоната за откриване е малко
- Когато окачването бъде модифицирано (и височината на автомобила е променена)
- Когато задната част на вашия автомобил натежи поради тежки товари в багажника
- Когато напрежението на акумулатора е извън нормалните граници

Когато температурата около сензора е прекалено висока/ниска
- Когато влизате или излизате от тунел
- Когато видимостта назад е влошена поради отработени газове, пръски вода или сняг, спрей, пясък или дим
- Когато две или повече превозни средства се приближават непрекъснато едно след друго
- Когато разстоянието до превозно средство отзад също е твърде малко
- Когато разликата в скоростта между вашия автомобил и тази на превозното средство отзад в зоната на откриване е твърде голяма
- Когато скоростта на вашия автомобил и другото превозно средство е почти една и съща
- При тръгване от място другото превозно средство остава в зоната на разпознаване
- Когато шофирате по стръмно изкачване, спускане, по поредица остри завои или снадки в настилката
- Когато шофирате по неравен път или друга неравна повърхност
- Когато разликата в скоростта между вашия автомобил и друго превозно средство варира
- Когато другото превозно средство, движещо се в съседната лента е твърде далеч поради широчината на лентата, шофиране по ръба на лентата и т.н.
- Когато вашият автомобил е оборудван с аксесоар като багажник отзад
- Когато разликата във височината между вашия автомобил и друго превозно средство в зоната на откриване е твърде голяма (при товарен автомобил с ниска платформа, спортни автомобили и др.)

**Разположение на сензорите**

Сензорите (1) са разположени отляво и отдясно на задната броня.

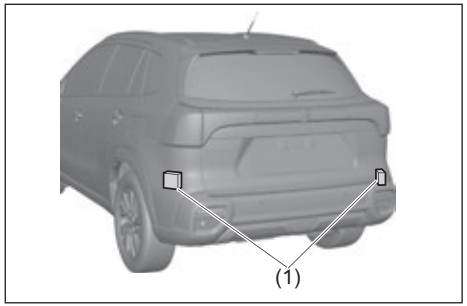


65T50301

**⚠ ПРЕДУПРЕЖДЕНИЕ**

**За да функционират сензорите правилно, трябва да спазвате следните предпазни мерки. Ако не се грижите за сензорите, те могат да отчетат нещо погрешно и може да се стигне до ПТП.**

- **Пазете задната броня около сензорите чиста по всяко време.**
- **Не подлагайте задната броня на силни удари или високо налягане. Ако сензор или зоната около него в задната броня е деформирана или повредена поради инцидент с удар, не използвайте системата за следене на мъртвата зона и се консултирайте с оторизиран дилър на Suzuki или с друг надежден сервиз.**
- **Не лепете стикери върху задната броня около сензорите.**
- **Не модифицирайте сензора или околното на него пространство на задната броня. Ако бронята бъде увредена или боята се отлюпи, системата може да дефектира. В такъв случай се свържете с оторизиран дилър на Suzuki или с друг надежден сервиз.**
- **Не демонтирайте и не разглобявайте радарните сензори или компонентите около тях.**

**Спиране на BSM /RCTA**

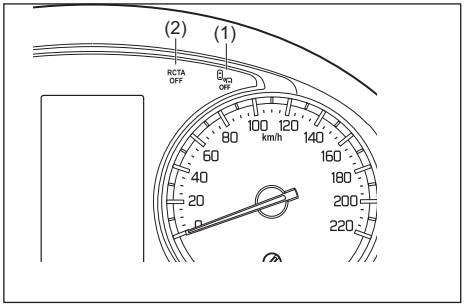


65T50312

(1) Индикаторна лампа BSM OFF
(2) Индикаторна лампа RCTA OFF

Използвайте режима за настройки на информационния дисплей, за да изключите BSM. За подробности как да ползвате информационния дисплей вижте „Режим за настройки на информационния дисплей“ (СТР. 12-8). Когато BSM е спряна, индикаторната лампа BSM OFF (1) или индикаторната лампа RCTA OFF (2).

В следните ситуации индикаторната лампа BSM OFF или индикаторната лампа RCTA OFF мига и системата е деактивирана.

- Когато сензорът или бронята е покрита със сняг, лед или мръсотия
- Когато температурата около сензора е прекалено висока/ниска

- Когато позицията за монтаж или ъгъл на сензора са променени
- Когато напрежението на акумулатора падне

Ако лампичката мига и не угасва, може да има неизправност на системите. Системите трябва да бъдат проверени от оторизиран дилър на SUZUKI или друг надежден сервиз.

*БЕЛЕЖКА:*
*Когато BSM е спряна, RCTA също бива спряна. Когато BSM е включена, RCTA може да бъде спряна отделно. За подробности относно RCTA, вижте „Система за предупреждение при напречен трафик отзад (RCTA) (в зависимост от оборудването)” (СТР. 5-156).*

**Предупредителни и индикаторни съобщения**
На информационния дисплей се показват предупредителни и индикаторни съобщения, които да ви информират за определени проблеми.

| Предупредително и индикаторно съобщение | Предупредителен индикатор | Главна предупредителна лампа | Звук | Причина и решение |
|---|---|---|---|---|
|  <br>69T050830<br>“BSM SYSTEM FUNCTION PAUSED”/“ФУНКЦИЯТА НА BSM Е ПОСТАВЕНА НА ПАУЗА“ | мига<br>  <br><br>69T050850 | Мига<br>  | Звън | Действието на BSM и RCTA е преустановено. Ако предупредителното съобщение не изчезне след повторно стартиране на двигателя, закарайте автомобила за проверка в оторизиран дилър на SUZUKI или друг квалифициран сервиз. |
| | | | Звън | Действието на BSM и RCTA е преустановено поради мръсотия на сензора и замърсена броня около сензора. Почистете сензора и задната броня около сензора и стартирайте отново двигателя. Ако предупредителното съобщение не изчезва, закарайте автомобила за проверка в оторизиран дилър на SUZUKI или друг квалифициран сервиз. |
|  <br>69T050830<br>“BSM SYSTEM TEST REQUIRED”/“ИЗИСКВА СЕ ТЕСТ НА СИСТЕМАТА BSM“ | мига<br>  <br><br>69T050850 | Мига<br>  | Звън | Може да има проблем с BSM и RCTA. Закарайте автомобила за проверка в оторизиран дилър на SUZUKI или друг квалифициран сервиз. |

## Rear Cross Traffic Alert (RCTA)

Функцията RCTA засича превозни средства, които идват зад вас отляво или отдясно и предупреждава водача на автомобила за наличието на тези превозни средства чрез изображение в информационния дисплей и звукова аларма. Тази система подпомага водача при движение на заден ход.

### ⚠ ПРЕДУПРЕЖДЕНИЕ

- **RCTA е допълнително устройство, което ви известява за наличието на превозни средства, които идват зад вас отляво или отдясно, докато шофирате на заден ход. И все пак, вие продължавате да носите отговорност за безопасното шофиране. Оглеждайте случващото се около автомобила директно или с помощта на огледалата.**
- **В зависимост от обстоятелствата, системата може да не сработи. Не се предоверявайте на системата и винаги шофирайте безопасно. Предоверяването на тази функция може да доведе до инцидент.**

Докато автомобилът ви се движи на заден ход, ако приближаващото превозно средство отзад отдясно или отляво се разпознава от радарния сензор, прозвучава звукова аларма в интериора и информационният дисплей показва следното изображение като (2) и/или (3). Също така, изображение като (4) и/или (5), ще се покаже на монитора на камерата за заден ход (ако автомобилът е оборудван с такава). В допълнение, индикаторите (6) и (7) на двете странични огледала мигат.

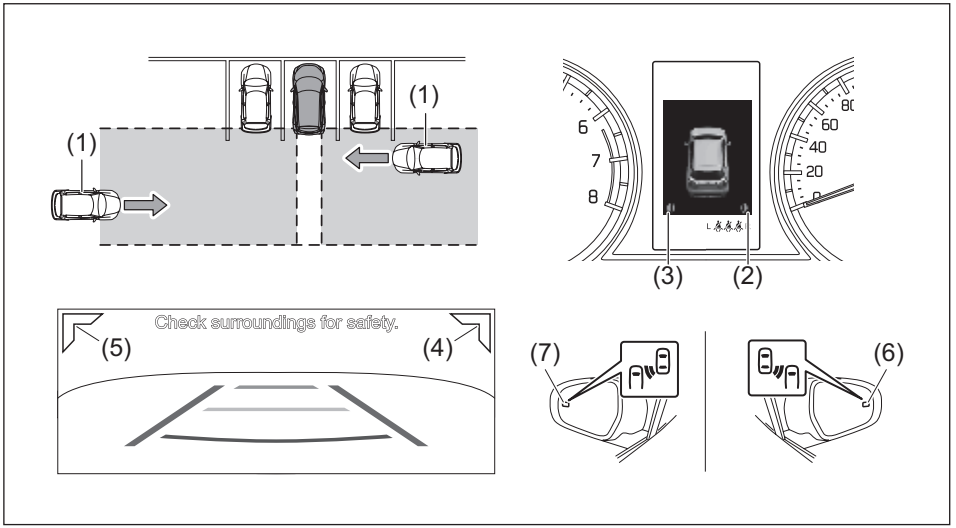


65T51010

(1) Приближаващо превозно средство
(2) Приближаване на превозно средство отзад вдясно
(3) Приближаване на превозно средство отзад вляво
(4) Приближаване на превозно средство отзад вдясно
(5) Приближаване на превозно средство отзад вляво
(6) Индикатор
(7) Индикатор

**Зона за разпознаване**
Автомобил в зоната за следване може да бъде разпознат.

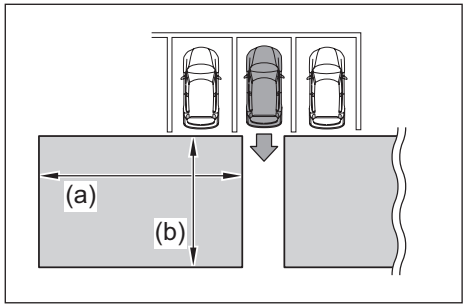


74SE0309

(a) Ок. 20 м
(b) Ок. 8 м

**Условия за сработване**
Когато всички от посочените по-долу условия са изпълнени, RCTA сработва.

- Когато индикаторната лампа BSM OFF не свети
- Когато индикаторната лампа RCTA OFF не свети
- Когато скоростният лост е в позиция „R”
- Когато скоростта на автомобила е около 8 км/ч (5 мили/ч) или по-ниска
- Когато скоростта на скоростта на приближаващия автомобил е приблизително 3,6 до 90 км/ч

*БЕЛЕЖКА:*

- *С помощта на режима за настройки на информационния дисплей RCTA може да бъде спряна. За подробности как да ползвате информационния дисплей вижте „Режим за настройки на информационния дисплей“ (СТР. 4-15).*
- *Ако BSM е спряна с помощта на режима за настройки на информационния дисплей, RCTA също ще бъде спряна.*

**Ситуации, когато системата не се активира**
Системата не разпознава следните видове превозни средства и функцията RCTA няма да сработи:

- Приближаващи директно отзад превозни средства
- Превозни средства, движещи се на заден ход в паркомястото до вашия автомобил

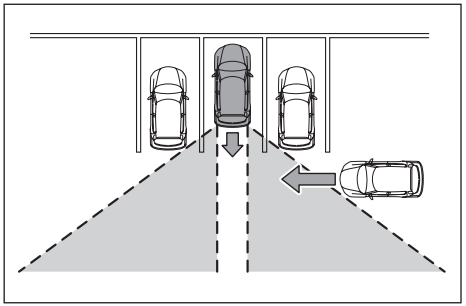

53SBB007

- Автомобил не може да бъде разпознат поради препятствие
- Паркирани автомобили и подобни стационарни обекти*
- Малки мотоциклети, велосипеди, пешеходци, и т.н. *
- Превозните средства, отдалечаващи се от вашия автомобил

*: В зависимост от условията може да възникне разпознаване на превозни средства и/или обекти.

**Ситуации, при които системата може да не функционира правилно**

При следните условия системата може да не открива превозни средства ефективно и RCTA може да не се активира правилно:

- Когато сензор или зоната около него на задната броня са покрити с чужди тела като кал, сняг, лед, стикер и др. (отстранете ги)
- При шофиране по време на лоши климатични условия, като силен дъжд, сняг или пушек
- При разместване на даден сензор поради силен натиск върху него или върху зоната около него
- Когато видимостта назад е затруднена поради отработени газове, пръски вода или сняг, спрей, пясък или пушек
- Когато две или повече превозни средства се приближават непрекъснато едно след друго
- Когато превозно средство се доближава с висока скорост
- Когато напрежението на акумулатора е извън нормалните граници
- Когато температурата около сензора е прекалено висока/ниска
- Когато автомобил е паркиран под ъгъл
- В среда с решетки и улуци.
- При екстремни промени във височината на автомобила (заради повдигане, сваляне на предницата и т.н.)
- Когато вода от пръскачки и др. пръска към сензора
- Когато мантинела, стена и т.н. са на малко разстояние и са в обхвата на откриване.

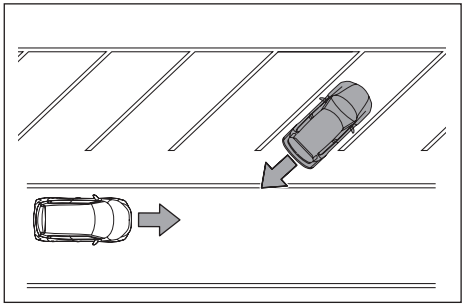

74SE0310

**Местоположение на сензорите**

За подробности вижте „Местоположение на сензорите“ (СТР. 5-153).

**Спиране на RCTA**

За подробности вижте „Спиране на BSM/RCTA“ (СТР. 5-153).

**Предупредителни и индикаторни съобщения**

На информационния дисплей се показват предупредителни и индикаторни съобщения, които да ви уведомят относно някои проблеми на RCTA. За подробности вижте „Предупредителни и индикаторни съобщения на BSM/RCTA” (СТР. 5-155).

## Система с камери за 360-градусов обзор (в зависимост от оборудването)

Системата с камери за 360-градусов обзор е функцията, която показва изображение на заобикалящата вашия автомобил среда на екрана на информационно-развлекателната система посредством предната камера, страничните камери (отляво и отдясно) и задната камера. Това помага на водача да получи по-добра видимост, когато паркира автомобила, разминава се с друго превозно средство на тесен път или потегля при лоша видимост от лявата и дясната страна на автомобила.

- Използвайте информационно-развлекателната система, която работи в тандем със системата за 360-градусов обзор.

**Позиции на камерата**

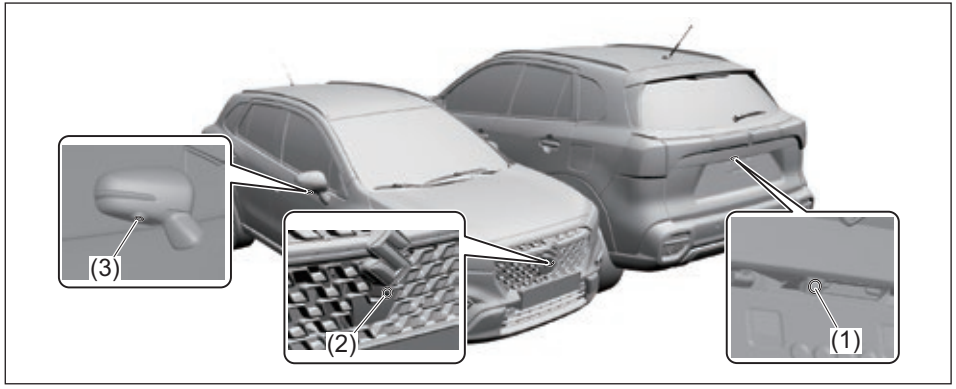


65T50361

(1) Задна камера
(2) Предна камера
(3) Странични камери (под лявото и дясното огледало за обратно виждане)

- Всяка камера от фигурата по-горе е само примерно изображение; действителното оборудване зависи от конфигурацията на конкретния автомобил.

**⚠ ПРЕДУПРЕЖДЕНИЕ**

- **Системата с камери за 360-градусов обзор не отменя необходимостта от концентрация на водача. Използвайте функцията за 360-градусов обзор само за асистенция при шофиране.**
- **Системата с камери за 360-градусов обзор има ограничения в своята функционалност и може да не покаже човек или препятствие. Шофирайте автомобила си бавно, като за безопасност оглеждате случващото се около него чрез директна проверка с очите и в огледалата. Ако шофирате вашия автомобил, като се доверявате само на 360-градусовия обзор, може да възникне злополука.**
- **Камерите са прецизни устройства. Не прилагайте прекомерна сила върху тях, не ги разглобявайте и не ги модифицирайте. Също така не поливайте камерите с гореща вода и не използвайте пръчка, за да премахнете кал или замръзнал сняг от тях. Това може да ги повреди и да доведе до пожар или друг тип неизправност.**
- **Не използвайте системата с камери за 360-градусов обзор, когато страничните огледала за обратно виждане са сгънати и някоя от предните врати или капакът на багажника не е затворен. Изображението на средата около автомобила може да не се покаже правилно и може да възникне инцидент.**

***ЗАБЕЛЕЖКА***

**Ако използвате системата с камери за 360-градусов обзор за дълъг период от време при спрян двигател/изключена хибридна система, акумулаторът може да се изтощи. Не използвайте системата с камери за 360-градусов обзор за дълъг период от време при спрян двигател/изключена хибридна система.**

**Как да използвате системата с камери за 360-градусов обзор**

**Функция за 3D режим**

Системата с камери за 360-градусов обзор ще покаже изображението на случващото се около автомобил с изглед отвън или отвътре на автомобила.

1) Натиснете бутона за стартиране, за да промените режима на стартиране на ON.
2) След като началното изображение е показано, автоматично ще се покаже режимът на 3D изглед на екрана.

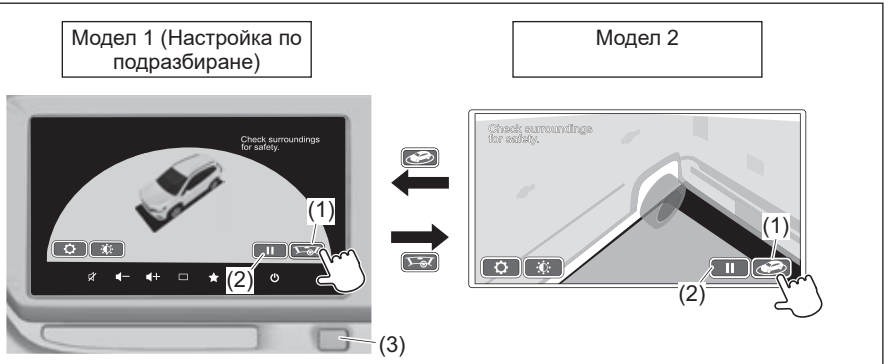


Системата с камери за 360-градусов обзор ще покаже изображение на случващото се около автомобила с изглед отвън на автомобила.

Системата с камери за 360-градусов обзор ще покаже изображение на случващото се около автомобила с изглед от вътрешността на автомобила.

65T50380

3) За да превключите актуалното изображение към изображение с различен изглед, докоснете бутона за превключване на изображението (1) на екрана. За временно спиране на ротацията в режим на 3D изглед, докоснете бутона за временно спиране или повторно възпроизвеждане (2). За рестартиране на въртенето в режим на 3D изглед, докоснете отново бутона (2).

*ЗАБЕЛЕЖКА:*

- *Автомобили с ръчна скоростна кутия:*
  *Когато са изпълнени всички от следните условия, натискането на превключвателя за камерите (3) ще промени режима на 3D изглед.*
  *– Превключете трансмисията на позиция, различна от "R" .*
  *– Ръчната спирачка е задействана.*
  *– Скоростта на автомобила е ок. 3 км/ч (2 мили/ч) или по-ниска.*
- *Автомобили с автоматична скоростна кутия:*
  *Когато натиснете бутона на камерата (3), докато скоростният лост е в положение „P“, можете да изкарате 3D изглед.*
- *Можете да промените екрана на дисплея за режим на 3D изглед чрез промяна на настройката.*
- *Когато натиснете бутона на камерата (3) дори докато се показва началното изображение, на екрана ще се показва режимът на 3D изглед.*
- *Когато режимът на запалване е ACC, режимът на 3D изглед няма да се показва на екрана.*

**Показване на предната част на автомобила**

1) Натиснете бутона за стартиране, за да промените режима на запалване на ON.
2) Автомобили с ръчна скоростна кутия: превключете на позиция, различна от "R". Автомобили с автоматична скоростна кутия: преместете скоростния лост в положение „N“, „D“ или „L“.
3) Натиснете бутона на камерата (1). Ще бъде показано „Изображение отгоре и напред“ (настройка по подразбиране).
4) Всеки път, когато натиснете бутона за превключване на изображение (2), изображението ще се промени, както следва:

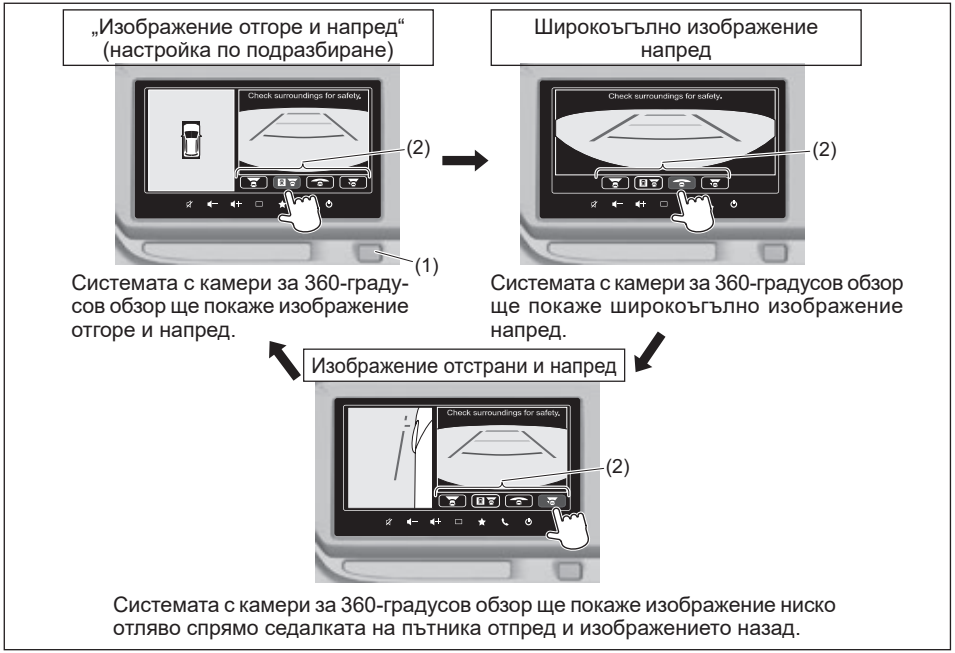


Системата с камери за 360-градусов обзор ще покаже изображение отгоре и напред.

Системата с камери за 360-градусов обзор ще покаже широкоъгълно изображение напред.

Системата с камери за 360-градусов обзор ще покаже изображение ниско отляво спрямо седалката на пътника отпред и изображението назад.

65T50391

- Когато натиснете бутона на камерата (1), актуалното изображение ще бъде променено на предишно изображение.
- Дори когато не натискате бутона на камерата (1), актуалното изображение ще бъде променено на предишното чрез следните методи:
  – Когато изминат 3 минути, след като натиснете бутона на камерата (1)
  – Когато боравите с информационно-развлекателната система
  – Когато скоростта на автомобила надвиши около 10 км/ч (6 мили/ч)
- Когато скоростта на автомобила надвиши около 10 км/ч (6 мили/ч) и натиснете бутона на камерата (1), можете да изкарате странично изображение само в лявата част на екрана. Когато скоростта на автомобила стане около 10 км/ч (6 мили/ч) или по-ниска, изображението напред ще се покаже на екрана.

*ЗАБЕЛЕЖКА:*

- *Автомобили с ръчна скоростна кутия: Когато бъдат изпълнени всички от следните условия, се показва изглед напред.*
  *– Превключете трансмисията в позиция, различна от "R"*
  *– Ръчната спирачка е освободена*
  *– Скоростта на автомобила е повече от приблизително 3 км/ч (2 мили/ч))*
- За регулиране на качеството на изображението и настройка на дисплея вижте „Регулиране на качеството на изображението“ (СТР. 5-174) за подробности.
- Когато режимът на запалване е ACC, изображението от камерата няма да се покаже.

**Показване на задната част на автомобила**

1) Натиснете бутона за стартиране, за да промените режима на запалване на ON.
2) Превключете на позиция "R". Ще бъде показано „Изображение отгоре и назад“ (настройка по подразбиране).
3) Всеки път, когато натиснете бутона за превключване на изображение (1), изображението ще се промени, както следва:

„Изображение отгоре и назад“ (настройка по подразбиране)




Системата с камери за 360-градусов обзор ще покаже изображение отгоре и назад.

Широкоъгълно изображение назад




Системата с камери за 360-градусов обзор ще покаже широкоъгълно изображение назад.

Изображение отстрани и назад




Системата с камери за 360-градусов обзор ще покаже изображение ниско отляво спрямо седалката на пътника отпред и изображението назад.

65T50401

Автомобили с ръчна скоростна кутия:

- Когато преместите скоростния лост от „R“ на друга позиция, изображението на камерата ще се покаже автоматично.
- Когато са изпълнени всички от следните условия, ще се покаже екранът на информационно-развлекателната система.
  – Преместете скоростния лост от „R” на друга позиция.
  – Ръчната спирачка е задействана.
  – Скоростта на автомобила е приблизително 3 км/ч (2 мили/ч) или по-ниска.

Автомобили с автоматична скоростна кутия:

- Когато преместите скоростния лост от „R” в позиция, различна от „P”, изображението на камерата ще се покаже автоматично.
- Когато преместите скоростния лост от от „R“ на „P“, ще се покаже екранът на информационно-развлекателната система.

*ЗАБЕЛЕЖКА:*

- *Изображението за изглед назад от системата за 360-градусов обзор се показва като изглед с основен приоритет спрямо другите изображения. Но когато самата инфотейнмънт система бива включена, изображението с изглед назад не се показва.*
- *За регулиране на качеството на изображението и настройка на първоначалното изображение на дисплея вижте „Регулиране на качеството на изображението“ (СТР. 5-174) за подробности.*
- *Когато режимът на стартиране е ACC, изображението от камерите няма да се покаже.*

**Показване на грешка на екрана**
Когато има проблем в работата на системата с камерите, на екрана ще се покаже следният знак.
Консултирайте се с дилър на SUZUKI или с друг квалифициран сервиз, за да бъде проверена системата с камерите.

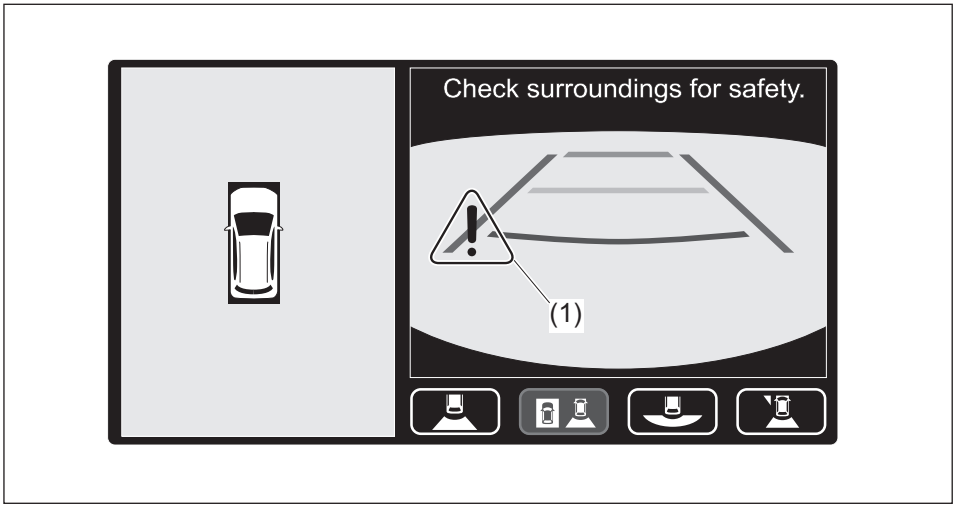


65T50411

(1) Знак за грешка на системата с камерите

**Как да разбирате показаните елементи на екрана**
На екрана ще се покажат следните водещи линии и бутони.
Водещите линии могат да ви дадат груба насока за вашите действия като водач.




65T50421

- Всеки показан елемент на горната фигура е типичен пример; той зависи от модификацията на автомобила.

| № | Показан елемент | Съдържание |
|---|---|---|
| (1) |  | Това показва позицията на вашия автомобил |

| № | Показан елемент | Съдържание |
|---|---|---|
| (2) |  | Това показва, че се показва изображението напред. |
| |  | Това показва, че се показва изображението назад. |

| № | Показан елемент | Съдържание |
|---|---|---|
| (3) |  | Това показва, че се показват изображенията отгоре и отпред. |
| |  | Това показва, че се показват изображенията отгоре и отзад. |
| |  | Това показва, че се показва широкоъгълното изображение отпред. |
| |  | Това показва, че се показва широкоъгълното изображение назад. |
| |  | Това показва, че са показани изображенията отстрани и напред. |
| |  | Това показва, че са показани изображенията отстрани и назад. |

| № | Цвят | Елемент | Съдържание |
|---|---|---|---|
| (4) | Жълто | Индикация за асистенция за проверка в посоките наляво и надясно | Когато превозно средство се движи извън зоната на откриване, се показва тази икона. За подробности вижте „Предупреждение за напречен трафик отзад (RCTA) (в зависимост от оборудването)” (СТР. 5-156). |
| (5) | Зелено | Направляваща линия за траекторията | Тази индикация се показва, за да укаже къде ще отиде автомобилът при съответното завъртане на волана, за да предвидите траекторията при движение напред или назад. * |
| (6) | Червено | Направляваща линия за дистанцията | Показва водещата линия на позицията, която е на около 0,5 м (1,6 фута) напред или назад спрямо центъра на предната или задната броня. |
| (7) | Жълто | | Това показва водещата линия за позицията, която е на около 1 м (3,3 фута) напред или назад спрямо центъра на предната или задната броня. |
| (8) | Светло синьо | | Това показва водещата линия за позицията, която е на около 2 м (6,6 фута) напред или назад спрямо центъра на предната или задната броня. |

*: Когато воланът е в позиция за колелата напред, горното изображение и водещата линия за траекторията напред/назад не се показва. Когато се движите, водещата линия за курса за траекторията отвътре няма да се показва.

| № | Цвят | Елемент | Съдържание |
|---|---|---|---|
| (9) | Лилаво | Водеща линия за ширината на автомобила (вертикална линия) | Това показва водещата линия на позицията, която е леко извън ширината на автомобила (вкл. ширината на страничните огледала за обратно виждане). |
| | | Водеща линия за ширината на автомобила (хоризонтална линия) | Това показва водещата линия на позицията, която е пред автомобила. |

- Тъй като всяка водеща линия се показва към повърхността на пътя, разстоянието от вашия автомобил до препятствие, например паркирано в близост до автомобила ви превозно средство не се показва точно. Освен това, тъй като изображение при изглед отгоре се показва чрез обработка на изображението въз основа на равна повърхност, положението на препятствие (като бронята на друг автомобил), което е по-високо от повърхността на пътя, не се показва точно.
- Трапецовидните водещи линии за дистанцията и ширината на автомобила, които се показват на екрана, са само груби индикации и зависят от действителната дистанция и ширината на автомобила.
- Ако модифицирате окачването или смените гума с такава от неподходящ вид, водещите линии и горното изображение няма да бъдат показани точно.

**⚠ВНИМАНИЕ**

- **Изображението при изглед отгоре е „квази“ изображението, създадено на базата на комбинация и обработката на няколко изображения от камерите на страничните огледала за обратно виждане, предната и задната част на вашия автомобил. Ето защо трябва да имате предвид следното:**
  **– Пространствен обект се показва, сякаш е паднал.**
  **– Ако позицията на пространствен обект е над повърхността на пътя, обектът се показва по-далеч или е невидим.**
  **– Част от пространствения обект не се показва в рамката на екрана или позицията му е подравнена неправилно.**
- **Пространствен обект на изображението напред или изображението назад може да не се покаже на горното изображение.**
- **На изображението с изглед отгоре линиите на пътя може да не са подравнени спрямо рамката на екрана или може да изглеждат огънати. Колкото по-голямо е разстоянието от вашето превозно средство, толкова по-голямо е разминаването на линиите.**
- **Когато позицията на камерата не е подравнена, изображенията или водещите линии може също да не са подравнени. Обърнете се към дилър на SUZUKI или друг квалифициран сервиз за проверка на камерата.**
- **На заснежен път или върху хлъзгава пътна настилка, водещата линия за курса и действителната траектория може да се различават.**
- **Тъй като иконата на автомобила в горното изображение се показва от компютърна графика, тя се различава от цвета, формата и размера на действителния автомобил. Следователно позицията на вашия автомобил спрямо пътната настилка или препятствията може да е различна от действителната позиция.**
- **На горното изображение яркостта на изображението от всяка камера може да се различава в зависимост от яркостта.**
- **След като изображението бъде превключено към другото, то може да се покаже късно. Докато 360-градусовата камера не бъде показана напълно, изображението може временно да бъде изкривено.**
- **Камерата за 360-градусовия обзор използва специален обектив. Следователно показаното разстояние и действителното разстояние може да изглеждат различно и целевият обект може да се покаже като изкривено изображение. Колкото по-далеч там е разстоянието от вашия автомобил, толкова по-голяма тенденция има за подобни случаи.**
- **Тъй като широкоъгълното изображение обхваща широка зона, то показва значително изкривено изображение. Също така, разстоянието на широкоъгълното изображение изглежда различно от действителното разстояние.**

*ЗАБЕЛЕЖКА:*
*Когато активирате информационно-развлекателната система или тъчскрийнът не работи нормално, не можете да оперирате с бутоните. В този случай изчакайте малко. Или натиснете превключвателя на камерите, за да се върнете обратно към първоначалния показан екран, натиснете отново превключвател на камерата и оперирайте с бутоните, докато екранът е изкаран.*
*Ако не можете да боравите с бутоните, като изпълнявате описаната по-горе процедура, се консултирайте с дилър на SUZUKI или с квалифициран сервиз.*

**Разлика между изображението на камерата и реалната пътна настилка**
Позицията и дистанцията, които водещите линии на екрана показват, се различават в зависимост от броя на пътниците, натоварването, наклона и пътната настилка. Проверете за безопасност около автомобила директно с очите си.

**Когато има наклон нагоре по посоката ви на движение**
Ще видите водещата линия за дистанцията пред действителната дистанция.

Изображение назад (пример):

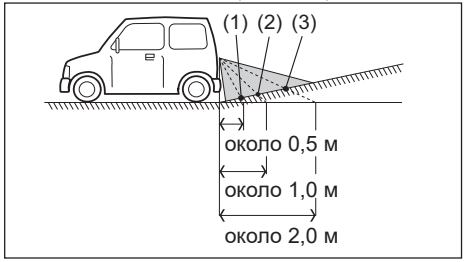


59RN05690

(1) Червено, точката, която водещата линия за дистанцията (около 0,5 м [1,6 фута]) показва
(2) Жълто, точката, която водещата линия за дистанцията (около 1,0 м [3,3 фута]), показва
(3) Светлосиньо, точката, която водещата линия за дистанцията (около 2,0 м [6м6 фута]), показва

**Когато има наклон надолу по вашата посока на движение**
Ще видите водещата линия дистанцията зад действителната дистанция.

Изображение назад (пример):

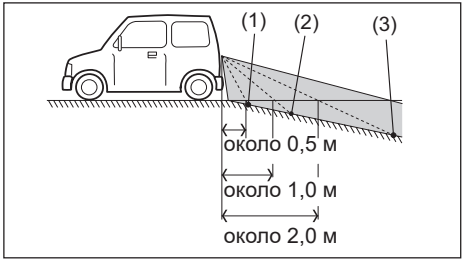


59RN05700

(1) Червено, точката, която водещата линия за дистанцията (около 0,5 м [1,6 фута]), показва
(2) Жълто, точката, която водещата линия за дистанцията (около 1,0 м [3,3 фута]), показва
(3) Светлосиньо, точката, която водещата линия за дистанцията (около 2,0 м [6,6 фута]), показва

**Когато има пространствен обект близо до вашия автомобил**

В този случай разстоянието от вашия автомобил до пространствения обект може да се различава от действителното разстояние.

Пример 1:

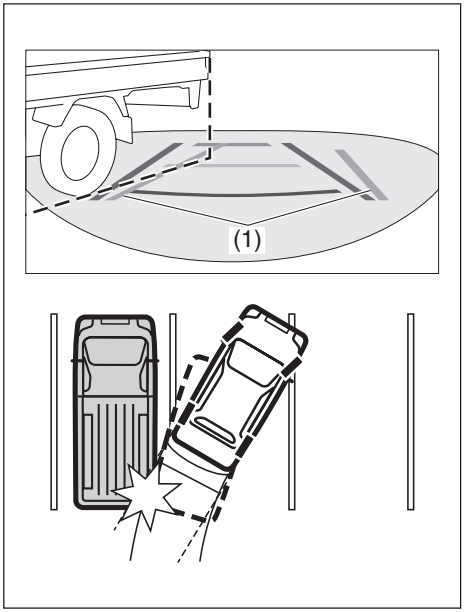


81M50590

На илюстрацията водещата линия за курса (1) не докосва каросерията на показания камион. Въпреки това, ако каросерията на този камион стърчи на действителния курс,
по който ще се движи вашият автомобил, може да се стигне до удар.

Пример 2:

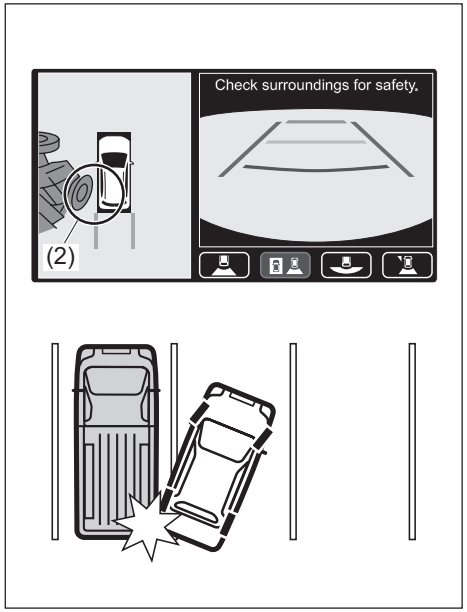


65T50441

На илюстрацията горното изображение (2) показва, че има малко разстояние между вашия автомобил и каросерията на показания камион. Реалното разстояние обаче е по-късо от показаното разстояние и може да се стигне до удар.

**Показани зони на екрана**

- Зоните на следващото изображение ще се покажат на екрана. Но зоните около и под предната броня и задната броня няма да бъдат показани.
- Зоните над камерата няма да бъдат показани. Ако препятствие е високо или горната част на препятствие стърчи - например при знак, горната част няма да бъде показана на екрана.
- Усещането за разстояние върху изображението на 360-градусовата камера е различно от реалното разстояние.
- Ако има препятствие, като например паркиран автомобил, в областите, които са показани на екрана, може да се покаже различно от действителното разстояние.
- Изображението назад може да е обърнато на екрана - на практика по същия начин, както се случва, докато гледате изображението от вътрешното огледало за обратно виждане или страничните огледала за обратно виждане.
- Тъй като предната камера и задната камера са монтирани на места, които не са идеално изравнени спрямо центъра на вашия автомобил, изображението напред и изображението назад ще се покажат с позиции, които не са идеално подравнени.

**Изображението в зоната на видимост на 360-градусовата камера**

**⚠ВНИМАНИЕ**

**Указаните зони ще станат слепи зони, които няма да бъдат показани на екрана. Уверете се, че проверявате безопасността директно с очите си.**

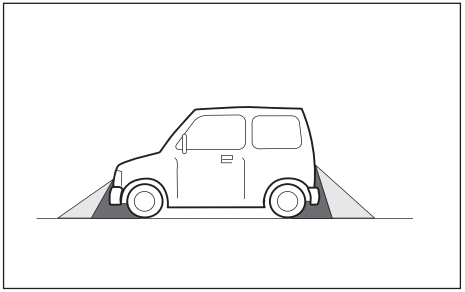

81M50610

- Зоните под предната и задната броня или повърхността на земята, което е показано на илюстрацията по-долу, може да не се покажат на екрана.

**ПРИМЕР**

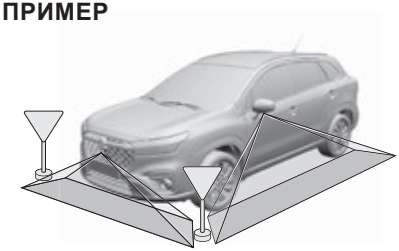

65T50451

- В горното изображение обект близо до ръба на областите, които камерата показва и обект, който е по-висок от пътната настилка, може да не се показва екрана.

*ЗАБЕЛЕЖКА:*

- *Изображението на 360-градусовата камера може бъде малко по-различен от действителния цвят.*
- *Ако движещ се обект е показан на екрана, може да се покаже и неговото случайно изображение.*
- *При следните ситуации за шофьора може да бъде трудно да види изображението на 360-градусовата камера. Това обаче не е неизправност.*
  - *– През нощта, в дъждовен ден или на тъмно място*
  - *– Когато зоната около камерата е много гореща (заради нагряването от слънцето) или твърде заради външните температури или когато нивото на влажност в дъждовен ден е високо (обектив на камера може да бъде запотен)*
  - *– Когато силна светлина се насочва директно към камера (може да има бели вертикални линии върху изображението)*
  - *– Под светлини като флуоресцентната (изображението на екрана може да мига) – Когато температура на въздуха навън е ниска (екранът може да потъмнее)*
  - *– Когато паркирате автомобила си за дълго време при включен двигател (може да има шум в изображението)*
  - *– Когато камера е замърсена или когато сняг или водна капка попадне върху камера*

**Промяна на настройка**

Можете да регулирате качеството на изображението или да променяте настройката на 360-градусовата камера, както и предупреждението за напречен трафик отпред и отзад.

**⚠ ПРЕДУПРЕЖДЕНИЕ**

**Ако не промените настройката на безопасно място, където няма нищо около вашия автомобил, може да се стигне до ПТП.**
**Променете настройката на безопасно място, където около вашия автомобил няма нищо.**

***ЗАБЕЛЕЖКА***

**Ако промените настройката за дълго време, докато двигателят е изключен, акумулаторът може да се изтощи.**
**Променете настройката, когато двигателят или хибридната система е включена.**

**Регулиране на качеството на изображението**

Когато регулирате качеството на изображението, изпълнете следната процедура:

1) Задействайте ръчната спирачка.
2) Натиснете бутона за стартиране на двигателя, за да промените режима на запалване на ON.




65T50460

3) След като началното изображение изчезне, натиснете превключвател на камерите (1).
4) Ще се покаже изображението в различен режим на гледане. Натиснете бутона (2) за регулиране качеството на изображението.
5) Регулирайте яркостта и контраста на изображението според вашите предпочитания.

*ЗАБЕЛЕЖКА:*

- *Стойността на зададената яркост варира в зависимост от режима ON/OFF за светлината.*
- *Вижте ръководството за употреба на информационно-развлекателната система за подробности.*

**Настройка на 360-градусовата камера и на предупреждението за напречен трафик отпред и отзад**

Когато променяте настройката, изпълнете следната процедура:

1) Задействайте ръчната спирачка.
2) Натиснете бутона за стартиране на двигателя, за да превключите режима на запалване на ON.




65T50470

3) След като началното изображение изчезне, натиснете превключвателя на камерите (1).
4) Изображението в 3D режим на гледане ще бъде изкарано. Натиснете бутона (3) за настройката.




65T50481

5) Докоснете индикацията (4), за да извършите настройка на 360-градусовата камера. Променете настройката според вашите предпочитания. За да превключите на друга страница, натиснете ⩔ или ⩓.

- Изображението на фигура отгоре е типичен пример; зависи от модификацията на автомобила.

| Индикация | Функция |
|---|---|
|  65T51120 | Можете да изберете един от следните видове водещи линии:<br>• Скриване на водещи линии<br>• Показване на водещи линии, свързани с ъгъла на волана<br>• Показване на фиксирани водещи линии |
|  65T51130 | На изображението, с което можете да проверите зоната пред вашия автомобил, можете изберете едно от следните изображения:<br>• Изображение отгоре и изображение напред (настройка по подразбиране)<br>• Широкоъгълно изображение напред<br>• Изображения отстрани и назад |
|  65T51140 | На изображението, с което можете да проверите зоната зад вашия автомобил, можете изберете едно от следните изображения:<br>• Изображение отгоре и изображение напред (настройка по подразбиране)<br>• Широкоъгълно изображение назад<br>• Изображения отстрани и назад |
|  65T51150 | Можете да изберете да изкарате или скриете 3D режима на гледане, който се показва автоматично при активиране. |
|  65T51160 | Автомобили с ръчна скоростна кутия: Когато превключите със скоростния лост от “R” на друга позиция на трансмисията, можете да изберете да изкарате или да скриете изображението от камерата, което се показва автоматично.<br>Автомобили с автоматична скоростна кутия: Когато превключите със скоростния лост от “R” на позиция, различна от “P”, можете да изберете да изкарате или скриете изображението от камерата, което се показва автоматично. |

**Операции с камерата**

**⚠ВНИМАНИЕ**

**Когато ударите камера или периферията й, изображението може да не се изкара по правилния начин. Обърнете се към дилър на SUZUKI или друг квалифициран сервиз, който да провери камерата.**

***ЗАБЕЛЕЖКА***

**Разглобяването на камерата може да доведе до щети заради навлизане на вода в нея. Не демонтирайте, разглобявайте или модифицирайте камерата.**

*БЕЛЕЖКА*

- *Когато сменяте камера с нова, тя трябва да бъде адаптирана. Обърнете се към дилър на SUZUKI или друг квалифициран сервиз, който да извърши тази операция.*
- *Не закачвайте предмети, които пречат на активиране на камерата към камерата и нейната периферия. Не се допускате да поставите подсветка на регистрационна табела.*

**Когато имате съмнения за неизправност на камера**

Когато маркировката за грешка на системата с камерите се покаже на екрана
Когато знакът за грешка ⚠ се покаже на екрана, значи има дефект в системата с камерите.

- Ако знакът за грешка не изчезне, се обърнете към дилър на SUZUKI или друг квалифициран сервиз за проверка на камерите.

**Когато качеството на изображението на системата за 360-градусов обзор е лошо**

- Когато обективът на камерата е замърсен, изображението може да се вижда трудно. Ако върху камерата има капка вода, сняг или мръсотия, го измийте с вода и избършете камерата с мека кърпа. Ако камерата е силно замърсена или на нея има вакса, използвайте неагресивен почистващ препарат.
- При отразена светлина от силно слънце или мощни фарове на автомобили зад вашия директно към камерата, може да се покажат бели линии на изображението и може да ви е трудно да видите изображението. Това обаче не е знак за неизправност.

**Когато изображението и водещите линии не са подравнени правилно**

В следния случай изображението и водещите линии ще бъдат подравнени неправилно. Въпреки това не е знак за неизправност.

- Вашият автомобил е наклонен поради големия брой пътници и багажа.

## Информация за лиценза

Софтуерът на 360-градусовата камера включва отворен код. Информацията за лиценза е, както следва:

[T-Kernel]

This Product uses the Source Code of T-Kernel under T-License granted by the T-Engine Forum (www.tron.org).

---

[OpenGL ES]

SGI FREE SOFTWARE LICENSE B (Version 2.0, Sept. 18, 2008)

Copyright (C) [dates of first publication] Silicon Graphics, Inc. All Rights Reserved. Permission is hereby granted, free of charge, to any person obtaining a copy of this software and associated documentation files (the “Software”), to deal in the Software without restriction, including without limitation the rights to use, copy, modify, merge, publish, distribute, sublicense, and/or sell copies of the Software, and to permit persons to whom the Software is furnished to do so, subject to the following conditions:

The above copyright notice including the dates of first publication and either this permission notice or a reference to http://oss.sgi.com/projects/FreeB/ shall be included in all copies or substantial portions of the Software.

THE SOFTWARE IS PROVIDED "AS IS", WITHOUT WARRANTY OF ANY KIND, EXPRESS OR IMPLIED, INCLUDING BUT NOT LIMITED TO THE WARRANTIES OF MERCHANTABILITY, FITNESS FOR A PARTICULAR PURPOSE AND NONINFRINGEMENT. IN NO EVENT SHALL SILICON GRAPHICS, INC. BE LIABLE FOR ANY CLAIM, DAMAGES OR OTHER LIABILITY, WHETHER IN AN ACTION OF CONTRACT, TORT OR OTHERWISE, ARISING FROM, OUT OF OR IN CONNECTION WITH THE SOFTWARE OR THE USE OR OTHER DEALINGS IN THE SOFTWARE.

Except as contained in this notice, the name of Silicon Graphics, Inc. shall not be used in advertising or otherwise to promote the sale, use or other dealings in this Software without prior written authorization from Silicon Graphics, Inc.

79R40530

## Ултразвукови сензори (ако има налични)

Ултразвуковият сензори предава ултразвук, той среща препятствие и сензорът получава отразения ултразвук отново. Сензорът ще установи позицията на препятствието на база на времето, което отнема изпращането и приемането на ултразвуковия сигнал.

**Върху предната броня**

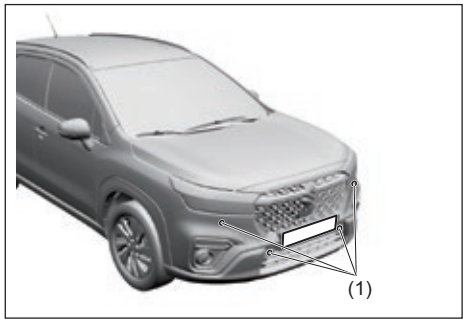


65T51020

(1) Ултразвукови сензори

**Върху задната броня**

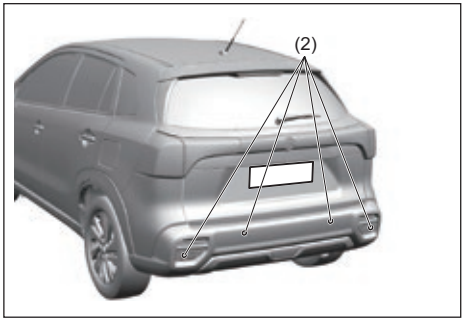


65T51030

(2) Ултразвукови сензори

- Позицията на всеки ултразвуков сензор на фигурата по-горе е типичен пример; реалното оборудване се различава за конкретния автомобил.

### ⚠ ПРЕДУПРЕЖДЕНИЕ

**<u>За да предотвратите дефект на ултразвуковия сензор</u>**

**Спазвайте следните предпазни мерки. Ако не го направите, ултразвуковият сензор може да не работи правилно, което да стане причина за инцидент със смърт или сериозно нараняване.**

- **Дръжте ултразвуковите сензори чисти по всяко време.**
- **Почистете ултразвуковите сензори, ако са замърсени или покрити с капчици вода, сняг, найлонова торбичка и др. Почистете ултразвуковите сензори с мека кърпа, за да не ги одраскате или повредите.**
- **Не поставяйте аксесоари, стикери (в т.ч. и прозрачни стикери) върху ултразвуковите сензори и зоната около тях.**
- **Не подлагайте ултразвуковите сензори или зоната около тях на удари. Ако ултразвуковите сензори или задната броня са били подложени на удар, закарайте автомобила за проверка в оторизиран дилър на SUZUKI или друг квалифициран сервиз.**
- **Не променяйте позицията или ориентацията на ултразвуковия сензор и не го демонтирайте.**
- **Не разглобявайте ултразвуковите сензори.**

(Продължава)

**⚠ ПРЕДУПРЕЖДЕНИЕ**

(Продължава)

- **Не модифицирайте и не боядисвайте ултразвуковите сензори или капачетата им и ги сменяйте с други, различни от оригинални на SUZUKI.**
- **При миене под високо налягане не насочвайте дюзата за миене към ултразвуковите сензори.**
- **Когато използвате пара за почистване на автомобила, не я насочвайте близо до ултразвуковите сензори.**
- **В следните ситуации, ще бъде необходимо измерване на ъгъла/инициализация на ултразвуков сензор. Свържете се с оторизиран дилър на SUZUKI или друг квалифициран сервиз за подробности.**
  - **– Когато ултразвуков сензор бъде свален и монтиран отново или сменен**
  - **– Когато задната броня е била сменена**

**Временно спиране на действието или дефект на ултразвуков сензор**

| | Табло | Съобщение на информационния дисплей | Ултразвуков сензор | |
|---|---|---|---|---|
| | | | Временно спиране | Дефект |
| (1) |  59S010120 | - | Вкл. | |
| (2) |  80P0382 | - | Изкл. | Мига |
| (3) |  69T040310 | “CLEAN PARKING SENSORS”/“ПОЧИСТЕТЕ СЕНЗОРИТЕ ЗА ПАРКИРАНЕ“ | Показва се | Не се показва |
| (4) |  69T040310 | “SERVICE PARKING SENSORS”/“СЕРВИЗ ПАРКИНГ СЕНЗОРИ“ | Не се показва | Показва се |

(1) Индикаторна лампа на паркинг сензорите
(2) Главна предупредителна лампа
(3) Индикацията за нужда от почистване на заден сензор за парктроника
(4) Повреда на ултразвуковия сензор

*БЕЛЕЖКА:*
*При временно спиране на действието или дефект на ултразвуков сензор паркинг сензорите ще спрат да работят.*

**Временно спиране на действието на ултразвуков сензор**

Ултразвуковият сензор временно ще спре да функционира при следните ситуации. Ако ситуацията се подобри, временното спиране на ултразвуковия сензор ще бъде отменено.

- Когато чуждо тяло като мръсотия, сняг и лед е полепнало по ултразвуковия сензор
- Когато напрежението на акумулатора временно е извън допустимите граници
- Когато температурата около сензора е прекалено висока/ниска

**Дефект на ултразвуков сензор**

Когато ултразвуковият сензор е повреден, той спира да действа, докато не бъде натиснат бутонът за стартиране на двигателя, за да се промени режимът на запалване на LOCK (OFF). Спрете автомобила на безопасно място, натиснете бутона за двигателя, за да промените режима на запалване на LOCK (OFF) и спрете двигателя. След това стартирайте отново двигателя и проверете дали индикаторната лампа на паркинг сензорите е изключена.

Ако индикаторната лампа на паркинг сензорите не угасне след повторното стартиране на двигателя, може да има повреда в ултразвуков сензор. Обърнете се към оторизиран дилър на SUZUKI или друг квалифициран сервиз за подробности за проверка на ултразвуковите сензори.

*ЗАБЕЛЕЖКА:*
*Ако индикаторната лампа на паркинг сензорите светне и има повреда на ултразвуковия сензор, системата ще спре да функционира. Въпреки това няма да има проблем с нормалното шофиране на автомобила.*

**Когато ултразвуковият сензор открие чужд обект**

Когато ултразвуковият сензор открие чуждо тяло като мръсотия, сняг или лед, което се залепва към сензора, индикацията ще се покаже на информационния дисплей, както е показано на следната диаграма. Когато отстраните чуждото тяло, ултразвуковият сензор отново ще функционира по правилния начин. Когато бъде открит чужд обект, ултразвуковият сензор временно ще спре да функционира. Въпреки че към ултразвуковия сензор няма прикрепено чуждо тяло и се показва следната индикация, може сензорът да не функционира правилно. Обърнете се към оторизиран дилър на SUZUKI или друг квалифициран сервиз за проверка на ултразвуковия сензор.

**Информационен дисплей**




65T51040

“CLEAN PARKING SENSORS”/“ПОЧИСТЕТЕ ПАРКИНГ СЕНЗОРИТЕ“

* Показана е страната, на която е открит чужд обект

**Ситуации, при които ултразвуковият сензор може да не сработи правилно**
При следните ситуации ултразвуковият сензор може да не сработи правилно.

- Когато чуждо тяло като мръсотия, сняг или лед е полепнало по ултразвуковия сензор (отстранете чуждото тяло)

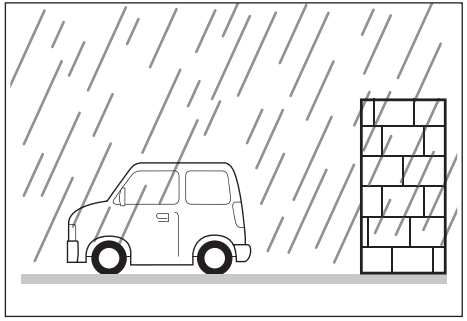

79R40400

- Когато времето е лошо – напр. силен дъжд, мъгла или виелица
- Когато духа силен вятър
- Когато видимостта назад е лоша поради отработени газове от превозното средство, вода, сняг, водни пари, пясък или дим
- Когато ултразвуковият сензор е покрит със стикер или аксесоар
- Когато е поставен електрически компонент, предлаган в търговската мрежа, напр. кука за теглене, подсветка за регистрационен номер, фар за мъгла, щифт за габаритите или радио антена
- Височината на бронята или позицията на автомобила е променена, вследствие на промяна в окачването
- Когато датчиците за паркиране на задната и/или броня са разместени поради удар
- Когато са монтирани вериги за сняг или гуми с размер, по-малък от указания по спецификация
- Когато автомобилът е наклонен поради преминаване през неравности
- Когато зоната около датчиците е много нагрята от преките слънчеви лъчи или много студена, поради мразовито време.
- Когато влажността е екстремно висока или ниска



79R40420

- Когато вашият автомобил е сериозно наклонен
- Когато има обект с ултразвукови характеристики като клаксон на друго МПС, звук на двигателя на мотоциклет, звук на въздушна спирачка от голямо МПС, звук от спирачките, детектор за автомобили или ултразвуков сензор от друг автомобил
- Когато ултразвуковият сензор се приближи до препятствие твърде много
- Когато автомобилът се движи диагонално към препятствие или към ръба или ъгъла на стена (тогава отразената вълна не се връща)

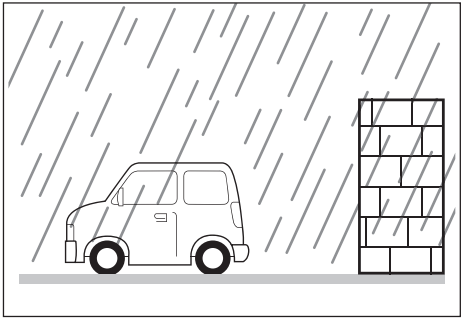

79R40480

- Когато препятствие като стена не е във вертикалното положение на автомобила
- Стена, която не е във вертикално положение на земята, груба стена, стена или капаци, които имат вълнообразна шарка
- Стълб, който стърчи от стена или тръбна система

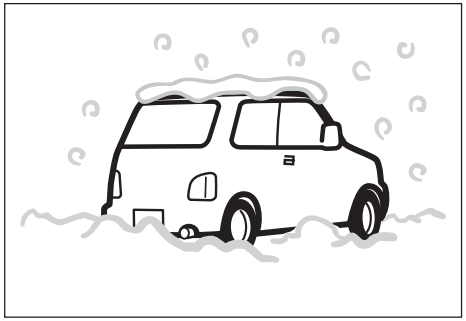

79R40470

- Обект, който лесно абсорбира звукова вълна, например човек, гъбест предмет или снежна стена
- Движещ се обект като пешеходец, велосипед или животно
- Обект, който внезапно се засилва по посоката на движение на автомобила (докато или веднага след като автомобилът обръща)
- Ултразвуковият сензор може да не разпознава следните препятствия:
  – Препятствие във формата на стълб като знак или улична лампа
  – Ниско препятствие като парапет
  – Малко препятствие или тънко препятствие като верига или въже
  – Ограда с микромрежа

## Паркинг сензори

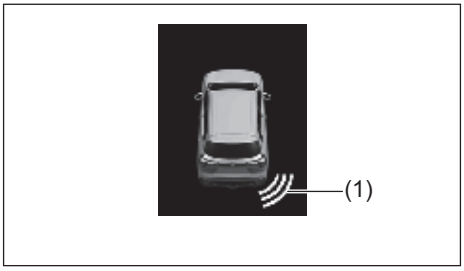


65T50650

(1) Символ, представящ препятствие, засечено от датчиците за паркиране*
* Този символ показва, че от дясната задна страна на превозното средство има препятствие.

- Парктроникът използва ултразвукови датчици, които засичат препятствията в близост до предната и/или задната броня. Ако по време на паркиране или бавно придвижване бъдат засечени препятствия, системата ви предупреждава за това чрез звуков сигнал и символ, показващ препятствието върху информационния дисплей, разположен на арматурното табло.
- Системата предава ултразвукова вълна и съответният датчик засича връщането на вълната, отразена от препятствието. Системата измерва времето, необходимо на ултразвуковата вълна да достигне до препятствието и да се върне от него, от което се определя и местоположението на препятствието.
- Функцията на парктроника може да се използва, когато натиснете копчето за стартиране на двигателя, за да промените режима на запалване в “ON”, когато скоростният лост е в позиция „R”. Тази функция е полезна в следните случаи: при изтегляне към бордюра, при успоредно паркиране на превозното средство, при шофиране на превозното средство в гараж, при движение по алея и при бавно придвижване към места с препятствия.

### ⚠ ПРЕДУПРЕЖДЕНИЕ

- **Парктроникът ви предупреждава за препятствия посредством звуков сигнал и показване на местоположението на препятствието върху информационния дисплей. Въпреки това, трябва да управлявате автомобила с повишено внимание.**
- **Датчиците могат да засекат препятствия само в ограничена зона и само когато превозното средство се движи в рамките на определена скорост. Така че когато управлявате автомобила в опасни зони карайте бавно, като се оглеждате наоколо директно и гледате в огледалата за обратно виждане. Ако изгубите контрол върху превозното средство, разчитайки единствено на парктроника, има повишен риск от злополука.**

### Местоположение на датчиците

#### На предната броня

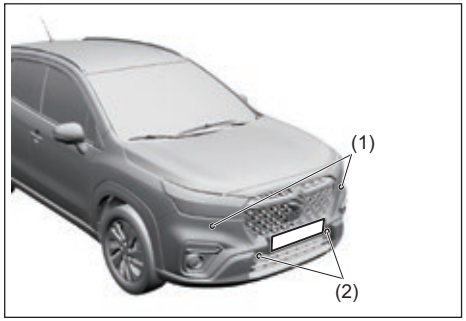


65T51050

(1) Сензори отпред в средата (2 места)
(2) Сензори отзад в краищата на предната броня (2 места)

#### На задната броня

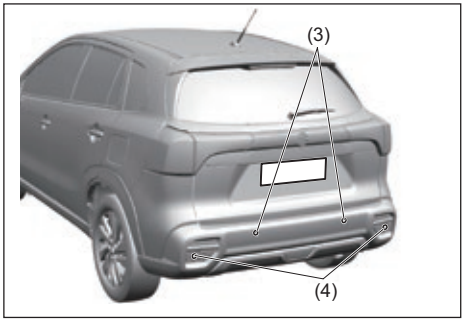


65T51060

(3) Сензори отзад в средата (2 места)
(4) Сензори отзад в краищата на задната броня (2 места)

***ЗАБЕЛЕЖКА***

- **Не удряйте зоната около датчиците и не насочвайте дюзата на водоструйка към зоната около датчиците, защото датчиците могат да се повредят.**
- **Ако бронята бъде ударена от нещо тежко, датчиците могат да спрат да функционират правилно. Ако това се случи, те трябва да бъдат проверени от оторизиран дилър на SUZUKI или друг квалифициран сервиз.**

**Функциониране на сензорите**
Датчиците работят в зависимост от позицията на скоростния лост и на ръчната спирачка по следния начин:

| Позиция на скоростния лост | | Лост на ръчната спирачка | Предни сензори (в зависимост от оборудването) | | Задни сензори | |
|---|---|---|---|---|---|---|
| | | | Центр. | Стр. | Центр. | Центр. |
| Ръчна трансмисия | R | Няма отношение | Изкл. | Вкл. | Вкл. | Вкл. |
| | N, 1-ва до 6-та | Дръпнете | Изкл. | Изкл. | Изкл. | Изкл. |
| | | Отпуснете | Вкл. | Вкл. | Изкл. | Изкл. |
| Автоматична трансмисия или Auto Gear Shift | P | Няма отношение | Изкл. | Изкл. | Изкл. | Изкл. |
| | R | | Изкл. | Вкл. | Вкл. | Вкл. |
| | N, D, M | | Вкл. | Вкл. | Изкл. | Изкл. |

**Приблизителна зона, където могат да бъдат засечени препятствия**

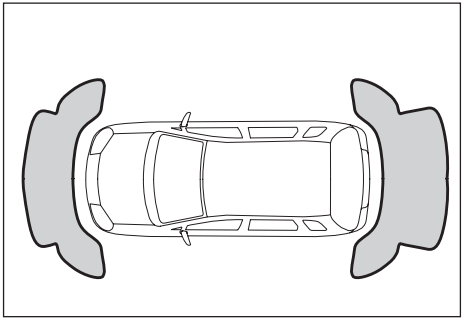

54P000368

- Не може да бъде засечено препятствие на около 20 см (8 инча) от датчика или точно под него.
- Дистанцията за разпознаване на задните сензори за паркиране е в рамките на около 100 см от предницата на автомобила или ок. 150 см от задницата.

**⚠ ПРЕДУПРЕЖДЕНИЕ**

- **При следните условия парктроникът може да не функционира нормално, тъй като датчиците не могат да засекат правилно препятствията:**
  - **– Датчиците са покрити с кал, лед или друг материал. (Този материал трябва да се отстранен, за да се възобнови нормалната им работа).**
  - **– Датчиците са намокрени с вода или вследствие на силен дъжд.**
  - **– Датчиците са покрити с ръка, стикер, аксесоар и т.н.**
  - **– Към зоната на обхват на датчик е прикрепен аксесоар или друго тяло**
  - **– При наличието на предмети като куки за теглене, указателни антени, радио антена и др., монтирани върху бронята.**
  - **– Височината на бронята е променена, вследствие на промяна в окачването или поради друга причина.**
  - **– Зоната около датчиците е много нагрята от преките слънчеви лъчи или много студена, поради мразовито време.**
  - **– Превозното средство се намира върху неравна повърхност, наклон, чакъл или трева.**

(продължава)

**⚠ ПРЕДУПРЕЖДЕНИЕ**

(продължава)

- **– Превозното средство е застанало под остър ъгъл.**
- **– Датчиците са прихванали ултразвуковия шум от клаксона, двигателя, въздушната спирачна система (големи автомобили) или парктроника на друг автомобил.**
- **– Препятствията са твърде близо до датчиците.**
- **– Датчиците са под ъгъл към силно отразяващ предмет, като стъкло. (Ултразвуковите вълни не могат да бъдат отразени обратно от препятствието.)**
- **Датчиците могат да не успеят да засекат правилно следния вид препятствия:**
- **– Предмети, изработени от тънък материал, като телена мрежа или въжета**
- **– Бордюри с квадратна форма или други предмети с остри краища**
- **– Високи предмети с голяма горна част, като пътни знаци**
- **– Ниски обекти като бордюри**
- **– Поглъщащи звука обекти като памук или сняг**

*БЕЛЕЖКА:*

- *Тънките стълбове или препятствия, по-ниски от датчиците, могат да не бъдат засечени, тъй като превозното средство се движи по-близо до тях, дори ако преди това те са били засечени от по-голямо разстояние.*
- *Системата може да изчисли, че разстоянието до даден пътен знак или препятствие е по-малко от действителното разстояние.*

**Индикатор за препятствия, засечени от парктроника**

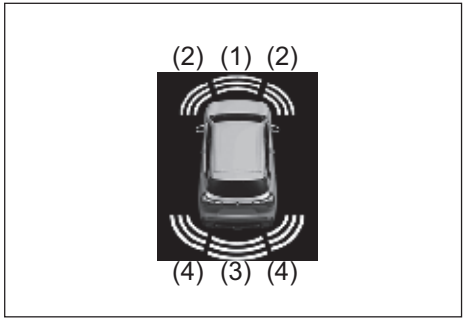


65T50660

(1) Препятствия, засечени от датчиците, които се намират отпред централно
(2) Препятствия, засечени от датчиците, които се намират в краищата на бронята отпред
(3) Препятствия, засечени от датчиците, които се намират отзад централно
(4) Препятствия, засечени от датчиците, които се намират в краищата на бронята отзад

При засичане на препятствие, парктроникът задейства вътрешната аларма и се появява символ, показващ препятствието върху информационния дисплей.

- Появява се различен символ, в зависимост от посоката и разстоянието до препятствието.
- Аларма, разположена зад арматурното табло, се задейства, когато датчик отпред (в зависимост от оборудването) засече препятствие.
- Аларма, разположена зад задните седалки, се задейства, когато датчик отзад засече препятствие.
- Предупреждения, когато датчиците отпред засекат препятствие.

| Разстояние (прибл.) | | Звуков сигнал | Символ |
|---|---|---|---|
| Централни сензори | 60 – 100 см (26 – 39 инча) | Кратък звуков сигнал през дълги интервали от време | Три линии |
| 50 – 65 см (20 – 26 инча) | | Кратък звуков сигнал през кратки интервали от време | |
| 40 – 50 см (18 – 20 инча) | | Кратък звуков сигнал през много кратки интервали от време | Две линии |
| По-малко от 40 см (16 инча) | | Продължителен звуков сигнал | Една линия |

- Предупреждения, когато датчиците отзад засекат препятствие.

| Разстояние (прибл.) | | Звуков сигнал | Символ |
|---|---|---|---|
| Централни сензори | 60 – 150 см (24 – 59 инча) | Кратък звуков сигнал през дълги интервали от време | Три линии |
| Централни сензори | 45 – 50 см (18 – 20 инча) | Кратък звуков сигнал през кратки интервали от време | |
| Странични сензори | 45 – 60 см (18 – 24 инча) | | |
| 35 – 45 см (14-16 инча) | | Кратък звуков сигнал през много кратки интервали от време | Две линии |
| По-малко от 35 см (14 инча) | | Продължителен звуков сигнал | Една линия |

*БЕЛЕЖКА:*
*Символи се показват с кратко закъснение след разпознаване на препятствия.*
*Ако системата открие повече от едно препятствие по едно и също време, на дисплея се показват всичките им позиции посредством съответните символи. Алармите обаче ще се задействат само за най-близките обекти.*

### *ЗАБЕЛЕЖКА*

- **Ако нещо различно от звуковата аларма, упомената по-горе, се чуе, може да има дефект в сензора. Консултирайте се с оторизиран дилър на SUZUKI или с друг квалифициран сервиз.**
- **Ако има неизправност в сензора за паркиране, индикаторната лампа за изключване на звука на сензорите за паркиране няма да се включи. Ако индикаторната лампа за изключване на звука на сензорите за паркиране не светне, се консултирайте с оторизиран дилър на SUZUKI или с друг квалифициран сервиз.**

*БЕЛЕЖКА:*

- *Символите се появяват малко след засичане на препятствието.*
- *Ако системата засече много препятствия едновременно, на дисплея се появява позицията на всяко едно от тях посредством съответните символи. Въпреки това звуковите аларми ще прозвучат за най-близко намиращите се препятствия.*
- *Дори на места, където звуковата аларма винаги звучи, когато бъде разпознато препятствие, звуковата аларма може да не прозвучи в зависимост от ситуацията.*
- *Когато паркинг сензорът разпознае препятствие, докато работи, индикаторната лампа за паркинг сензорите ще мига.*

**Предупредителни и индикаторни съобщения**

При наличието на проблем или предупреждение относно парктроника, на информационния дисплей на арматурното табло ще се появи съобщение, ще започне да мига символ и ще се чуе звуков сигнал. При появата на съобщение, следвайте инструкциите.

| Индикатор | Съобщение | Символ | Причина и отстраняване |
|---|---|---|---|
|  | “SERVICE PARKING SENSORS”/“СЕРВИЗ ПАРКИНГ СЕНЗОРИ“ | Не се показва | Може би има проблем с парктроника. Вашият автомобил трябва да бъде проверен от оторизиран дилър на SUZUKI. |
|  | “CLEAN PARKING SENSORS” / „ПОЧИСТЕТЕ ПАРКИНГ СЕНЗОРИТЕ“ | Една мигаща линия на местоположение на сензора. | Посоченият датчик е замърсен. Почистете го с мека кърпа. |

**Ситуации, при които паркинг сензорите може да не се задействат**

При следните ситуации сензорите за паркиране не се активират правилно.

- За няколко секунди веднага след смяна на режима на запалване на ON
- За автомобили с автоматична трансмисия или Auto Gear Shift:

– Когато скоростният лост е в положение “P”, “N”, “D” или “M”

– Когато позицията на скоростния лост не отговаря на позицията на селектора, показана в на информационния дисплей или когато се показва „–“.

- За автомобили с ръчна скоростна кутия:

– Когато скоростният лост е в позиция, различна от „R“.

– Когато индикаторната лампа „R” (задна предавка) не свети дори при местене на лоста на трансмисията в положение "R".

- Когато препятствието не може да бъде открито
- Когато сензорите за паркиране са временно спрени или не функционират правилно

– За подробности вижте „Временно спиране на работата на ултразвуков сензор“ (СТР. 5-180) и „Повреда на ултразвуковия сензор” (СТР. 5-180) в този раздел.

**Бутон за изключване на паркинг сензорите**

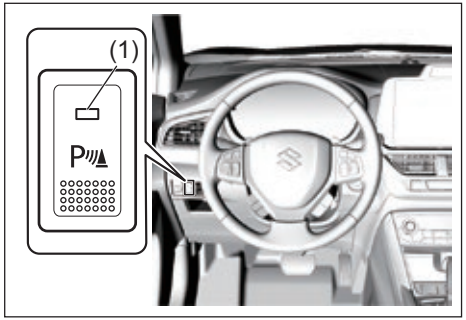


65T51070

Ако натиснете бутона за изключване на паркинг сензорите, няма да прозвучи аларма при откриване на препятствие. Индикаторната лампа на бутона за изключване на паркинг сензорите (1) угасва, когато зумерът на сензорите за паркиране е поставен на пауза.

Докато звукът на сензорите за паркиране е спрян, зумерът ще прозвучи отново при следните условия.

- Когато бутонът за изключване на паркинг сензорите бъде натиснат отново
- Автомобил с ръчна скоростна кутия:

Когато превключите в позиция R от позиция, различна от R

- Автомобил с автоматична трансмисия или Auto Gear Shift:

  Когато преместите скоростния лост от позиция, различна от R, на R

*ЗАБЕЛЕЖКА:*

*В зависимост от ситуацията около автомобила, алармата на сензорите за паркиране може да прозвучи отново, когато бъде открито препятствие, докато алармата е временно спряна.*

## Система за следене на умората (DMS) (в зависимост от оборудването)

DMS е съкращение на Driver Monitoring System. Камерата на системата за наблюдение на водача разпознава отварянето и затварянето на очите на водача, посоката, в която е обърнато лицето на водача, и т.н. Ако системата установи, че водачът е сънлив, задрямва или гледа настрани по време на шофиране, тя ще предупреди водача с предупредителна светлина, съобщение на информационния дисплей и предупредителен зумер.

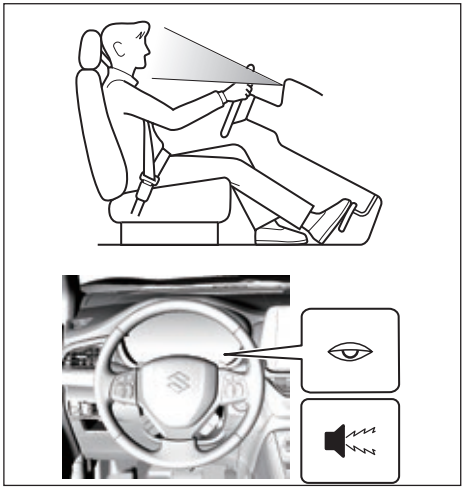

65T51080

**Сензори, които отчитат състоянието на водача**

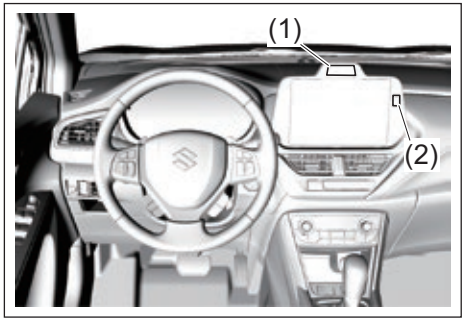


65T51090

(1) Камера на системата за следене на умората
(2) Светодиод на системата за наблюдение на водача

**⚠ ПРЕДУПРЕЖДЕНИЕ**

**Тъй като има ограничение относно степента на разпознаване, която тази система може да осигури, не се предоверявайте на тази система.**

- **Ако се чувствате уморени преди или по време на шофиране, направете почивка и поспете, ако е необходимо, за да гарантирате безопасност, докато шофирате.**
- **DMS не отстранява сънливостта на водача.**

(продължение)

**⚠ ПРЕДУПРЕЖДЕНИЕ**

(продължение)

- **DMS не предотвратява небрежностите на водача.**
- **В някои ситуации DMS може да не успее да разпознае правилно състоянието на водача.**

*БЕЛЕЖКА:*
*DMS разпознава функции като позицията на очите, носа, устата и главата на водача с помощта на камерата.*
*Системата може да не функционира правилно, когато характеристики като позицията на очите, носа, устата и главата не могат да бъдат разпознати.*
*Регулирайте позицията на седалката и волана, за да заемете правилната позиция зад волана.*

**Предупреждение при заспиване зад волана**

Когато DMS установи, че очите на водача са затворени, мигат, че той се прозява и т.н. по време на шофиране със скорост приблизително 65 км/ч (40 мили в час) или повече, системата предупреждава водача с аларма, ако определи, че водачът е сънлив.

- Когато предупреждението за заспиване бъде активирано, предупредителната лампа за заспиване ще светне, предупреждението за заспиване на волана на информационния дисплей ще се появи и ще се чуе звуков сигнал в купето, за да бъде предупреден шофьорът.

БЕЛЕЖКА:
*Дори ако водачът се чувства буден, ако все още има съмнение за сънливост, предупредителният сигнал може да се задейства на всеки няколко минути. Ако скоростта на превозното средство надвишава 65 км/ч (40 мили в час) или повече, докато водачът е заподозрян за да сте сънливи, предупредителният сигнал може да се задейства всеки път. В такива случаи се препоръчва да се направи почивка възможно най-скоро. След като предупреждението за заспиване на волана е активирано, DMS предупреждението няма да се активира за около пет минути.*

**Предупреждение за сънливост**

Ако DMS засече затворени очи на водача или наклон на врата по време на шофиране с приблизително 65 км/ч (40 мили в час) или повече, системата ще предупреди водача с предупредителен сигнал.

- Когато предупреждението за сънливост е активирано, предупредителната лампа за сънливост ще светне, предупреждението за сънливост на информационния дисплей ще се появи и вътрешната аларма ще изпиука, за да предупреди водача.
- Предупреждението за сънливост продължава да предупреждава, докато DMS не отчете, че водачът се е разбудил.

ЗАБЕЛЕЖКА:
След като предупреждението за сънливост е сработило, DMS предупреждението няма да се активира за около пет минути.

**Предупреждение за липса на концентрация на водача**
Ако DMS разпознае погледа на водача или посоката, в която е насочено лицето му, докато шофира със скорост приблизително 20 км/ч (20 мили в час) или повече и определя, че водачът гледа настрани, DMS предупреждава водача с предупредителен сигнал.

- Когато предупреждението за липса на концентрация у водача бъде активирана, предупреждението за липса на концентрация на водача в информационния дисплей ще се появи и ще се задейства аларма в купето, която да предупреди шофьора.

*БЕЛЕЖКА:*

- *Предупреждението за липса на концентрация на водача не сработва, когато индикаторът за мигач и аварийните светлини се активират.*
- *Предупреждението за липса на концентрация на водача не сработва, когато скоростният лост е в положение „R“.*
- *Ако е изпълнено някое от следните условия, предупреждението за липса на концентрация у водача може да не работи правилно:*
  - *Когато посоката на автомобила и погледът на водача се различават много, например при завой с малък радиус или на кръгово движение*
  - *Когато погледът и посоката на лицето не са в една и съща посока*
  - *Когато водачът често върти лицето си или не гледа напред*
  - *Когато водачът наклонява много лицето си*
  - *Когато водачът се движи в голям диапазон*

*След като се активира предупреждението за липса на концентрация у водача, DMS предупреждението няма да се активира за около пет минути.*

**ON/OFF настройка на аларма**
DMS сигналите могат да бъдат изключени. Можете да изберете системата за наблюдение на водача чрез режима за настройки на информационния дисплей и да включите или изключите предупреждението.
Вижте „Режим за настройки” (СТР. 4-15).
Когато предупреждението е настроено на OFF/ИЗКЛ., индикаторната лампа за изключена система DMS светва.

*БЕЛЕЖКА:*
*В следните ситуации предупрежденията на DMS се включват автоматично:*

- *Когато бутонът за стартиране на двигателя е натиснат, за да промените режима на запалване от LOCK (OFF) на ON.*
- *Когато предпазният колан на водача не е закопчан и шофьорската врата бъде отворена*
- *Когато настройката по подразбиране е избрана от режима за настройка на информационния дисплей*

**Ситуации, при които системата за следене на умората (DMS) може да не работи правилно**
В ситуации като следните е възможно камерата на системата за следене на умората може да не успява да разпознава лицето на водача и функцията може да не работи правилно.

- *Когато камерата на системата за наблюдение на водача попадне в ситуации, в които е трудно да заснема изображения по правилен начин*
  - *Когато купето на автомобила е нагорещено*
  - *Когато много ярка светлина, например от слънцето или от фарове, попада върху камерата на системата за наблюдение на водача или лицето на водача*
  - *Когато яркостта в автомобила се променя често поради сенките на околните структури и др.*
- *Когато очертанията на очите, носа, устата или лицето на водача се виждат трудно от камерата на системата за наблюдение на водача*
  - *Когато стъклата на диоптрични или слънчеви очила водят до отблясъци към камерата или се отразява гледката отвън на автомобила*

– *Когато воланът или ръка, която го държи, и др. пречат на камерата на системата за наблюдение на водача, лицето на водача и LED*
– *Когато по камерата на системата за наблюдение на водача има мръсотия или пръстови отпечатъци и др.*
– *Когато носите шапка, или ниско над очите на шофьора има сенник*
– *Когато носите дебели очила, заради които очите на водача изглеждат изкривени*
– *Когато водачът носи очила (в т.ч. и слънчеви), които не пропускат лесно инфрачервените лъчи*
– *Когато на очите на водача пречат рамка на очила, слънчеви очила, коса и др.*
– *Когато водачът е с шапка или каска и др.*
– *Когато водачът носи превръзка на окото*
– *Когато бретонът ви е на очите*
– *Когато водачът е с маска за лице*
– *Когато водачът е с грим или боя и т.н., което затруднява разпознаването на очите, носа, устата или формата на лицето им*
– *Когато очертанията на устата са скрити от мустаците*
– *Когато водачът е наклонил много главата си*
– *Когато водачът не е в правилната позиция за шофиране*
– *Когато шофьорът се смее или очите му са леко отворени*
– *Когато има няколко лица в обхвата на разпознаване на камерата на системата за мониторинг на водача, например когато пътник отпред или отзад се наведе към седалката на водача*
– *Когато в превозното средство има устройство, което излъчва близки инфрачервени лъчи, например афтърмаркет система за мониторинг на водача*

**Когато DMS не функционира нормално**
Ако DMS е спряна временно, светва индикаторната лампичка на системата за мониторинг на водача (DMS).
Ако в DMS има неизправност, индикаторната лампа Driver Monitoring System (DMS) OFF и главната предупредителна индикаторна лампа ще мигат, на информационния дисплей ще се появи “DRIVER MONITOR SYSTEM MALFUNCTION”/ „НЕИЗПРАВНОСТ НА СИСТЕМАТА ЗА НАБЛЮДЕНИЕ НА ВОДАЧА“ и ще се задейства вътрешната звукова аларма.

*БЕЛЕЖКА:*
- *В следната ситуация DMS ще бъде спряна временно.*
  – *Когато температурата на DMS-модула е прекалено висока или ниска*
  – *Когато температурата на камерата на системата за мониторинг на водача е прекалено висока или ниска*
  – *Когато позицията на очите, носа, устата или лицето на водача не се разпознава правилно*
  – *Когато ситуацията се промени, действието на DMS ще бъде отменено*
- *Ако в DMS има неизправност, се консултирайте с оторизиран дилър на SUZUKI или с друг квалифициран* сервиз за проверка на системата.

**DMS камера и LED**
*ЗАБЕЛЕЖКА:*
*За нормална работа на DMS спазвайте следното:*
- *Не поставяйте аксесоари, стикери (включително прозрачни стикери) и т.н. върху камерата и светодиода на системата за мониторинг на водача или около тях.*
- *Предпазвайте камерата и светодиода на системата за мониторинг на водача от повреди.*
- *Не докосвайте камерата на системата за наблюдение на водача и не позволявайте да се замърсява. Ако по тях полепнат мръсотия или пръстови отпечатъци, ги избършете с мека суха кърпа или ги избършете съвсем леко с много добре изстискана кърпа.*
- *Не подлагайте камерата и светодиода на системата за мониторинг*

*на водача, както и зоната около тях на силни удари.*

**Софтуер с отворен код (OSS)**
DMS включва софтуер (OSS), който използва отворен код. За подробности относно информацията за лиценза вижте на следния уебсайт: http://www.embedded-carmultimedia.jp/RTOS/License/oss/DMS_0601/

## Камера за обратно виждане (ако има налична)

Когато скоростният лост бъде превключен към позиция “R”, при режим на запалване в “ON”, камерата за обратно виждане автоматично ще покаже върху информационния дисплей изгледа зад автомобила.

**⚠ ПРЕДУПРЕЖДЕНИЕ**

**Разстоянието, което се вижда в камерата за обратно виждане, може да се различава от действителното разстояние в зависимост от условията на пътя или товара, който превозва превозното средство. Ако се движите на заден ход, разчитайки само на дисплея, това може да доведе до злополука. Камерата за обратно виждане не може да замести необходимостта от концентрация на водача. Само водачът носи отговорност при паркиране и други подобни маневри.**

- **Използвайте камерата за обратно виждане само за помощ при шофиране на автомобила.**
- **Винаги управлявайте превозното средство внимателно, като следите за заобикалящите ви условия с очите си и с помощта на огледалата за обратно виждане.**

(продължава)

**⚠ ПРЕДУПРЕЖДЕНИЕ**

(продължава)

- **Проверете дали капакът на багажното отделение е добре затворен, когато се движите на заден ход.**

***ЗАБЕЛЕЖКА***

**Ако използвате камерата за обратно виждане дълго време при режим на запалване “ON”, но без двигателят/хибридната система да работи, акумулаторната батерия може да се изтощи. Не оставяйте режима на запалване на “ON” за дълго време, когато двигателят/хибридната система не работи.**

## Местоположение на камерата за обратно виждане

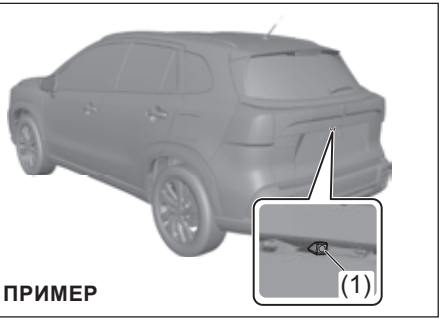


ПРИМЕР

65T50520

(1) Камера за обратно виждане

Камерата за обратно виждане е монтирана до стойката на регистрационната табела на задния капак.

### *ЗАБЕЛЕЖКА*

- **Камерата за обратно виждане е прецизно устройство. Ако ударите камерата, тя може да се счупи и да се получи повреда, в резултат на което да възникне пожар или неизправност.**
- **Не удряйте камерата.**
- **Не премахвайте с пръчка калта или снега от обектива на камерата.**

### *ЗАБЕЛЕЖКА*

**Ако в камерата за обратно виждане проникне вода, това може да доведе до неизправност или до възникване на пожар.**
**Не използвайте водоструйка в зоната около камерата.**

### *ЗАБЕЛЕЖКА*

**Обективът на камерата е с твърдо покритие, за да се предотврати неговата повреда или обезцветяване. Повредата или обезцветяването на обектива може да влоши изображението.**

- **Не използвайте четка, за да почистите обектива.**
- **Не използвайте алкохол, бензин или разтворител, за да почистите обектива.**
- **Не използвайте вакса върху обектива на камерата.**

*БЕЛЕЖКА:*
*Ако върху обектива попадне вакса, почистете я с чиста кърпа, напоена с неагресивен почистващ препарат, разтворен с вода, и след това избършете обектива със суха кърпа.*

## Как да използвате камерата за обратно виждане

1) Натиснете копчето за стартиране на двигателя в режим на запалване “ON”.
2) Превключете скоростния лост в позиция “R”.

- На дисплея автоматично ще се появи изгледът зад превозното средство.
- Когато скоростният лост бъде превключен от позиция “R” към друга позиция, дисплеят ще се върне към последното изобразено нещо на него.

*БЕЛЕЖКА:*
*Екранът на камерата за обратно виждане е приоритетен във всеки режим на дисплея. Въпреки това, на екрана на камерата за обратно виждане няма да се появи изгледът зад превозното средство, когато системата се инициализира.*

## Обхват на камерата за обратно виждане

Дисплеят на камерата за обратно виждане изобразява зоната зад задната част на вратата на багажното отделение. Той не може да изобрази обекти, които са близо до или под бронята. Дисплеят на камерата за обратно виждане не може да изобрази обекти, които са по-високи от камерата. Горната част на високи обекти, като пътни знаци, не може да бъде видяна на дисплея.

**Пример за обхват на дисплея на камерата за обратно виждане**

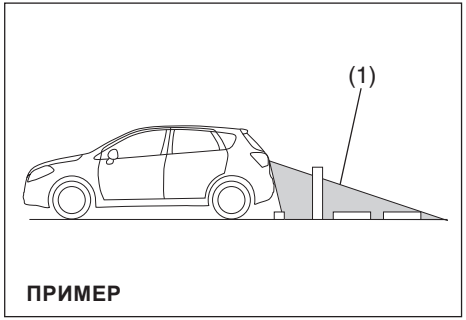


61MM0A015

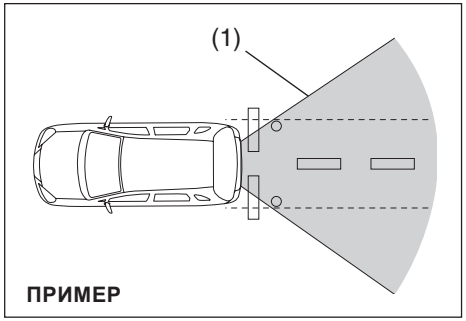


61MM0B012

(1) Обхват на камерата

*БЕЛЕЖКА:*

- *Изображенията на дисплея на камерата за обратно виждане са обърнати изображения (огледални изображения).*
- *Цветовете на обектите в камерата за обратно виждане могат да се различават от действителните цветове на обектите.*
- *Камерата за обратно виждане може трудно да различава обектите при следните условия, но това не е сигнал за неизправност в системата.*
  - *На тъмни места, в дъждовен ден или през нощта.*
  - *Когато температурата около обектива е твърде висока/ниска или камерата е мокра, както се случва при дъждовно време или дълги периоди на висока влажност (може да се появи конденз върху обектива на камерата).*
  - *Когато около обектива на камерата е заседнал чужд материал, като кал или капки вода.*
  - *Когато в камерата влиза силна светлина (върху дисплея могат да се появят вертикални линии).*
  - *При флуоресцентно осветление. (Дисплеят може да мъждука.)*
  - *Когато външната температура е ниска (изображението на дисплея може да е потъмнено).*

**Как да разбираме елементите, показани на екрана**
Дисплеят на камерата за заден ход и водещите линии ще бъдат показани на екрана.

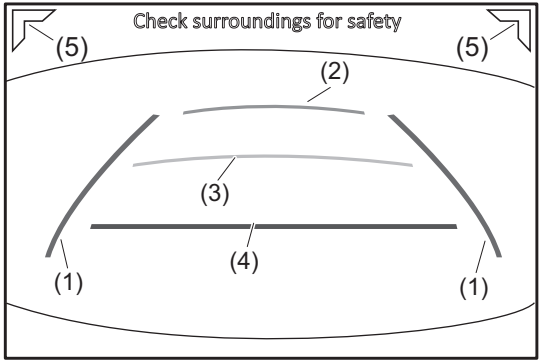


65T51180

- Тъй като всяка водеща линия се показва към повърхността на пътя, разстоянието от вашия автомобил до препятствие, например паркиран в близост до вашия автомобил друг автомобил, не се показва точно.
- Трапецовидните водещи линии за разстоянието и ширината на превозното средство, които се показват на екрана, са груби индикации и те зависят от действителното разстояние и ширината на автомобила.
- Ако модифицирате окачванията или смените гума с гума, която не отговаря на спецификациите на производителя, водещите линии няма да бъдат показани точно.

| Номер | Име на елемента | Показан цвят | Съдържание |
|---|---|---|---|
| (1) | Водеща линия за ширината на автомобила | Лилав | Това показва водещата линия за позицията, която е леко извън ширината на автомобила (вкл. ширината на страничните огледалата). |

| Номер | Име на елемента | Показан цвят | Съдържание |
|---|---|---|---|
| (2) | Водеща линия за разстоянието | Светло син | Това показва водещата линия за позицията, която е на ок. 2 м (6,6 фута) от центъра на задната броня. |
| (3) | | Жълт | Това показва водещата линия за позицията, която е на ок. 1 м (3,3 фута) от центъра на задната броня. |
| (4) | | Червен | Това показва водещата линия за позицията, която е на ок. 0,5 м (1,6 фута) от центъра на задната броня. |
| (5) | Индикация на асистенцията за проверка на указанията наляво и надясно | Жълт или червен | Когато автомобилът се движи извън центъра на зоната за разпознаване, се показва тази икона. За подробности вижте „Предупреждение при напречен трафик отзад“ (RCTA)(в зависимост от оборудването)” (СТР. 5-156). |

**Показания на екрана за обратно виждане**
Разстоянието, което се вижда в камерата за обратно виждане, може да се различава от действителното разстояние, в зависимост от условията на пътя или товара, който превозва превозното средство.

**Наклон нагоре зад превозното средство**

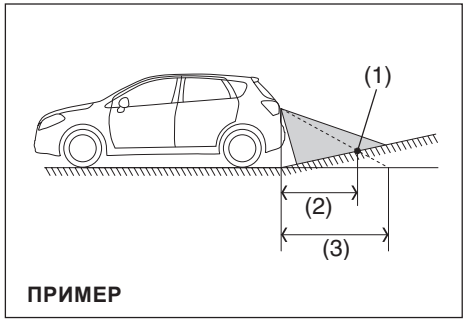


61MM0A016

(1) Обект
(2) Действително разстояние
(3) Разстояние, изобразено на дисплея

При наличието на наклон нагоре зад превозното средство, обектът, изобразен на дисплея, изглежда на по-голямо разстояние, отколкото е всъщност.

**Наклон надолу зад превозното средство**

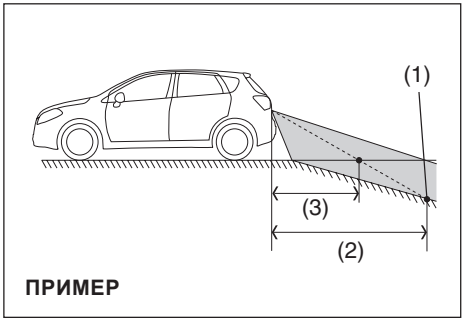


61MM0A017

(1) Обект
(2) Действително разстояние
(3) Разстояние, изобразено на дисплея

При наличието на наклон надолу зад превозното средство, обектът, изобразен на дисплея, може да изглежда по-близо, отколкото е всъщност.

**Ако изображението назад от камерата за обратно виждане не се вижда или изображението е твърде лошо:**

- Ако изображението назад от камерата за обратно виждане не се вижда:
  – Проверете дали режимът на запалване е в “ON”.
  – Проверете дали скоростният лост е превключен в позиция “R”.

- Ако изображението от камерата за обратно виждане е твърде лошо:
  – Проверете дали обективът на камерата за обратно виждане не е мръсен.
  – Проверете дали лъчите на слънцето или лъчите от фаровете на превозното средство зад вас не попадат директно върху обектива.

В случай, че след извършване на горепосочените проверки, камерата за обратно виждане все още не работи добре, системата трябва да бъде проверена от оторизиран дилър на SUZUKI или друг квалифициран сервиз възможно най-скоро.

## Електронна стабилизираща програма (ESP®)

ESP® е запазена марка на Mercedes-Benz Group AG.
Електронната стабилизираща система (ESP®) подпомага контрола над автомобила при завиване, ако предните или задните колела поднесат. Тя помага и за запазване на сцеплението при ускоряване върху ронлива или хлъзгава пътна настилка. Това става чрез регулиране на подаването на мощност от двигателя или чрез селективно задействане на спирачките. Освен това, ESP® подпомага да се избегне поднасянето чрез контролиране на налягането в спирачките.

**⚠ ПРЕДУПРЕЖДЕНИЕ**

**ESP® системата не може да съдейства за стабилността при шофиране на автомобила във всички ситуации и не може да контролира цялата спирачна система на автомобила. ESP® системата не може да предотврати инциденти, включително такива, които са в резултат от прекалено голяма скорост при завиване или аквапланинг. Възможностите, които предлага ESP® системата, не трябва никога да се използват като заместител на внимателното шофиране на автомобила.**

ESP® има следните три системи:

### Система за контрол на стабилността

Системата за контрол на стабилността на автомобила осигурява интегриран контрол на системи, като антиблокираща система, тракшън контрол, контрол на оборотите на двигателя и т.н. Тази система контролира автоматично спирачките и двигателя, за да предотврати поднасяне при завиване върху хлъзгав път или при рязко завъртане на волана.

### Система за контрол на сцеплението

Системата за контрол на сцеплението предотвратява превъртането на колелата при потегляне или ускоряване на автомобила върху хлъзгава пътна настилка. Системата се задейства само ако прецени, че някое от колелата ще се превърти или ще започне да губи сцепление. Когато това се случи, системата задейства предните или задни спирачки и намалява оборотите на двигателя, за да ограничи превъртането на колелото.

### Антиблокираща спирачна система (ABS)

ABS ще помогне да избегнете поднасяне на автомобила, като контролира електронно спирачното усилие. Той ще помогне и да поддържате контрол над волана при спиране на хлъзгави повърхности или при мощно спиране. ABS сработва автоматично, така че не се налага да прилагате специални техники на спиране. Просто трябва да натиснете спирачката до долу без да помпате върху педала. ABS ще сработи винаги когато отчете, че колелата блокират. При сработване на ABS можете да усетите пулсиране на спирачния педал. (За повече информация относно ABS вижте „Спиране“ в този раздел.)

**⚠ ПРЕДУПРЕЖДЕНИЕ**

- **ESP® може да не работи правилно, ако бъдат използвани гуми или джанти, различни от посочените в ръководството за експлоатация на автомобила. При смяна на гуми или джанти, използвайте само размера и вида, посочени в това ръководство за експлоатация.**
- **ESP® може да не функционира правилно, ако гумите не са напомпани с препоръчаното налягане.**
- **ESP® може да не функционира правилно, ако гумите са прекалено износени. Подменете гумите, когато индикаторите за износване на протектора в прорезите се появят на повърхността на протектора.**

(продължава)

**⚠ ПРЕДУПРЕЖДЕНИЕ**

(продължава)
- **ESP® може да не функционира правилно, ако на гумите са монтирани вериги.**
- **ESP® не е заместител на зимните гуми или гумите с вериги при пътища, покрити със сняг.**

**⚠ ПРЕДУПРЕЖДЕНИЕ**

- **ESP® може да не функционира правилно, ако свързаните с двигателя части, като ауспухово гърне, не отговарят на стандартното оборудване или са в много лошо състояние.**
- **Не модифицирайте окачването на автомобила, защото ESP® може да спре да функционира правилно.**

*БЕЛЕЖКА:*
- *Ако ESP® системата е активирана, може да чуете щракащ шум и/или да усетите пулсации в спирачния педал. Това е нормално и показва, че налягането в спирачната система се контролира правилно.*
- *Може да чуете работен звук, когато запалите двигателя или след като Автомобила потегли. Това означава, че горепосочените системи са в режим на самопроверка. Този звук не е сигнал за неизправност.*

По-долу са описани индикаторните лампи за ESP®:

## Предупредителна лампа за ESP®



52KM133

Тази лампа мига 5 пъти в секунда при активиране на някоя от следните системи.
- Система за контрол на стабилността
- Система за контрол на сцеплението (тракшън контрол)
- Система за контрол при спускане по наклон (ако има налична)

Ако тази лампа започне да мига, управлявайте автомобила с повишено внимание. Когато копчето за стартиране на двигателя/хибридната система е натиснато в режим на запалване “ON”, лампата светва за кратко, за да може да проверите дали работи.

***ЗАБЕЛЕЖКА***

**Ако предупредителната лампа за ESP® светне и остане включена по време на движение, това може да сочи за неизправност в някоя от ESP® системите (различна от ABS). Системата трябва да бъде проверена от оторизиран дилър на SUZUKI или друг квалифициран сервиз.**

*БЕЛЕЖКА:*
*Когато предупредителната лампа за ESP® светне и остане активна по време на движение, сочейки за неизправност в някоя от ESP® системите (различна от ABS), спирачната система ще започне да функционира като обикновена ABS система без допълнителни ESP® функции.*

## Индикаторна лампа за деактивиране на ESP®




57L30045

Трябва да включите ESP®, когато управлявате автомобила при обичайни условия, за да може да използвате всички предимства, които предлагат ESP® системите.
Когато автомобилът заседне в пясък, кал или сняг, където е необходимо буксуване на колелото, може да се наложи да изключите ESP® системите (различни от ABS).

## Копче за деактивиране на ESP®

**Тип А**

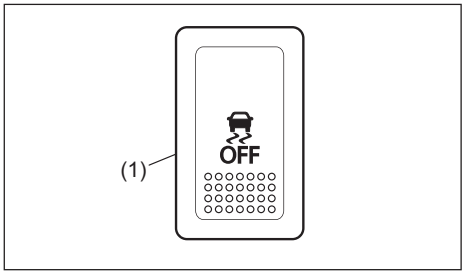


61MM0A197

(1) Превключвател за деактивиране на ESP®

**Тип Б**

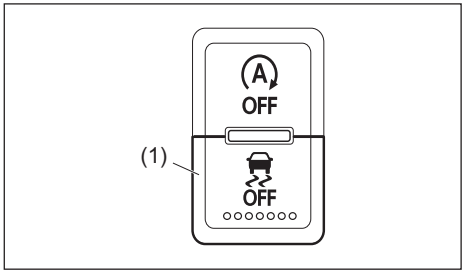


65T50530

(1) Превключвател за деактивиране на ESP®

При натискане и задържане на копчето за деактивиране на ESP®, разположено върху таблото, за да бъдат изключени ESP® системите (различни от ABS), на таблото ще светне индикаторната лампа за деактивиране на ESP®.
Когато сте изключили ESP® системите (различни от ABS), включете ги отново, когато се върнете към нормален режим на управление.
При повторното натискане на копчето за деактивиране на ESP®, индикаторната лампа ще изгасне и ESP® системите ще се активират отново.




65T50670

Ако на информационния дисплей се появи горепосоченото съобщение, това сочи за евентуален проблем в ESP® системата и автомобилът трябва да бъде проверен от дилър на SUZUKI или друг квалифициран сервиз.

*БЕЛЕЖКА:*
*ESP® системата няма да се активира, когато на информационния дисплей се появи горепосоченото съобщение.*

*БЕЛЕЖКА:*
*Ако вашият автомобил е оборудван със спирачен асистент, базиран на радар, когато ESP® системата се деактивира, спирачният асистент, базиран на радар, ще бъде деактивиран.*

## Предупредителна лампа за ABS / Предупредителна система за спирачната система

Вижте “Спиране” в настоящия раздел.

## Система за помощ при потегляне по наклон (ако има налична)

Системата за помощ при потегляне по наклон е предназначена да ви подпомогне, когато потегляте по стръмен или хлъзгав наклон. Когато потегляте по наклон, системата спомага превозното средство да не тръгне назад (за около 2 секунди), когато сте преместили крака си от спирачния педал върху педала на газта.

### ⚠ ПРЕДУПРЕЖДЕНИЕ

- **Не разчитайте единствено на системата за помощ при потегляне по наклон. Системата може да не успее да предотврати движението на автомобила на автомобила назад, в зависимост от натоварването и условията на пътя. Винаги бъдете готови да натиснете спирачката, за да не тръгне автомобилът назад. Ако не внимавате и не успеете да натиснете спирачката, за да задържите автомобила по наклон, може да загубите контрол над автомобила и да стане ПТП.**
- **Системата за помощ при потегляне по наклон не предназначена за постоянно спиране на превозното средство върху наклон.**

(продължава)

### ⚠ ПРЕДУПРЕЖДЕНИЕ

(продължава)

- **След като вдигнете крака си от спирачния педал, потеглете незабавно с превозното средство. Ако махнете крака си от спирачния педал за повече от 2 секунди, системата за помощ при потегляне по наклон ще бъде отменена. Ако това се случи, превозното средство може да тръгне назад в зависимост от степента на наклона, което може да доведе до злополука. Също така, двигателят може да изгасне и серво управлението и спирачките няма да работят, което ще доведе до по-трудно завъртане на волана и спиране, което от своя страна може да доведе до злополука или повреда на превозното средство.**
- **Ако карате по стръмен наклон, чакъл, заснежен път или кален път и системата за потегляне по наклон сработят, може да има възможност колелата да блокират и след това да загубите контрол над автомобила.**

Системата за контрол при потегляне по наклон се активира най-много за 2 секунди, ако преместите крака си от спирачния педал, когато следните условия са налице.

1) Скоростният лост е в позиция за предавка напред или назад.
2) Паркинг спирачката е освободена.
3) При модели с ръчна трансмисия педалът на съединителя е натиснат.
4) Превозното средство се намира по посока на нагорнището.

При модели, оборудвани със система ENG ASTOP или хибридна система, асистентът за потегляне по наклон се активира, когато двигателят бъде рестартиран след автоматично гасене, дори ако посочените по-долу условия са изпълнени.

*БЕЛЕЖКА:*
*Когато системата за помощ при потегляне по наклон се активира, следните условия може да бъдат налице, но това не е знак за неизправност.*

- *Може да чуете звук, идващ от двигателя.*
- *Когато спирачният педал стане твърд, може да е трудно да го натискате.*




65T50680

В случай, че се появи съобщението от горепосоченото изображение, това може да бъде сигнал за проблем със системата за помощ при потегляне по наклон и превозното средство трябва да бъде проверено от оторизиран дилър на SUZUKI.

*БЕЛЕЖКА:*
*Когато това съобщение се е появило на дисплея, системата за помощ при потегляне по наклон не може да се активира.*

## Спиране

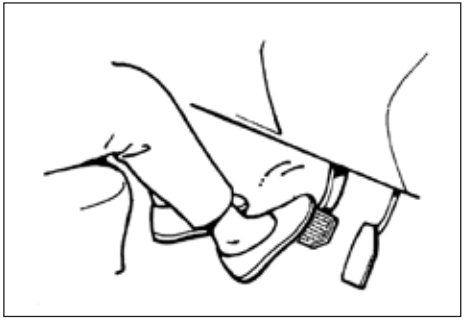

60G165S

Разстоянието, необходимо, за да спре едно превозно средство, се увеличава с неговата скорост. Спирачният път, който например е необходим при скорост от 60 км/ч (37 мили в час), ще бъде 4 пъти по-голям, отколкото при скорост от 30 км/ч (19 мили в час). Започнете да спирате автомобила, когато има достатъчно разстояние между вашия автомобил и точката за спиране, като намалявате скоростта постепенно.

**⚠ ПРЕДУПРЕЖДЕНИЕ**

**При попадане на вода в компонентите на спирачките, спирачните характеристики могат да се влошат и да станат непредвидими. След преминаване през вода или миене на автомобила отдолу, тествайте спирачките при движение с ниска скорост, за да проверите дали са запазили обичайната си ефективност. Ако ефективността на спирачките е по-малка от обичайната, подсушете ги с многократно натискане на спирачката, като карате много бавно, докато си възвърнат обичайната ефективност.**

### Сервоусилване на спирачките

Вашият автомобил има сервоусилвател на спирачките. При загуба на сервото заради изгасване на двигателя или друга неизправност, системата е напълно функционална чрез временно достъпен резервен капацитет и вие може да спрете Автомобила напълно, като натиснете спирачния педал веднъж и го задържите. Резервният капацитет се използва частично и намалява с всяко следващо натискане на педала. Приложете плавен и равномерен натиск върху спирачния педал. Не помпайте върху педала.

**⚠ ПРЕДУПРЕЖДЕНИЕ**

**Дори без допълнителни резерви в спирачната система, вие все още можете да спрете автомобила, като натиснете спирачния педал с по-голяма сила от обичайната. Въпреки това, спирачният път може да се окаже по-голям.**

## Спирачен асистент

Когато натиснете много силно спирачките, спирачният асистент преценява, че това е аварийно спиране и осигурява по-мощно спиране за водачи, които не могат да натиснат спирачния педал максимално.

*БЕЛЕЖКА:*
*Ако натиснете спирачките бързо и силно, в спирачния педал ще се чуе щракване. Това е нормално и е признак, че системата функционира правилно.*

## Антиблокираща спирачна система (ABS)

ABS ще ви помогне да избегнете поднасяне чрез електронно контролиране на налягането в спирачната система. Тази система ще ви помогне също да запазите контрол върху автомобила, когато спирате върху хлъзгава настилка или спирате рязко.
ABS системата работи автоматично, така че не ви е необходима някаква специална техника за спиране. Просто натиснете спирачния педал, без да «помпате» върху него. ABS системата ще се задейства всеки път, когато отчете, че колелата блокират. Може да почувствате, че спирачният педал пулсира при задействане на ABS системата.

*БЕЛЕЖКА:*
- *ABS системата не работи, когато скоростта на автомобила е под 9 км/ч (6 мили в час).*
- *Ако ABS системата е активирана, може да чуете тракащ шум и/или да усетите пулсиране в спирачния педал. Това е нормално и показва, че налягането в спирачната система се контролира правилно.*
- *Може да чуете работен звук, когато запалите двигателя или след като Автомобилът потегли. Това означава, че горепосочените системи са в режим на самопроверка. Този звук не е сигнал за неизправност.*

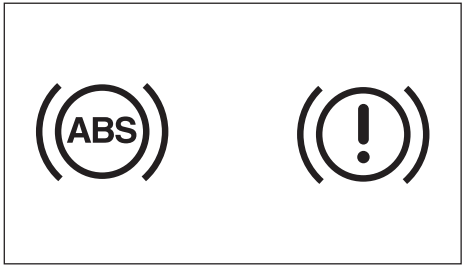


63J082

(1) Предупредителна лампа за ABS системата
(2) Предупредителна лампа за спирачната система

**⚠ ПРЕДУПРЕЖДЕНИЕ**

- **При някои видове нестабилна настилка (като чакъл, пътища, покрити със сняг и др.), спирачният път, необходим за превозни средства с ABS система, може да бъде по-голям в сравнение с този на превозни средства със стандартна спирачна система., При стандартна спирачна система, блокираните гуми могат да „изорат" чакъла или снега, скъсявайки спирачния път, а ABS системата намалява този ефект на съпротивление. Оставете си допълнителна дистанция за спиране, когато се движите по такъв тип повърхности.**
- **При пътища с нормална настилка някои водачи могат да постигнат по-къс спирачен път със стандартна спирачна система, отколкото с ABS система.**
- **И в двата случая ABS системата ви дава предимство, помагайки ви да запазите контрол върху посоката, в която е насочен автомобилът. Въпреки това, имайте предвид, че ABS системата не компенсира лошите пътни или климатични условия или лошата преценка на водача. Преценявайте добре ситуацията и не шофирайте Автомобила по-бързо, отколкото позволяват условията.**

**⚠ ПРЕДУПРЕЖДЕНИЕ**

- **Ако предупредителната лампа за ABS системата (1) се появи върху таблото и остане там по време на движение на автомобила, това означава, че може би има проблем по ABS системата. Поискайте незабавно ABS системата да бъде проверена от вашия дилър на SUZUKI. Ако ABS системата спре да функционира, спирачната система ще действа като обикновена спирачна система, която няма ABS.**
- **Ако предупредителната лампа за ABS системата (1) и предупредителната лампа за спирачната система (2) светнат едновременно върху таблото и останат включени или пък се появят по време на движение, това означава, че може да има неизправност както по антиблокиращата функция, така и по функцията за разпределение на спирачното усилие между предните и задните колела. Ако това стане, задните колела могат лесно да загубят сцепление, а в най-лошия случай Автомобилът може да се завърти, когато спирате върху хлъзгава повърхност или спирате рязко, дори това да е върху суха пътна настилка. Поискайте незабавно ABS системата да бъде проверена от вашия дилър на SUZUKI. Управлявайте автомобила внимателно, като избягвате да спирате рязко, доколкото това е възможно.**

### Как функционира ABS системата

Има компютър, който постоянно следи оборотите на колелата. Компютърът сравнява промените в оборотите на колелата при спиране. Ако колело намали оборотите си внезапно, създавайки опасност от поднасяне, компютърът ще редуцира налягането в спирачките няколко пъти в секунда, предотвратявайки по този начин блокирането на колелата. Когато потеглите с Автомобила или ускорите след рязко спиране, може да чуете краткотраен шум от мотора, тъй като системата се рестартира или проверява сама.

**⚠ ПРЕДУПРЕЖДЕНИЕ**

**ABS системата може да не функционира правилно, ако са използвани гуми или джанти, различни от тези, посочени в ръководството за употреба. Това се дължи на факта, че ABS системата работи, сравнявайки промените в оборотите на колелата. Когато сменяте гуми или джанти, използвайте само вида и размера, посочени в ръководството за употреба.**

## Антиблокираща спирачна система (ABS)

ABS ще ви помогне да избегнете поднасяне чрез електронно контролиране на налягането в спирачната система. Тази система ще ви помогне също да запазите контрол върху автомобила, когато спирате върху хлъзгава настилка или спирате рязко.
ABS системата работи автоматично, така че не ви е необходима някаква специална техника за спиране. Просто натиснете спирачния педал, без да «помпате» върху него. ABS системата ще се задейства всеки път, когато отчете, че колелата блокират. Може да почувствате, че спирачният педал пулсира при задействане на ABS системата.

**⚠ ПРЕДУПРЕЖДЕНИЕ**

- **Винаги проверявайте случващото се около автомобила и шофирайте автомобила по безопасен начин, тъй като контролът на превозното средство посредством ABS има определени ограничения и системата може да не функционира правилно в зависимост от околните условия.**
- **Ако сцеплението на гумата е преминало съответната граница или е настъпил аквапланинг, ABS не може да работи правилно.**

*БЕЛЕЖКА:*
- *Ако ABS системата е активирана, може да чуете тракащ шум и/или да усетите пулсиране в спирачния педал. Това е нормално и показва, че налягането в спирачната система се контролира правилно.*
- *Може да чуете работен звук, когато запалите двигателя или след като Автомобилът потегли. Това означава, че горепосочените системи са в режим на самопроверка. Този звук не е сигнал за неизправност.*

## Спирачен път

ABS не е проектирана, за да скъси спирачния път.

### ⚠ ПРЕДУПРЕЖДЕНИЕ

- **В следните ситуации спирачният път, необходим на автомобил с ABS, може да е малко по-голям от този при автомобил без ABS, което би могло да стане причина за ПТП. Карайте автомобила бавно и поддържайте достатъчно голяма дистанция между вашия автомобил и този пред вас.**
  - **– При шофиране по неравни пътища - напр. черни или павирани**
  - **– При шофиране по чакълести пътища или пътища с пресен сняг**

(продължава)

### ⚠ ПРЕДУПРЕЖДЕНИЕ

(продължава)

- **– При шофиране по неравности като свързващи елементи в пътната настилка**
- **– При преминаване през метални плочи като капаци на шахти**
- **– Когато са монтирани вериги за сняг**

*БЕЛЕЖКА:*
- *При внезапно спиране или натискане на спирачка на хлъзгави пътища, спирачният път при автомобил с ABS е почти същият като при автомобил без ABS.*
- *Ако искате внезапно да натиснете спирачката, просто натиснете педала на максимално без да помпате. В противен случай спирачният път ще бъде удължен.*
- *ABS няма да работи при скорост на превозното средство под около 9 км/ч (6 мили в час). Това зависи от пътните условия.*

## Вибрации и звук при сработване на ABS

При силно натискане на спирачния педал може да почувствате вибрации в педала, волана и каросерията на автомобила. Това се дължи на работата на ABS и не е сигнал за неизправност; продължете да натискате силно педала на спирачката при такъв случай.

*БЕЛЕЖКА:*
*Веднага след стартиране на двигателя и потегляне, може временно да чуете звук от мотора. Това означава, че системите са в режим на самопроверка. Този звук не е сигнал за неизправност.*

## Гуми

### ⚠ ПРЕДУПРЕЖДЕНИЕ

**ABS разпознава скоростта на въртене на всяко колело посредством сензор. Ако са използвани гуми или джанти с размер, тип или шарка на протектора, различни от посочените в ръководството за употреба, или гумите са с различна степен на износване, правилната скорост на въртене на колелата не може да бъде отчетена и ABS няма да работи правилно. Това може да доведе до злополука.**
**Когато сменяте гуми, използвайте гумите от размера, вида и шарката на протектора, посочени в ръководството за употреба.**
**Също така, не използвайте гумите, които са прекомерно износени.**

## Ситуации, при които ABS случайно може да се активира, когато натискате спирачките

- При шофиране по хлъзгави пътища

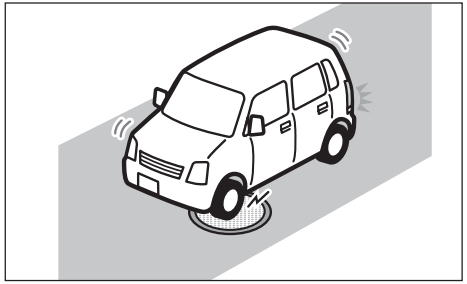

69RHS150

– Капаци на шахти

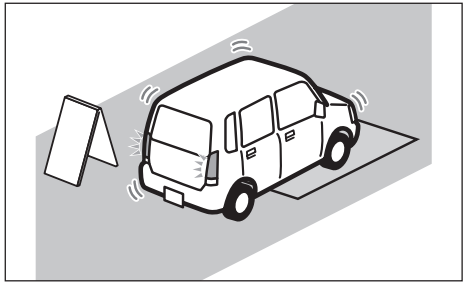

69RHS151

– Метални плочи на участъци в ремонт

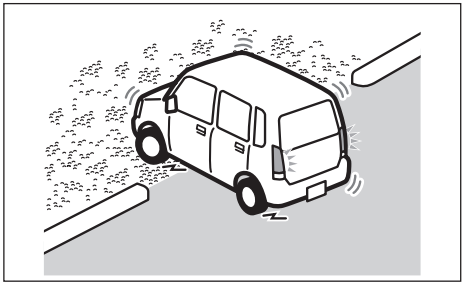

69RHS152

– Чакълени пътища

- При движение по фуги на пътищата и при други разлики във височината

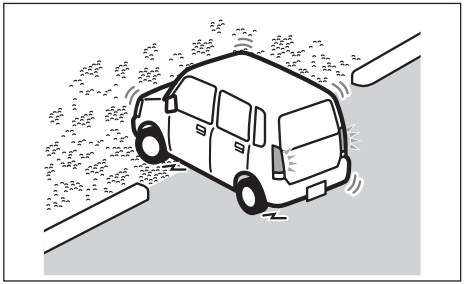

69RHS153

– Фуги по пътищата

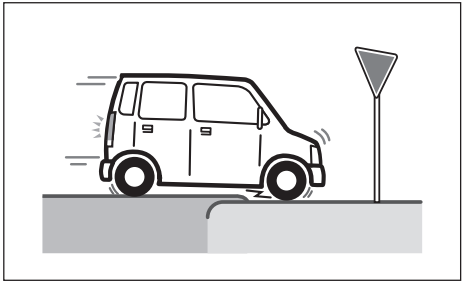

69RHS154

– Разлики във височината на пътищата

• При шофиране по лоши пътища

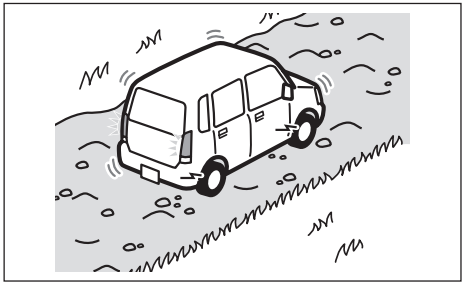

69RHS155

- Пътища с неравности

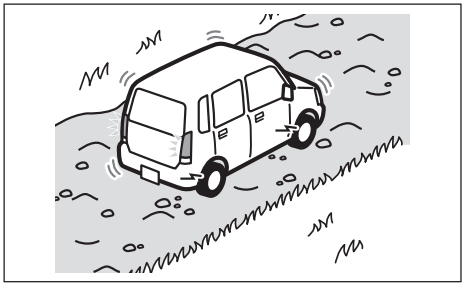

69RHS156

- Павета

## Предупредителна лампа на ABS

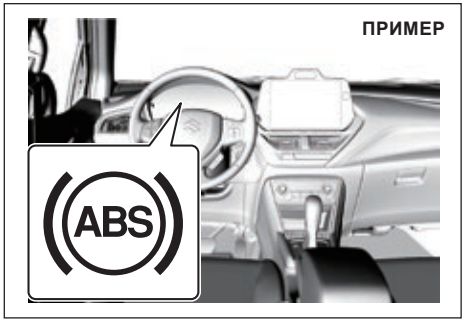


65T50541

Ако има проблем в системата ABS, докато бутонът за стартиране на двигателя е в режим ON, тази лампа ще светне.

## Спирачен асистент

Тази функция ви оказва асистенция, като прилага повече сила върху спирачната система. При рязко спиране времето за сработване на ABS бива съкратено.

- Ако не натиснете спирачния педал добре, спирачният асистент няма да се активира.
- Спирачният асистент не е устройство, което подобрява характеристиките на спирачната система.

## Emergency Stop Signal (ESS)

ESS е функция, която предупреждава водача на превозното средство зад вас, като задейства всички мигачи по-бързо от обикновено, при наличие на някое от следните условия. Освен това, когато е налице някое от тези условия, ще се задействат и индикаторите върху арматурното табло.

- Когато натиснете силно спирачките при скорост от 55 км/ч (34 мили в час) или по-висока.
- При активирана ABS (Антиблокираща спирачна система) или при внезапно спиране, близко до активирането на ABS.

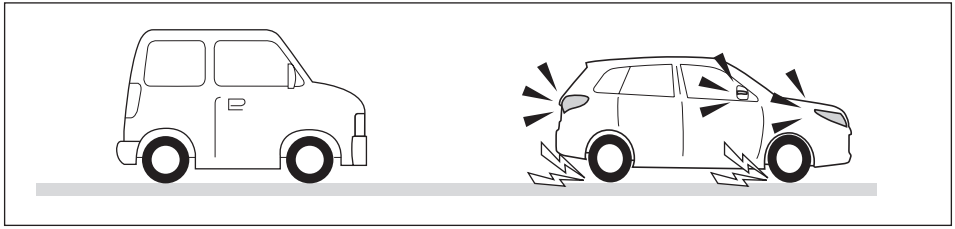

54P000339

ESS ще спре да функционира при следните условия:

- Когато автомобилът вече не намалява рязко скоростта си.
- Когато пуснете спирачката.
- Когато ABS вече не е активна.
- Когато натиснете превключвателя за аварийните светлини.

**⚠ ПРЕДУПРЕЖДЕНИЕ**

**Въпреки че ESS е предназначен да ограничи броя удари отзад, вследствие на внезапно спиране, предупреждавайки идващото отзад превозно средство, той не може да предотврати всички катастрофи. Винаги се старайте да управлявате превозното средство по безопасен начин и избягвайте ненужно внезапно натискане на спирачките, когато спирате или намалявате скоростта.**

*БЕЛЕЖКА:*

- *ESS функцията не може да бъде деактивирана.*
- *Употребата на превключвателя за задействане на аварийните светлини ще надделее над ESS.*
- *Когато се движите по следния вид повърхности и ABS се активира за кратко, ESS може да не функционира.*
  - *При движение върху хлъзгава повърхност*
  - *Когато се движите по неравности на пътя, като фуги на магистралата*

## Система за контрол на налягането в гумите TPMS (ако има налична)

Системата за контрол на налягането в гумите е предназначен да ви предупреди, когато една или повече от гумите на автомобила е значително по-ниско от необходимото. Сензорите на системата за контрол на налягането в гумите (TPMS) съдържат уникален идентификационен код за всяко колело. Сензорите на TPMS предават сигналите за налягане в гумите към приемника на системата за контрол на налягането. Когато налягането на една или повече от гумите е спаднало значително, се появява долупосочената индикаторна лампа за ниско налягане в гумите.

### Предупредителна лампа за ниско налягане в гумите



52D305

Налягането на всяка гума (вкл. и резервната – ако има) трябва да бъде проверявано всеки месец, когато гумата е студена, и да бъде напомпана в съответствие с посоченото на табелката от производителя или на табелката с информация налягане в гумите. (Ако гумите на вашия автомобил са с размер, различен от посочения върху тези табелки, трябва да определите правилното налягане за тези гуми).

Като функция за допълнителна икономия на гориво, вашият автомобил е оборудван и със система за контрол на налягането в гумите (TPMS), която разполага с индикатор, който светва, когато една или повече от гумите са спаднали значително.

Съответно, когато този индикатор светне, трябва да спрете и да проверите гумите възможно най-скоро и да ги напомпате с необходимото налягане.

Шофирането със значително спаднала гума причинява прегряване на гумата и може да доведе до повреда на гумата. Това води и до намаляване на горивната ефективност и протектора на гумата и може да окаже влияние върху управляемостта и възможностите за спиране на автомобила.

Моля, имайте предвид, че TPMS не може да замести правилната поддръжка на гумите и водачът носи отговорност за правилното поддържане на налягането в гумите, дори ако гумата не е спаднала достатъчно, за да задейства светването на индикатора на TPMS за ниско налягане в гумите.

**⚠ ПРЕДУПРЕЖДЕНИЕ**

**Не разчитайте единствено на системата за контрол на налягането в гумите да определи кога е необходимо да вкарате въздух в гумата, защото това може да доведе до загуба на контрол или инцидент.**

**Проверявайте налягането в гумите всеки месец, когато те са студени. Ако е необходимо, регулирайте ги с препоръчителното налягане, посочено на табелката с информация относно гумите и в това ръководство. Вижте „Гуми” (СТР. 9-49).**

**⚠ ПРЕДУПРЕЖДЕНИЕ**

**Ако не вземете коригиращи мерки в случай, че предупредителната лампа за ниско налягане в гумите не работи или когато тя светне или започне да мига, докато се движите, това може да доведе злополука.**
**Ако предупредителната лампа на системата не светне за около 2 секунди след поставяне на бутона за стартиране в позиция "ON" (на контакт) или ако тя светне или започне да мига по време на движение, автомобилът трябва да бъде проверен от оторизиран дилър на SUZUKI или друг квалифициран сервиз. Дори ако лампата изгасне след мигане, сочейки, че системата за контрол е възстановила нормалното си действие, системата все още трябва да бъде проверена от оторизиран дилър на SUZUKI или друг квалифициран сервиз.**

**⚠ ПРЕДУПРЕЖДЕНИЕ**

**Товароносимостта на гумата е намалена, когато някоя от гумите е спаднала. Дори ако гумите ви са само леко спаднали, натоварването върху гумите може да надвиши тяхната товароносимост, което може да доведе до проблеми с гумата. Предупредителната лампа за ниско налягане в гумите няма да ви предупреди за това състояние, тъй като тя светва само когато една или повече от гумите са спаднали значително. Проверявайте и коригирайте налягането в гумите най-малко веднъж в месеца. Вижте „Гуми" (СТР. 9-49).**

**⚠ ПРЕДУПРЕЖДЕНИЕ**

**Ако продължите да управлявате автомобила след светване на предупредителната лампа за ниско налягане в гумите, това може да доведе до злополука, в резултат на която може да се стигне до тежко нараняване или смърт.**
**Ако предупредителната лампа светне и не угасва, намалете скоростта и избягвайте рязкото завиване и спиране. Имайте предвид, че управлението със значително спаднала гума може да причини прегряване на гумата и да доведе до проблеми с нея, което може да окаже влияние върху управлението и спирането на автомобила. Спрете на безопасно място възможно най-скоро и проверете гумите.**

- **Ако гумата ви е спукана, подменете я с резервната гума (ако има налична). Вижте „Инструкции при повдигане с крик" (СТР. 10-8) за метод при смяна на спукана гума. За инструкции относно възстановяване на нормалното функциониране на TPMS след спукване на гума, вижте също „Смяна на гуми и/или колела" (СТР. 5-216).**

(продължава)

**⚠ ПРЕДУПРЕЖДЕНИЕ**

(продължава)

- **Ако автомобилът ви е оборудван с комплект за аварийна поправка на гуми, вижте „Комплект за аварийна поправка на гуми“ (СТР. 10-13) за инструкции как да правите авариен ремонт на спукана гума.**
- **Ако една или повече от гумите са спаднали, коригирайте налягането на всички гуми спрямо препоръчителното възможно най-скоро.**

Предупредителната лампа за ниско налягане в гумите може да светне вследствие на нормални причини, като естествена загуба на въздух и промени в налягането, причинени от промяна в температурата и атмосферното налягане. Когато коригирате налягането спрямо препоръчителното налягане, посочено на табелката с информация относно гумите, лампата ще изгасне.

За да накарате предупредителната лампа да изгасне, коригирайте налягането в гумите, докато са студени и управлявайте автомобила за около 10 минути.

След разпознаване на коригирането налягане, предупредителната лампа ще изгасне и на информационния дисплей ще се появи текущото налягане в гумите (ако изберете TPMS монитор (ако има наличен)).

***ЗАБЕЛЕЖКА***

**Ако предупредителната лампа за ниско налягане в гумите не изгасне дори след като сте шофирали автомобила по-дълго от 10 минути след коригиране на налягането, може би има някакъв проблем с TPMS и автомобилът трябва да бъде проверен от оторизиран дилър на SUZUKI или друг квалифициран сервиз.**

Ако лампата светне отново малко след като сте коригирали налягането в гумите, може би гума е спукана. Ако гумата е спукана, подменете я с резервната гума (ако има налична). Вижте „Инструкции при повдигане с крик” (СТР. 10-8). Вижте „Смяна на гуми и/или колела“ (СТР. 5-216) за инструкции относно възстановяване на нормалното функциониране на системата за контрол на налягането в гумите след спукване на гума.

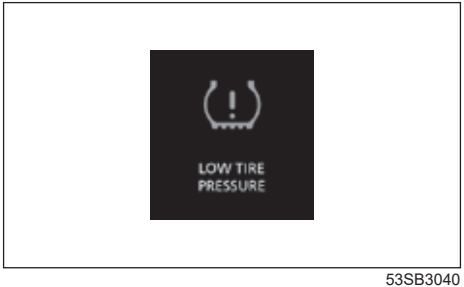


53SB3040

*БЕЛЕЖКА:*

- *При някои арматурни табла, на информационния дисплей ще се появи горепосоченото предупредително и индикаторно съобщение, когато лампата светне.*
- *Когато налягането се коригира на места с голяма надморска височина, лампата за ниско налягане в гумите може да не изгасне, дори ако налягането е коригирано. В такъв случай, коригирайте с малко по-високо налягане от посоченото на табелката с информация относно гумите.*
- *Предупредителната лампа за ниско налягане в гумите може да изгасне временно след своето включване. Това може да бъде вследствие на увеличаване на температурата на настилката след шофиране на автомобила на дълго разстояние или при пътуване в област с висока температура. Дори ако лампата изгасне след своето светване, проверете налягането във всички гуми.*

- *За да намалите вероятността от светване на предупредителната лампа за ниско налягане в гумите, вследствие на естествени промени в температурата и атмосферното налягане, е важно да проверявате и да коригирате налягането, когато гумите са студени. Ако проверявате гумите след шофиране на автомобила, те ще бъдат горещи. Дори ако налягането изглежда добро, то може да спадне под необходимото, след като гумите се охладят. Също така, ако налягането в гумите е коригирано в топъл гараж, то може да спадне под необходимото, когато шофирате Автомобила извън гаража при много студено време. Ако коригирате налягането в гараж, където температурата е по-висока от тази навън, трябва да добавяте по 1 kPa към препоръчаното налягане за студени гуми на всеки 0.8°C разлика между температурата в гараж и температурата навън.*

## Индикатор за неизправност в TPMS

Вашият автомобил е оборудван и с индикатор за неизправност в TPMS, който показва кога системата не функционира правилно.
Индикаторът за неизправност в TPMS се комбинира с индикатора за ниско налягане в гумите. Когато системата засече неизправност, индикаторът ще започне да мига в продължение на 75 секунди и след това ще продължи да свети. Тази последователност ще се запази при всяко запалване на автомобила, докато неизправността не бъде отстранена.
Индикаторът за неизправност в TPMS няма да се нулира, дори ако изгасите двигателя; той остава включен до възстановяване на нормалните условия.
Когато индикаторът за неизправност светне, системата може да не успее да засече и да сигнализира за ниско налягане в някоя от гумите. В TPMS може да възникне неизправност вследствие на редица причини, включително и на монтирането на сменени или заместващи гуми или джанти на автомобила, които възпрепятстват правилното функциониране на TPMS.
Винаги проверявайте индикатора за неизправност в TPMS, след подмяна на една или повече гуми или джанти по вашия автомобил, за да сте сигурни, че подменените или заместващи гуми и джанти позволяват на TPMS да продължи да функционира правилно.

### *ЗАБЕЛЕЖКА*

**Сензорите за налягане в гумите могат да бъдат повредени, ако не предприемете правилни предпазни мерки.**
- **Горещо ви препоръчваме да ремонтирате или сменяте гумите си в оторизиран дилър на SUZUKI или в друг квалифициран сервиз. Сензорите за налягане в гумите могат да се повредят при монтаж или демонтаж на гуми.**
- **Не използвайте течни лепила за гума, освен ако автомобилът ви не е оборудван с комплект за ремонт на спукана гума вместо с резервна гума.**

### *ЗАБЕЛЕЖКА*

**Ако предупредителната лампа за ниско налягане в гумите светва твърде често, това може да бъде сигнал за проблем с една или повече от гумите, със сензорите за налягане в гумите или със системата за контрол.**
**Ако предупредителната лампа за ниско налягане в гумите светва твърде често, автомобилът трябва да бъде проверен от оторизиран дилър на SUZUKI или друг квалифициран сервиз.**

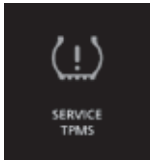


53SB3041

*БЕЛЕЖКА:*
*При светване на лампата, на информационния дисплей се появява горепосоченото съобщение (за определени видове арматурни табла).*

## Ограничения на TPMS

Системата за контрол на налягането в гумите може да не функционира правилно при определени обстоятелства. Предупредителната лампа за ниско налягане в гумите може да светне и да остане светнала или да започне да мига в следните случаи:

- При смяна на спукана гума с резервна гума.
- Когато включите резервна гума при ротацията на гумите.
- При повреда на сензор на TPMS по време на смяна на гума или употреба на течен уплътнител за поправка на спукана гума.
- Когато електронният сигнал на сензора за TPMS е прекъснат по някоя от следните начини:
  - При наличието на електрически устройства или съоръжения в близост, които използват подобни радио честотни вълни.
  - Когато върху стъклото е поставено метално фолио, което може да доведе до смущения в радио вълните.
  - Когато автомобилът е покрит с много сняг или лед и особено около колелата или калниците.
  - Гуми за сняг, които не са монтирани с оригинални сензори за TPMS или при употребата на вериги за сняг.
- При употребата на гуми и джанти, които не за оригинални гуми и джанти на SUZUKI.
- Когато налягането в някоя от гумите е твърде високо.
- При проблем с приемника на устройството за контрол на TPMS.

## Задаване на настройки за TPMS

- Можете да проверите текущото налягане в гумите на информационния дисплей.
- Можете да зададете първоначалната стойност за налягане в гумите според долупосочените режими, които са посочени върху табелката с информация относно гумите:
  – Комфортен режим
  – Режим Eco
  – Режим при натоварване

**⚠ ПРЕДУПРЕЖДЕНИЕ**

**След промяна в натоварването, коригирайте налягането в гумите в съответствие с табелката с информация относно гумите и задайте първоначална стойност посредством информационния дисплей. Ако натоварването, налягането в гумите и първоначалната стойност не съвпадат, системата за контрол на налягането няма да функционира правилно.**

**За да проверите налягането на гумите към момента**

ПРИМЕР

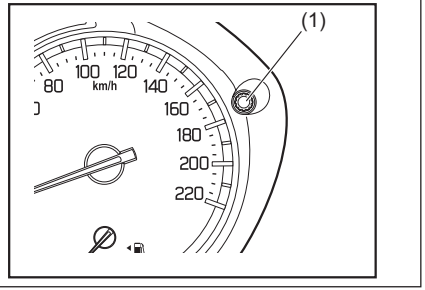


65T04005

1) Когато режимът на запалване е “ON”, натиснете и задръжте копчето за задаване на настройки (1) върху арматурното табло за повече от 3 секунди, за да преминете към режим за настройки на информационния дисплей.

ПРИМЕР

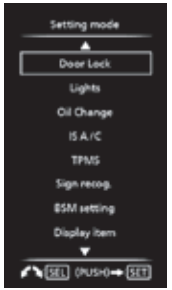


65T50690

2) Завъртете контролера за задаване на настройки (1) наляво или надясно, за да изберете “TPMS” и натиснете копчето.

*БЕЛЕЖКА:*
*Ако излезете от режима за настройки, изберете “Back”(„обратно”) и натиснете копчето за задаване на настройки (1).*

ПРИМЕР




65T50700

3) Завъртете копчето за задаване на настройки (1) наляво или надясно, за да изберете “Tyre press” („Налягане в гумите”) и натиснете копчето.

ПРИМЕР




65T50710

4) На дисплея се появява текущото налягане в гумите.

*БЕЛЕЖКА:*

- *Когато TPMS установи ниско налягане в гумите, ще светне предупредителната лампа за ниско налягане в гумите. В същото време, на информационния дисплей ще започне да мига "Tyre Press" („Налягане в гумите"), показвайки налягането в съответната гума.*
- *На дисплея може да не се появи информация за налягането в гумите около 10 минути, след като автомобилът е потеглил. Това е така, тъй като TPMS системата проучва какво е налягането в рамките на тези 10 минути. Налягането в гумите ще се появи на информационния дисплей след 10 минути.*
- *Ако спрете автомобила и поставите режима на бутона за стартиране в позиция "LOCK" (заключване) и напуснете автомобила за 20 минути или повече, налягането на гумите, изписано на информационния дисплей, се нулира и показва 0 kPa при запалване на двигателя. Въпреки това, дисплеят възстановява показания за налягането в гумите, когато TPMS получи радио сигнала от клапаните, след като автомобилът заработи отново. В същото време, ако налягането в гумите е ниско, индикаторът за съответната гума с ниско налягане се появява на информационния дисплей, като "---".*

**За да зададете първоначална стойност за налягане в гумите**

**ПРИМЕР**

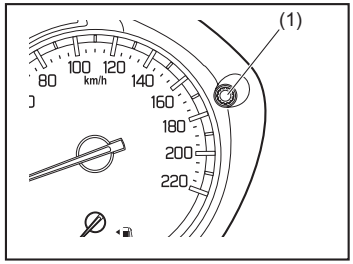


65T04005

1) Когато режимът на бутона за стартиране е в позиция "ON" (на контакт) и автомобилът е неподвижен, натиснете и задръжте копчето за избор на индикатор (1) за повече от 3 секунди, за да промените информационния дисплей в режим за настройки.

**ПРИМЕР**

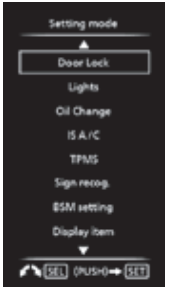


65T50690

2) Завъртете копчето за избор на индикатор (1) наляво или надясно, за да изберете "TPMS" и натиснете копчето.

*БЕЛЕЖКА:*

*Ако излезете от режима за настройки, изберете "Back" (обратно) и натиснете копчето за избор на индикатор (1).*

**ПРИМЕР**




65T50700

3) Завъртете копчето за избор на индикатор (1) наляво или надясно, за да изберете “TPMS Mode” и натиснете копчето.

**ПРИМЕР**




65T50721

4) Завъртете копчето за задаване на настройки (1) наляво или надясно, за да изберете първоначална стойност и натиснете копчето.




65T50730

5) Когато на информационния дисплей се появи горепосоченото съобщение, настройката е приключила.

## Смяна на гуми и/или колела

Ако някоя от гумите ви се спука и я смените с резервна гума, SUZUKI ви препоръчва да се обърнете към оторизиран дилър на SUZUKI или друг квалифициран сервиз, който да монтира нова гума върху джанта, на която е била спуканата гума. TPMS вече е настроена да разпознае идентификационния код на оригиналното колело и нормалното функциониране на TPMS ще бъде възстановено. Ако някое от колелата на вашия автомобил трябва да бъде сменено, вашият дилър трябва да провери дали върху новите джанти са инсталирани сензорите за TPMS и трябва да настрои TPMS, за да може да разпознае новите сензори.

*БЕЛЕЖКА:*
*В резервната гума няма инсталиран сензор за TPMS. Трябва да използвате резервната гума само в аварийни ситуации и трябва да я подмените възможно най-скоро, за да бъде възстановено нормалното функциониране на TPMS.*

**⚠ ПРЕДУПРЕЖДЕНИЕ**

**Употребата на гуми и колела, които не са препоръчани от SUZUKI, може да доведе до неизправност в TPMS.**
**Когато сменяте гуми и колела, използвайте само гуми и колела, които са препоръчани от SUZUKI като стандартно или опционално оборудване за вашия автомобил. За допълнителна информация, вижте „Гуми“ (СТР. 9-49).**

## eCall (в зависимост от оборудването)

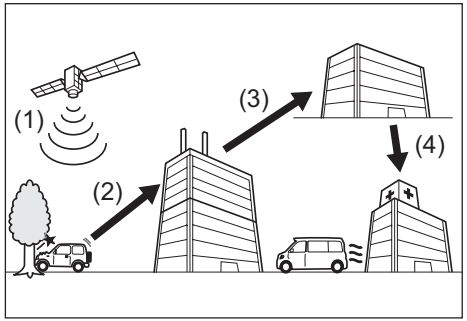


78RB21002

(1) Получена е информация относно местоположението.
(2) До спешния контактен център е изпратена информация относно превозното средство.
(3) Спешният контактен център информира регионалния център (служба 112) за инцидента.
(4) Изпратен е автомобил на спешна помощ.

eCall е система, с която е оборудвано превозното средство. Тази система изпраща автоматично информация до спешния контактен център, когато възникне инцидент и се свързва с оператор на eCall за осигуряването на спешна помощ.

*БЕЛЕЖКА:*

- *В някои държави функцията за спешни повиквания eCall зависи от наличието на оператор на eCall в конкретната страна и наличието на услугата.*
- *Отговорността за компонентите на системата (с изключение на оборудването, монтирано в автомобила) се носи от оператора на системата eCall.*

**ВНИМАНИЕ**

- **Системата eCall е налична само на местата, където има възможност за връзка с помощта на безжична мобилна връзка. Тази система не може да бъде използвана на места с атмосферни смущения, отдалечени райони и райони, където не може да бъде получен сигнал.**
- **Ако микрофонът, високоговорителят или бутонът “SOS” са неизправни, системата eCall няма да функционира правилно.**
  **В такива случаи системата трябва да бъде проверена от дилър на SUZUKI.**
- **За да работи системата eCall оптимално, използвайте оригинална аудиосистема на SUZUKI.**

### Как да използвате eCall

Системата eCall има два режима на работа – автоматичен и ръчен.

**Автомобил с ляв волан**

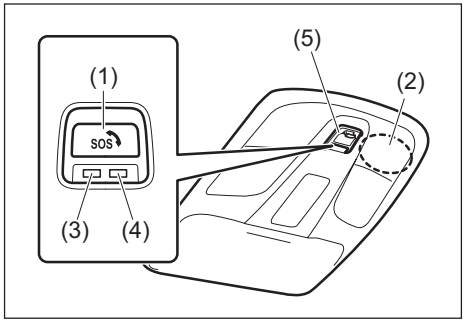


65T50551

**Автомобил с десен волан**

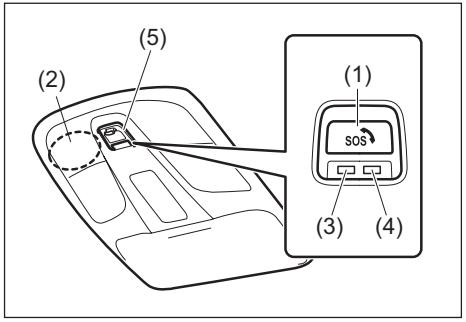


65T50840

(1) “SOS” бутон
(2) Микрофон на eCall
(3) Зелен индикатор
(4) Червен индикатор
(5) Капак

**Автоматичен режим на работа**
Системата eCall работи, когато контактният ключ е завъртян в позиция “ON” или копчето за стартиране на двигателя е натиснато за преминаване в режим на запалване “ON”. В случай на злополука, когато се е активирала въздушна възглавница, към спешния контактен център се изпраща различна информация относно вашия автомобил, като например неговото местоположение.
Зеленият индикатор (3) ще промени своето състояние и вместо да мига, ще продължи да свети и вие ще можете да се свържете с оператор на eCall, като използвате микрофона (2).

**Ръчен режим на работа**
За ръчен режим на работа, отворете капака (5).
Когато контактният ключ е завъртян в позиция “ON” или копчето за стартиране на двигателя е натиснато за преминаване в режим на запалване “ON”, натиснете и задръжте бутона “SOS” (1) за повече от 1 секунда и го пуснете.
Зеленият индикатор (3) ще промени своето състояние и вместо да мига, ще продължи да свети и вие ще можете да се свържете с оператора в контактния център, като използвате микрофона (2).

*БЕЛЕЖКА:*
*(Само за ръчен режим на работа)*
*Не тествайте системата, за да проверите нейното функциониране, като използвате ръчния режим на работа. Ако е необходима проверка на функционирането на системата, направете това в режим за тестване. За повече информация, вижте „Как да използвате режима за тестване“ в този раздел.*
*Отменете действието на системата, ако системата е задействана по невнимание. За повече информация вижте „Отмяна на eCall” (СТР. 5-222).*

*БЕЛЕЖКА:*
*(За автоматичен и ръчен режим)*
- *Ще прозвучи звуков сигнал, когато периодът за отмяна чрез ръчно управление и спешното повикване са задействани.*
- *Информацията за превозното средство (например, местоположение на превозното средство, посока, VIN, време, по което е възникнал инцидентът и т.н.) се изпраща до спешния център при сработване на eCall. Горепосочената информация няма да бъде изпратена, ако не бъде осъществено спешно обаждане.*
- *Разговорите, състояли се по време на връзката, няма да бъдат записани от превозното средство, но ще бъдат записани от спешния контактен център.*
- *Връзката с оператора на спешния контактен център може да се чува от високоговорителя, който се намира в дясната страна на арматурното табло. Ако аудиосистемата се използва, връзката с оператора на спешния контактен център ще бъде с приоритет и всяка друга функция на аудиосистемата ще бъде отменена автоматично.*
- *Системата eCall е оборудвана с вградена батерия, като спомагателна мощност в случай, че бордовата батерия бъде повредена вследствие на инцидента. Експлоатационният живот на вградената батерия е около 3 години, при температура между -40 °C и 85 °C (-40 °F и 185 °F).*
- *Ако се провежда комуникация със спешния контактен център при автоматичния режим на работа, сменете вградената батерия с цел безопасност. Консултирайте се с вашия дилър на SUZUKI или с друг квалифициран сервиз, когато сменяте батерията.*
- *При монтаж на ново електрическо оборудване като извод за навигация се консултирайте с дилър на SUZUKI или с квалифициран сервиз. В противен случай има опасност да попречите на работата на компонентите на eCall, системата да откаже и т.н.*

*ЗАБЕЛЕЖКА*

- *Ако червеният индикатор мига на всяка секунда и предупредителната лампа за системата eCall светне по същото време, това сочи, че вградената батерия е разредена или че има грешка в системата. Вашият автомобил трябва да бъде проверен от оторизиран дилър на SUZUKI възможно най-скоро. Когато вградената батерия се е изтощила, я сменете възможно най-скоро, дори ако показанията сочат, че тя може да бъде използвана за 10-минутен разговор с оператор на eCall. Вградената батерия е предназначена само и единствено за системата eCall. Ето защо когато сменяте батерията трябва да се консултирате с вашия дилър на SUZUKI или с друг квалифициран сервиз.*

*БЕЛЕЖКА:*
*Използваните батерии трябва да бъдат депонирани по подходящ начин, в съответствие с приложимите закони и разпоредби и не трябват да бъдат изхвърляни заедно с битовия отпадък.*

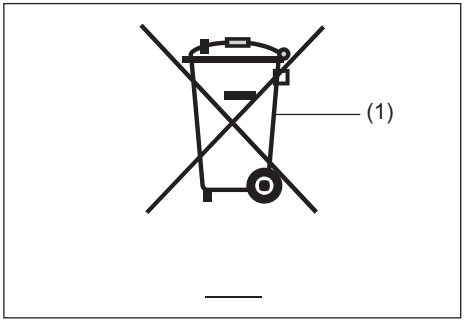


80JM133

(1) Символ със задраскана кофа на колелца

Символът със задраскана кофа на колелца (1), разположен върху етикета на батерията, указва, че използвана батерията трябва да се изхвърля отделно от обикновения битов отпадък.

Уверявайки се, че използваната акумулаторна батерия е депонирана или рециклирана по подходящ начин, вие допринасяте за предотвратяването на евентуалните неблагоприятни последствия за околната среда и човешкото здраве, които биха се появили при неправилно изхвърляне на акумулаторната батерия. Рециклирането на материалите ще помогне за съхраняване на природните ресурси. За повече информация относно депонирането или рециклирането на използвани акумулаторни батерии, се свържете с вашия дилър на SUZUKI или с друг квалифициран сервиз.

**Индикаторна лампа**
Индикаторната лампа на бутона “SOS” се задейства, както следва, в зависимост от работата и комуникацията на системата eCall.

| Зелен индикатор | Червен индикатор | Състояние |
|---|---|---|
| Изключен | Изключен | Нормално функциониране. (#1) |
| Включен | Включен | За около 5 секунди след завъртане на контактния ключ в позиция “ON” (включване) или натискане на копчето за стартиране на двигателя за режим на запалване “ON”. (#1) |
| Мига (на около 3 секунди) | Изключен | Няма връзка с eCall, GPS, GALILEO или с модема. (#2)<br>Устройството „eCall” е извън комуникационния обхват. |
| Мига (на около всяка 1 секунда) | Изключен | Действието на „eCall” започва. |
| Включен | Изключен | Установена е връзка с eCall |
| Мига (на около 0,6 секунди) | Изключен | Минималният обем данни (номер шаси -VIN, или местоположението на вашия автомобил) се изпращат на спешния контактен център |

(#1) Системата eCall се активира 30 секунди, след като ключът за запалване отиде в режим “ON” или бутонът за стартиране на двигателя бъде натиснат, за да смените режима на запалване на “ON” - за автоматичен и ръчен режим на работа. Ако бутонът “SOS” бъде натиснат 30 секунди, след като ключът за запалване отиде в режим “ON” или бутонът за стартиране на двигателя бъде натиснат, за да смените режима на запалване на “ON”, системата eCall се активира 30 секунди, след като ключът за запалване отиде в режим “ON” или бутонът за стартиране на двигателя бъде натиснат, за да смените режима на запалване на “ON”.
(#2) Можете да персонализирате системата, така че зеленият индикатор да спре да мига. За повече информация се свържете с дилъра на SUZUKI или с друг квалифициран сервиз.

| Зелен индикатор | Червен индикатор | Състояние |
|---|---|---|
| Мига (на около 0,3 секунди) | Изключен | Комуникацията на eCall приключва нормално. (#3) |
| Изключен | Мига (средно на около секунда) | Вградената батерия на eCall е изтощена или има грешка в системата. |
| Изключен | Мига (на около 0,3 секунди) | Комуникацията на eCall не е приключила нормално или комуникацията не се е осъществила. |

#3 Когато повикването приключи, или зеленият светодиод (LED), или червеният светодиод (LED) могат да започнат да мигат, в зависимост от реакцията на спешния контактен център.

## Предупредително съобщение на eCall




65T5075R

Ако съобщението, показано на илюстрацията горе, се появява на информационния дисплей, може да има проблеми с eCall.
Закарайте вашия автомобил за проверка при оторизиран дилър на SUZUKI.

**Контролер на eCall и червен индикатор**
Тази система има eCall контролер. Този контролер има срок на годност. Когато срокът на годност изтече, този контролер трябва да бъде сменен.

Шест месеца преди изтичането на срока на годност на контролера на eCall, червен индикатор започва да мига и съобщението " Service eCall" също се появява на информационния дисплей, както е показано на илюстрацията по-горе. Ако червеният индикатор мига и едновременно се появи това съобщение, се консултирайте с вашия дилър на SUZUKI за смяна на контролера.

## Отмяна на действието на системата eCall

Функцията може да бъде отменена само когато връзката се осъществява посредством ръчен режим на работа. Функцията ще бъде отменена при натискане на бутона “SOS” преди установяване на комуникация с оператор на eCall.

*БЕЛЕЖКА:*
- *Връзката не може да бъде отменена при автоматичен режим на работа.*
- *Отмяната на връзката може да бъде осъществена 10 секунди след първото натискане на бутона “SOS”.*
- *Връзката не може да бъде отменена от автомобила след установяване на връзка с оператор на eCall. Поискайте от спешния контактен център да отмени връзката.*

## Регламент за прилагане 2017/78 Приложение 1, част 3

| 1. ОПИСАНИЕ НА СИСТЕМАТА E-CALL, МОНТИРАНА В АВТОМОБИЛА | | Съответ-ствие |
|---|---|---|
| 1.1. | Преглед на базираната на 112 система eCall в автомобила, нейната работа и функционалности.<br>Вижте „eCall (за лекотоварни автомобили) (в зависимост от оборудването)“. | O |
| 1.2. | Базираната на 112 услуга eCall е обществена услуга от обществен интерес и е безплатна | O |
| 1.3. | Базираната на 112 система eCall в автомобила е активирана по подразбиране. Тя се активира автоматично с помощта на сензори в автомобила при тежка катастрофа.<br>Вижте „Автоматичен режим на работа“. | O |
| | Тя също ще се задейства автоматично и когато автомобилът е оборудван с TPS система, която не функционира при тежка катастрофа. | N/A |
| 1.4. | Базираната на 112 система eCall в автомобила може да се задейства и ръчно, ако е необходимо. Инструкции за ръчно активиране на системата.<br>Вижте „Ръчен режим на работа“. | O |
| 1.5. | При сериозна повреда в системата, която би деактивирала базираната на 112 система eCall в автомобила, ще бъде дадено следното предупреждение на пътниците в автомобила<br>Вижте „Предупредително съобщение на eCall“. | O |

O = Това описание се прилага към регламента и е в оборудването на вашия автомобил.
N/A = Това описание не е в оборудването на вашия автомобил.

| 2. ИНФОРМАЦИЯ ЗА ОБРАБОТКА НА ДАННИ | | Съответ-ствие |
|---|---|---|
| 2.1. | Всяка обработка на лични данни чрез базираната на 112 система eCall в автомобила трябва да отговаря на предвидените правила за защита на личните данни в Директиви 95/46/ЕО и 2002/58/ЕО, и по-специално, трябва да се основава на необходимостта от защита на жизнените интереси на лицата в съответствие с член 7, буква г) от Директива 95/46/ЕО. | О |
| 2.2. | Обработка на такива данни е строго ограничена до целите на обработката при спешност на eCall до единния европейски номер за спешни случаи 112. | О |
| 2.3. | Видове данни и техните получатели | |
| 2.3.1. | Базираната на 112 система eCall в автомобила може да събира и обработва само следните видове данни: VIN (номер шаси), тип превозно средство (лек или лекотоварен автомобил), тип задвижване (бензин/дизел/CNG/LPG/електричество/водород), последните три местоположения на превозното средство и посока на движение, регистрационен файл на автоматичното активиране на системата и нейното времево клеймо | О |
| 2.3.2. | Получатели на данни, обработени от базираната на 112 система eCall в автомобила, са съответните обществени точки за отговор по отношение на обществената безопасност, определени от съответните публични органи на държавата, на чиято територия се намират, за да приема първи и обработват eCall до единния европейски номер за спешни случаи 112. | О |

О = Това описание се прилага към регулацията и е част от оборудването на вашия автомобил.

| 2. ИНФОРМАЦИЯ ЗА ОБРАБОТКА НА ДАННИ | | Съответ-ствие |
|---|---|---|
| 2.4. | Условия за обработка на данни | |
| 2.4.1. | Базираната на 112 система eCall в автомобила е проектирана по такъв начин, че да гарантира, че данните, съдържащи се в паметта на системата, не са налични извън нея, преди да се задейства eCall. | O |
| 2.4.2. | Базираната на 112 система eCall в автомобила е проектирана по такъв начин, че да гарантира, че не е обект на постоянно проследяване в нормалното си работно състояние. | O |
| 2.4.3. | Базираната на 112 система eCall в автомобила е проектирана по такъв начин, че да гарантира, че данните във вътрешната памет на системата се премахват автоматично и непрекъснато. | O |
| 2.4.3.1. | Данните за местоположението на автомобила постоянно се презаписват във вътрешната памет на системата, така че винаги да поддържате актуални максимум до три от последните местоположения на превозното средство, необходими за нормалното функциониране на системата. | O |
| 2.4.3.2. | Регистърът на данните за дейността в базираната на 112 система eCall в автомобила се съхранява за не повече от необходимото за действие по спешност чрез eCall и във всеки случай за не повече от 13 часа от момента на иницииране на спешно повикване чрез eCall. | O |

O = Това описание се прилага към регулацията и е част от оборудването на вашия автомобил.

| 2. ИНФОРМАЦИЯ ЗА ОБРАБОТКА НА ДАННИ | | Съответ-ствие |
|---|---|---|
| 2.5. | Условия за упражняване правата на субекта на данни | |
| 2.5.1. | Субектът на данните (собственикът на автомобила) има право на достъп до данните и според случая да поиска коригиране, изтриване или блокиране на данни за себе си, чието обработване не е в съответствие с разпоредбите на Директива 95/46/ЕО. Всички трети страни, за които данните са разкрити, трябва да бъде уведомени за такова коригиране, изтриване или блокиране, извършено в съответствие с настоящата директива, освен ако не се докаже, че това е невъзможно или изисква непропорционални усилия. | O |
| 2.5.2. | Субектът на данните има право да подаде жалба до компетентния орган за защита на данните, ако счита, че правата му са нарушени в резултат на обработката на личните му данни. | O |
| 2.5.3. | Свържете се с органа, отговорен за обработката на заявките за достъп (ако има такива): | N/A |

O = Това описание се прилага към регулацията и е част от оборудването на вашия автомобил.
N/A = Това описание не е в оборудването на вашия автомобил.

| 3. ИНФОРМАЦИЯ ЗА УСЛУГИ НА ТРЕТИ СТРАНИ И ДРУГИ УСЛУГИ С ДОБАВЕНА СТОЙНОСТ (АКО ИМА) | | Съответ-ствие |
|---|---|---|
| 3.1. | Описание на работата и функционалностите на TPS системата/услуга с добавена стойност: | |
| 3.2. | Всяка обработка на лични данни чрез системата TPS/друга услуга с добавена стойност трябва да отговаря на правилата за защита на личните данни, предвидени в Директиви 95/46/ЕО и 2002/58/ЕО. | N/A |
| 3.2.1. | Правно основание за използване на системата TPS и/или други услуги с добавена стойност и за обработка на данни чрез тях: | N/A |
| 3.3. | Системата TPS и/или други услуги с добавена стойност обработват лични данни само въз основа на изричното съгласие на субекта на данните (собственика или собствениците на автомобила). | N/A |
| 3.4. | Модалности за обработка на данни чрез системата TPS и/или други услуги с добавена стойност, включително всяка необходима допълнителна информация относно проследимост, проследяване и обработка на лични данни: | N/A |
| 3.5. | Собственикът на автомобил, оборудван със система TPS eCall и/или друга услуга с добавена стойност в допълнение към базираната на 112 система eCall в автомобила има право да избере да използва базираната на 112 система eCall в автомобила вместо системата TPS eCall и другата услуга с добавена стойност. | N/A |
| 3.5.1. | Данни за контакт за обработка на заявки за деактивиране на системата TPS eCall: | N/A |

N/A = Това описание не е в оборудването на вашия автомобил.

**Connected service (за европейски държави, с изключение на някои)**

| 3. ИНФОРМАЦИЯ ЗА УСЛУГИ НА ТРЕТИ СТРАНИ И ДРУГИ УСЛУГИ С ДОБАВЕНА СТОЙНОСТ (АКО ИМА) | | Съответствие (с connected service) |
|---|---|---|
| 3.1. | Описание на работата и функционалностите на TPS системата/услуга с добавена стойност: | вижте следващия лист |
| 3.2. | Всяка обработка на лични данни чрез системата TPS/друга услуга с добавена стойност трябва да отговаря на правилата за защита на личните данни, предвидени в Директиви 95/46/ЕО и 2002/58/ЕО. | О |
| 3.2.1. | Правно основание за използване на системата TPS и/или други услуги с добавена стойност и за обработка на данни чрез тях: | GDPR |
| 3.3. | Системата TPS и/или други услуги с добавена стойност обработват лични данни само въз основа на изричното съгласие на субекта на данните (собственика или собствениците на автомобила). | О |
| 3.4. | Модалности за обработка на данни чрез системата TPS и/или други услуги с добавена стойност, включително всяка необходима допълнителна информация относно проследимост, проследяване и обработка на лични данни: | вижте следващия лист |
| 3.5. | Собственикът на автомобил, оборудван със система TPS eCall и/или друга услуга с добавена стойност в допълнение към базираната на 112 система eCall в автомобила има право да избере да използва базираната на 112 система eCall в автомобила вместо системата TPS eCall и другата услуга с добавена стойност. | О |
| 3.5.1. | Данни за контакт за обработка на заявки за деактивиране на системата TPS eCall: | N/A |

N/A = Това описание не е в оборудването на вашия автомобил.

Комуникационното устройство, с което е оборудван вашият автомобил, включва безплатен софтуер/софтуер с отворен код.
Информацията за лицензи и/или изходния код за безплатен софтуер/софтуер с отворен код са достъпни на следния URL адрес.
https://www.denso-ten.com/support/source/oem/sg1/

**Преглед на системата за услуги с добавена стойност**

- Ред за обработка на данните

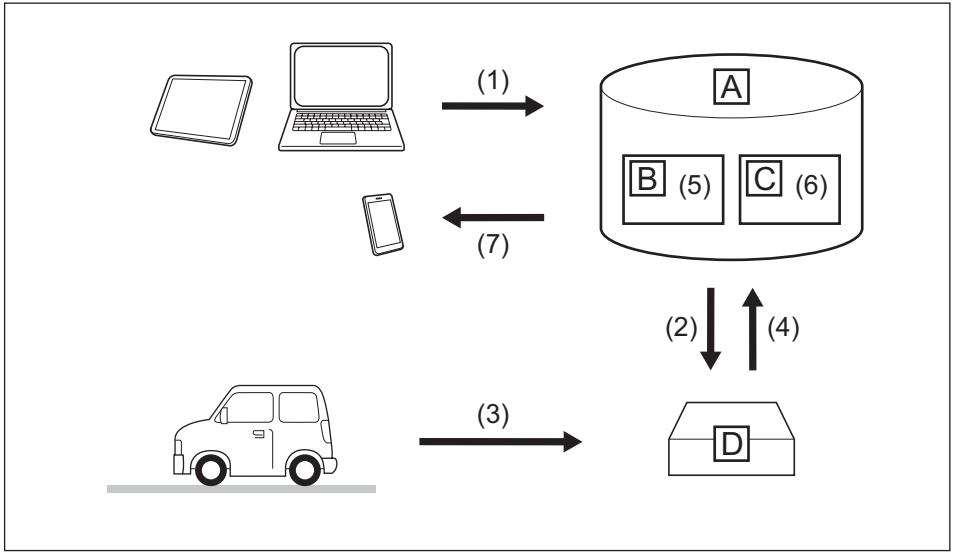


65T50850

A: Сървър
B: Памет
C: Обработка
D: DCM

(1) Клиент активира услуга на клиентския портал на Suzuki и приема условията за употреба съгласно GDPR.
(2) Сървър активира услугата в DCM и определя кои данни за автомобила да се събират.
(3) Дефинираните данни за автомобила се събират от DCM.
(4) Данните се споделят със сървъра.
(5) Данните се съхраняват в сървъра.
(6) Данните се обработват в сървъра за изпълнение на услугата.
(7) Обработените данни се представят на клиента.

За списък на допустимите услуги, моля, посетете клиентския портал на Suzuki след лансиране на съответните услуги.

**ГОРЕЩИ ЧАСТИ! ОПАСНОСТ ОТ ЕКСПЛОЗИЯ!**

Неправилният начин на експлоатация на вградената батерия, включена в оборудването на eCall, може да доведе до генериране на топлина, експлозия или пожар, което може да причини изгаряне или физическо увреждане. За да осигурите безопасност и за да избегнете всякакъв тип злополуки, моля, спазвайте следните предпазни мерки.

– Не нагрявайте при екстремно висока температура по време на употреба, съхранение или транспортиране. Загряването на батериите до екстремно висока температура води до увреждане на компоненти от композитни материали като гарнитура, сепаратор и т.н. Повредите причиняват възпламеняване, разкъсване и течове на запалима течност или изпускане на газ. Освен това, ако батериите бъдат пуснати в огън или гореща пещ за депониране, те може да се пръснат и да изгорят с огромна сила.

– Не разглобявайте и не деформирайте батериите. Ако батериите бъдат разглобени, може да се отделят дразнещи човека газове и откритата литиева сплав може да реагира, като причини пожар. Ако батериите се деформират поради натиск или удар, гарнитурата им може да се повреди, което да доведе до теч или разрушаване на вътрешната изолация, които да причинят късо съединение. Късо съединение отвътре ще доведе до генериране на топлина, което може да доведе до спукване или пожар.

# БЕЛЕЖКИ

# НАСОКИ ПРИ УПРАВЛЕНИЕ НА ПРЕВОЗНОТО СРЕДСТВО

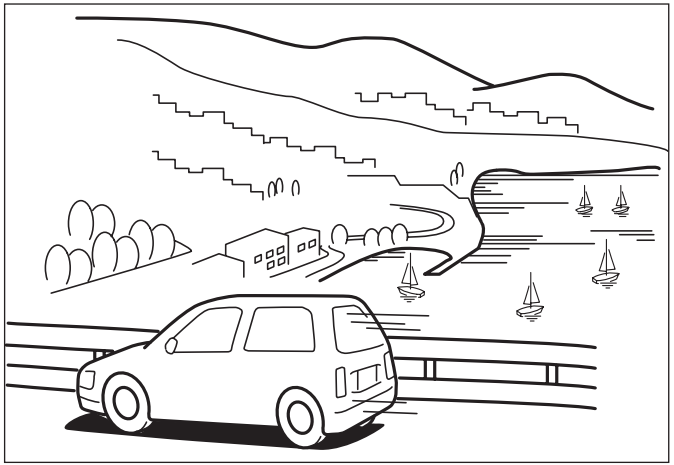

60G409

Разработване....6-1
Шофиране по пресечен терен (офроуд)....6-7
Намаляване разхода на гориво....6-7
Вериги за сняг....6-9
При засядане....6-9
Предпазни мерки за експлоатация на автомобила..6-10
Разработване....6-12
Катализатор....6-12

## При шофиране

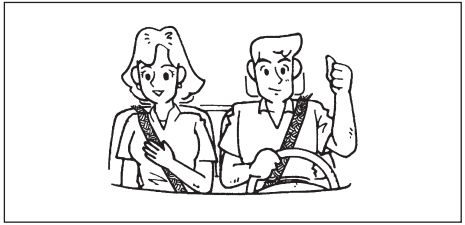

65D231

**⚠ ПРЕДУПРЕЖДЕНИЕ**

- **Дръжте през цялото време предпазните колани през цялото време. Дори ако на предните седалки има въздушни възглавници, водачът и всички пътници трябва да бъдат подходящо обезопасени през цялото време, като използват предназначените за целта предпазни колани. Във връзка с инструкциите за правилна употреба на предпазните колани, вижте частта „Предпазни колани" (СТР. 2-20).**
- **Никога не управлявайте автомобила под влиянието на алкохол или наркотици. Алкохолът и наркотиците могат да повлияят на способността ви да управлявате Автомобила безопасно, увеличавайки в много голяма степен опасността от наранявane на вас и на други лица. Освен това, трябва да избягвате да управлявате Автомобила, когато сте уморени, болни, раздразнени или под стрес.**

### Потегляйте, след като внимателно се огледате

Винаги преди да потеглите се оглеждайте около автомобила.

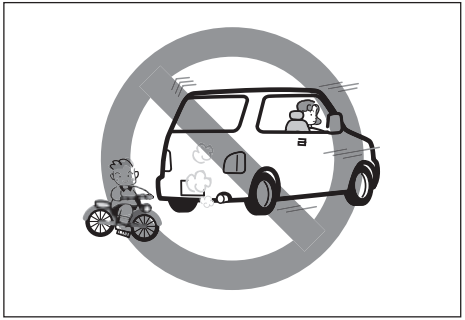

69RHS176

**⚠ ВНИМАНИЕ**

**Не можете да проверите дали около автомобила е достатъчно безопасно, за да потеглите, само чрез камерите за 360-градусов обзор, задните сензори за паркиране и огледалото. Когато шофирате автомобила напред или назад, проверете случващото се около автомобила, като огледате директно с очите си около него.**

### Не форсирайте двигателя и избягвайте бързото потегляне и мощното ускорение веднага след палене

Вижте „Избягвайте бързо потегляне, мощно ускорение и агресивно спиране" (СТР. 6-8) и „Не форсирайте двигателя" (СТР. 6-8).

## Не се концентрирайте върху мобилния телефон или навигацията



83SH06030

**⚠ ПРЕДУПРЕЖДЕНИЕ**

- **Не оперирайте с мобилен телефон и други подобни устройства, докато шофирате. Разсейването от работа с мобилен телефон може да се окаже предпоставка за ПТП.**
- **Не оперирайте с навигационно/аудио оборудване и други подобни устройства, докато шофирате. В противен случай има опасност от ПТП поради разсейване.**

## Не промушвайте ръка в обръча на волана

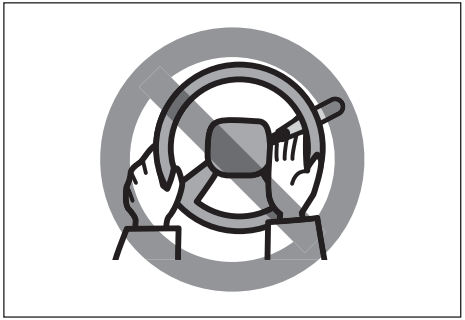

69RHS178

**⚠ ПРЕДУПРЕЖДЕНИЕ**

**Промушването на ръка през волана би могло да попречи на работата с него и да доведе до инцидент.**

## Не шофирайте с облегнат на спирачката крак

**⚠ ПРЕДУПРЕЖДЕНИЕ**

**Ако шофирате, докато кракът ви е облегнат на спирачката, може да причини ускорено износване на компоненти в спирачната система, както и до прегряване на компоненти в спирачната система, което би влошило нейната ефективност.**

## Когато натискате педалите на газта и спирачката

*ЗАБЕЛЕЖКА:*
*Ако натискате едновременно газта и спирачката, двигателят може да не отдава мощността си.*

## Не превключвайте скоростния лост на N (Neutral – изкл. от предавка) в движение

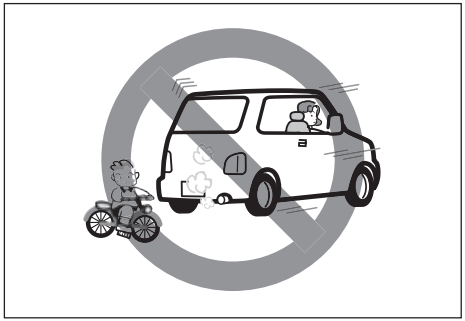

69RHS180

**⚠ ВНИМАНИЕ**

**Не местете скоростния лост в положение N, докато автомобилът се движи освен при спешни случаи, тъй като по този начин не действа моторната спирачка и може да се стигне до ПТП.**

## Какво да правя повреда или спешен случай?

- **Аварийните светлини се включват**
  Спрете незабавно на безопасно място и предприемете съответните действия за отстраняване на проблема. За подробности вижте „Предупредителни и индикаторни лампи” (СТР. 1-8) или „Предупредителни и индикаторни съобщения” (СТР. 4-20).

- **Усещате мощен удар в дъното на автомобила**
  Спрете незабавно автомобила на безопасно място и проверете в долната му част за течове на спирачна течност или гориво и също така проверете дали има щети по ауспуховата система. Ако откриете някакви дефекти, се консултирайте с оторизиран дилър на Suzuki или с друг квалифициран сервиз.

- **Внезапно спукване на гума**
  Хванете волана здраво и работете с него с плавни движения, натиснете спирачката внимателно, бавно намалете скоростта и спрете автомобила на безопасно място.

- **Усещате спирачния педал много тежък**
  Използвайки вакуума, създаван от двигателя, автомобилът използва сервопомпа, за да намали усилието, с което водачът натиска спирачния педал. Ако вакуумното налягане от двигателя падне, може да почувствате, че спирачката трябва да бъде натискана с по-голяма сила, но това е нормално. Натискайте педала толкова силно, колкото е необходимо.

- **Чувате металически звук от спирачките**
  Незабавно се консултирайте с оторизиран дилър на Suzuki или с друг квалифициран сервиз.
  Накладките на спирачките (оригинални части SUZUKI) са проектирани да започнат да скърцат като предупреждение при износване, когато са износени почти напълно, преди да се наложи да бъдат сменени.

**⚠ ПРЕДУПРЕЖДЕНИЕ**

**Спирачките може да спрат да функционират нормално, което може се окаже предпоставка за инцидент. Ако чуете металическо скърцане, не спирайте.**

## Използвайте моторната спирачка при дълги спускания




80J1003a

Използвайте моторната спирачка (*) в комбинация с нормално спиране при дълги спускания. Вдигнете крака си от педала на газта и превключете на по-ниска предавка в зависимост от скоростта на автомобила, използвайте режима на ръчно превключване, превключете трансмисията на режим “L” (автоматична трансмисия) или превключете на по-ниска предавка (ръчна трансмисия).

*: „Моторната спирачка“ е спирачен ефект, който възниква, когато вдигнете крака си от педала на газта в движение. Колкото по-ниска е предавката, толкова по-сериозен е ефектът от спирането с двигателя.

**⚠ ПРЕДУПРЕЖДЕНИЕ**

**Продължителното натискане на педала на спирачката може да доведе до прегряване на спирачките, което може да влоши ефективността им.**

## При силен страничен вятър

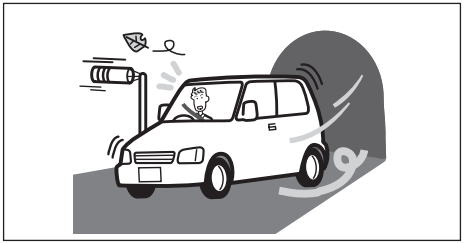

72J20330

На изход от тунел, на мост или когато покрай вас минава голям камион, автомобилът ви може да бъде изместен леко встрани заради страничен вятър. Не изпадайте в паника. Хванете здраво волана, постепенно намалете скоростта и възвърнете планирания курс.

## Шофирайте бавно по хлъзгава пътна настилка

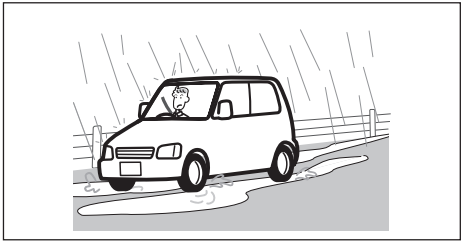

59RN06030

**⚠ ВНИМАНИЕ**

**Когато шофирате по мокри, заледени или заснежени пътища и т.н., се въздържайте от внезапни маневри – напр. рязко потегляне, ускорение, спиране, завиване или рязко спиране с моторната спирачка, тъй като съществува опасност от катастрофа поради загуба на сцепление.**

## Не преминавайте през локви с висока скорост

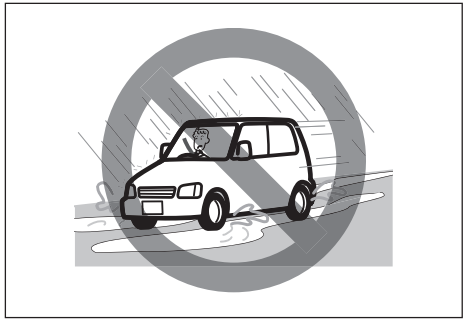

69RHS182

**⚠ВНИМАНИЕ**

**При преминаване през локви или шофиране по мокри пътни настилки с висока скорост, тънък воден филм се образува между пътната настилка и колелата, поради което те биха могли да изплуват. Това се нарича аквапланинг и води до загуба на контрол над автомобила посредством волана и спирачките и може да се окаже причина за катастрофа.**

## Проверете ефективността на спирачките след преминаване през локви или миене на автомобила

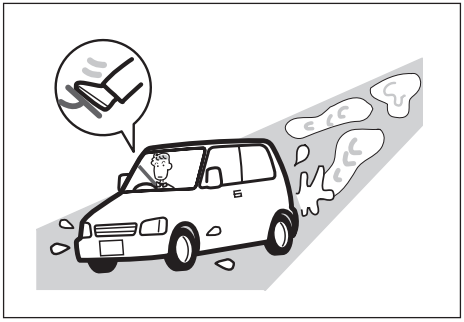

72J20360

- След като се уверите, че е безопасно да го направите, натиснете педала на спирачката няколко пъти при ниска скорост и проверете ефективността на спирачките.
- Ако ефективността на спирачките все още е незадоволителна, натиснете педала на спирачките при ниска скорост няколко пъти, за да изсушите спирачната система, докато ефективността на спирачките се възстанови напълно.

## При преминаване през наводнена зона

Избягвайте да шофирате в наводнени зони или през дълбоки локви. Ако шофирането в наводнена зона е неизбежно, карайте бавно на най-ниската предавка. Ако сте шофирали в наводнена зона, спрете автомобила на безопасно място и проверете ефективността на спирачките. След това се обърнете към оторизиран дилър на SUZUKI или друг квалифициран сервиз, който да провери следните елементи:

- Функция на спирачките
- Функция на компоненти на електрическата система
- Промени на нивото и качеството на маслото в двигателя, трансмисията и диференциала. маслото е мътно бяло, маслото е смесено с вода и е необходима смяна на маслото.
- Проверка на смазването на лагерите, шарнирите на окачването и др.

***ЗАБЕЛЕЖКА***

**Избягвайте да шофирате в наводнени зони или през дълбоки локви. Това може да причини спиране на двигателя, късо съединение в електрическите компоненти, повреди на двигателя и трансмисията и др.**

## Шофиране по магистрала

Когато шофирате с висока скорост по магистрала, обърнете внимание на следното:

- Спирачният път се увеличава прогресивно със скоростта на автомобила. Задействайте спирачките достатъчно много преди точката, в която желаете да спрете, за да си осигурите допълнителен резерв от дистанция при спиране.
- В дъждовни дни може да възникне аквапланинг. Аквапланингът е загуба на директен контакт между пътната настилка и гумите на автомобила поради образуването на воден филм между тях. Управлението или спирането на автомобила при аквапланинг стават много трудни и лесно може да загубите контрол над автомобила. Поддържайте ниска скорост, когато пътната настилка е мокра.
- При високи скорости автомобилът може да бъде задухан от странични ветрове. Затова намалете скоростта и бъдете подготвени за неочаквано изместване на автомобила, каквото може да възникне на излизане от тунел, при преминаване покрай отвор в хълм или при изпреварване от големи превозни средства и др.

## Шофиране по наклон

**Ръчна скоростна кутия**

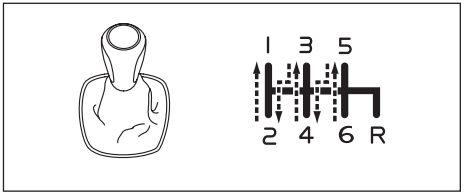


65T06001

**Автоматична скоростна кутия или Auto Gear Shift**

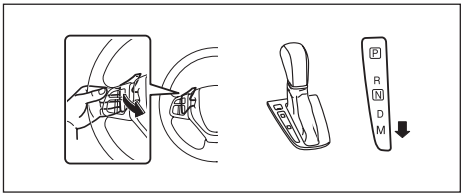


83RM015

- Когато шофирате по стръмни склонове, автомобилът може да започне да намалява скоростта си сам и да му липсва тяга. Ако това се случи, трябва да превключите на по-ниска предавка, за да може двигателят отново да работи на по-високи обороти. Превключвайте бързо, за да предотвратите загубата на инерция на автомобила.
- При спускане по склон двигателят трябва да се използва за спиране чрез превключване на по-ниска предавка.

**⚠ ПРЕДУПРЕЖДЕНИЕ**

**Не натискайте спирачките продължително и не дръжте крака си върху педала на спирачката, когато шофирате при дълго спускане или на стръмен наклон. Това причинява прегряване на спирачките, което ще доведе до намалена ефективност на спирачките. Ако не спазите тази предпазна мярка, можете да загубите контрол над автомобила.**

***ЗАБЕЛЕЖКА***

**При спускане никога не натискайте бутона за стартиране на двигателя, за да промените режима на запалване на LOCK (OFF). В противен случай може да се стигне до повреда на системата за контрол на вредните емисии, а при автомобили с автоматична трансмисия (в зависимост от оборудването) – до повреда на трансмисията.**

## Шофиране по пресечен терен

### Не управлявайте автомобила през поле, обрасло с трева



69RHS181

Ако управлявате автомобила през поле, обрасло с трева, това може да доведе до злополука или до повреда на автомобила, ако той заседне в тревата.

**⚠ ПРЕДУПРЕЖДЕНИЕ**

**Ако трева и др. влезе в части на силовия тракт или в ауспуховите тръби, компоненти на задвижването може да се повредят или може да възникне пожар.**

## Намаляване на разхода на гориво

Следните инструкции ще ви помогнат да свалите разхода на гориво.

### Поддържайте правилно налягане в гумите

Недостатъчното налягане в гумите може да доведе до загуба на гориво, заради увеличеното съпротивление при търкаляне на гумите. Поддържайте необходимото налягане в гумите, посочено на етикета върху вратата на водача или върху колонката на вратата от страната на водача.

### Поддържайте минимално тегло

Колко по-голямо е натоварването на автомобила, толкова повече гориво изразходва той. Свалете багажа/товара, който не ви е необходим.

### Избягвайте ненужната работа на празен ход

Ако трябва да изчакате повече от минута, докато сте паркирали, изгасете двигателя/хибридната система и го/я стартирайте по-късно. При подгряването на студен двигател, не го оставяйте да работи на празен ход и не подавайте газ, докато двигателят не достигне работна температура. Оставете двигателят да загрее, като шофирате автомобила.

## Избягвайте бързо потегляне, мощно ускорение и агресивно спиране

**Избягвайте бързо потегляне**
Бързото потегляне от светофари и знаци за спиране ще изразходва ненужно количество гориво и ще скъси експлоатационния живот на двигателя. Потегляйте бавно.

**Избягвайте ненужни спирания**
Избягвайте ненужно намаляване на скоростта и спиране. Опитвайте се да поддържате ниска постоянна скорост, когато това е възможно. Намаляването и ускоряването след това, изразходва повече гориво.

**Поддържайте постоянна скорост**
Поддържайте постоянна скорост, доколкото условията на пътя и трафикът позволяват това.

## Не форсирайте двигателя



69RHS060

От излишното форсиране на двигателя няма ползи – единствено автомобилът консумира повече гориво.

***ЗАБЕЛЕЖКА***

**Непосредствено след стартиране двигателят все още не е достигнал работна температура. Ето защо вдигането на оборотите, рязкото потегляне или мощното ускорение могат да доведат до повреда на двигателя.**

## Шофирайте с подходяща предавка спрямо скоростта на автомобила

Шофирането на автомобила при високи обороти на ниска предавка ще вдигне разхода на гориво. Избирайте правилната предавка в зависимост от скоростта на автомобила.

## Дръжте въздушния филтър чист

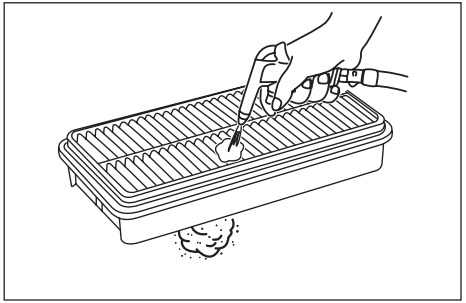

59RN06050

Ако въздушният филтър е задръстен с прах, ще има по-голямо съпротивление при засмукване, което ще доведе до намаляване на мощността и увеличаване на разхода на гориво.

## Вериги за сняг

Веригите за сняг трябва да се използват само ако са необходими за увеличаване на сцеплението или ако законът изисква това. Проверете дали веригите, които използвате, са с размера, необходим за гумите на вашия автомобил. Също така проверете дали има достатъчно разстояние между калниците и веригите, монтирани върху гумите.
Затегнете веригите върху задните гуми, в съответствие с инструкциите на производителя. Ако е необходимо, затегнете отново веригите, след като покарате автомобила около 1,0 км (1/2 мили). Когато използвате вериги, управлявайте автомобила с ниска скорост.

***ЗАБЕЛЕЖКА***

- **Ако при шофиране на автомобила чуете, че веригите се удрят в купето на превозното средство, спрете и ги затегнете.**
- **Ако вашият автомобил е оборудван е оборудван с тасове, ги свалете, преди да монтирате веригите, защото в противен случай тасовете могат да бъдат увредени от веригите.**

## Ако превозното средство заседне

Ако вашият автомобил заседне в сняг, кал или пясък, направете следното:

1) При автоматична трансмисия превключете между предавка напред (при ръчна трансмисия - първа) и задна предавка. Това ще доведе до разклащане, което ще ви помогне да изкарате автомобила. Натиснете леко педала на газта, за да поддържате минимално въртене на колелото. Когато превключвате предавките, махнете крака си от педала на газта. Не форсирайте двигателя. Прекомерното въртене на колелото ще доведе до по-голямо затъване на гумите и освобождаването на автомобила ще стане по-трудно.

*БЕЛЕЖКА:*
*Ако превозното ви средство е оборудвано с ESP® (Електронна стабилизираща програма), може да се наложи да изключите ESP®, за да можете да превъртат колелата.*

2) Ако превозното средство остане заседнало след няколкоминутно разклащане, ви препоръчваме да се обърнете към вашия дилър на SUZUKI или друг квалифициран сервиз или към пътна помощ. В случай, че нямате достъп до пътна помощ в момента, вашият автомобил може да бъде изтеглен временно с въже или верига за теглене, закрепени към теглич или в предната или в задната част на превозното средство. Вижте „Уши за теглене” (СТР. 10-3).

**⚠ ПРЕДУПРЕЖДЕНИЕ**

**Не позволявайте на никой да стои в близост до автомобила, докато го разклащате и не въртете колелото по-бързо от 40 км/ч (25 мили в час) по скоростомер. Прекалено бързото въртене на колелата може да доведе до телесно нараняване и/или до повреда на автомобила.**

***ЗАБЕЛЕЖКА***

**Не разклащайте автомобила за повече от няколко минути. Разклащането му за по-дълго време може да доведе до прегряване на двигателя или повреда в трансмисията.**

## Предпазни мерки при експлоатация на автомобила

### Не прилагайте голяма сила върху екстериорни части

***ЗАБЕЛЕЖКА***

**Не прилагайте голяма сила върху спойлера, предната и задната броня, прагове и т.н. Това може да доведе до увреждането им.**

### Внимавайте при шофиране по неравни пътни настилки

***ЗАБЕЛЕЖКА***

**В следните случаи бронята или долната част на автомобила могат да бъдат повредени. Погрижете се за тях по правилния начин.**

- **При влизане в зоните с неравна пътна настилка, например банкета**
- **При шофиране по пътища с коловози, неравности или дупки**

### Не правете незаконни модификации по автомобила



69RHS184

**⚠ ПРЕДУПРЕЖДЕНИЕ**

- **Ако правите незаконни модификации по автомобила си, има опасност от пожар или катастрофа. Незаконни модификации могат да окажат неблагоприятно влияние върху на експлоатацията, динамичните показатели или издръжливостта на автомобила. Също така модификациите могат да нарушат законите и наредбите.**
  **Не монтирайте неподходящи части на вашия автомобил и не правете настройки/регулации по него сами, също така не прокарвайте окабеляване.**

(продължение)

**⚠ ПРЕДУПРЕЖДЕНИЕ**

(продължение)

**Подобни модификации засягат също така сложни системи за безопасност като SUZUKI SAFETY SUPPORT и има опасност те да не функционират правилно или да не се задействат в ситуации, в които трябва.**

- **Не използвайте колела или гайки, различни от указаните оригинални продукти на SUZUKI. Това може да доведе до инциденти, като например разхлабване на гайките и падане на колелото по време на шофиране. Освен това разходът на гориво и стабилността при шофиране могат да се влошат или това може да доведе до други неизправности.**

***ЗАБЕЛЕЖКА***

- **При монтаж или демонтаж на електрическо оборудване като радио оборудване, навигация, аудио оборудване или електронно оборудване за контрол на пътни такси, се консултирайте с оторизиран дилър на SUZUKI или с друг квалифициран сервиз. Освен това не свързвайте електрическо оборудване директно към клемите на акумулатор и не свързвайте директно заземяващи проводници.**

(продължение)

***ЗАБЕЛЕЖКА***

(продължение)

**В противен случай, съществува опасност електронни компоненти да спрат да функционират, да стане пожар, да се стигне до неизправност, изтощаване на акумулатора и др.**

- **Само устройство за отстраняване на неизправности, предназначено за проверка и поддръжка на този модел, може да бъде свързани към системата за диагностика на автомобила. Свързване на устройство, различно от посоченото, може да попречи на функционирането на електронни компоненти и да доведе до изтощаване на батерията и др.**

## Риск от монтаж на електрическо оборудване, което не е оригинален продукт на SUZUKI

***ЗАБЕЛЕЖКА***

**Монтаж на електрическо оборудване, което не е оригинален продукт на SUZUKI, може да доведе до неизправности на друго електрическо оборудване, да доведе до сериозна повреда или изтичане на лична информация. SUZUKI не носи отговорност за всякакви повреди, причинени от монтаж на електрическо оборудване, което не е оригинален продукт на SUZUKI.**

## При монтаж, демонтаж и ремонт на части

**⚠ ПРЕДУПРЕЖДЕНИЕ**

**Въздушните възглавници и обтегачите на коланите може да се активира неочаквано или да не сработят достатъчно ефективно, ако компонентите, които засягат техните функции, се пренастройват или разместват. В следните случаи тези системи ще бъдат засегнати неблагоприятно. Консултирайте се предварително с оторизиран дилър на SUZUKI или с друг квалифициран сервиз.**

- **При демонтаж на волана и извършване на ремонтни дейности около волана и др.**
- **При извършване на ремонт около централната конзола, около арматурното табло, под предните седалки или на електрическата инсталация**
- **При монтаж на аудио оборудване и т.н.**
- **При боядисване на ламарина или ремонти около таблото**
- **При смяна на предните седалки или извършване на ремонти около седалките**
- **Ремонт около предната колона, на задната колона или откъм покрива**
- **При извършване на ремонт около централната колона**

## Внимавайте при монтаж на аксесоари



69RHS185

**⚠ ПРЕДУПРЕЖДЕНИЕ**

**Не поставяйте аксесоари на стъклата на прозорците. Аксесоарите и вендузите могат да попречат на видимостта, а вендуза може да действа като леща и да причини пожар. Също така, ако въздушна възглавница бъде задействана, подобни аксесоари могат да полетят в автомобила и да причинят травми.**

### При разливане на напитки или други течности

**⚠ ПРЕДУПРЕЖДЕНИЕ**

**Не позволявайте течности да се разливат или пръскат вътре в автомобила. Следните елементи могат да се повредят и да се запалят. В случай на разливане напитки и др. незабавно се консултирайте с оторизиран дилър на SUZUKI или с друг квалифициран сервиз.**

- **Въздушни възглавници**
- **Аудио оборудване**
- **Електрически компоненти като превключватели и кабели**
- **Подвижни части като скоростния лост или закопчалки на предпазни колани**

***ЗАБЕЛЕЖКА***

**Сензорът за напомняне за предпазен колан на седалката е интегриран в долната част на предната пасажерска седалка.**
**Ако разлеете течност като безалкохолни напитки или сок, сензорът за напомняне за предпазен колан може да бъде повреден.**
**Ако разлеете течност върху долната част на седалката, незабавно я избършете с мека кърпа.**

## Разработване

***ЗАБЕЛЕЖКА***

**Бъдещите експлоатационни характеристики и надеждността на двигателя зависят от грижите и щадането, които полагате в началото на неговия експлоатационен живот. Изключително важно е да спазвате следните предпазни мерки през първите 960 км (600 мили) на вашия автомобил.**

- **След запалване, не форсирайте двигателя. Подгрявайте го постепенно.**
- **Избягвайте да управлявате дълго автомобила при постоянна скорост. Движещите се части ще се разработят по-добре, ако променяте скоростта.**
- **След спиране, потегляйте бавно. Избягвайте потеглянето на пълна газ.**
- **Избягвайте рязкото спиране, особено през първите 320 км (200 мили) шофиране на автомобила.**
- **Не управлявайте автомобила бавно, когато трансмисията е на висока предавка.**
- **Управлявайте автомобила при умерени обороти на двигателя.**
- **Не теглете ремарке през първите 960 км (600 мили) шофиране на автомобила.**

## Катализатор

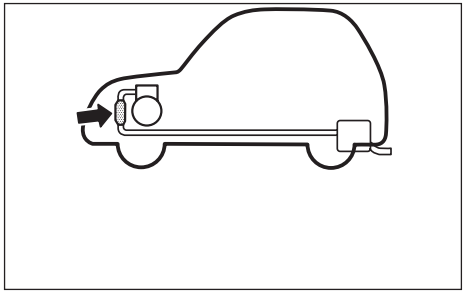

80G106

Предназначението на катализатора е да сведе до минимум вредните замърсители в изпускателната система на вашия автомобил. Забранена е употребата на оловен бензин при превозни средства, оборудвани с катализатор, тъй като оловото деактивира компонентите на каталитичната система, които намаляват замърсителите.

Катализаторът е предназначен да издържи през целия жизнен цикъл на автомобила, при нормални условия на употреба и при зареждане с безоловно гориво. Катализаторът не изисква специална поддръжка. Въпреки това, много важно е да поддържате двигателя с правилни настройки. Работата при неправилна центровка, може да доведе до прегряване на катализатора. Това може да доведе до трайно топлинно увреждане на катализатора и на други компоненти на автомобила.

***ЗАБЕЛЕЖКА***

**За да избегнете повреда на катализатора и на автомобила:**

- **Поддържайте двигателя в подходящо работно състояние.**
- **При неизправности по двигателя, особено такива, които включват прекъсване на запалването на двигателя или друга загуба на мощност, Автомобилът трябва да бъде обслужен незабавно.**
- **Не гасете двигателя и не изключвайте запалването, докато трансмисията е на скорост и автомобилът се движи.**
- **Не се опитвайте да запалите двигателя, като бутате или теглите автомобила или като го пуснете по инерция по надолнище.**
- **Не оставяйте двигателя на празен ход, когато кабелите на свещите са разкачени или свалени, както при диагностично тестване.**
- **Не оставяйте автомобила да работи продължително време на празен ход, ако работата му е неравномерна или има и други неизправности.**
- **Не оставяйте резервоара за гориво почти празен.**



54G584S

**⚠ ПРЕДУПРЕЖДЕНИЕ**

**Внимавайте за местата, където паркирате и шофирате автомобила; катализаторът и другите изпускателни компоненти могат да станат много горещи. Както и при другите автомобили, не паркирайте и не управлявайте вашето на места, където възпламеняеми материали като трева и листа, могат да влязат в контакт с горещата изпускателна система.**

# ДРУГИ МЕХАНИЗМИ ЗА УПРАВЛЕНИЕ И ОБОРУДВАНЕ

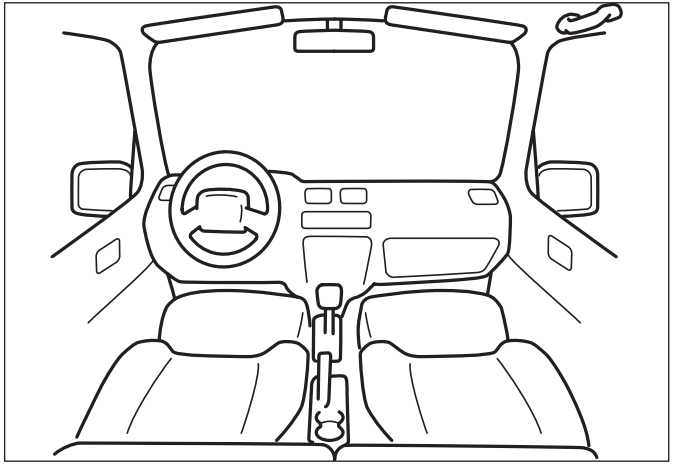

60G407


Капачка на гърловината за резервоара....7-1
Зареждане с гориво....7-2
Капак на двигателя....7-4
Сенник....7-6
Интериорно осветление....7-7
Ел. извод за аксесоари....7-10
Шибедах (ако има наличен)....7-12
Стойка за чаша и отделение за съхранение....7-14
Дръжки (ако има налични)....7-17
Жабка....7-18
Колона в покрива (ако има налична)....7-19
Подложка за крака....7-20
Куки в багажното отделение....7-20
Кора на товарния отсек (ако има налична)....7-21
Борд в багажното отделение (ако има наличен)....7-21
Релси върху покрива и крепежи за багажник върху покрива (ако има налични)....7-22
Отоплителна и климатична система....7-24
Отоплителна и климатична система с ръчно управление....7-26
Автоматична отоплителна и климатична система (Climate Control)....7-31
Радио антена....7-37
Инсталиране на радио честотни предаватели....7-38
Аудио функция....7-38
Бутони за дистанционно управление на аудиосистемата....7-39

## Капачка на гърловината за резервоара

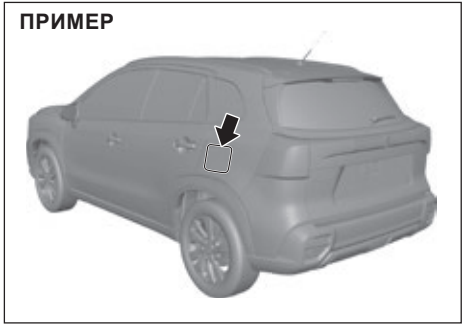


65T70010

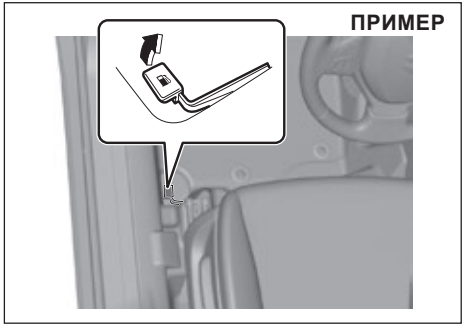


65T70020

Капачката на гърловината за гориво се намира в дясната задна част на автомобила. Вратичката за зареждане с гориво може да бъде отключена, като дръпнете лоста за отваряне, който се намира от външната страна на седалката на водача, а се заключва само със затваряне на вратичката.

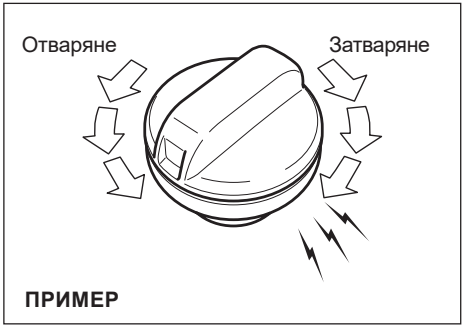


57L51093

За да отвиете капачката на гърловината за гориво:
1) Спрете двигателя и затворете всички врати и прозорци при зареждане с гориво.
2) Отворете вратичката за зареждане с гориво.
3) Отвийте капачката, като я завъртите по посока, обратна на часовниковата стрелка.

**⚠ ПРЕДУПРЕЖДЕНИЕ**

**Ако изведнъж отворите гърловината за зареждане с гориво, горивото може да бъде под налягане и да пръсне. Сваляйте капачката на гърловината за гориво бавно. След като въздухът излезе, извадете капачката.**

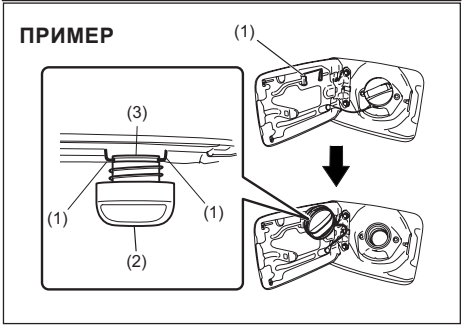


65T70310

*БЕЛЕЖКА:*
*Държачът на капачката (1) държи капачката на гърловината за гориво (2), като закача резбованата част (3) по време на зареждане.*

За да поставите отново капачката на гърловината за зареждане:
1) Завъртете капачката по посока на часовниковата стрелка, докато чуете няколко щраквания.
2) Затворете вратичката за зареждане с гориво.

**⚠ ПРЕДУПРЕЖДЕНИЕ**

- **Ако гориво се разлее, може да възникне инцидент като пожар. Освен това, ако оставите разлято гориво незабърсано, по боята може да се образуват петна, както и да се стигне до обезцветяване или напукване. Внимавайте да не разлеете гориво. Ако разлеете, го избършете с мека кърпа.**
- **Ако капачката на резервоара за гориво не е затворена добре, това може да причини изтичане на гориво или пожар. След зареждане затворете капачката на резервоара за гориво, докато чуете повече от 2 щраквания.**
- **Ако използвате неоригинална капачка на SUZUKI, може да се стигне до теч на гориво. Използвайте само оригинална капачка на SUZUKI.**

## Зареждане с гориво

### Внимавайте за огън

**⚠ ПРЕДУПРЕЖДЕНИЕ**



69RHS186

**Не забравяйте да спазвате следните точки при зареждане с гориво. Ако не го направите, бензинът може да се запали и да причини пожар.**

- **Винаги първо гасете двигателя или спирайте хибридната система.**
- **Затворете всички врати и прозорци при зареждане с гориво.**
- **Тъй като бензинът е силно запалим, искри например от запалени цигари са строго забранени.**

### При зареждане на бензиностанция на самообслужване

**⚠ ПРЕДУПРЕЖДЕНИЕ**

**При зареждане на бензиностанция на самообслужване, не забравяйте да спазвате следните точки.**

- **Ако има много статично електричество, натрупано по тялото ви, искра може да запали парите на горивото и е възможно да причини изгаряния. Преди да отворите капачката на резервоара за гориво, отстранете статичното електричество*, което може да е натрупано в тялото ви, чрез докосване на метална част по купето на автомобила или на бензиновата колонка. Освен това не влизайте отново в автомобила при зареждане с гориво, тъй като статично електричество отново може да бъде прихванато от тялото ви.**

* **Внимавайте особено много, когато въздухът е сух, тъй като това може да зареди тялото ви със статично електричество по-лесно. В допълнение, носенето на катове дрехи може генерира статично електричество поради триенето на влакната.**

(продължава)

**⚠ ПРЕДУПРЕЖДЕНИЕ**

**(продължава)**

- **Не позволявайте на други лица, които не са статичното електричество по себе си, да се приближават до гърловината на резервоара за гориво.**
- **Ако внезапно отворите капачката на резервоара за гориво, горивото може да е под налягане и може да бъде разпръскано. Разхлабете бавно капачката за горивото. След като звукът от изпускане на въздуха изчезне, отворете капачката на резервоара.**
- **Ако не вкарате добре маркуча в гърловината резервоара за гориво, горивото може да се разлее. Вкарайте докрай маркуча за горивото.**
- **Дърпайте лоста на маркуча за горивото, докато спре.**

(продължение)

**⚠ ПРЕДУПРЕЖДЕНИЕ**

**(продължение)**



69RHS070

- **Ако продължите да наливате гориво, след като резервоарът е напълнен догоре, горивото може да прелее. Когато функцията за автоматично спиране подаването на гориво от колонката бъде задействана, преустановете зареждането.**

***В зависимост от вида колонка за гориво, функцията за автоматично спиране подаването на гориво може да се активира рано и зареждането може да не е възможно. Моля, следвайте указания на служителите на бензиностанцията.**

(продължение)

**⚠ ПРЕДУПРЕЖДЕНИЕ**

(продължение)

- **Ако гориво се разлее, може да възникне инцидент като пожар. Ако не почистите разлятото гориво, боята може да бъде увредена, да загуби цвета си или да се напука. Внимавайте да не разлеете гориво. Ако разлеете, го избършете с мека кърпа.**
- **Ако капачката на резервоара за гориво не е затворена безопасно, може да има изтичане на гориво или пожар. След зареждане, върнете маркуча за зареждане на гориво в първоначалното й положение и затворете капачката на резервоара за гориво, докато не чуете повече от 2 щраквания.**
- **Горивото съдържа вредни за човешкото тяло вещества. Не вдишвайте изпарено гориво.**
- **Не забравяйте да спазвате всички предупреждения, поставени на бензиностанцията.**

## Капак на двигателя

**⚠ ПРЕДУПРЕЖДЕНИЕ**

- **Тъй като капакът на двигателя е тежък, ако дете се опита да го отвори или затвори, то може да се нарани. Не позволявайте на дете да отваря или затваря капака.**
- **Тъй като двигателният отсек се нагорещява, може да се стигне до изгаряния. Когато отваряте капака, не позволявайте на дете да се доближава до капака.**
- **Ако оставите някакъв инструмент или парцал в двигателния отсек, това може да причини неизправност. Освен това, тъй като двигателният отсек се нагорещява, това може да доведе до пожар на автомобила. Не оставяйте никакви инструменти и парцали за почистване в двигателния отсек.**

**⚠ ВНИМАНИЕ**

**Ако се доближите до движещ се ремък на задвижващ агрегат или перка на вентилатор, ръцете, косата, дрехите и др. могат да бъдат защипани и може да се нараните. Когато двигателят/хибридната система работи, се пазете от ремъците и перката на вентилатора.**

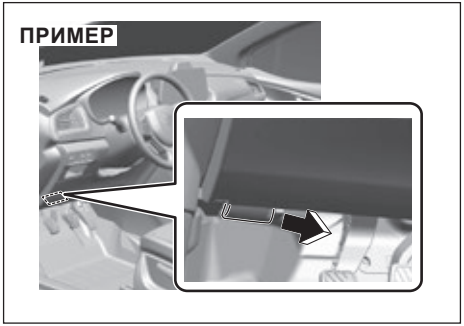


65T07005

За да отворите капака на двигателя:

1) Дръпнете лостчето (1) за освобождаване на капака, разположена под арматурното табло от страната при водача. Това ще освободи наполовина капака.

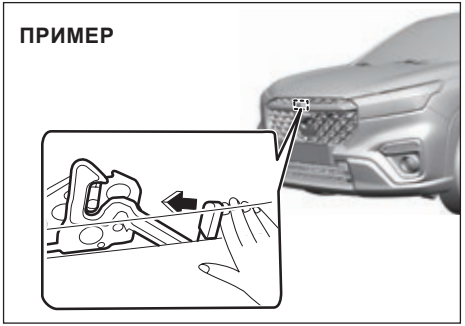


65T07006

2) Натиснете настрани с пръст лостчето за освобождаване, което се намира под капака, както е показано на изображението. Докато натискате лостчето, повдигнете капака на двигателя.

**⚠ ВНИМАНИЕ**

**Лостчето за освобождаване под капака може да бъде нагорещено до степен, че да опари пръста ви, докато двигателят/хибридната система работи или непосредствено след спирането му/й. Ако се опитате да отворите капака, докато двигателят/хибридната система работи или непосредствено след спирането му/й, докосвайте лостчето, след като се охлади.**

### *ЗАБЕЛЕЖКА*

**Ако вдигнете капака на двигателя, докато чистачките са повдигнати, чистачките и капакът на двигателя могат да бъдат повредени.**
**Не вдигайте капака на двигателя, когато чистачките са повдигнати.**

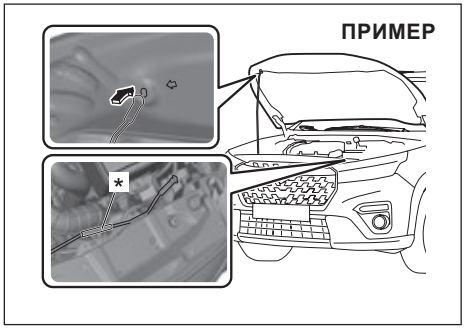


65T07010

3) Докато държите капака, издърпайте подпорния лост от стойката и поставете края му в предназначената за целта дупка върху капака.

### ⚠ВНИМАНИЕ

- **Подпорният лост е достатъчно горещ, за да причини изгаряне на пръстите ви, докато двигателят/хибридната система работи или непосредствено след спирането му/й. Ако искате да ползвате лоста, докато двигателят/хибридната система работи или непосредствено след спирането му/й, докоснете лоста едва след като се е охладил.**
- **Поставете края на лоста стабилно в отвора. Ако лостът се измъкне от дупката, капакът може да затисне тялото ви.**
- **Лостът може да се измъкне от дупката при по-силен порив на вятъра. Бъдете предпазливи, когато времето е ветровито.**

### *ЗАБЕЛЕЖКА*

**Дръжте частта, маркирана с * при вадене на скобата от стойката.**

За да затворите капака на двигателя:
1) Повдигнете леко капака и извадете подпорния лост от дупката. Поставете подпорния лост обратно в скобата.




65T07007

2) Свалете капака на около 20 см над заключващия механизъм и след това го пуснете. Уверете се, че капакът се е захванал добре след неговото затваряне.

### ⚠ ПРЕДУПРЕЖДЕНИЕ

**Уверете се, че капакът се е затворил добре, преди да потеглите. В случай, че не е, капакът може да излети неочаквано по време на движение, като по този начин възпрепятства видимостта ви, което може да доведе до злополука. Проверете дали капакът е затворен добре и заключен преди потегляне...**

**⚠ВНИМАНИЕ**

**При затваряне на капака части от тялото на пътника като ръцете могат да бъдат защипани и наранени. Също така натискането на капака отгоре би могло да го увреди.**
**За да избегнете нараняване, когато затваряте капака, погледнете добре дали някой не е поставил част от тялото си, като ръцете или главата, на пътя на капака.**

***ЗАБЕЛЕЖКА***

**Ако натиснете капака отгоре, може да го повредите.**

## Сенник

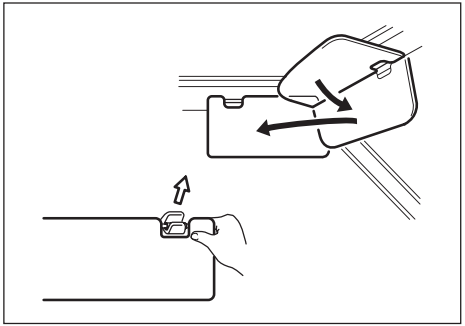

79J161

Сенниците могат да бъдат отворени надолу, за да възпрепятстват ярката светлина, която нахлува от предното стъкло или да бъдат откачени и завъртяни настрани, за да попречат на светлината, нахлуваща през страничните стъкла.

***ЗАБЕЛЕЖКА***

**Когато откачате и закачате сенник, го хващайте за твърдите пластмасови части, за да не го повредите.**

**Поставка за карта (ако има налична)**

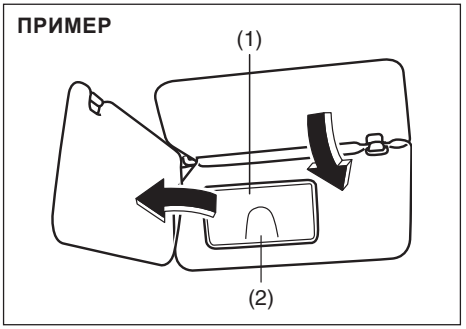


80JM152

(1) Капаче за огледалцето
(2) Поставка за карта

Може да поставите карта в поставката за карти (2) от задната страна на сенника.

***ЗАБЕЛЕЖКА***

**Ако при горещо време паркирате автомобила навън под пряка слънчева светлина, интериорът на автомобила може да се нагорещи. Жегата може да изкриви или спука карта. При паркиране на автомобила на открито под пряка слънчева светлина или горещо време, не оставяйте карти в поставката, тъй като топлината може да ги повреди.**

**Огледалце за гримиране (ако има налично)**

**ПРИМЕР**

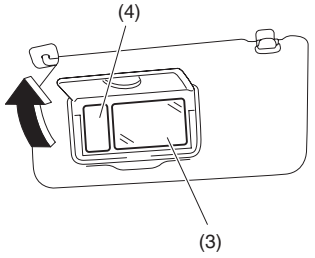


61MM0B018

(3) Огледалце
(4) Осветление за огледалцето (ако има налично)

За да използвате огледалцето (3), което се намира от задната страна на сенника, дръпнете неговото капаче (1).

Осветлението за огледалцето (4) се включва при отваряне на капачето на огледалцето (1).

**⚠ ПРЕДУПРЕЖДЕНИЕ**

- **Не използвайте огледалцето по време на шофиране на автомобила, тъй като може да загубите управление върху автомобила.**
- **Когато използвате огледалцето, не се доближавайте прекалено много до предната въздушна възглавница и не се облягайте върху нея. Ако въздушната възглавница се отвори, ще ви удари силно.**

***ЗАБЕЛЕЖКА***

**Ако огледалцето има осветление, не оставяйте капачето отворено за твърде дълго време, защото акумулаторът може да се изтощи.**

## Интериорно осветление

**ПРИМЕР**

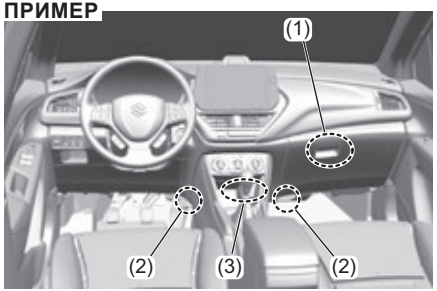


65T07008

(1) Осветление в жабката
(2) Осветление в зоната за крака (ако има налично)
(3) Осветление в отделението на арматурното табло (ако има налично)

**ПРИМЕР**

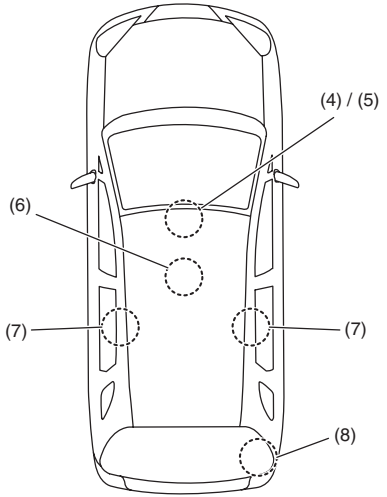


61MM0B020

(4) Отпред (без конзола над главите)
(5) Отпред (с конзола над главите)
(6) В средата (без шибедах)
(7) В средата (с шибедах)
(8) Светлина в багажното отделение (ако има налична)

## Осветление в жабката (1)

Вижте “Жабка” (СТР. 7-18).

## Осветление в зоната на краката (ако има налично) (2)

Осветлението в зоната на краката е осигурено пред всяка от двете предни седалки. Когато някоя от вратите бъде отворена (включително тази на багажното отделение), осветлението в зоната на краката от двете страни светва автоматично.

*БЕЛЕЖКА:*
*Можете да промените функциите на осветлението в зоната на краката посредством информационния дисплей. Вижте „Информационен дисплей” (СТР. 4-3).*

## Подсветка на арматурното табло (ако има налична) (3)

Тази лампа светва, когато габаритите, задните светлини и/или фаровете са включени.

## Лампа отпред (без конзола над главите) (4)

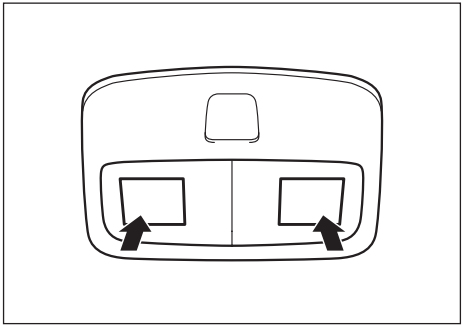

61MM0A205

Натиснете копчето, за да запалите осветлението и го натиснете отново, за да го изгасите.

## Лампа отпред (с конзола над главите) (5)

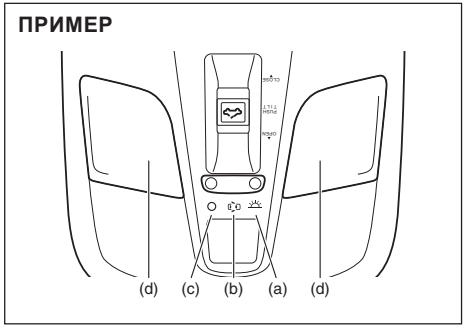


61MM0A106

## Лампа в средата (без шибедах) (6)

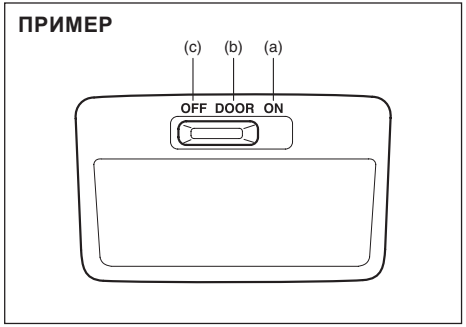


61MM0A107

## Лампи в средата (с шибедах) (7)

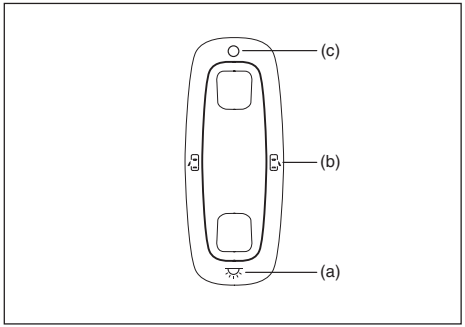


61MM0B022

Тези копчета за осветление имат три или четири позиции, които функционират по следния начин:

**ON (a) (включване)**
- Осветлението светва и продължава да свети в зависимост от това, дали вратата е отворена или затворена.
- За да запазите заряда на акумулатора, лампата ще се изключи автоматично 15 минути, след като се включи и ако не са правени други операции.

**DOOR (b) (врата)**
Осветлението светва при отваряне на някоя от вратите. След като всички врати бъдат затворени, осветлението ще продължи да свети още около 15 секунди и след това постепенно ще изгасне. Ако поставите ключа за преминаване към режим на запалване “ACC” или “ON” в това време, светлината веднага ще започне да изгасва. След вадене на ключа от ключалката за запалване или превключване режима на бутона за палене на “LOCK” (OFF), лампите ще светнат за около 15 секунди и след това ще започнат да изгасват постепенно.

*ЗАБЕЛЕЖКА:*
*За да бъде предпазен акумулаторът от изтощаване, когато режимът за запалване е “LOCK” (OFF) и ако оставите врата отворена, лампата ще се изключи автоматично след 15-минутен период.*

**OFF (c) (изключване)**
Осветлението остава изключено, дори ако някоя от вратите бъде отворена.

**Прожекторна светлина (d)**
Когато копчето за осветление е в позиция “DOOR” или в позиция “OFF”, натиснете копчето, за да включите осветлението и след това го натиснете отново, за да го изключите.

### Светлина в багажното отделение (8)

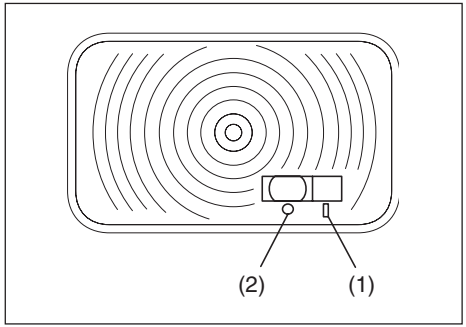


61MM0B023

Когато отворите капака на багажното отделение, докато копчето за осветление в багажното отделение е в позиция ON (1), осветлението ще светне и ще продължи да свети, докато вратата на багажника е отворена.

- С цел предпазване на акумулатора от изтощаване, светлината ще изгасне автоматично, когато изминат 15 минути от отварянето на багажното отделение и ако не е извършено друго действие.

Когато копчето за осветление е в позиция OFF (2), осветлението ще бъде изключено, независимо от това, дали вратата е отворена или затворена.

***ЗАБЕЛЕЖКА***

**Не оставяйте багажното отделение отворено за продължително време, когато светлината за багажното отделение е в позиция “ON”, тъй като батерията ще се разреди.**

**ПРИМЕР**

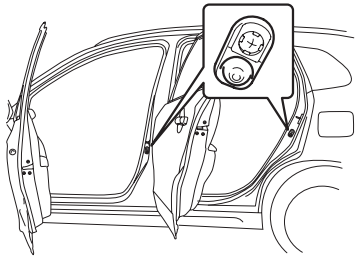

65T70080

*БЕЛЕЖКА:*
*Броят врати, оказващи влияние върху интериорното осветление, зависи от спецификацията на автомобила. Ако има превключвател (с гумен протектор) при отвора на вратата, както е показано на илюстрацията по-горе, това означава, че вратата участва при контрола на осветлението. Вратата на багажното отделение също оказва влияние върху интериорното осветление, дори ако няма превключвател с гумен предпазител.*

## Ел.извод за аксесоари

**Преден подлакътник с кутия за съхранение**

**ПРИМЕР**

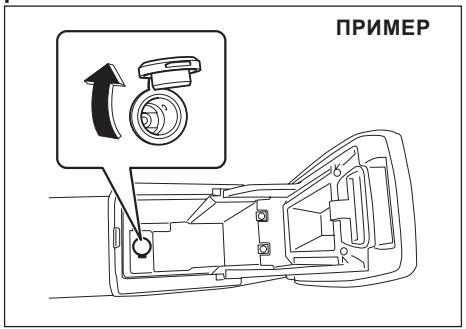

65T70300

**Багажно отделение**

**ПРИМЕР**

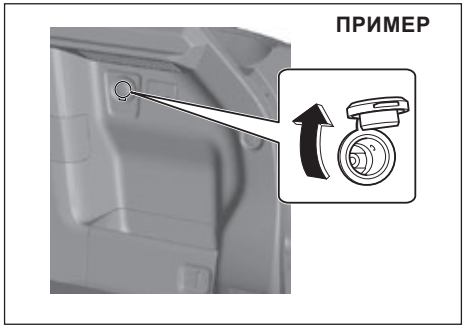

65T07011

Електрическият извод за аксесоари работи, когато режимът на запалване е “ACC” или “ON”. Всяка букса може да осигури 12 волта/120 вата/10 ампера за електрическите аксесоари, когато се използват самостоятелно.
Когато буксата не се използва, отворете гуменото капаче (1).

**⚠ ПРЕДУПРЕЖДЕНИЕ**

**Когато не използвате извода за аксесоари, затворете гуменото й капаче. Ако в буксата влезе чуждо тяло, то може да причини дефект или късо съединение.**

***ЗАБЕЛЕЖКА***

- **За да предотвратите изгаряне на бушон, когато в същото време използвате и електрическия извод, не надвишавайте сумарно потребление над 12 волта/120 вата/10 ампера.**
- **Употребата на неподходящи електрически аксесоари може да причини повреда на електрическата система на вашия автомобил. Проверете дали всички електрически аксесоари са съвместими с този тип извод.**
- **Когато бутонът за стартиране на двигателя е в режим LOCK (OFF), докато ползвате извода за аксесоари, може да се стигне до следните инциденти:**
  - **Аудио или навигационната система може да не се включи.**
  - **Системата за безключов достъп може да не сработи**

  **В такива случаи изключете електрическото оборудване от извода за аксесоари и проверете дали то функционира нормално. Ако проблемът не бъде отстранен, се обърнете към оторизиран дилър на SUZUKI или друг квалифициран сервиз за проверка на автомобила.**

## USB извод

**Централна конзола**

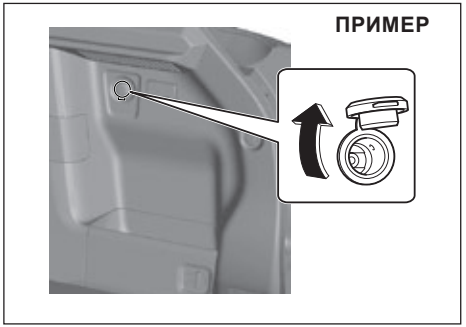


65T70090

Свържете напр. вашия дигитален музикален плейър към този извод, за да се наслаждавате на музиката от аудиосистемата на вашия автомобил. Вижте допълнителното ръководство за употреба за повече подробности.

**⚠ ПРЕДУПРЕЖДЕНИЕ**

**Ако в USB извода влезе чуждо тяло, може да настъпи дефект или късо съединение.**
**Винаги когато не ползвате USB извода затваряйте капачето му.**

## Шибедах (ако има наличен)

Можете да отворите под наклон или да плъзнете шибедаха, като натиснете копчето за шибедаха, след като преди това сте натиснали копчето за стартиране на двигателя, за да преминете към режим на запалване “ON”.



65D612

### ⚠ ПРЕДУПРЕЖДЕНИЕ

- **Никога не оставяйте някоя част от тялото ви като ръцете или главата например, да излиза извън отвора на шибедаха, докато автомобилът се движи.**
- **Закопчавайте коланите си и използвайте детски столчета винаги когато пътувате. В противен случай при злополука може да изхвърчите през отвора на шибедаха.**

### ⚠ ПРЕДУПРЕЖДЕНИЕ

- **Проверявайте дали някой не е поставил ръцете си или друго препятствие на пътя на шибедаха, когато го затваряте.**
- **Винаги взимайте със себе си дистанционното управление на системата за безключово запалване, когато излизате от автомобила, дори да е за кратко. Също така, не оставяйте сами деца в паркираното автомобил. Децата, оставени без наблюдение, могат да натиснат копчето за шибедаха и да бъдат затиснати от него.**

### *ЗАБЕЛЕЖКА*

- **Не оставяйте тялото ви да натежи върху зоната около шибедаха, сядайки върху покрива, например.**
- **Преди да отворите шибедаха, отстранете водните капки, снега, леда или пясъка от него.**

*ЗАБЕЛЕЖКА*

- *Затваряйте шибедаха, когато оставяте автомобила без надзор.*
- *Проверявайте периодично водачите за замърсявания и ги почиствайте, ако се е натрупала мръсотия върху тях.*

**За да отворите под наклон шибедаха**

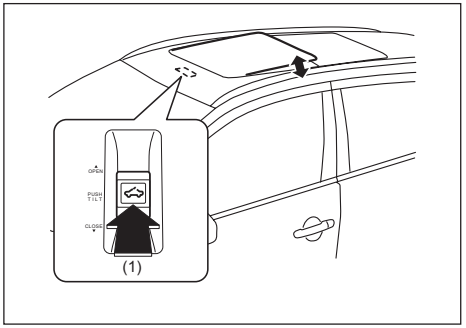


65T70110

За да отворите под наклона шибедаха, когато е затворен изцяло, натиснете копчето за шибедаха в частта, където е изписано “PUSH TILT” („Накланяне”) (1). Шибедахът ще се отвори под наклон.

*БЕЛЕЖКА:*
*Ако сенникът е затворен, когато отваряте шибедаха под наклон, той ще се отвори автоматично.*

За да наклоните надолу шибедаха от позиция под наклон, натиснете отново копчето за шибедаха в частта, където е изписано “PUSH TILT” („Накланяне“) (1). Шибедахът ще се наклони надолу. Ако задържите копчето за шибедаха в частта, където е изписано “PUSH TILT” („Накланяне”) (1) за повече от една секунда, шибедахът и сенникът ще се затворят изцяло.

**За да отворите шибедаха**

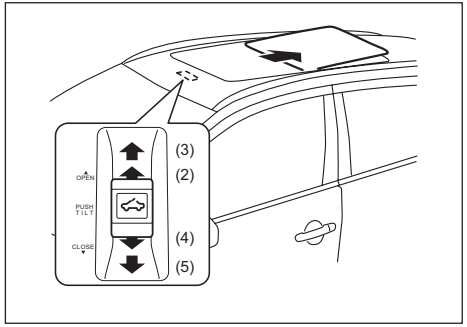


65T70120

Можете да отворите шибедаха ръчно, като натиснете копчето за шибедаха към позиция “OPEN” („Отваряне”) (2). Сенникът ще се отвори и след това и шибедахът ще се отвори.
Когато натиснете копчето за шибедаха към частта, където е изписано FULL OPEN (пълно отваряне) (3), сенникът ще се отвори изцяло. Когато натиснете отново копчето за шибедаха в частта, където е изписано FULL OPEN (3), шибедахът ще се отвори изцяло.
Когато задържите копчето за шибедаха към частта, където е изписано FULL OPEN (3) за повече от една секунда, и сенникът, и шибедахът ще се отворят изцяло.
За да прекъснете отварянето на сенника или шибедаха, натиснете копчето, в която и да е посока за кратко.

**За да затворите шибедаха**
Можете да затворите шибедаха ръчно, като натиснете копчето за шибедаха към частта, където е изписано “CLOSE” („Затваряне”) (4). Шибедахът ще се затвори, а след това и сенникът ще се затвори.

Когато натиснете копчето за шибедаха към позиция FULL CLOSE (пълно затваряне) (5), шибедахът ще се затвори изцяло. Когато отново натиснете копчето за шибедаха към позиция FULL CLOSE (пълно затваряне) (5), сенникът ще се затвори изцяло.

Когато задържите копчето в позиция FULL CLOSE (пълно отваряне) (5) за повече от една секунда, и шибедахът, и сенникът ще се затворят изцяло.

За да прекъснете затварянето на шибедаха или сенника, натиснете копчето в която и да е посока за кратко.

Превозното средство разполага със система, която ви предпазва да не бъдете затиснати от шибедаха.

Когато системата засече, че нещо ще бъде затиснато при плъзгане напред на шибедаха или при неговото накланяне надолу, шибедахът автоматично ще се върне в обратна посока, плъзгайки се назад или накланяйки се нагоре.

Тази система се задейства при автоматично затваряне или накланяне на шибедаха надолу.

Проверявайте дали някой не е поставил ръцете си или друго препятствие на пътя на шибедаха, дори при наличие на системата за предотвратяване на затискане от шибедаха.

**⚠ ПРЕДУПРЕЖДЕНИЕ**

**Системата за предотвратяване на затискане от шибедаха може да не функционира, ако акумулаторната батерия не е достатъчно заредена.**

**⚠ ВНИМАНИЕ**

**Системата за предотвратяване на затискане от шибедаха не функционира в частта, където шибедахът е почти изцяло затворен.**

В случай че системата за предотвратяване на затискане от шибедаха не функционира правилно, затворете шибедаха изцяло, като натиснете копчето, предназначено за него и поискайте от вашия дилър да провери системата.

## Стойки за чаши и отделения за съхранение

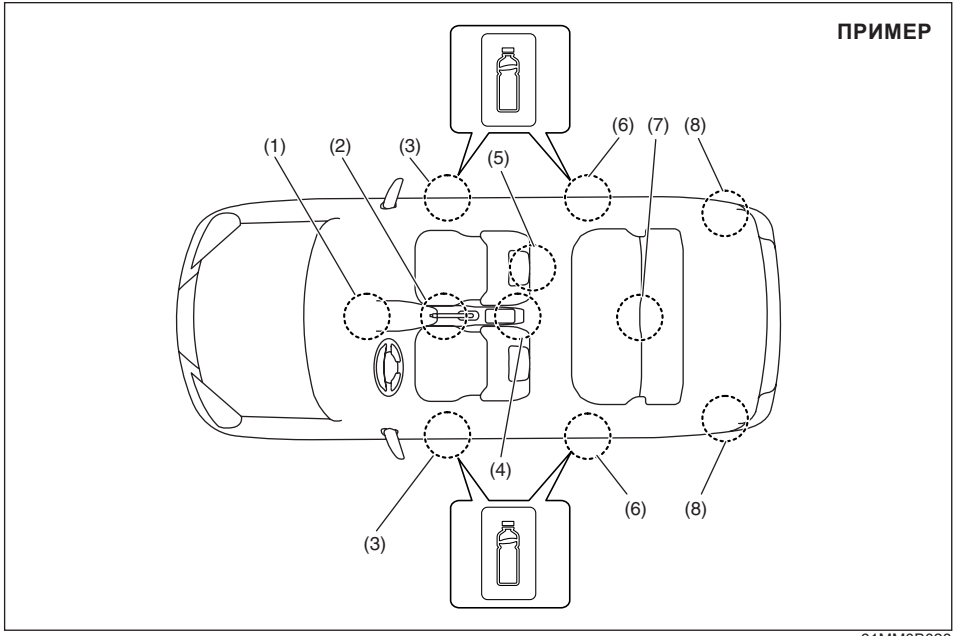


61MM0B028

(1) Ниша в таблото
(2) Стойки за чаши отпред
(3) Стойки за бутилки отпред
(4) Преден подлакътник с отделение за съхранение (в зависимост от оборудването)
(5) Джоб в предната седалка (в зависимост от оборудването)
(6) Стойки за бутилки отзад
(7) Заден подлакътник със стойки за чаши (в зависимост от оборудването)
(8) Джобове в багажника

**⚠ ПРЕДУПРЕЖДЕНИЕ**

**Ако обект бъде заклещен зад педала на спирачката или газта, няма да можете да оперирате по правилния начин със съответния педал, което би могло да доведе до ПТП. Ако използвате отделение за съхранение без капак, не поставяйте в него предмет, който би могъл да изпадне, докато автомобилът се движи.**

### Ниша в таблото (1)

**⚠ ПРЕДУПРЕЖДЕНИЕ**

**Не поставяйте никакви обекти, които могат да паднат от нишата, когато автомобилът се движи.**
**Ако не спазите тази предпазна мярка, при педалите може да попадне предмет, което да доведе до загуба на контрол над автомобила и ПТП.**

### Стойки за чаши отпред (2)

**⚠ ПРЕДУПРЕЖДЕНИЕ**

**Неспазване на изброените по-долу предпазни мерки може да причини телесна повреда или повреда на превозното средство.**

- **Бъдете внимателни, когато използвате стойките за поставяне на чаша, пълна с течност. Разливане на гореща течност може да причини изгаряне.**

**(9) Литиево-йонната батерия (в зависимост от оборудването) и DC-DC преобразувателят (в зависимост от оборудването) се намира(т) под предната седалка. Разливане на течности върху литиево-йонната батерия и DCDC преобразувателя при модели, оборудвани със система ENG ASTOP или SHVS или хибридна система тип strong hybrid, може да причини пожар или токов удар или повреда на батерията и DCDC преобразувателя.**

**Освен това, ако течността се разлее върху следните части, това може да причини пожар или неизправност и въздушните възглавници могат да не функционират нормално.**

(продължение)

**⚠ ПРЕДУПРЕЖДЕНИЕ**

(продължение)

- **– Навигационна система, аудиосистема или съответните превключватели**
- **– Окабеляване или електрически компоненти под пода**
- **– Движеща се част от скоростния лост или закопчалката на предпазния колан**
- **Не използвайте стойките за чаши, за да поставяте в тях предмети с остри ръбове, както и твърди или чупливи обекти. Предмети в стойките за чаши могат да излетят при внезапно спиране или удар и биха могли да причинят телесна повреда.**
- **Внимавайте да не разлеете течност или да не вкарате чужди тела в движещата се част на скоростния лост, или в електрически компоненти. Течност или чужди тела могат да повредят тези части.**
- **Ако случайно разлеете течност, закарайте автомобила си да бъде проверен от оторизиран дилър на SUZUKI.**

### Стойки за бутилки отпред (3) / Стойки за бутилки отзад (6)

Бутилките в стойките трябва да бъдат с капачка.

### Преден подлакътник с отделение за съхранение (в зависимост от оборудването) (4)

***ЗАБЕЛЕЖКА***

**За да избегнете повреда на подлакътника, не се облягайте на него и не позволявайте дете да седи върху подлакътника.**

**ПРИМЕР**

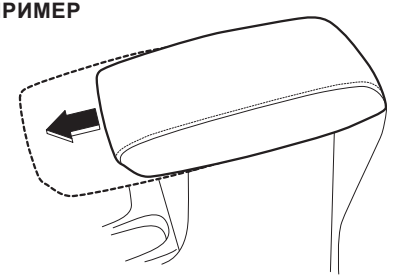

61MM0B029

Подлакътникът може да се плъзга напред.

**Отделение за съхранение в конзолата**
Използвайте това отделение за съхранение за дребни предмети. Отворете отделението, като повдигнете горния капак, като държите лостчето (1) нагоре.

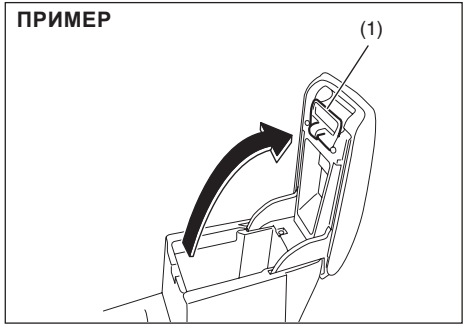


61MM0B029

*ЗАБЕЛЕЖКА:*
*Винаги затваряйте капака, след като поставите нещо в отделението за съхранение или извадите нещо от него.*

**Извод за аксесоари в отделението за съхранение**
Вижте “ Извод за аксесоари” (СТР. 7-10).

## Джоб на гърба на предната седалка (в зависимост от оборудването) (5)

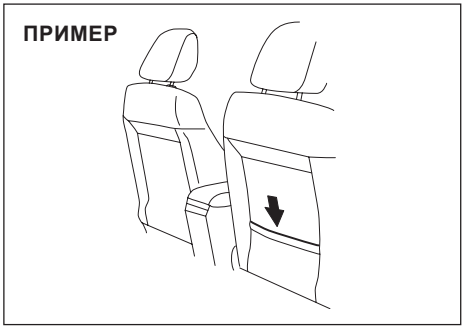


61MM0B032

Този джоб е предвиден за дребни и меки вещи като ръкавици, вестници или списания.

**⚠ВНИМАНИЕ**

**Не поставяйте твърди или чупливи предмети в джоба. При инцидент предмети като бутилки, кенчета и др. могат да наранят пътниците отзад.**

## Заден подлакътник със стойки за чаши (в зависимост от оборудването) (7)

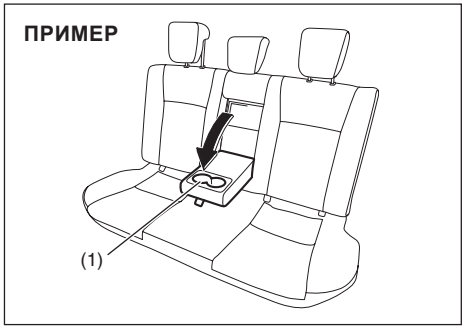


61MM0B033

(1) Стойки за чаши

Задният подлакътник се прибира в центъра на облегалката на седалката. Наклонете го напред, за да го използвате.

**⚠ ПРЕДУПРЕЖДЕНИЕ**

- **Ако предпазният колан е защипан от подлакътника, когато е закопчан, той не може да осигури достатъчна защита. След закопчаване на колана винаги проверявайте дали подлакътникът не пречи на колана.**
- **При злополука или внезапно спиране задният подлакътник може да падне напред. Ако има дете отзад в насочено назад детско столче на централното място отзад, падналият подлакътник може да нарани детето. Не монтирайте насочено назад детско столче на централното място отзад.**

## Джоб в багажника (8)

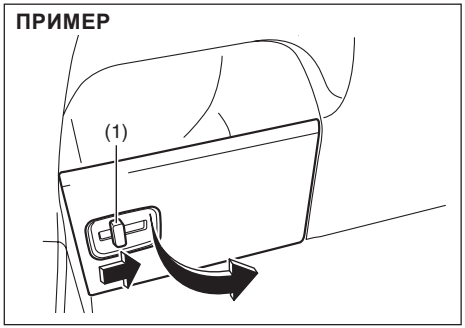


61MM0B034

За да отворите капака, плъзнете лостчето (1) и дръпнете капака.

## Дръжки (ако има налични)

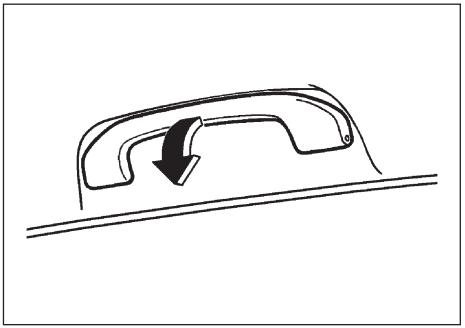

54G249

Дръжките са поставени за ваше удобство.

***ЗАБЕЛЕЖКА***

**Не се увисвайте на дръжката, за да не повредите нея и гнездото й в тавана.**

## Куки за дрехи (ако има налични)

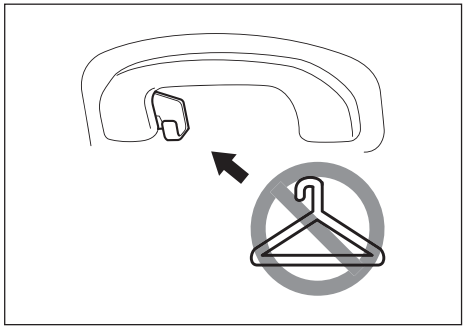

65T07012

**⚠ ПРЕДУПРЕЖДЕНИЕ**

**Ако вашият автомобил е оборудван със странични въздушни възглавници „тип завеса", не окачвайте остри предмети, като закачалки, върху куката за сако. Когато закачате дрехи върху куката, го правете без да поставяте и закачалки.**

***ЗАБЕЛЕЖКА***

**Можете да закачате дрехи на куките за дрехи. Тези куки не са предвидени за обемисти или тежки предмети.**

## Жабка

**ПРИМЕР**

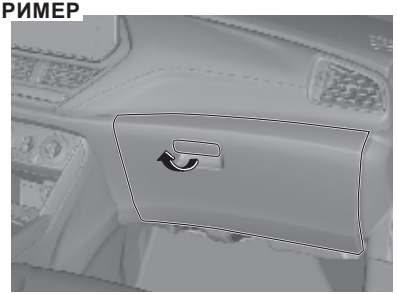

65T70130

За да отворите жабката, дръпнете лостчето, което служи за нейното заключване. За да я затворите, бутнете капака, докато се заключи.

**⚠ ПРЕДУПРЕЖДЕНИЕ**

**Никога не шофирайте автомобила с отворен капак на жабката. Това може да доведе до сериозно нараняване при злополука.**

**⚠ ПРЕДУПРЕЖДЕНИЕ**

**Не оставяйте запалки или спрейове в жабката. Ако запалката или спреят е на място като жабката, той може да се възпламени инцидентно при поставянето на багаж и да предизвика пожар.**

**ПРИМЕР**

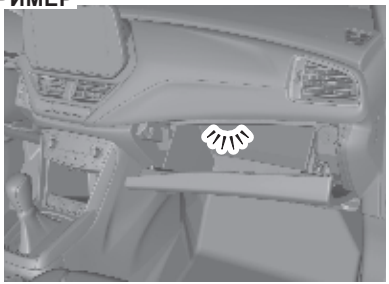

65T70140

Осветлението за жабката продължава да свети, когато капакът на жабката е отворен.

## Конзола над главите (ако има налична)

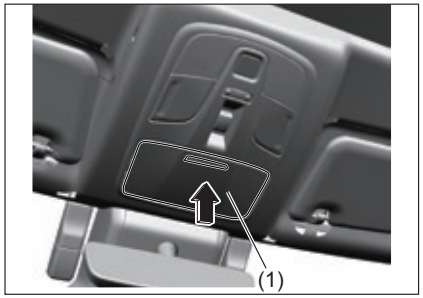


65T07001

Използвайте това отделение за съхранение, за да държите малки предмети в него. Можете да отворите капачето (1), като натиснете изпъкналата му част.

**⚠ВНИМАНИЕ**

- **Не шофирайте автомобила с отворено капаче за конзолата над главите, тъй като поставените вътре неща могат да паднат при спиране, ускоряване или катастрофа. Винаги затваряйте капачето, след като поставите или извадите нещо от конзолата.**
- **За да не счупите кутията, не вкарвайте в нея предмети с тегло над 300 г.**

***ЗАБЕЛЕЖКА***

- **Не прилагайте сила по посоката на отваряне на капачето. Конзолата може да бъде повредена.**
- **Ако паркирате превозното средство на открито под преките лъчи на слънцето или при горещо време, конзолата може да се нагорещи много, тъй като се намира близо до покрива. Следователно, когато паркирате при такива условия:**
  - **– Не оставяйте слънчеви очила и пластмасови карти в конзолата. Топлината може да повреди пластмасовите лещи или рамките.**
  - **– Не поставяйте възпламеняеми предмети, като запалки, в конзолата. Те могат да причинят пожар.**
- **Не натискайте прекалено силно капачето, когато го затваряте. Това може да доведе до повреда на капачето и на предметите в конзолата.**
- **Поставяйте очилата в кутия, когато ги съхранявате в конзолата над главата, тъй като лещите могат да се повредят.**

## Опора за крака

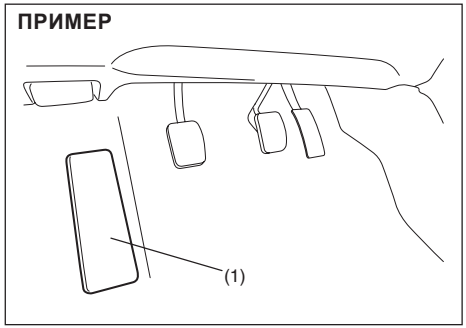


68LM543

Използвайте подложката за крака (1), за да поставяте левия си крак върху нея.

## Куки в багажното отделение

### Кука за закачане на пазарски торби

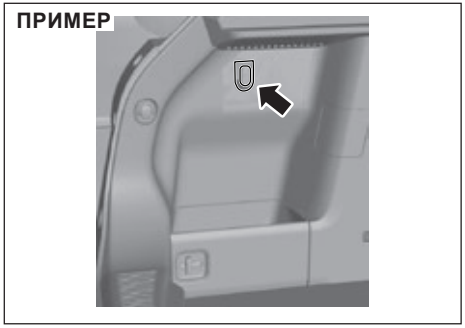


65T70160

Може да закачите торба с покупки или друг подходящ предмет на куката.
Куката не е предназначена за големи и тежки предмети.

***ЗАБЕЛЕЖКА***

**За да не счупите куката, не поставяйте върху нея предмети, с по-голямо тегло от посоченото:**
**Кука за закачане на покупки: 2 кг (4,4 фунта)**

### Куки за закачане на мрежа за багажника (ако има налични)

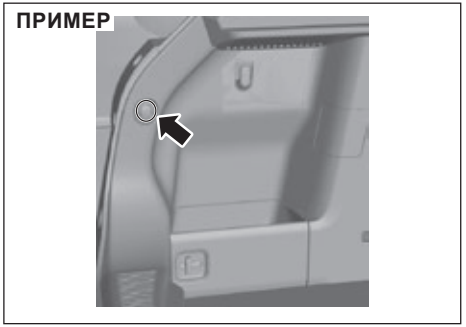


65T70170

Можете да закачите допълнителна мрежа върху тези куки.
Куките не са предназначени за големи и тежки предмети.

***ЗАБЕЛЕЖКА***

**За да не счупите куките, не окачвайте на тях големи и тежки предмети.**

## Покривна кора на багажното отделение (в зависимост от оборудването)

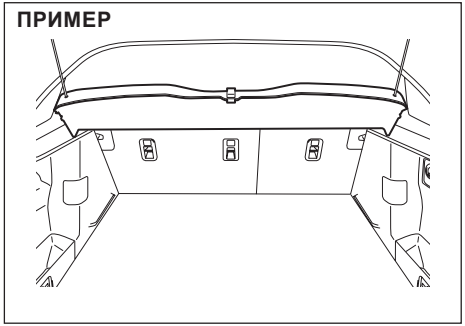


61MM0B109

Покривната кора служи за скриване на багаж или друг товар, поставен в багажното отделение.

**⚠ ПРЕДУПРЕЖДЕНИЕ**

**Не превозвайте предмети отгоре върху покривната кора на багажното отделение, дори ако са малки и леки. Предметите върху покривната кора могат да изхвръкнат при злополука, причинявайки наранявания, и могат да нарушат видимостта на водача назад.**

## Борд в багажното отделение (ако има наличен)

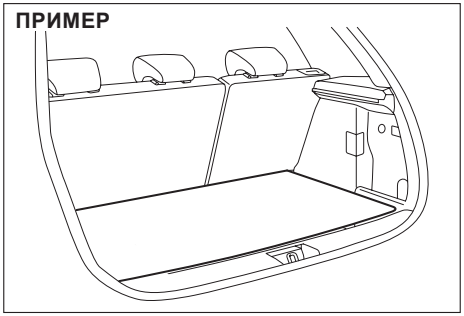


61MM0B035

Вашият автомобил е оборудван с борд в багажното отделение. Можете да поставите багаж или друг товар или върху борда или под него. Също така, можете да поставите висок товар, като махнете борда от багажното отделение.

**⚠ ПРЕДУПРЕЖДЕНИЕ**

- **Предмети, които са по-високи от покривната кора на багажното отделение, могат да нарушат видимостта на водача, което може да доведе до злополука. Също така, тези предмети могат да бъдат повредени или да повредят капака на багажното отделение.**
  **Не поставяйте предмети, които са по-високи от покривната кора на багажното отделение.**
- **Зоните за багаж не притежават структура за превоз на хора. Не позволявайте на деца да се возят в зоните за багаж - има опасност от инциденти при рязко спиране и др. Не давайте на децата да си играят в зоните за багаж дори когато автомобилът е спрян на пътя.**

***ЗАБЕЛЕЖКА***

**Ако не бъдете внимателни, докато боравите с борда за багажното отделение, може да се нараните.**
**Бъдете внимателни при свалянето и поставянето на борда за багажното отделение.**

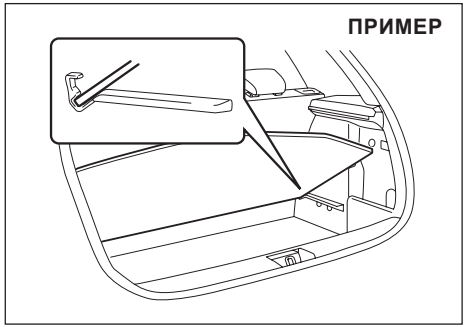


61MM0B036

Бордът в багажното отделение може да стои отворен, както е показано на илюстрацията.

***ЗАБЕЛЕЖКА***

**Следвайте долупосочените инструкции, за да не повредите борда в багажното отделение:**
**Не оставяйте борда отворен при шофиране на автомобила.**

## Релси върху покрива и крепежи за багажник върху покрива (ако има налични)

**Рейки на покрива**

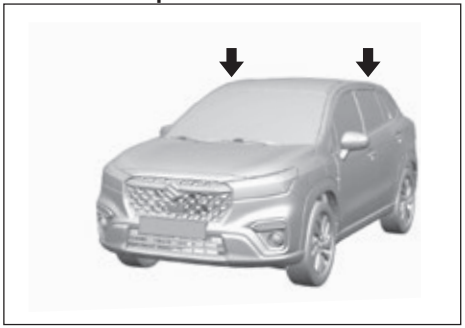

65T07009

**Крепежи за багажник върху покрива**

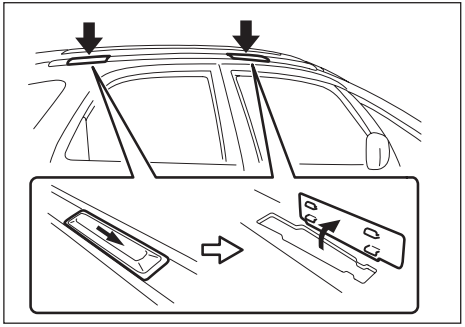

65T70190

Можете да използвате рейките върху покрива или крепежите за багажник върху покрива, за да поставите допълнителен багажник, какъвто можете да закупите от дилъра на SUZUKI или друг квалифициран сервиз. Ако използвате багажник върху покрива, следвайте инструкциите и предпазните мерки, посочени в този раздел и тези, които са ви предоставени заедно с багажника за покрива.

- Уверете се, че багажникът за покрива е монтиран стабилно.
- За да монтирате правилно различен вид багаж (като ски, велосипеди и др.), използвайте подходящи крепежи, каквито можете да откриете при дилъра на SUZUKI. Монтирайте крепежите по правилен начин и стабилно, в съответствие с инструкциите. Не поставяйте багаж директно върху покрива. Багажът може да повреди покрива.
- Брутното тегло на багажника за покрив, плюс товара, не трябва да надвишава товароносимостта.
  – Рейки за покрива: 75 кг (165 фунта)
  – Крепежи за багажник на покрива: 50 кг (110 фунта)

  Освен това, брутното тегло на превозното средство (напълно натоварен автомобил, включително водач, пътници, товар, товар върху покрива и натоварване върху теглича) не трябва да надвишава допустимото брутно тегло за превозното средство (GVWR), посочено в раздел „СПЕЦИФИКАЦИИ”.

- Монтирайте и обезопасете добре товара върху багажника за покрив, в съответствие с инструкциите. Наредете най-тежките предмети максимално ниско и разпределете товара възможно най-равномерно.
- Не транспортирайте големи предмети, които стърчат извън броните или извън страничните части на превозното средство. В противен случай, тези предмети могат да попречат на видимостта ви.
- Обезопасете предния и задния край на дълги предмети, като дървени панели или дъски за сърф, и от двете страни на превозното средство. Трябва да предпазите боядисаните повърхности на превозното средство да не бъдат протрити при завързване на въжетата.
- Проверявайте периодично дали багажникът върху покрива е монтиран правилно и дали по него няма повреди.
- За автомобили с крепежи за багажник върху покрива, проверете дали заключалките са покрити с капачки, когато не се използват.

**⚠ ПРЕДУПРЕЖДЕНИЕ**

- **При резки маневри или неправилно закрепен багаж, багажът може да падне от превозното средство и да удари някого, причинявайте телесния и имуществени вреди.**
- **Закрепете багажа добре и избягвайте резките маневри, като бързо потегляне, рязко завиване, бързо преминаване в завои и внезапно спиране. Проверявайте периодично дали багажът е закрепен добре.**
- **Големите, обемни, дълги или плоски предмети могат да окажат влияние върху аеродинамиката на автомобила или да бъдат хванат от вятъра и да попречат върху контрола над автомобила, което може да доведе до инцидент и до телесна травма. Шофирайте внимателно и с безопасна скорост, когато превозвате такъв товар.**

## Отоплителна и климатична система

### Въздуховоди

**ПРИМЕР**

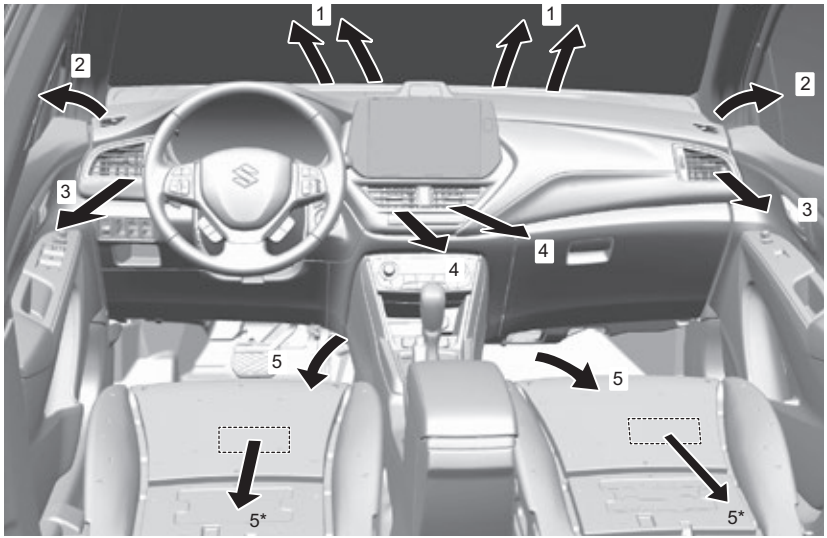


65T07002

1. Отвори за въздух за обдухване на предното стъкло
2. Отвори за въздух за обдухване на страничните стъкла
3. Странични вентилационни дюзи
4. Централни вентилационни дюзи
5. Отвори за въздух в зоната за краката
   *в зависимост от оборудването

**Странична вентилационна дюза**

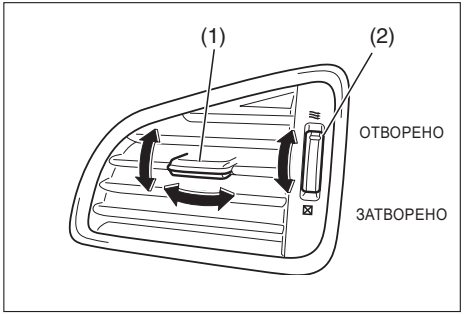


61MM0B046

Преместете копчето (1) вертикално или хоризонтално, за да регулирате посоката на въздушния поток спрямо предпочитанията си.

**Централна вентилационна дюза**

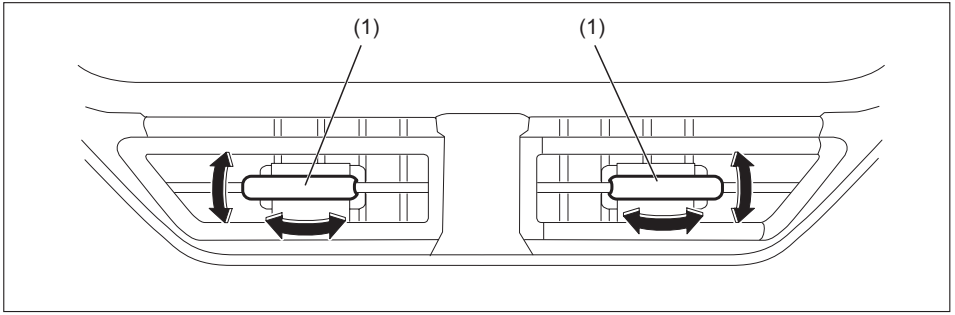


65T70210

Преместете контролера (1) вертикално или хоризонтално, за да регулирате посоката на въздушния поток, в зависимост от вашите желания.

**⚠ВНИМАНИЕ**

**Продължителното излагане на топъл въздух, идващ от отоплителната или климатичната система, може да доведе до изгаряния от ниска степен. Всички пътници в автомобила, особено децата и възрастните, лицата със специални нужди, лицата с чувствителна кожа и лицата, които спят, трябва да стоят на достатъчно разстояние от въздухопроводите, за да се предотврати продължителното им излагане на горещия въздух.**

# Отоплителна система с ръчно управление

## Описание на механизмите за управление

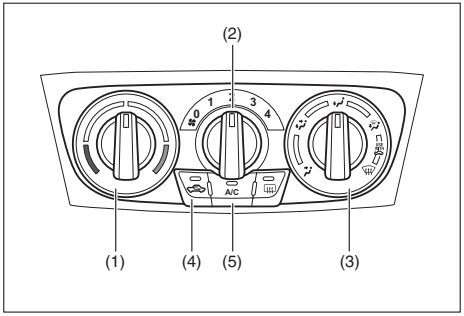


61MM0A018

**Селектор за температурата (1)**
Чрез завъртане на селектора може да зададете желаната от вас температура.

**Селектор за скоростта на вентилатора (2)**
Чрез завъртане на селектора може да включите вентилатора и да зададете неговата скорост.

**Селектор за въздушния поток (3)**

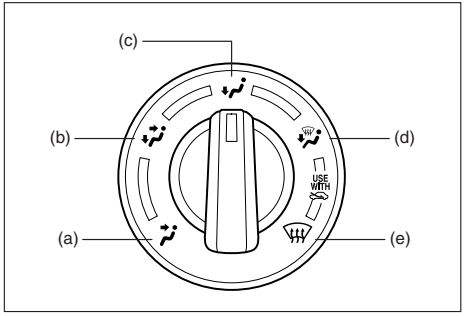


61MM0A019

Използва се за задаване на някоя от долупосочените функции:

**Вентилация (a)**

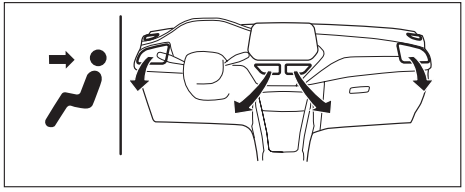

65T70220

През централните и странични дюзи излиза въздух с контролирана температура.

**Двоен режим (b)**

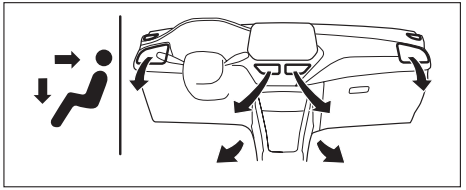

65T70230

През клапите в зоната за краката излиза въздух с контролирана температура, а през централните и странични клапи излиза охладен въздух. Когато селекторът за температура (1) е изцяло в позиция COLD (студено) или изцяло в позиция HOT (горещо), температурата през клапите в зоната за краката и през централните и странични клапи ще бъде една и съща.

**Отопление (c)**

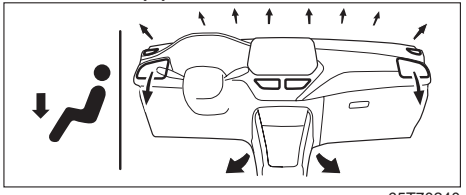

65T70240

През клапите в зоната за краката и страничните клапи излиза температурно контролиран въздух, а през клапите за размразяване на предното стъкло и през клапите за размразяване на страничните стъкла също излиза температурно контролиран въздух.

**Отопление и размразяване (d)**

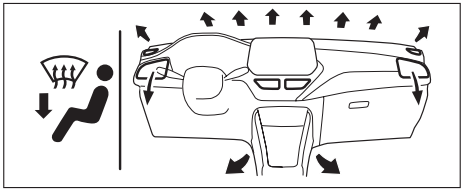

65T70250

През клапите в зоната за краката и страничните клапи излиза въздух с контролирана температура, а през отворите за обдухване на предното стъкло и през клапите за обдухване на страничните стъкла също излиза въздух с контролирана температура.

**Размразяване (e)**

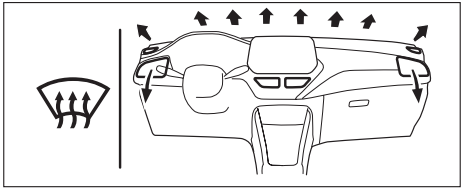

65T70260

През клапите за размразяване на предното стъкло, през страничните клапи и през клапите за размразяване на страничните стъкла излиза температурно контролиран въздух.

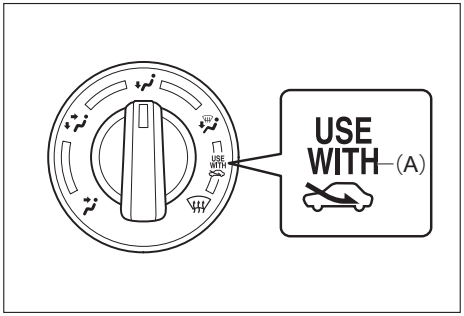


83RM090

*БЕЛЕЖКА:*
*Маркировката “USE WITH” (A)*
*За да отстраните бързо запотяването от предното стъкло и/или от страничните стъкла, поставете селектора за въздушния поток (3) в позиция HEAT & DEFROST или DEFROST и селектора за засмукване на въздух (4) в позиция FRESH AIR. При тази позиция, запотеното предно стъкло и/или странични стъкла ще се изчистят по-бързо, отколкото в позиция RECIRCULATED AIR.*

**Селектор за засмукване на въздух (4)**

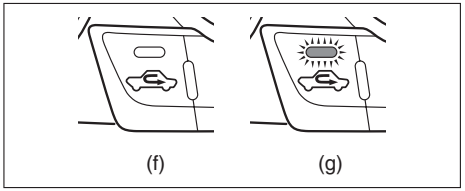


61MM0A020

Този селектор се използва за следните режими.

**Чист въздух (f)**
Когато е зададен този режим, чрез преместване на лоста в позиция (a) от горепосоченото изображение, започва да влиза въздух отвън.

**Рециркулиран въздух (g)**
При избор на този режим чрез завъртане на лоста наляво, въздухът отвън не се допуска и се рециркулира въздухът вътре. Този режим е подходящ при шофиране на автомобила при прашен и замърсен въздух, като в тунели или, когато искате да охладите бързо купето.
При всяко натискане на селектора за засмукване на въздух, се редуват „ЧИСТ ВЪЗДУХ” и „РЕЦИРКУЛИРАН ВЪЗДУХ”.

*БЕЛЕЖКА:*
*Ако зададете “РЕЦИРКУЛИРАН ВЪЗДУХ” за дълъг период от време, въздухът в превозното средство може да се замърси. Затова трябва да задавате „ЧИСТ ВЪЗДУХ” от време на време.*

**Бутон за климатика (5)**
За да включите климатик, поставете регулатора за силата на вентилатора на позиция, различна от “OFF”, и натиснете бутона “A/C“. При натискането му ще светне индикаторна лампа, когато климатикът е включен. За да изключите климатика, натиснете отново бутона “A/C“.

Докато климатикът работи, можете да забележите лека промяна в оборотите на двигателя. Те са нещо нормално, тъй като системата е проектирана така, че да се включва и изключва компресорът, за да бъде поддържана зададената температура.

Когато компресорът се включва по-рядко, разходът на гориво пада.

## Инструкции за употреба на системата

**Естествена вентилация**
Изберете “ВЕНТИЛАЦИЯ” и “ЧИСТ ВЪЗДУХ”, поставете селектора за температурата в желаната от вас позиция и селектора за скоростта на вентилатора в позиция “OFF” (изключване) и в автомобила ще преминава чист въздух по време на шофиране на автомобила.

**Принудителна вентилация**
Настройките за управление са същите, както при естествената вентилация с тази разлика, че селекторът за скоростта на вентилатора трябва да бъде в позиция, различна от “OFF” (изключване).

**Нормално отопление (с въздух отвън)**
Изберете “ОТОПЛЕНИЕ” и “ЧИСТ ВЪЗДУХ”, поставете селектора за температура и селектора за скоростта на вентилатора в желаната от вас позиция. За да увеличите отоплителната ефективност, поставете селектора за скоростта на вентилатора в по-висока позиция.

**Бързо отопление (с рециркулиращ въздух)**
Настройките за управление са същите, както при нормалното отопление, с тази разлика, че трябва да изберете “РЕЦИРКУЛИРАН ВЪЗДУХ”. Ако използвате този начин на отопление продължително време, въздухът в Автомобила може да се замърси и прозорците да се замъглят. Поради тази причина, използвайте този метод, за да затоплите бързо Автомобила и след това преминете към нормално отопление.

**Охлаждане в зоната на главата/Затопляне в зоната на краката**
Изберете “BI-LEVEL” и “FRESH AIR” и поставете селектора за температура и селектора за скоростта на вентилатора в желаната от вас позиция.
Когато селекторът е изцяло в позиция COLD (студено) или изцяло в позиция HOT (горещо), въздухът, който излиза през централните и страничните клапи ще бъде по-студен, отколкото този, който излиза през клапите в зоната за краката.

**Нормално охлаждане**
Поставете селектора за въздушен поток в позиция “ВЕНТИЛАЦИЯ”, поставете селекторите за температура и скорост на вентилатора в желаната от вас позиция и включете превключвател “A/C”. За да увеличите ефективността при охлаждане, поставете селектора за скоростта на вентилатора в по-висока позиция.
Може да поставите селектора за засмукване на въздух или в позиция “ЧИСТ ВЪЗДУХ” или в позиция “РЕЦИРКУЛИРАН ВЪЗДУХ”, в зависимост от вашето желание. Позиция “РЕЦИРКУЛИРАЩ ВЪЗДУХ” повишава ефективността при охлаждане.

**Бързо охлаждане (с рециркулиран въздух)**
Настройките за управление са същите, както при нормално охлаждане, с тази разлика, че трябва да изберете “РЕЦИРКУЛИРАН ВЪЗДУХ” и да изберете най-високата скорост на вентилатора.

*БЕЛЕЖКА:*
- *Ако използвате "РЕЦИРКУЛИРАН ВЪЗДУХ" продължително време, въздухът в Автомобила може да се замърси. Поради тази причина трябва от време на време да преминавате към "ЧИСТ ВЪЗДУХ".*
- *Ако сте оставили автомобила на слънце със затворени прозорци, той ще се охлади по-бързо, ако отворите за малко прозорците, докато задействате климатичната система със селектор за въздуха за засмукване в позиция "ЧИСТ ВЪЗДУХ" и вентилатор на висока скорост.*

**Изсушаване (извличане на влагата от въздуха)**

Поставете селекторите за въздушен поток, за температура и скорост на вентилатора в желаната от вас позиция. След това изберете "ЧИСТ ВЪЗДУХ" и включете превключвател "A/C".

*БЕЛЕЖКА:*
*Тъй като климатикът изсушава въздуха, неговото задействане ще поддържа прозорците чисти, дори когато селекторът за въздушен поток е зададен да духа в позиция "Размразяване" или "Отопление и размразяване".*

**ПРИМЕР**

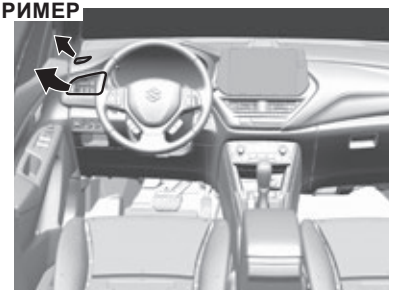

65T07003

*БЕЛЕЖКА:*
*Ако се нуждаете от максимално мощно размразяване:*
- *поставете селектора позиция "РАЗМРАЗЯВАНЕ" и „ЧИСТ ВЪЗДУХ",*
- *поставете селектора за скоростта на вентилатора в позиция HIGH (силно),*
- *поставете селектора за температура в края на позиция HOT (горещо),*
- *включете превключвател "A/C" и*
- *настройте страничните клапи така, че въздухът да духа върху страничните прозорци.*

**Модели със система ENG A-STOP (в зависимост от оборудването)**

*БЕЛЕЖКА:*
- *Ако отоплението вече не може да работи достатъчно ефективно поради автоматично спиране на двигателя, натиснете превключвателя ENG A-STOP OFF, за да деактивирате системата ENG A-STOP. (Двигателят ще се рестартира автоматично и климатика ще възобнови работата си.)*
- *Ако предното стъкло и/или предните странични прозорци са запотени във фазата на автоматично спиране на двигателя, изключете системата ENG A-STOP и стартирайте двигателя отново. След това завъртете селектора на въздушния поток (3), за да промените въздушния поток на позиция HEAT & DEFROST/ТОПЛИНА И РАЗМРАЗЯВАНЕ или DEFROST/РАЗМРАЗЯВАНЕ за обдухване на прозорците.*

## Поддръжка

Ако не използвате климатика дълго време като през зимата, например, неговата производителност може да не е най-добра, когато го включите отново. За да запазите оптималната производителност и издръжливост на вашия климатик, трябва да го включвате периодично. Включвайте климатика най-малко веднъж в месеца за около минута с двигател, работещ на празни обороти. Това циркулира охлаждащия агент и маслото и предпазва вътрешните компоненти.

Ако климатикът е оборудван с филтри, почистете ги или ги подменете в съответствие с посоченото в „График за поддръжка" в раздел „ПРОВЕРКА И ПОДДРЪЖКА".

**(За модели с хладилен агент R-1234yf)**

*БЕЛЕЖКА:*

- *Вашият автомобил използва хладилен агент HFO-1234yf за климатика, познат като "R-1234yf". R-1234yf замени R-134a за приложения в автомобили. Има и други хладилни агенти, но само R-1234yf трябва да се използва във вашия автомобил.*

**(За Сингапур)**

- За ремонт и смяна на части има Вашият автомобил трябва да посети оторизиран дилър на SUZUKI, който има механик, квалифициран по SAE J2845 за климатици с R-1234yf.

***БЕЛЕЖКА***

**Използването на хладилен агент от неправилен тип би могло да увреди вашата климатична система. Използвайте само R-1234yf. Не сменяйте и не смесвайте R-1234yf с други хладилни агенти.**

**(За модели с хладилен агент R-1234a)**

*БЕЛЕЖКА*

*Вашият автомобил използва хладилен агент HFC-134a, познат най-често като R-134a. При автоклиматиците R-134a замени R-12 около 1993. Предлагат се и други хладилни агенти, включително рециклиран R-12, но за вашия автомобил трябва да се използва само R-134a.*

# Автоматична отоплителна и климатична система (Climate Control)

## Описание на механизмите за управление

**ПРИМЕР**

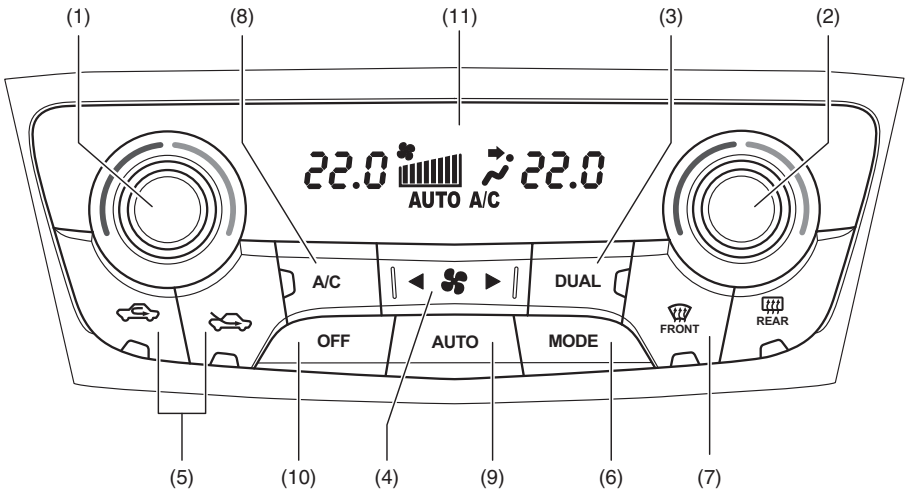


61MM0A021

(1) Автомобили с ляв волан:
Селектор за избор на температура при водача
Автомобили с десен волан:
Селектор за избор на температура при пътника
(2) Автомобили с ляв волан:
Селектор за избор на температура при пътника
Автомобили с десен волан:
Селектор за температура при водача
(3) Превключвател “DUAL”
(4) Селектор за скорост на вентилатора
(5) Селектор за постъпващия въздух
(6) Превключвател “MODE”
(7) Превключвател за размразяване
(8) Превключвател за климатика
(9) Превключвател “AUTO”
(10) Превключвател “OFF”
(11) Дисплей

**Селектор за температура (1) / (2)**

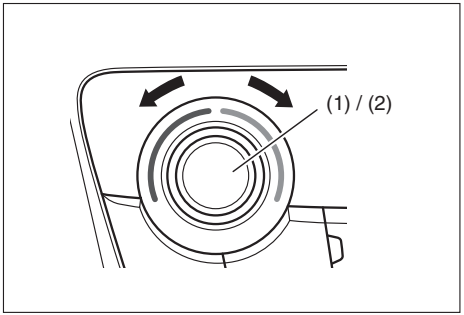


61MM0A022

Завъртете селектора за температура (1) / (2), за да регулирате температурата. На дисплея (11) се появява избраната температура.

*БЕЛЕЖКА:*
*Ако завъртите селектора за температура (1)/(2), когато на дисплея се появи "HI" или "LO", климатичната система ще се задейства за максимално отопление или максимално охлаждане. Температурата на въздуха от дюзите може изведнъж да се промени, когато на дисплея се появи "LO" или "HI", но това е нормално.*

**Превключвател "DUAL" (3)**

Всеки път, когато натискате превключвателя "DUAL" (3), режимът за контрол на температурата превключва по следния начин:

Режим на индивидуален контрол (индикатор ON):
Водачът и пътникът могат да регулират температурата самостоятелно от своите селектори за температура.

Режим на комбиниран контрол (индикатор OFF):
Ако температурата е зададена от селектора за избор на температура при водача (1) или (2), същата настройка се извършва автоматично и от страна на пътника.

*БЕЛЕЖКА:*
*Ако селекторът за избор на температура при водача (1) или (2) е завъртян по време на режим за комбиниран контрол, се активира автоматично режимът за индивидуален контрол.*

*БЕЛЕЖКА:*
*Когато променяте мерната единица за температура на информационния дисплей, мерната единица на автоматичната отоплителна и климатична система също се променя автоматично. За повече информация, вижте „Информационен дисплей" (СТР. 4-3).*

**Селектор за скорост на вентилатора (4)**

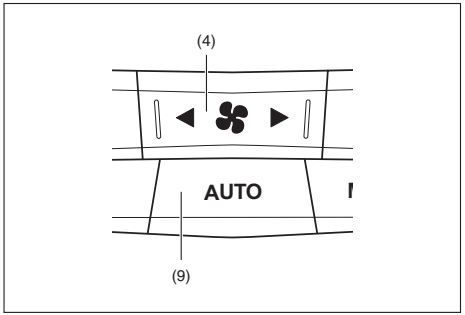


61MM0A023

Въздушният поток е по-силен, когато сте натиснали превключвателя отдясно, и е по-слаб, когато сте натиснали превключвателя отляво.
Ако бъде натиснато копчето "AUTO" (9), скоростта на вентилатора ще се променя автоматично, тъй като климатичната система поддържа зададената температура.

**Селектор за постъпващия въздух (5)**

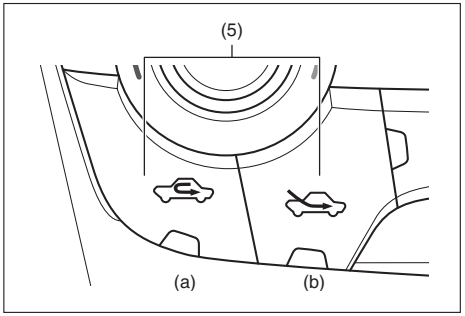


61MM0A024

Натиснете селектора за въздуха, който влиза (5) и изберете между следните режими.

Ако е натиснато копчето “AUTO” (9), въздухът, който влиза ще се променя автоматично, тъй като климатичната система поддържа зададената температура.

**РЕЦИРКУЛИРАН ВЪЗДУХ (a)**
При задаване на този режим въздухът отвън не се допуска в автомобила и въздухът вътре рециркулира. Този режим е подходящ при шофиране на автомобила на места със замърсен въздух, какъвто е въздухът в тунели или когато искате да охладите автомобила бързо.

**ЧИСТ ВЪЗДУХ (b)**
При задаване на този режим, в автомобила влиза въздух отвън.

При всяко натискане на селектора за засмукване на въздух се редуват „ЧИСТ ВЪЗДУХ” и „РЕЦИРКУЛИРАН ВЪЗДУХ”.

*БЕЛЕЖКА:*
*Ако зададете “РЕЦИРКУЛИРАН ВЪЗДУХ” за дълъг период от време, въздухът в автомобила може да се замърси. Затова трябва да задавате „ЧИСТ ВЪЗДУХ” от време на време.*

**Превключвател “Mode” (6)**

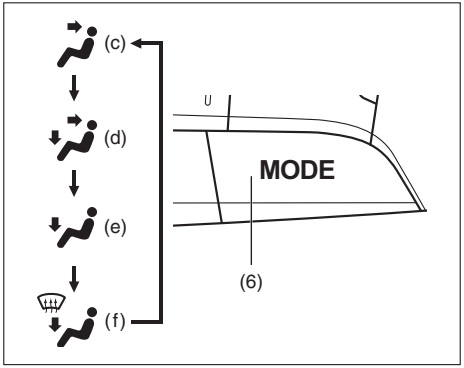


61MM0A025

Натиснете превключвателя “MODE” (6), за да преминете през следните функции. Индикаторът за избрания режим се появява на дисплея.

Ако бъде натиснат превключвателят “AUTO” (9), въздушният поток ще се променя автоматично, тъй като климатичната система поддържа зададената температура.

**ВЕНТИЛАЦИЯ (c)**

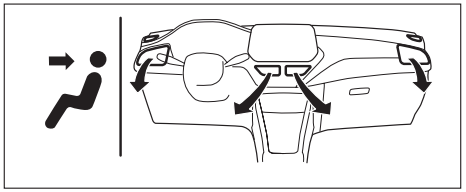

65T70220

От централните, страничните и задните дюзи излиза въздух с контролиран температура.

**BI-LEVEL (d)**

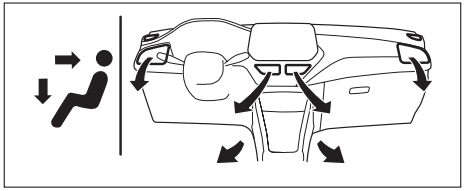

65T70230

През клапите на пода, страничните клапи, задните клапи и клапите на пода излиза температурно въздух с контролирана температура.

**Отопление (e)**

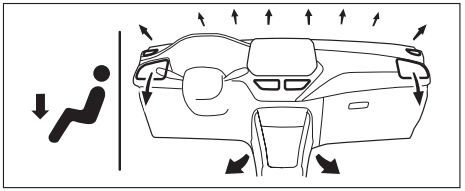

65T70240

През клапите в зоната за краката и страничните клапи излиза въздух с контролирана температура, а през клапите за размразяване на предното стъкло и през клапите за размразяване на страничните стъкла също излиза малко количество въздух с контролирана температура.

**Отопление и размразяване (f)**

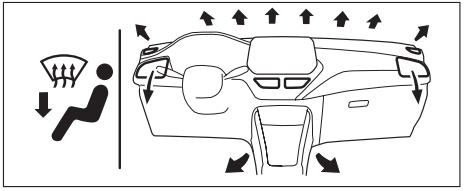

65T70250

През клапите на пода и през клапите на пода отзад, през клапите през клапите за размразяване на предното стъкло, през клапите за размразяване на страничните стъкла и през страничните клапи влиза температурно въздух с контролирана температура.

**Копче за размразяване (7)**

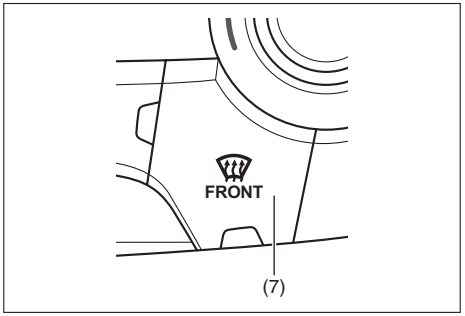


61MM0A026

Натиснете копчето за размразяване (7), за да задействате размразяването.

**Размразяване**

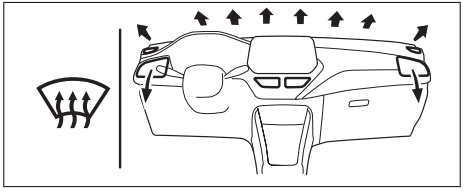

65T70260

През клапите за размразяване на предното стъкло, през страничните клапи и през клапите за размразяване на страничните стъкла излиза въздух с контролирана температура.

*БЕЛЕЖКА:*
*Когато натиснете копчето за размразяване (7), за да задействате размразяването на стъклата, климатичната система ще се включи и автоматично ще бъде зададен режим ЧИСТ ВЪЗДУХ. При много студено време има вероятност климатичната система да не се включи.*

**Превключвател за климатика (8)**

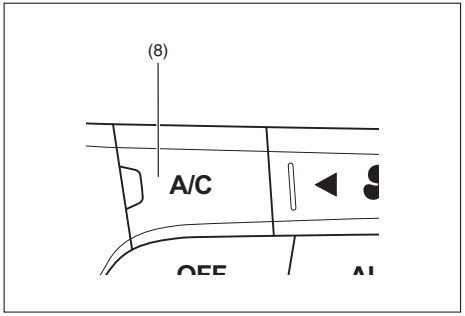


61MM0A027

Копчето за климатика (8) се използва за включване и изключване на климатичната система само когато е задействан вентилаторът. За да включите климатичната система, натиснете копчето и на дисплея ще се появи “A/C”. За да изключите климатичната система, натиснете отново копчето и “A/C” ще изчезне от дисплея.

Може да използвате превключвателя за климатика (8), за да включите или да изключите ръчно климатика, в зависимост от вашите предпочитания. Когато изключите климатика, климатичната система няма да може да охлади температурата вътре под градусите на температурата навън.

## Инструкции за работа със системата

### Автоматична функция

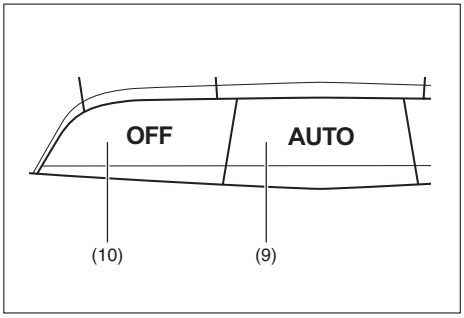


61MM0A028

Можете да изберете автоматичен режим на работа на климатичната система. За да настроите климатичната система да функционира изцяло автоматично, следвайте долуописаната процедура:

1) Запалете двигателя/стартирайте хибридната система.
2) Натиснете копчето “AUTO” (9).
3) Задайте желаната от вас температура, като завъртите селектора за температура (1) или (2).

Скоростта на вентилатора, въздухът, който влиза и въздушният поток се контролират автоматично, за да бъде поддържана зададената температура. Въпреки това въздушният поток не може да бъде зададен в позиция РАЗМРАЗЯВАНЕ автоматично.

Режимът за индивидуален контрол се задава с превключвателя “DUAL” (3), като водачът и пътникът могат да задават различни настройки на температурата от техните собствени селектори за температура. Режимът за индивидуален контрол също се задава автоматично, когато селекторът за температура при пътника (1) или (2) е включен.
За да изключите климатика, натиснете превключвателя “OFF” (10).

*БЕЛЕЖКА:*
*Ако върху дисплея започне да мига “AUTO”, това е сигнал за проблем в отоплителната и/или климатичната система и системата трябва да бъде проверена от оторизиран дилър на SUZUKI или от друг квалифициран сервиз.*

*БЕЛЕЖКА:*

- *За да откриете каква температура е най-подходяща за вас, започнете с 22°C (72°F) например.*
- *Ако завъртите селектора за температура (1), докато на дисплея се появи “HI” или “LO”, климатичната система ще се задейства за максимално отопляване или максимално охлаждане.*
- *За да избегнете духането на студен въздух при студено време или на топъл въздух при горещо време, вентилаторът ще се включи малко по-късно, когато има наличен затоплящ или охлаждащ въздух.*
- *Ако автомобилът бъде оставен на слънце със затворени прозорци, той ще се охлади по-бързо, ако отворите прозорците за малко.*
- *Можете да задавете индивидуалните селектори към ръчен режим, дори когато е задействана автоматичната функция. Ръчно зададените функции ще бъдат поддържани, а другите функции ще останат под автоматично управление.*
- *Ако предното стъкло или страничните стъкла на предните прозорци са замъглени, натиснете копчето за размразяване (7), за да активирате размразяването, или натиснете селектора “MODE” (6), за да смените въздушния поток на позиция ОТОПЛЕНИЕ И РАЗМРАЗЯВАНЕ, за да бъдат обдухани прозорците.*
- *За да върнете селектора за скорост на вентилатора (4), селектора за въздуха, който постъпва (5) и селектора “MODE” (6) към автоматичен режим, натиснете копчето “AUTO” (9).*

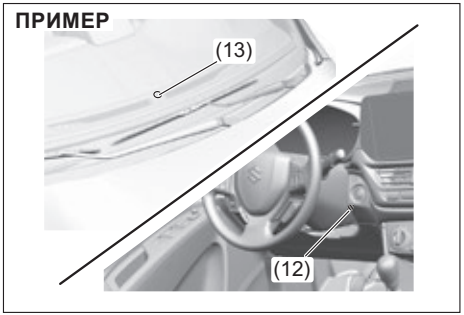


65T07004

Внимавайте да не покриете датчиците за вътрешната температура (12), разположени между волана и таблото за управление на въздуха или соларния датчик (13), разположени в централната част на таблото. Тези датчици се използват от автоматичната система, за да регулират температурата.

**Функция за ръчно управление**

Можете да контролирате системата за въздуха и ръчно. Поставете селекторите в желаните от вас позиции.

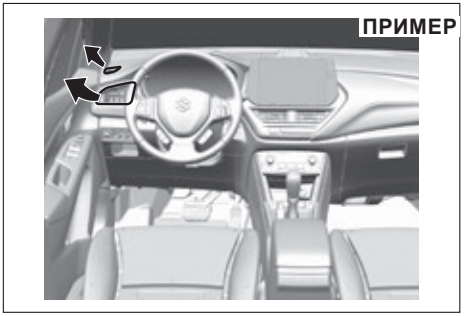


65T07003

*БЕЛЕЖКА:*

*Ако се нуждаете от максимално бързо размразяване:*

- *натиснете копчето за размразяване (7), за да го активирате (климатичната система ще се задейства и автоматично ще бъде зададен режим на ЧИСТ ВЪЗДУХ),*
- *настройте селектора за скорост на вентилатора в най-силна позиция,*
- *настройте селектора за температура, докато на дисплея се появи “HI”, и*
- *настройте страничните дюзи да обдухват страничните прозорци.*

**Модели със система ENG A-STOP (в зависимост от оборудването)**

- Ако отоплението вече не може да работи достатъчно ефективно поради автоматично спиране на двигателя, натиснете превключвателя ENG A-STOP OFF, за да деактивирате системата ENG A-STOP. (Двигателят ще се рестартира автоматично и климатика ще възобнови работата си.)
- Ако предното стъкло и/или предните странични прозорци са запотени във фазата на автоматично спиране на двигателя, изключете системата ENG A-STOP и стартирайте двигателя отново. След това завъртете селектора на въздушния поток (6), за да промените въздушния поток на позиция HEAT & DEFROST/ТОПЛИНА И РАЗМРАЗЯВАНЕ или DEFROST/РАЗМРАЗЯВАНЕ за обдухване на прозорците.

## Поддръжка

Ако не използвате климатика дълго време, като през зимата, например, неговата производителност може да не е най-добра, когато го включите отново. За да запазите оптималната производителност и издръжливост на вашия климатик, трябва да го включвате периодично. Включвайте климатика най-малко веднъж в месеца за около минута при двигател, работещ на празни обороти. Това позволява циркулиране на охлаждащия агент и маслото и предпазва вътрешните компоненти.

Ако климатикът е оборудван с въздушни филтри, почистете ги или ги подменете в съответствие с посоченото в „График за поддръжка" в раздел „ПРОВЕРКА И ПОДДРЪЖКА".

**(За автомобили, които използват хладилен агент "R-1234yf")**
*БЕЛЕЖКА:*
*Автомобилът използва за климатичната система охлаждащ агент HFO-1234yf, наричан "R-1234yf". R-1234yf замества R-134a за приложение в автомобилите. Има налични и други охлаждащи агенти, но за вашия автомобил трябва да използвате само R-1234yf.*

**(За Сингапур)**
*БЕЛЕЖКА:*
*При необходимост от ремонт или смяна това трябва да бъде извършено от оторизиран дилър на SUZUKI или друг сервиз, който е квалифициран, съгласно SAE J2845 относно климатици с охлаждащ агент R-1234yf.*

***ЗАБЕЛЕЖКА***

**Употребата на неподходящ охлаждащ агент може да повреди климатичната система. Използвайте само R-1234yf. Не смесвайте и не сменяйте R-1234yf с други охлаждащи агенти.**

**(За модели с хладилен агент R-134a)**
*БЕЛЕЖКА*
*Вашият автомобил използва хладилен агент HFC-134a, познат най-често като R-134a. При автоклиматиците R-134a замени R-12 около 1993. Предлагат се и други хладилни агенти, включително рециклиран R-12, но за вашия автомобил трябва да се използва само R-134a.*

***ЗАБЕЛЕЖКА***

**Използването на хладилен агент от неправилен тип би могло да увреди вашата климатична система. Използвайте само R-134a. Не сменяйте и не смесвайте R-134a с други хладилни агенти.**

## Радио антена

**Тип A**

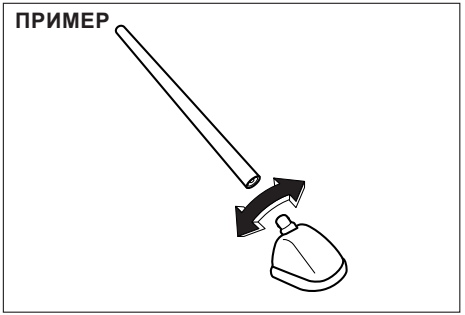


63J055

**Тип B**

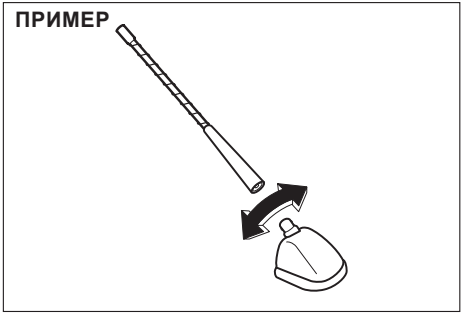


61MM0A113

Радио антената върху покрива е подвижна. За да свалите антената, я завъртете обратно на часовниковата стрелка. За да поставите обратно, я завъртете здраво с ръка по посока на часовниковата стрелка.

***ЗАБЕЛЕЖКА***

**За да избегнете повреда на радио антената:**

- **Сваляйте антената, когато карате автомобила на автомивка.**
- **Сваляйте антената, когато има опасност да се удари в нещо, като ниски тавани в гаражи или когато поставяте покривало върху автомобила.**

## Инсталиране на радиочестотни предаватели

*БЕЛЕЖКА:*
*Когато решите да използвате радиочестотно (RF) предавателно оборудване в Автомобила, вижте „Инсталиране на радиочестотно (RF) предавателно оборудване" в края на настоящото ръководство.*

***ЗАБЕЛЕЖКА***

**Неправилното инсталиране на мобилно комуникационно оборудване, като клетъчни телефони, CB радиостанции (Цивилни радиочестоти) или други безжични предаватели, може да причини електронни смущения по запалителната система или другите електрически системи на вашия автомобил, което може да доведе до проблеми с пътното поведение на автомобила. Консултирайте се с дилъра на SUZUKI или с квалифициран технически персонал.**

## Аудио функция

### При употреба на аудиосистемата регулирайте звука така, че да не пречи на безопасното шофиране

- При възпроизвеждане на музика или друго аудио, ако мобилен телефон се използва вътре в автомобила или в близост до него, може да се чуе шум от високоговорители. Това не е знак за неизправност.
- Навигацията и аудиооборудването може да не функционират правилно, ако се смущават от неразрешени радиовълни.
- За допълнителна информация относно функциите на навигацията или аудиооборудването, вижте ръководствата за употреба.

**⚠ ПРЕДУПРЕЖДЕНИЕ**

**Ако боравите с навигацията или аудиооборудването, може те да отклонят вниманието ви, което да доведе до злополука.**
**Не контролирайте навигацията или аудиооборудване, докато автомобилът се движи.**

***ЗАБЕЛЕЖКА***

**Докато двигателят/хибридната система е спрян(-а), използването на навигационната система или аудиооборудването за дълъг период от време може да причини изтощаване на акумулатора.**
**Не използвайте навигацията или аудиооборудването за дълго време, когато двигателят/хибридната система не работи.**

## Дистанционни контролери за аудиосистемата от волана

Основни функции на аудиосистемата могат да бъдат управлявани от превключвателите на волана.
Дистанционни контролери за аудиосистемата са активни, когато ключът на двигателя е в режим ACC или ON.

- За управление на аудиосистемата или на навигационната система, вижте допълнителното ръководство, предоставено заедно с тях.
- Процедурата по управление може да се различава в зависимост от аудиосистемата или навигационната система.

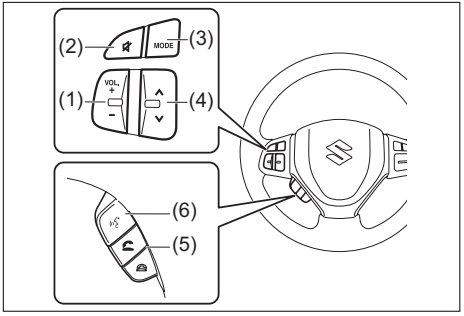


65T70290

(1) Контролери за силата на звука
(2) Бутон за заглушаване на звука
(3) Превключвател “MODE”.
(4) Превключвател за избор
(5) Превключвател за “свободни ръце”
(6) Превключвател за гласово управление

### Контролери за силата на звука (1)

Можете да регулирате силата на звука с този превключвател.

- За да увеличите силата на звука, натиснете бутона “+”.
- За да намалите силата на звука, натиснете бутона “–”.
- Силата на звука ще продължи да се увеличава или намалява, докато не пуснете въпросния бутон.

### Превключвател за заглушаване на звука (2)

За да заглушите този звук, натиснете превключвателя (2).

### Превключвател “MODE” (3)

Всеки път, когато натиснете този превключвател, ще се превключват режими като радио и други един след друг.
В зависимост от навигационната система или аудио системите, можете да включите системата чрез натискане на този бутони дори когато самото оборудване е изключено.

### Превключвател за избор (4)

Всеки път, когато натиснете този превключвател, можете да изберете желана радиостанция или музика според вашите предпочитания при избрания в момента режим.

### Превключвател за “свободни ръце” (5)

Можете да използвате този превключвател при оборудване на автомобила с функция за свободни ръце. За да използвате функцията, трябва да я настроите за оборудването. Вижте допълнителното ръководство за подробности.

### Превключвател за гласово управление (6)

Може да се използва с устройство с функция за гласово разпознаване. За да използвате функцията, е необходимо да се извърши съответна настройка на вашето устройство.
За управление на аудиосистемата или на навигационна система, вижте допълнителното ръководство, предоставено с нея.

# БЕЛЕЖКИ

# ТОВАРЕНЕ НА АВТОМОБИЛА И ТЕГЛЕНЕ



**Натоварване на автомобила**
**(за автомобил, оборудван с оригинален теглич)..... 8-1**
**Теглене на ремарке..... 8-1**

## Натоварване на автомобила (за автомобил, оборудван с оригинален теглич)

Вашият автомобил е проектиран за определена товароносимост. Товароносимостта на вашия автомобил е посочена като максимално допустимо бруто тегло (GVWR) и допустимото максимално натоварване на осите (PAW, отпред и отзад). VWR и PAW отпред и отзад) са посочени в раздел “СПЕЦИФИКАЦИИ”.

GVWR – Максимално допустимо брутно тегло при пълно натоварване на автомобила (включително всички пътници, аксесоари и багаж, плюс натоварването върху теглича за ремарке, ако теглите ремарке).
PAW – (отпред и отзад) Максимално допустимо натоварване върху всяка ос.

Действителното тегло на натоварения автомобил и действителното натоварване на предните и задните оси могат да бъде изчислени само с претегляне на автомобила. Сравнете тези тегла с GVWR и PAW (отпред и отзад). Ако брутното тегло на автомобила или натоварването върху някоя от осите надвишава тези ограничения, трябва да свалите достатъчна част от тежестта, за да намалите натоварването в рамките на допустимото.

**⚠ ПРЕДУПРЕЖДЕНИЕ**

**Никога не претоварвайте автомобила. Брутното тегло на автомобила (съвкупност от теглото на автомобила, на всички пътници, аксесоари и багаж, плюс натоварването върху теглича, ако теглите ремарке) не трябва да надвишава максималното допустимо бруто тегло (GVWR). Освен това, не разпределяйте товара по начин, при който натоварването на предните или задните оси да надвишава максималното допустимо натоварване върху осите (PAW).**

**⚠ ПРЕДУПРЕЖДЕНИЕ**

**Винаги разпределяйте товара равномерно. За да не се нараните или да причините повреда на автомобила, винаги обезопасявайте товара, за да не се измести при рязка маневра. Поставяйте по-тежките предмети на пода и колкото е възможно по-напред в товарната зона. Никога не трупайте багаж на височина, по-висока от горната част на седалките.**

## Теглене на ремарке

Спазвайте специфичните за страната разпоредби, когато теглите ремарке и използвате теглич.

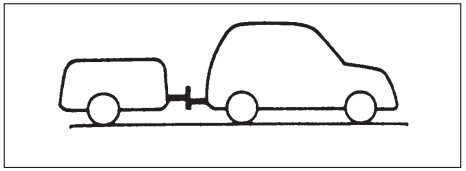

60A185

Вашият автомобил по принцип е предназначен да транспортира пътници и багаж. Тегленето на ремарке може да окаже неблагоприятно влияние върху работата, издръжливостта и разхода на горивото. Въпреки това, ако Автомобила е подходящо оборудвано, можете да го използвате, за да теглите ремарке, което не надвишава товароносимостта при теглене, посочена по-долу:

Максимално тегло при теглене (брутно тегло на ремаркето, ремарке с включен теглич и товар)
Ремарке със спирачки:
- 1500 кг (3307 фунта) (за двигател K14C/K14D)
- 1200 кг (2646 фунта) (за двигател K15C)

Ремарке без спирачки:
- 600 кг (1323 фунта) (за двигател K14C/K14D)
- 400 кг (882 фунта) (за двигател K15C)

**⚠ ПРЕДУПРЕЖДЕНИЕ**

**Ако автомобилът ще бъде използван за теглене на ремарке, при превозни средства, оборудвани с Dual Sensor Brake Support II (DSBS II), натиснете превключвателя за деактивиране на Dual Sensor Brake Support II (DSBS II), за да деактивирате Dual Sensor Brake Support II (DSBS II). Ако не направите това, може да възникне злополука, свързана със системата, която е останала активирана.**

***ЗАБЕЛЕЖКА***

- **Теглението на ремарке добавя допълнително натоварване върху двигателя, задвижването и спирачките на вашия автомобил. Никога не теглете ремарке през първите 960 км (600 мили) от експлоатацията на автомобила.**
- **Когато извършвате теглене по дълго и стръмно нагорнище с вашия автомобил, оборудван с автоматична трансмисия, направете почивка на безопасно място на пътя, за да предотвратите прегряване или повреда на двигателя или трансмисията.**

*БЕЛЕЖКА:*
*Ако вашият автомобил има сензори за паркиране, включете режима за теглене на ремарке от информационния дисплей. Когато той е задействан, задните странични и централни сензори ще бъдат деактивирани. Вижте „Информационен дисплей“ (СТР. 4-3).*

## Тегличи

Използвайте само теглич, който е предназначен за захващане към шасито на Вашия автомобил и механизъм за захващане (теглич на самото ремарке), предназначен да се захване към теглича на автомобила. Препоръчваме ви да използвате оригинален теглич на SUZUKI (наличен като опционално оборудване) или подобен.

**⚠ ПРЕДУПРЕЖДЕНИЕ**

**Никога не използвайте теглич, който се прикрепя към оста или бронята на автомобила.**

За автомобили, при които тегличът блокира някоя от светлините или регистрационната табела, спазвайте следните точки:

- Не използвайте тегличи, които не могат да бъдат демонтирани или свити лесно.
- Тегличите трябва да бъдат демонтирани или свити, когато не се ползват.

## Предпазни вериги

Винаги поставяйте предпазни вериги между вашия автомобил и ремаркето. Кръстосайте веригите под носа (теглича) на ремаркето, така че носът да не падне на пътя, ако ремаркето се отдели от теглича. Следвайте препоръките на производителя, свързани с поставянето на предпазни вериги. Винаги оставяйте достатъчно голямо пространство, за да има възможност за пълно завиване. Никога не оставяйте предпазните вериги да се влачат по пътя.

**⚠ ПРЕДУПРЕЖДЕНИЕ**

**Никога не закачайте предпазните вериги към оста или бронята на вашия автомобил. Осигурете връзките така, че да няма опасност да се освободят.**

## Светлини на ремаркето

Проверете дали ремаркето е оборудвано със светлини, които да отговарят на местните изисквания. Винаги проверявайте правилното функциониране на всички светлини на ремаркето, преди да пристъпите към теглене.

**⚠ ПРЕДУПРЕЖДЕНИЕ**

**Никога не свързвайте светлините на ремаркето директно към електрическата система на вашия автомобил, тъй като това може да доведе до повреда на електрическата система.**

## Спирачки

**⚠ ПРЕДУПРЕЖДЕНИЕ**

**Ако ще бъдат използвани спирачките на ремаркето, следвайте всички инструкции, осигурени от производителя. Никога не закачайте ремаркето директно към спирачната система на Вашия автомобил и никога не използвайте електрическо захранване директно от кабелите.**

## Гуми

**⚠ ПРЕДУПРЕЖДЕНИЕ**

**Когато теглите ремарке, е много важно гумите на вашия автомобил и на ремаркето да бъдат напомпани добре. Гумите на вашия автомобил трябва да бъдат напомпани в съответствие с налягането, посочено на етикета с информация за гумите. Ако на етикета с информация е посочено налягане при натоварване, гумите трябва да бъдат напомпани спрямо налягането при натоварване. Напомпайте гумите на ремаркето в съответствие със спецификациите, посочени от производителя на ремаркето.**

## Огледала

Проверете дали огледалата на вашия автомобил отговарят на местните изисквания относно огледалата при теглещи превозни средства. В случай, че не отговарят, трябва да монтирате необходимите огледала, преди да започнете да тегленето.

## Натоварване на автомобила / ремаркето

За да товарите правилно вашите автомобил и ремарке, трябва да знаете как да измервате брутното тегло на ремаркето и теглото на носа на ремаркето.
Брутното тегло на ремаркето е теглото на ремарке плюс теглото на целия товар в него. Можете да измерите брутното тегло на ремаркето, като поставите натовареното ремарке на автокантар.
Тежестта на носа е силата в посока надолу, упражнявано върху теглича от ремаркето, при пълно натоварено ремарке и
на нормалната му височина на теглене. Това тегло може да се измери с помощта на кантар за хора.
Тежестта на натовареното ремарке (брутното тегло на ремаркето) не трябва да надвишава максималния прикачен товар.
Разпределете товара в ремаркето така, че тегличът да съставлява 10% от брутното тегло на ремаркето, но да не надвишава „Максималното вертикално натоварване” от 75 кг (165 фунта) и да не спада под 25 кг (55 фунта) или 4%, което в случая се явява повече. Трябва първо да измерите брутното тегло на ремаркето и теглото на теглича, преди да проверите дали натоварването е разпределено правилно.

**⚠ ПРЕДУПРЕЖДЕНИЕ**

**Неправилното разпределяне на теглото на ремаркето може да доведе до проблеми в управлението на Автомобила и люлеене на ремаркето. Винаги проверявайте дали тегличът на ремаркето съставлява 10% от брутното тегло на ремаркето и дали не надвишава „Максималното вертикално натоварване” от 75 кг (165 фунта) и да не спада под 25 кг (55 фунта) или 4%, което в случая се явява повече. Също така, проверявайте дали товарът е добре обезопасен. Неспазването на горепосоченото може да доведе до злополука.**

**⚠ ПРЕДУПРЕЖДЕНИЕ**

**Никога не претоварвайте ремаркето или автомобила. Брутното тегло на ремаркето не трябва да надвишава максималния прикачен товар. Брутното тегло на Автомобила (сума от теглото на автомобила, на всички пътници, аксесоарите, включително теглича - на ремаркето и на автомобила, товара и натоварването на теглича) не трябва никога да надвишава Максималното допустимо бруто тегло (GVWR), посочено в раздел „СПЕЦИФИКАЦИИ”.**

*БЕЛЕЖКА:*
*Само в случай на теглене на ремарке, допустимото максимално тегло при натоварване (GVWR) на автомобила може да бъде надвишено с не повече от 60 кг (132 lbs) (двигател K14C/K14D) или 80 кг (176 фунта) (двигател K15C), ако законът за движение по пътищата позволява това.*

## Допълнителни предупреждения при теглене на ремарке

**⚠ ПРЕДУПРЕЖДЕНИЕ**

**Свързвайте светлините на ремаркето и поставяйте предпазните вериги винаги когато теглите ремарке.**

***ЗАБЕЛЕЖКА***

**Тъй като тегленето на ремарке оказва допълнително натоварване върху автомобила, ще бъде необходимо по-често обслужване, отколкото при нормални условия на шофиране на автомобила. Следвайте графика за „Препоръчителна поддръжка при тежки условия на шофиране на автомобила".**

**⚠ ПРЕДУПРЕЖДЕНИЕ**

**Вашият автомобил може да работи по различен начин, когато теглите ремарке. С цел вашата собствена безопасност и тази на другите, трябва да спазвате следните предпазни мерки:**

- **Упражнявайте завиване, спиране и движение на заден ход, преди да започнете да теглите ремарке по обществени пътища. Не правете това, докато не сте сигурни, че можете да управлявате Автомобила и ремаркето по безопасен начин.**
- **Не надвишавайте ограниченията на скоростта при теглене или 80 км/ч (50 мили в час) - което от двете настъпи първо.**
- **Никога не шофирайте със скорост, която може да доведе до разклащане или разлюляване на ремаркето. Ако забележите и най-малкия сигнал за разклащане или разлюляване, намалете скоростта.**
- **Когато пътят е мокър, хлъзгав или неравен, карайте с по-ниска скорост, отколкото при сух, равен път. В противен случай може да изгубите контрол над управлението.**
- **Когато се движите на заден ход, винаги трябва да разполагате с човек, който да ви направлява.**
- **Ако ремаркето има инерционна спирачка, задействайте я постепенно, за да избегнете раздрусването от блокирането на колелата на ремаркето.**

(продължава)

**⚠ ПРЕДУПРЕЖДЕНИЕ**

- **Осигурете си подходяща дистанция за спиране. Спирачният път се увеличава, когато теглите ремарке. За всеки 16 км/ч (10 мили в час) скорост, оставяйте дължина от поне една композиция автомобил и ремарке между вас и автомобила пред вас. При мокри или хлъзгави пътища, поддържайте по-голяма дистанция.**
- **Намалявайте скоростта преди завои и поддържайте постоянна скорост при завиване. Увеличаването и намаляването на скоростта по време на завиване може да доведе до загуба на контрол. Запомнете, че ще ви е необходим по-голям радиус на завиване, тъй като колелата на ремаркето ще бъдат по-близо до вътрешната част на завоя, отколкото тези на автомобила.**
- **Избягвайте рязкото ускоряване или спиране. Не извършвайте резки маневри, освен ако това не е необходимо.**
- **Намалете при наличието на страничен вятър и бъдете подготвени за поривите на вятъра, когато преминавате покрай големи превозни средства.**
- **Бъдете внимателни, когато изпреварвате. Осигурете достатъчно място за ремаркето, когато сменяте лентите и подавайте сигнал преди това.**
- **Намалете скоростта и минете на по-ниска предавка, преди да се спускате по дълъг и стръмен склон. Опасно е да превключвате скоростите при спускане по склон.**

**⚠ ПРЕДУПРЕЖДЕНИЕ**

- **Не „скачайте“ на спирачния педал. Това може да доведе до прегряване на спирачките, в резултат на което спирачната ефективност може да намалее. Използвайте двигателната спирачка колкото е възможно повече.**
- **В горещо време двигателят може да прегрее при изкачване на дълъг или стръмен склон, вследствие на добавената тежест на ремаркето. Следете уреда за измерване на температурата на двигателя. Ако той посочи прегряване, отбийте от пътя и спрете на безопасно място. Вижте „Ако двигателят прегрее” (СТР. 10-20).**

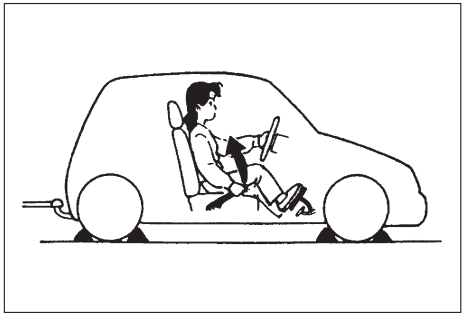

60A186

**⚠ ПРЕДУПРЕЖДЕНИЕ**

**Когато паркирате автомобила и закаченото за него ремарке, спазвайте следната процедура:**

1) **Задействайте спирачките на автомобила.**
2) **Използвайте помощта на друг човек, който да постави клинове под колелата на Автомобила и ремаркето, докато вие държите спирачките.**
3) **Пуснете бавно спирачката, докато клиновете на колелата поемат натоварването.**
4) **Задействайте паркинг спирачката.**
5) **Ръчна трансмисия - изгасете двигателя, след което превключете на задна или на първа предавка.**

**⚠ ПРЕДУПРЕЖДЕНИЕ**

**Автоматична трансмисия или Auto Gear Shift – превключете на “P” (паркинг) и изгасете двигателя/изключете хибридната система.**

**При потегляне след паркиране:**

1) **Натиснете педала на съединителя и запалете двигателя (за ръчна трансмисия).**
2) **Превключете на скорост, освободете паркинг спирачката и бавно се отдалечете от клиновете.**
3) **Спрете, натиснете леко спирачките и задръжте педала.**
4) **Използвайте помощта на друг човек, който да махне клиновете.**

**Точки за захващане на теглича**

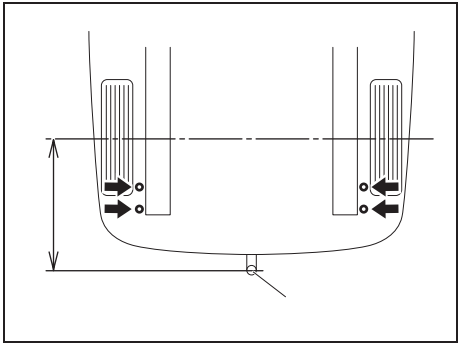

61MM0B111

**(1) Максимално вертикално натоварване върху точките на закрепване на теглича**
(ЕС): 75 кг (165 фунта)
**Максимална допустима височина “a”**
895 мм (35,2 инча)

**(2) Фиксиращи точки на теглича**

# БЕЛЕЖКИ

# ПРОВЕРКА И ПОДДРЪЖКА

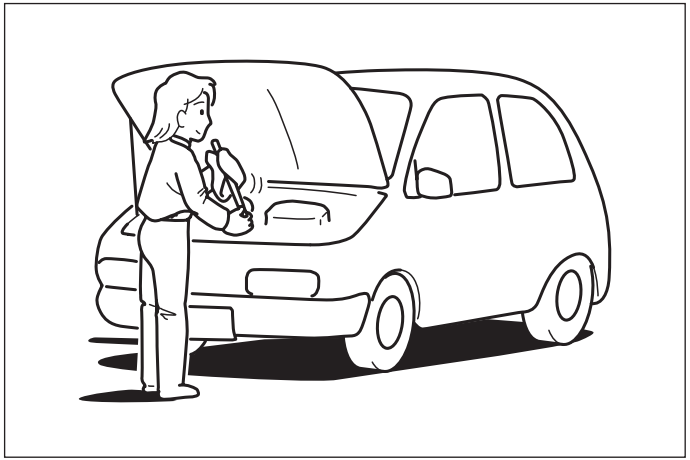

60G410


График за поддръжка ..... 9-2
График за периодична поддръжка
(за страни в Европа и Израел) -
За двигатели K14C, K14D и K15C ..... 9-3
Препоръчителна поддръжка при тежки условия
на експлоатация (за страни в Европа и Израел) -
За двигатели K14C, K14D и K15C ..... 9-8
График за периодична поддръжка
(без страни в Европа и Израел) -
За двигатели K14C, K14D и K15C ..... 9-13
Препоръчителна поддръжка при тежки условия
на експлоатация (без страни в Европа и Израел) -
За двигатели K14C, K14D и K15C ..... 9-21
Пистов ремък ..... 9-30
Моторно масло и маслен филтър ..... 9-31
Охладителна течност за двигателя ..... 9-36
Въздушен филтър ..... 9-39
Запалителни свещи ..... 9-41
Трансмисионно масло ..... 9-43
Съединител ..... 9-45
Спирачки ..... 9-46
Волан ..... 9-49
Гуми ..... 9-49
Акумулатор ..... 9-53
Предпазители ..... 9-56
Регулиране на фаровете ..... 9-61
Смяна на крушка ..... 9-61
Чистачки ..... 9-72
Течност за чистачките ..... 9-75
Климатична система ..... 9-76
Подготовка преди зимния сезон ..... 9-77



59RN05750

**⚠ ПРЕДУПРЕЖДЕНИЕ**

**Трябва да бъдете особено внимателни, когато извършвате дейности по вашия автомобил, за да предотвратите случайни наранявания. Тук са посочени някои предпазни мерки, които трябва да спазвате:**

- **За да предотвратите повреда или инцидентно задействане на системата на въздушните възглавници или на обтегачите на предпазните колани (ако има налични), проверете дали акумулаторът е разкачен и дали контактният ключ е в позиция "LOCK" (заключване) или режимът на запалване е "LOCK" (OFF), поне 90 секунди преди да пристъпите към извършване на дейности по обслужване на електрическите системи на вашето SUZUKI. Не докосвайте компонентите на системата за въздушни възглавници, компонентите на системата за обтягане на предпазните колан или кабелите.**

(продължава)

**⚠ ПРЕДУПРЕЖДЕНИЕ**

(продължава)

**Кабелите са увити в жълто тиксо или жълт шлаух, а куплунгите също са жълти, за да се забелязват по-лесно.**

- **Не оставяйте двигателя да работи в гаражи или други затворени помещения.**
- **Когато двигателят работи, дръжте ръцете, дрехите, инструментите и другите предмети на разстояние от вентилатора и ремъка. Дори вентилаторът да не се движи, той може да се задейства автоматично без предупреждение.**
- **Когато трябва да извършите сервизна манипулация при работещ двигател, уверете се, че ръчната спирачка е изцяло задействана, а трансмисията е в позиция изключена от скорост (за ръчна) или на P (за автоматична трансмисия).**
- **Не докосвайте кабелите за запалването или други части от запалителната система, когато палите двигателя или когато двигателя работи, защото може да получите токов удар.**
- **Внимавайте да не докоснете горещия двигател, изпускателния колектор и тръбите на генерацията, гърнето, радиатора и водните маркучи.**

(продължава)

**⚠ ПРЕДУПРЕЖДЕНИЕ**

**(продължава)**

- **Не допускайте наличието на пушек, искри или пламъци в близост до горивото или акумулатора. Има възпламеняеми газове.**
- **Не заставайте под превозното средство, ако то е подпряно само на преносимия крик, с който е оборудвано превозното средство.**
- **Внимавайте да не причините инцидентно късо съединение между положителните и отрицателните клеми на акумулаторната батерия.**
- **Пазете отработеното масло, охладителна течност и другите течности далеч от деца и домашни любимци. Изхвърляйте използваните течности по подходящ начин. Никога не ги изсипвайте на земята, в канализационната система и т.н.**
- **Когато наливате моторно масло, спирачна течност и охладителна течност, не ги разливайте. Тяхната адхезия към околните части може да причини пожар или неизправност.**

## График за поддръжка

На следващата таблица е показан времевият интервал, по който трябва да извършвате редовна поддръжка на вашия автомобил. Таблицата показва в мили, километри и месеци времето, когато трябва да извършвате проверки, настройки, смазване и други сервизни дейности. Тези интервали обикновено са по-къси, ако сте шофирали Автомобила при тежки условия вижте „Препоръчителна поддръжка при тежки условия на шофиране на автомобила” (СТР. 9-8).

**⚠ ПРЕДУПРЕЖДЕНИЕ**

**SUZUKI препоръчва поддръжката, която е отбелязана със звездичка (*), да бъде извършена от оторизирания дилър на SUZUKI или от квалифицирани сервизни техници. Ако вие сте квалифицирани, можете да извършвате поддръжката на частите, които не са отбелязани със звездичка, като следвате инструкциите в настоящия раздел. В случай, че не сте сигурни, че може да изпълните някоя от задачите по поддръжката, потърсете помощ от вашия оторизиран дилър на SUZUKI.**

***ЗАБЕЛЕЖКА***

**Когато е необходима подмяна на части по вашия автомобил, ви препоръчваме за целта да използвате оригинални резервни части на SUZUKI или еквивалентни на тях.**

## График за периодична поддръжка (за страни от Европа и Израел) - За двигатели K14C, K14D и K15C

“R”: Подмяна или смяна
“I” : Проверка, почистване, регулиране, смазване или подмяна, когато е необходимо

*БЕЛЕЖКА:*
*На таблицата по-долу е посочен графикът за обслужване на превозното средство до 240000 км (150000 мили). След тези 240000 км (150000 мили), извършвайте същите дейности по обслужването, през същите интервали от време, като посочените в таблицата.*

***БЕЛЕЖКА:***
- ***Клас 1: двигател K14C***
- ***Клас 2: двигател K14D***
- ***Клас 3: двигател K15C***

*БЕЛЕЖКА:*
*За графика на периодична поддръжка на модели за други страни вижте “Графика за периодична поддръжка (с изключение на страни в Европа и Израел) (СТР. 9-13).*

| Интервал: Този интервал трябва да бъде преценен в зависимост от показанията на километражния брояч или месеците (което настъпи първо) | | | | | | | | |
|---|---|---|---|---|---|---|---|---|
| | | км (x 1000) | 20 | 40 | 60 | 80 | 100 | 120 |
| | | мили (x 1000) | 12.5 | 25 | 37.5 | 50 | 62.5 | 75 |
| | | месеци | 12 | 24 | 36 | 48 | 60 | 72 |
| **ДВИГАТЕЛ** | | | | | | | | |
| *1-1. Ремък за периферни агрегати | [Клас 1] Проверка на обтягането, *Регулиране, *Подмяна | | I | I | I | R | I | I |
| | [Клас 2,3] Проверка на обтягането, Проверка на ремъка, *Подмяна | | I | I | I | R | I | I |
| 1-2. Моторно масло и маслен филтър | [Клас 1,2] Стандарти ACEA или оригинално масло на SUZUKI (#1,2) | | Извършвайте смяната, когато на арматурното табло светне лампата за смяна на маслото или се появи съобщение за смяна на маслото. Ако лампата или съобщението не се появят, извършвайте смяната на всеки 20000 км (12500 мили) или 12 месеца. Вижте „Лампа за смяна на маслото (в зависимост от оборудването)“ (СТР. 4-60) или „Информационен дисплей“ (СТР. 4-3). | | | | | |
| | [Клас 1,2] Различно от стандарти ACEA или оригинално масло на SUZUKI (#1,2) | | Извършвайте смяната, когато на арматурното табло светне лампата за смяна на маслото или се появи съобщение за смяна на маслото. Ако лампата или съобщението не се появят, извършвайте смяната на всеки 15000 км (9375 мили) или 12 месеца. Вижте „Лампа за смяна на маслото (в зависимост от оборудването)“ (СТР. 4-60) или „Информационен дисплей“ (СТР. 4-3). | | | | | |
| | [Клас 3] Стандарти ACEA или оригинално масло на SUZUKI (#1,2) | | R | R | R | R | R | R |
| | [Клас 3] Различно от стандарти ACEA или оригинално масло на SUZUKI (#1,2) | | Смяна на всеки 15000 км (9375 мили) или 12 месеца. Вижте „Информационен дисплей“ (СТР. 4-3). | | | | | |
| 1-3. Охладителна течност за двигателя | SUZUKI LLC: Super Blue (#1) | Само първият път: | Смяна на всеки 160000 км (100000 мили) или 96 м. | | | | | |
| | | Втори път и всеки следващ: | Смяна на всеки 80000 км (50000 мили) или 48 м. | | | | | |
| | SUZUKI LLC: Standard (Green) | | Смяна на всеки 40000 км (25000 мили) или 36 м. | | | | | |
| *1-4. Изпускателна система (с изключение на катализатор) | | | - | I | - | I | - | I |
| **ЗАПАЛВАНЕ** | | | | | | | | |
| 2-1. Запалителни свещи | [Клас 1,2] Иридиева свещ | | - | - | R | - | - | R |
| | [Клас 3] Иридиева свещ | | Смяна на всеки 100000 км (62500 мили) или 84 месеца. | | | | | |
| **ГОРИВО** | | | | | | | | |
| 3-1. Въздушен филтър | При асфалтирани пътища | | Проверка на всеки 20000 км (12500 мили) или 12 м. Смяна на всеки 40000 км (25000 мили) или 36 м. | | | | | |
| | Прашни условия | | Вижте графика за поддръжка на превозното средство при тежки условия на шофиране (СТР. 9-8). | | | | | |
| *3-2. Горивни тръбопроводи | | | - | I | - | I | - | I |
| *3-3. Горивен резервоар | | | - | I | - | I | - | I |

#1: За повече информация, вижте „Моторно масло и маслен филтър“ (СТР. 9-31).
#2: Ако сменяте масло по стандартите на ACEA или оригинално масло SUZUKI с масло, което не е по стандартите на ACEA или не е оригинално масло SUZUKI, трябва да смените настройката на лампата за смяната на маслото. За повече подробности вижте „Лампа за смяна на маслото (в зависимост от оборудването)“ (СТР. 4-60).
#3: Извършвайте проверката на нивото на охладителната течност като част от „Списък с ежедневни проверки“ (СТР. 5-1). Ако при подмяна използвате охладителна течност за двигателя, различна от “SUZUKI LLC: Super (Blue)”, следвайте графика за “SUZUKI LLC: Standard(Green)”. (Подменяйте на всеки 40000 км (25000 мили) или 36 месеца.)

| Интервал: Този интервал трябва да бъде преценен в зависимост от показанията на километражния брояч или месеците (което настъпи първо) | км (х 1000) | 140 | 160 | 180 | 200 | 220 | 240 |
|---|---|---|---|---|---|---|---|
| | мили (х 1000) | 87.5 | 100 | 112.5 | 125 | 137.5 | 150 |
| | месеци | 84 | 96 | 108 | 120 | 132 | 144 |
| **ДВИГАТЕЛ** | | | | | | | |
| *1-1. Ремък за периферни агрегати | [Клас 1] Проверка на обтягането, *Регулиране, *Подмяна | I | R | I | I | I | R |
| | [Клас 2,3] Проверка на обтягането, Проверка на ремъка, *Подмяна | I | R | I | I | I | R |
| 1-2. Моторно масло и маслен филтър | [Клас 1,2] Стандарти ACEA или оригинално масло на SUZUKI (#1,2) | Извършвайте смяната, когато на арматурното табло светне лампата за смяна на маслото или се появи съобщение за смяна на маслото. Ако лампата или съобщението не се появят, извършвайте смяната на всеки 20000 км (12500 мили) или 12 месеца. Вижте „Лампа за смяна на маслото (в зависимост от оборудването)“ (СТР. 4-60) или „Информационен дисплей“ (СТР. 4-3). | | | | | |
| | [Клас 1,2] Различно от стандарти ACEA или оригинално масло на SUZUKI (#1,2) | Извършвайте смяната, когато на арматурното табло светне лампата за смяна на маслото или се появи съобщение за смяна на маслото. Ако лампата или съобщението не се появят, извършвайте смяната на всеки 15000 км (9375 мили) или 12 месеца. Вижте „Лампа за смяна на маслото (в зависимост от оборудването)“ (СТР. 4-60) или „Информационен дисплей“ (СТР. 4-3). | | | | | |
| | [Клас 3] Стандарти ACEA или оригинално масло на SUZUKI (#1,2) Вижте „Информационен дисплей“ (СТР. 4-3). | R | R | R | R | R | R |
| | [Клас 3] Различно от стандарти ACEA или оригинално масло на SUZUKI (#1,2) | Смяна на всеки 15000 км (9375 мили) или 12 месеца. Вижте „Информационен дисплей“ (СТР. 4-3). | | | | | |
| 1-3. Охладителна течност за двигателя | SUZUKI LLC: Super Blue (#1) Само първият път: | Смяна на всеки 160000 км (100000 мили) или 96 м. | | | | | |
| | Втори път и всеки следващ: | Смяна на всеки 80000 км (50000 мили) или 48 м. | | | | | |
| | SUZUKI LLC: Standard (Green) | Смяна на всеки 40000 км (25000 мили) или 36 м. | | | | | |
| *1-4. Изпускателна система (с изключение на катализатор) | | - | I | - | I | - | I |
| **ЗАПАЛВАНЕ** | | | | | | | |
| 2-1. Запалителни свещи | [Клас 1,2] Иридиева свещ | - | - | R | - | - | R |
| | [Клас 3] Иридиева свещ | Смяна на всеки 100000 км (62500 мили) или 84 месеца. | | | | | |
| **ГОРИВО** | | | | | | | |
| 3-1. Въздушен филтър | При асфалтирани пътища | Проверка на всеки 20000 км (12500 мили) или 12 м. Смяна на всеки 40000 км (25000 мили) или 36 м. | | | | | |
| | Прашни условия | Вижте графика за поддръжка на превозното средство при тежки условия на експлоатация (СТР. 9-8). | | | | | |
| *3-2. Горивни тръбопроводи | | - | I | - | I | - | I |
| *3-3. Горивен резервоар | | - | I | - | I | - | I |

#1: За повече информация, вижте „Двигателно масло и филтър“ в този раздел.
#2: Ако сменяте масло по стандартите на ACEA или оригинално масло SUZUKI с масло, което не е по стандартите на ACEA или не е оригинално масло SUZUKI, трябва да смените настройката на лампата за смяната на маслото. За повече подробности вижте „Лампа за смяна на маслото (в зависимост от оборудването)“ (СТР. 4-60).
#3: Извършвайте проверката на нивото на охладителната течност като част от „Списък с ежедневни проверки“ (СТР. 5-1). Ако при подмяна използвате охладителна течност за двигателя, различна от “SUZUKI LLC: Super (Blue)”, следвайте графика за “SUZUKI LLC: Standard (Green)”. (Сменяйте на всеки 40000 км (25000 мили) или 36 месеца.)

| Интервал: Този интервал трябва да бъде преценен в зависимост от показанията на километражния брояч или месеците (което настъпи първо) | | км (х 1000) | 20 | 40 | 60 | 80 | 100 | 120 |
|---|---|---|---|---|---|---|---|---|
| | | мили (х 1000) | 12,5 | 25 | 37,5 | 50 | 62,5 | 75 |
| | | месеци | 12 | 24 | 36 | 48 | 60 | 72 |
| **СИСТЕМА ЗА КОНТРОЛ НА ВРЕДНИТЕ ЕМИСИИ** | | | | | | | | |
| *4-1. PCV клапан | | | - | - | - | I | - | I |
| *4-2. Система за контрол на вредните емисии от изпаряването на гориво | | | - | - | - | - | - | I |
| **СПИРАЧКИ** | | | | | | | | |
| *5-1. Спирачни дискове и спирачни накладки | | | I | I | I | I | I | I |
| *5-2. Спирачни маркучи и тръбопроводи | | | - | I | - | I | - | I |
| *5-3. Спирачен педал | | | I | I | I | I | I | I |
| *5-4. Спирачна течност (#4) | | | I | R | I | R | I | R |
| 5-5. Лост и жило на ръчна спирачка | Проверка, *Регулиране (1-во само след 20000 км) | | I | - | - | - | - | - |
| **ШАСИ И КАРОСЕРИЯ** | | | | | | | | |
| *6-1. Педал за съединителя | | | I | I | I | I | I | I |
| *6-2. Течност за съединителя (#4) | | | I | R | I | R | I | R |
| 6-3. Гуми/колела | | | I | I | I | I | I | I |
| *6-4. Лагери на колелата | | | - | I | - | I | - | I |
| *6-5. Маншони на каретата / карета кардан (4WD) | | | - | I | - | I | - | I |
| *6-6. Окачване | | | - | I | - | I | - | I |
| *6-7. Кормилно управление | | | - | I | - | I | - | I |
| *6-8. Масло за ръчната трансмисия | Оригинално масло “SUZUKI GEAR OIL 75W“ | | - | I | - | I | - | I |
| | Масло, различно от “SUZUKI GEAR OIL 75W“ | | - | R | - | R | - | R |
| *6-9. Масло за трансмисия Auto Gear Shift | Оригинално масло “SUZUKI GEAR OIL 75W“ | | - | I | - | I | - | I |
| | Масло, различно от “SUZUKI GEAR OIL 75W“ | | - | R | - | R | - | R |
| *6-10. Масло за автоматичната трансмисия | Проверка за течове | | - | I | - | I | - | I |
| *6-11. Масло за раздатъчната кутия (4WD) | | | Проверка на всеки 40000 км (25000 мили) или 24 месеца. Смяна на всеки 160000 км (100000 мили) или 120 месеца. | | | | | |
| *6-12. Масло за задния диференциал (4WD) | | | Проверка всеки 40000 км (25000 мили) или 24 месеца. Смяна всеки 160000 км (100000 мили) или 120 месеца. | | | | | |
| 6-13. Всички резета, шарнирни съединения и ключалки | | | - | I | - | I | - | I |
| *6-13. Филтър на климатика (ако има наличен) | | | - | I | R | - | I | R |

#4: Течността за съединителя идва от съда за спирачната течност.

## ⚠ ПРЕДУПРЕЖДЕНИЕ

**Амортисьорите са пълни с газ под високо налягане. Никога не ги демонтирайте и не ги изхвърляйте в огън. Не ги съхранявайте в близост до печка или отоплително устройство. При изхвърляне на амортисьора, газът от него трябва да бъде освободен по безопасен начин. Помолете за помощ вашия дилър.**

| Интервал: Този интервал трябва да бъде преценен в зависимост от показанията на километражния брояч или месеците (което настъпи първо) | км (х 1000) | 140 | 160 | 180 | 200 | 220 | 240 |
|---|---|---|---|---|---|---|---|
| | мили (х 1000) | 87.5 | 100 | 112.5 | 125 | 137.5 | 150 |
| | месеци | 84 | 96 | 108 | 120 | 132 | 144 |
| **СИСТЕМА ЗА КОНТРОЛ НА ВРЕДНИТЕ ЕМИСИИ** | | | | | | | |
| *4-1. PCV клапан | | - | I | - | - | - | I |
| *4-2. Система за контрол на вредните емисии от изпаряването на гориво | | - | - | - | - | - | I |
| **СПИРАЧКИ** | | | | | | | |
| *5-1. Спирачни дискове и спирачни накладки | | I | I | I | I | I | I |
| *5-2. Спирачни маркучи и тръбопроводи | | - | I | - | I | - | I |
| *5-3. Спирачен педал | | I | I | I | I | I | I |
| *5-4. Спирачна течност (#4) | | I | R | I | R | I | R |
| 5-5. Лост и жило на ръчна спирачка | Проверка, *Регулиране (1-во само след 20000 км) | - | - | - | - | - | - |
| **ШАСИ И КАРОСЕРИЯ** | | | | | | | |
| *6-1. Педал за съединителя | | I | I | I | I | I | I |
| *6-2. Течност за съединителя (#4) | | I | R | I | R | I | R |
| 6-3. Гуми/колела | | I | I | I | I | I | I |
| *6-4. Лагери на колелата | | - | I | - | I | - | I |
| *6-5. Маншони на каретата / карета кардан (4WD) | | - | I | - | I | - | I |
| *6-6. Окачване | | - | I | - | I | - | I |
| *6-7. Кормилно управление | | - | I | - | I | - | I |
| *6-8. Масло за ръчната трансмисия | Оригинално масло “SUZUKI GEAR OIL 75W” | - | I | - | I | - | I |
| | Масло, различно от “SUZUKI GEAR OIL 75W” | - | R | - | R | - | R |
| *6-9. Масло за Auto Gear Shift | Оригинално масло “SUZUKI GEAR OIL 75W” | - | I | - | I | - | I |
| | Масло, различно от “SUZUKI GEAR OIL 75W” | - | R | - | R | - | R |
| *6-10. Автоматична трансмисия | Проверка за течове | - | I | - | I | - | I |
| *6-11. Масло за раздатъчната кутия (4WD) | | Проверка на всеки 40000 км (25000 мили) или 24 месеца. Смяна на всеки 160000 км (100000 мили) или 120 месеца. | | | | | |
| *6-12. Масло за задния диференциал (4WD) | | Проверка на всеки 40000 км (25000 мили) или 24 месеца. Смяна на всеки 160000 км (100000 мили) или 120 месеца. | | | | | |
| 6-13. Всички резета, шарнирни съединения и ключалки | | - | I | - | I | - | I |
| *6-14. Филтър на климатика (ако има наличен) | | - | I | R | - | I | R |

#4: Течността за съединителя идва от съда за спирачната течност.

*БЕЛЕЖКА:*
*4WD: Задвижване на четирите колела*

## Препоръчителна поддръжка при тежки условия на експлоатация (за страни в Европа и Израел) - За двигатели K14C, K14D и K15C

Следвайте долупосочения график, ако вашият автомобил се управлява предимно при едно или повече от следните условия:
- Когато повечето пътувания са на по-малко от 6 км (4 мили).
- Когато повечето пътувания са на по-малко от 16 км (10 мили), а температурата навън е под нулата.
- При работа на празен ход и/или на ниски обороти по време на често спиране и потегляне в трафик.
- При управление на превозното средство при екстремно студено време и/или по пътища, посипани със сол.
- При управление на превозното средство в неравни и/или кални райони.
- При управление на превозното средство в прашни райони.
- При непрекъснато управление на превозното средство с висока скорост или високи обороти на двигателя.
- При теглене на ремарке, ако това е разрешено.

Графикът трябва да бъден следван също и, ако превозното средство се използва като автомобил за доставки, полицейски автомобил, такси или в друг вид комерсиални приложения.

***БЕЛЕЖКА:***
- ***Клас 1: двигател K14C***
- ***Клас 2: двигател K14D***
- ***Клас 3: двигател K15C***

*БЕЛЕЖКА:*
*Във връзка с графика за периодична поддръжка при модели за други страни, вижте „График за периодична поддръжка (с изключение на страните в Европа и Израел)“ (СТР. 9-13).*

| Интервал: Този интервал трябва да бъде преценен в зависимост от показанията на километражния брояч или месеците (което настъпи първо) | | | | | | | | |
|---|---|---|---|---|---|---|---|---|
| | | км (х 1000) | 10 | 20 | 30 | 40 | 50 | 60 |
| | | мили (х 1000) | 6.25 | 12.5 | 18.75 | 25 | 31.25 | 37.5 |
| | | месеци | 6 | 12 | 18 | 24 | 30 | 36 |
| **ДВИГАТЕЛ** | | | | | | | | |
| *1-1. Ремък за периферни агрегати | [Клас 1] Проверка на обтягането, *Регулиране, *Подмяна | | I | I | I | R | I | I |
| | [Клас 2,3] Проверка на обтягането, Проверка на ремъка, *Подмяна | | I | I | I | R | I | I |
| 1-2. Моторно масло и маслен филтър | [Клас 1,2] (#1) | | Смяна на всеки 7500 км (4687 мили) или 6 месеца. Вижте „Лампа за смяна на маслото (в зависимост от оборудването)“ (СТР. 4-60) или „Информационен дисплей“ (СТР. 4-3). | | | | | |
| | [Клас 3] Стандарти ACEA или оригинално масло на SUZUKI (#1,2,3) Вижте „Информационен дисплей“ (СТР. 4-3). | | R | R | R | R | R | R |
| | [Клас 3] Различно от стандарти ACEA или оригинално масло на SUZUKI (#1,2,3) | | Смяна на всеки 7500 км (4687 мили) или 12 месеца. Вижте „Информационен дисплей“ (СТР. 4-3). | | | | | |
| 1-3. Охладителна течност за двигателя | SUZUKI LLC: Super Blue (#1) | Само първият път: | Смяна на всеки 160000 км (100000 мили) или 96 м. | | | | | |
| | | Втори път и всеки следващ: | Смяна на всеки 80000 км (50000 мили) или 48 м. | | | | | |
| | SUZUKI LLC: Standard (Green) | | Смяна на всеки 40000 км (25000 мили) или 36 м. | | | | | |
| *1-4. Изпускателна система (с изключение на катализатор) | | | - | - | - | I | - | - |
| **ЗАПАЛВАНЕ** | | | | | | | | |
| 2-1. Запалителни свещи | Иридиева свещ | | Смяна на всеки 30000 км (18750 мили) или 24 месеца. | | | | | |
| **ГОРИВО** | | | | | | | | |
| 3-1. Въздушен филтър*1 | | | Проверка на всеки 2500 км (1562 мили). Смяна на всеки 30000 км (18750 мили) или 24 месеца. | | | | | |
| *3-2. Горивни тръбопроводи | | | - | - | - | I | - | - |
| *3-3. Горивен резервоар | | | - | - | - | I | - | - |
| **СИСТЕМА ЗА КОНТРОЛ НА ВРЕДНИТЕ ЕМИСИИ** | | | | | | | | |
| *4-1. PCV клапан | | | Проверка на всеки 80000 км (50000 мили) или 48 м. | | | | | |
| *4-2. Система за контрол на вредните емисии от изпаряването на гориво | | | - | - | - | - | - | - |

#1: За повече информация, вижте „Моторно масло маслен и филтър“ (СТР. 9-31).
#2: При тежки условия на експлоатация трябва да смените настройката на лампата за смяната на маслото. За повече подробности вижте „Лампа за смяна на маслото (в зависимост от оборудването)“ (СТР. 4-60).
#3: Ако сменяте масло по стандартите на ACEA или оригинално масло SUZUKI с масло, което не е по стандартите на ACEA или не е оригинално масло SUZUKI, трябва да смените настройката на лампата за смяната на маслото. За повече подробности вижте „Лампа за смяна на маслото (в зависимост от оборудването)“ (СТР. 4-60).
#4: Извършвайте проверката на нивото на охладителната течност като част от „Списък с ежедневни проверки“ (СТР. 5-1).Ако при подмяна използвате охладителна течност за двигателя, различна от “SUZUKI LLC: Super (Blue)”, следвайте графика за “SUZUKI LLC: Standard(Green)”. (Подменяйте на всеки 40000 км (25000 мили) или 36 месеца.)

| Интервал: Този интервал трябва да бъде преценен в зависимост от показанията на километражния брояч или месеците (което настъпи първо) | | км (х 1000) | 70 | 80 | 90 | 100 | 110 | 120 |
|---|---|---|---|---|---|---|---|---|
| | | мили (х 1000) | 43.75 | 50 | 56.25 | 62.5 | 68.75 | 75 |
| | | месеци | 42 | 48 | 54 | 60 | 66 | 72 |
| **ДВИГАТЕЛ** | | | | | | | | |
| *1-1. Ремък за периферни агрегати | [Клас 1] Проверка на обтягането, *Регулиране, *Подмяна | | I | R | I | I | I | R |
| | [Клас 2,3] Проверка на обтягането, Проверка на ремъка, *Подмяна | | I | R | I | I | I | R |
| 1-2. Моторно масло и маслен филтър (#1) | [Клас 1,2] (#1) | | Смяна на всеки 7500 км (4687 мили) или 6 месеца. Вижте „Лампа за смяна на маслото (в зависимост от оборудването)“ (СТР. 4-60) или „Информационен дисплей“ (СТР. 4-3). | | | | | |
| | [Клас 3] По стандартите ACEA или SUZUKI GENUINE OIL (#1,2,3) Вижте „Информационен дисплей“ (СТР. 4-3). | | R | R | R | R | R | R |
| | [Клас 3] Различно от стандартите ACEA или SUZUKI GENUINE OIL (#1,2,3) | | Смяна на всеки 7500 км (4687 мили) или 6 месеца. | | | | | |
| 1-3. Охладителна течност за двигателя | SUZUKI LLC: Super Blue (#4) | Само първият път: | Смяна на всеки 160000 км (100000 мили) или 96 м. | | | | | |
| | | Втори път и всеки следващ: | Смяна на всеки 80000 км (50000 мили) или 48 м. | | | | | |
| | SUZUKI LLC: Standard (Green) | | Смяна на всеки 40000 км (25000 мили) или 36 м. | | | | | |
| *1-4. Изпускателна система (с изключение на катализатор) | | | - | I | - | - | - | I |
| **ЗАПАЛВАНЕ** | | | | | | | | |
| 2-1. Запалителни свещи | Иридиева свещ | | Смяна на всеки 30000 км (18750 мили) или 24 месеца. | | | | | |
| **ГОРИВО** | | | | | | | | |
| 3-1. Въздушен филтър*1 | | | Проверка на всеки 2500 км (1562 мили). Смяна на всеки 30000 км (18750 мили) или 24 месеца. | | | | | |
| *3-2. Горивни тръбопроводи | | | - | I | - | - | - | I |
| *3-3. Горивен резервоар | | | - | I | - | - | - | I |
| **СИСТЕМА ЗА КОНТРОЛ НА ВРЕДНИТЕ ЕМИСИИ** | | | | | | | | |
| *4-1. PCV клапан | | | Проверка на всеки 80000 км (50000 мили) или 48 м. | | | | | |
| *4-2. Система за контрол на вредните емисии от изпаряването на гориво | | | - | - | - | - | - | I |

#1: За повече информация, вижте „Моторно масло маслен и филтър“ (СТР. 9-31).
#2: При тежки условия на експлоатация трябва да смените настройката на лампата за смяната на маслото. За повече подробности вижте „Лампа за смяна на маслото (в зависимост от оборудването)“ (СТР. 4-60).
#3: Ако сменяте масло по стандартите на ACEA или оригинално масло SUZUKI с масло, което не е по стандартите на ACEA или не е оригинално масло SUZUKI, трябва да смените настройката на лампата за смяната на маслото. За повече подробности вижте „Лампа за смяна на маслото (в зависимост от оборудването)“ (СТР. 4-60).
#4: Извършвайте проверката на нивото на охладителната течност като част от „Списък с ежедневни проверки“ (СТР. 5-1). Ако при подмяна използвате охладителна течност за двигателя, различна от “SUZUKI LLC: Super (Blue)”, следвайте графика за “SUZUKI LLC: Standard(Green)”. (Подменяйте на всеки 40000 км (25000 мили) или 36 месеца.)

| Интервал: Този интервал трябва да бъде преценен в зависимост от показанията на километражния брояч или месеците (което настъпи първо) | | км (х 1000) | 10 | 20 | 30 | 40 | 50 | 60 |
|---|---|---|---|---|---|---|---|---|
| | | мили (х 1000) | 6.25 | 12.5 | 18.75 | 25 | 31.25 | 37.5 |
| | | месеци | 6 | 12 | 18 | 24 | 30 | 36 |
| **СПИРАЧКИ** | | | | | | | | |
| *5-1. Спирачни дискове и спирачни накладки | | | - | I | - | I | - | I |
| *5-2. Спирачни маркучи и тръбопроводи | | | - | - | - | I | - | - |
| *5-3. Спирачен педал | | | - | I | - | I | - | I |
| *5-4. Спирачна течност (#5) | | | - | I | - | R | - | I |
| 5-5. Лост и жило на ръчна спирачка | Проверка, *Регулиране (1-во само след 20000 км) | | - | I | - | - | - | - |
| **ШАСИ И КАРОСЕРИЯ** | | | | | | | | |
| *6-1. Педал за съединителя | | | - | I | - | I | - | I |
| *6-2. Течност за съединителя (#5) | | | - | I | - | R | - | I |
| 6-3. Гуми / колела | | | - | I | - | I | - | I |
| *6-4. Лагери на колелата | | | - | I | - | I | - | I |
| *6-5. Маншони на каретата | | | - | I | - | I | - | I |
| *6-6. Карета кардан (4WD) | | | - | I | - | I | - | I |
| *6-7. Окачване | | | - | - | - | I | - | - |
| *6-8. Кормилно управление | | | - | - | - | I | - | - |
| *6-9. Масло за ръчната трансмисия | Оригинално масло “SUZUKI GEAR OIL 75W” | | - | I | - | I | - | I |
| | Масло, различно от “SUZUKI GEAR OIL 75W” | | - | R | - | R | - | R |
| *6-10. Масло за Auto Gear Shift | Оригинално масло “SUZUKI GEAR OIL 75W” | | - | I | - | I | - | I |
| | Масло, различно от “SUZUKI GEAR OIL 75W” | | - | R | - | R | - | R |
| *6-11. Автоматична трансмисия | Проверка за течове на масло | | - | - | - | I | - | - |
| *6-12. Масло за раздатъчната кутия (4WD) | | | - | I | - | I | - | I |
| 6-14. Всички резета, шарнирни съединения и ключалки | | | - | - | - | I | - | - |
| *6-15. Филтър на климатика (в зависимост от оборудването)*2 | | | - | I | - | I | - | R |

#5: Течността за съединителя идва от съда за спирачната течност.

**⚠ ПРЕДУПРЕЖДЕНИЕ**

**Амортисьорите са пълни с газ под високо налягане. Никога не ги демонтирайте и не ги изхвърляйте в огън. Не ги съхранявайте в близост до печка или отоплителен уред. При изхвърляне на амортисьора, газът от него трябва да бъде освободен по безопасен начин. Помолете за помощ вашия дилър.**

| Интервал: Този интервал трябва да бъде преценен в зависимост от показанията на километражния брояч или месеците (което настъпи първо) | | км (х 1000) | 70 | 80 | 90 | 100 | 110 | 120 |
|---|---|---|---|---|---|---|---|---|
| | | мили (х 1000) | 43.75 | 50 | 56.25 | 62.5 | 68.75 | 75 |
| | | месеци | 42 | 48 | 54 | 60 | 66 | 72 |
| **СПИРАЧКИ** | | | | | | | | |
| *5-1. Спирачни дискове и спирачни накладки | | | - | I | - | I | - | I |
| *5-2. Спирачни маркучи и тръбопроводи | | | - | I | - | - | - | I |
| *5-3. Спирачен педал | | | - | I | - | I | - | I |
| *5-4. Спирачна течност (#5) | | | - | R | - | I | - | R |
| 5-5. Лост и жило на ръчна спирачка | Проверка, *Регулиране (1-во само след 20000 км) | | - | - | - | - | - | - |
| **ШАСИ И КАРОСЕРИЯ** | | | | | | | | |
| *6-1. Педал за съединителя | | | - | I | - | I | - | I |
| *6-2. Течност за съединителя (#5) | | | - | R | - | R | - | R |
| 6-3. Гуми/колела | | | - | I | - | I | - | I |
| *6-4. Лагери на колелата | | | - | I | - | I | - | I |
| *6-5. Маншони на каретата | | | - | I | - | I | - | I |
| *6-6. Карета кардан (4WD) | | | - | I | - | I | - | I |
| *6-7. Окачване | | | - | I | - | - | - | I |
| *6-8. Кормилно управление | | | - | I | - | - | - | I |
| *6-9. Масло за ръчната трансмисия | Оригинално масло “SUZUKI GEAR OIL 75W” | | - | R | - | I | - | I |
| | Масло, различно от “SUZUKI GEAR OIL 75W” | | - | R | - | R | - | R |
| *6-10. Масло за Auto Gear Shift | Оригинално масло “SUZUKI GEAR OIL 75W” | | - | R | - | I | - | I |
| | Масло, различно от “SUZUKI GEAR OIL 75W” | | - | R | - | R | - | R |
| *6-11. Автоматична трансмисия | | Проверка за течове | - | I | - | - | - | I |
| *6-12. Масло за раздатъчната кутия (4WD) | | | - | R | - | I | - | I |
| *6-13. Масло за задния диференциал (4WD) | | | - | R | - | I | - | I |
| 6-14. Всички резета, шарнирни съединения и ключалки | | | - | I | - | - | - | I |
| *6-15. Филтър на климатика (в зависимост от оборудването)*2 | | | - | I | - | I | - | R |

#5: Течността за съединителя идва от съда за спирачната течност.

*БЕЛЕЖКА: 4WD: Задвижване на четирите колела*

*БЕЛЕЖКА: Тази таблица показва графика за обслужване до 120000 км (75000 мили). След тези 120000 км (75000 мили), извършвайте същите дейности по обслужването, през същите интервали, като посочените в таблицата.*
**1 Извършвайте по-чести проверки, ако превозното средство е било управлявано в прашни условия.*
**2 Почиствайте по-често, ако въздушният поток от климатика е намалял.*

## График за периодична поддръжка - За модел K14C (с изключение на страните от Европа и Израел)

**“R”: Подмяна или смяна**
**“I” : Проверка, почистване, регулиране, смазване или подмяна, когато е необходимо**

*БЕЛЕЖКА:*
*На таблицата по-долу е посочен графикът за обслужване на превозното средство до 120000 км (72000 мили). След тези 120000 км (72000 мили), извършвайте същите дейности по обслужването, през същите интервали от време, като посочените в таблицата.*

**БЕЛЕЖКА:**
- **Клас 1: двигател K14C**
- **Клас 2: двигател K14D**
- **Клас 3: двигател K15C**

| Интервал: Този интервал трябва да бъде преценен в зависимост от показанията на километражния брояч или месеците (което настъпи първо) | | км (х 1000) | 10 | 20 | 30 | 40 | 50 | 60 |
|---|---|---|---|---|---|---|---|---|
| | | мили (х 1000) | 6 | 12 | 18 | 24 | 30 | 36 |
| | | месеци | 12 | 24 | 36 | 48 | 60 | 72 |
| **ДВИГАТЕЛ** | | | | | | | | |
| *1-1. Ремък за периферни агрегати | [Клас 1] Проверка на обтягането, *Регулиране, *Подмяна | | - | - | - | I | - | - |
| | [Клас 2] Проверка на обтягането, Проверка на ремъка, *Подмяна | | I | I | I | I | I | I |
| 1-2. Моторно масло и маслен филтър | [Клас 1,2] Автомобил без система за следене живота на маслото (#1) | | R | R | R | R | R | R |
| | [Клас 1,2] Автомобил със система за следене живота на маслото и при употреба на масло по стандартите на ACEA или оригинално масло на SUZUKI (#1,2) | | Извършвайте смяната, когато на арматурното табло светне лампата за смяна на маслото или се появи съобщение за смяна на маслото. Ако лампата или съобщението не се появят, извършвайте смяната на всеки 20000 км (12500 мили) или 12 месеца. Вижте „Лампа за смяна на маслото (в зависимост от оборудването)“ (СТР. 4-60) или „Информационен дисплей“ (СТР. 4-3). | | | | | |
| | [Клас 1,2] Автомобил със система за следене живота на маслото и при употреба на масло, различно от масло по стандартите на ACEA или оригинално масло на SUZUKI (#1,2) | | Извършвайте смяната, когато на арматурното табло светне лампата за смяна на маслото или се появи съобщение за смяна на маслото. Ако лампата или съобщението не се появят, извършвайте смяната на всеки 15000 км (9375 мили) или 12 месеца. Вижте „Лампа за смяна на маслото (в зависимост от оборудването)“ (СТР. 4-60) или „Информационен дисплей“ (СТР. 4-3). | | | | | |
| | [Клас 3] Масло по стандартите на ACEA или оригинално масло на SUZUKI (#1,2) | | Извършвайте смяната, когато на арматурното табло светне лампата за смяна на маслото или се появи съобщение за смяна на маслото. Ако лампата или съобщението не се появят, извършвайте смяната на всеки 20000 км (12500 мили) или 12 месеца. Вижте „Лампа за смяна на маслото (в зависимост от оборудването)“ (СТР. 4-60) или „Информационен дисплей“ (СТР. 4-3). | | | | | |
| | [Клас 3] Масло, различно от масло по стандартите на ACEA или оригинално масло на SUZUKI (#1,2) | | Сменяйте на всеки 15000 км (9375 мили) или 12 месеца. Вижте „Информационен дисплей“ (СТР. 4-3). | | | | | |
| *1-3. Система за впръскване на горивото (#3) | | | - | - | I | - | - | I |
| 1-4. Охладителна течност за двигателя | SUZUKI LLC: Super Blue (#4) | Само първият път: | Смяна на всеки 150000 км (90000 мили) или 96 месеца. | | | | | |
| | | Втори път и всеки следващ: | Смяна на всеки 75000 км (45000 мили) или 48 месеца. | | | | | |
| | | SUZUKI LLC: Standard (Green) | Смяна на всеки 40000 км (24000 мили) или 36 месеца. | | | | | |
| *1-5. Изпускателна система (с изключение на катализатор) | | | - | - | I | - | - | I |
| **ЗАПАЛВАНЕ** | | | | | | | | |
| 2-1. Запалителни свещи. При употреба на безоловен бензин се ползва иридиева свещ | | | - | - | - | - | - | R |
| Запалителни свещи При употреба на оловен бензин вижте „График за поддръжка при тежки условия на експлоатация“ (СТР. 9-21) | | | | | | | | |
| **ГОРИВО** | | | | | | | | |
| 3-1. Въздушен филтър | При асфалтирани пътища | | I | I | I | R | I | I |
| | Прашни условия | | Вижте графика за поддръжка на превозното средство при тежки условия на шофиране. (СТР. 9-21) | | | | | |
| *3-2. Горивни тръбопроводи | | | - | - | I | - | - | I |
| *3-3. Горивен филтър | | | Сменяте на 105 000 км (63 000 мили). | | | | | |
| *3-3. Горивен резервоар | | | - | - | - | I | - | - |

| | | | | | | | |
|---|---|---|---|---|---|---|---|
| Интервал: Този интервал трябва да бъде преценен в зависимост от показанията на километражния брояч или месеците (което настъпи първо) | км (x 1000) | 10 | 20 | 30 | 40 | 50 | 60 |
| | мили (x 1000) | 6 | 12 | 18 | 24 | 30 | 36 |
| | месеци | 12 | 24 | 36 | 48 | 60 | 72 |
| **СИСТЕМА ЗА КОНТРОЛ НА ВРЕДНИТЕ ЕМИСИИ** | | | | | | | |
| *4-1. PCV клапан | | Проверявайте на 90 000 км (54 000 мили) или 108 месеца. | | | | | |
| *4-2. Система за контрол на вредните емисии от изпаряването на гориво | | Проверявайте на 90 000 км (54 000 мили) или 108 месеца. | | | | | |

#1: За повече информация, вижте „Моторно масло маслен и филтър“ (СТР. 9-31).
#2: Ако сменяте масло по стандартите на ACEA или оригинално масло SUZUKI с масло, което не е по стандартите на ACEA или не е оригинално масло SUZUKI, трябва да смените настройката на лампата за смяната на маслото. За повече подробности вижте „Лампа за смяна на маслото (в зависимост от оборудването)“ (СТР. 4-60).
#3: С изключение на Европа, Израел, Турция, Беларус, Казахстан, Украйна, Армения, Азербайджан, Грузия, Гваделупа, Мартиника,Френска Гвиана, Австралия, Нова Зеландия, Нова Каледония, Сингапур, Хонг Конг и Макао
#4: Извършвайте проверката на нивото на охладителната течност като част от „Списък с ежедневни проверки“ (СТР. 5-1). Ако при подмяна използвате охладителна течност за двигателя, различна от “SUZUKI LLC: Super (Blue)”, следвайте графика за “SUZUKI LLC: Standard (Green)”. (Сменяйте на всеки 40000 км (25000 мили) или 36 месеца.)

| Интервал: Този интервал трябва да бъде преценен в зависимост от показанията на километражния брояч или месеците (което настъпи първо) | | | | | | | | |
|---|---|---|---|---|---|---|---|---|
| | | км (x 1000) | 70 | 80 | 90 | 100 | 110 | 120 |
| | | мили (x 1000) | 42 | 48 | 54 | 60 | 66 | 72 |
| | | месеци | 84 | 96 | 108 | 120 | 132 | 144 |
| **ДВИГАТЕЛ** | | | | | | | | |
| *1-1. Ремък за периферни агрегати | [Клас 1] Проверка на обтягането, *Регулиране, *Подмяна | | - | R | - | - | - | I |
| | [Клас 2] Проверка на обтягането, Проверка на ремъка, *Подмяна | | I | R | I | I | I | I |
| 1-2. Моторно масло и маслен филтър | [Клас 1,2] Автомобил без система за следене живота на маслото (#1) | | R | R | R | R | R | R |
| | [Клас 1,2] Автомобил със система за следене живота на маслото и при употреба на масло по стандартите на ACEA или оригинално масло на SUZUKI (#1,2) | | Извършвайте смяната, когато на арматурното табло светне лампата за смяна на маслото или се появи съобщение за смяна на маслото. Ако лампата или съобщението не се появят, извършвайте смяната на всеки 20000 км (12500 мили) или 12 месеца. Вижте „Лампа за смяна на маслото (в зависимост от оборудването)“ (СТР. 4-60) или „Информационен дисплей“ (СТР. 4-3). | | | | | |
| | [Клас 1,2] Автомобил със система за следене живота на маслото и при употреба на масло, различно от масло по стандартите на ACEA или оригинално масло на SUZUKI (#1,2) | | Извършвайте смяната, когато на арматурното табло светне лампата за смяна на маслото или се появи съобщение за смяна на маслото. Ако лампата или съобщението не се появят, извършвайте смяната на всеки 15000 км (9375 мили) или 12 месеца. Вижте „Лампа за смяна на маслото (в зависимост от оборудването)“ (СТР. 4-60) или „Информационен дисплей“ (СТР. 4-3). | | | | | |
| | [Клас 3] Масло по стандартите на ACEA или оригинално масло на SUZUKI (#1,2) | | Извършвайте смяната, когато на арматурното табло светне лампата за смяна на маслото или се появи съобщение за смяна на маслото. Ако лампата или съобщението не се появят, извършвайте смяната на всеки 20000 км (12500 мили) или 12 месеца. Вижте „Лампа за смяна на маслото (в зависимост от оборудването)“ (СТР. 4-60) или „Информационен дисплей“ (СТР. 4-3). | | | | | |
| | [Клас 3] Масло, различно от масло по стандартите на ACEA или оригинално масло на SUZUKI (#1,2) | | Сменяйте на всеки 15000 км (9375 мили) или 12 месеца. Вижте „Информационен дисплей“ (СТР. 4-3). | | | | | |
| *1-3. Система за впръскване на горивото (#3) | | | - | - | I | - | - | I |
| 1-4. Охладителна течност за двигателя | SUZUKI LLC: Super Blue (#1) | Само първият път: | Смяна на всеки 150000 км (90000 мили) или 96 месеца. | | | | | |
| | | Втори път и всеки следващ: | Смяна на всеки 75000 км (45000 мили) или 48 месеца. | | | | | |
| | | SUZUKI LLC: Standard (Green) | Смяна на всеки 40000 км (24000 мили) или 36 месеца. | | | | | |
| *1-5. Изпускателна система (с изключение на катализатор) | | | - | - | I | - | - | I |
| **ЗАПАЛВАНЕ** | | | | | | | | |
| 2-1. Запалителни свещи При употреба на безоловен бензин се ползва иридиева свещ | | | - | - | - | - | - | R |
| Запалителни свещи При употреба на оловен бензин вижте „График за поддръжка при тежки условия на експлоатация“ (СТР. 9-21) | | | | | | | | |
| **ГОРИВО** | | | | | | | | |
| 3-1. Въздушен филтър | | При асфалтирани пътища | I | R | I | I | I | R |
| | | Прашни условия | Вижте графика за поддръжка на превозното средство при тежки условия на шофиране. (СТР. 9-21) | | | | | |
| *3-2. Горивни тръбопроводи | | | - | - | I | - | - | I |
| *3-3. Горивен филтър | | | Сменяте на 105 000 км (63 000 мили). | | | | | |
| *3-4. Горивен резервоар | | | - | I | - | - | - | I |

| | | | | | | | |
|---|---|---|---|---|---|---|---|
| Интервал: Този интервал трябва да бъде преценен в зависимост от показанията на километражния брояч или месеците (което настъпи първо) | км (x 1000) | 70 | 80 | 90 | 100 | 110 | 120 |
| | мили (x 1000) | 42 | 48 | 54 | 60 | 66 | 72 |
| | месеци | 84 | 96 | 108 | 120 | 132 | 144 |
| **СИСТЕМА ЗА КОНТРОЛ НА ВРЕДНИТЕ ЕМИСИИ** | | | | | | | |
| *4-1. PCV клапан | | Проверявайте на 90 000 км (54 000 мили) или 108 месеца. | | | | | |
| *4-2. Система за контрол на вредните емисии от изпаряването на гориво | | Проверявайте на 90 000 км (54 000 мили) или 108 месеца. | | | | | |

#1: За повече информация, вижте „Моторно масло маслен и филтър“ (СТР. 9-31).
#2: Ако сменяте масло по стандартите на ACEA или оригинално масло SUZUKI с масло, което не е по стандартите на ACEA или не е оригинално масло SUZUKI, трябва да смените настройката на лампата за смяната на маслото. За повече подробности вижте „Лампа за смяна на маслото (в зависимост от оборудването)“ (СТР. 4-60).
#3: С изключение на Европа, Израел, Турция, Беларус, Казахстан, Украйна, Армения, Азербайджан, Грузия, Гваделупа, Мартиника,Френска Гвиана, Австралия, Нова Зеландия, Нова Каледония, Сингапур, Хонг Конг и Макао
#4: Извършвайте проверката на нивото на охладителната течност като част от „Списък с ежедневни проверки“ (СТР. 5-1). Ако при подмяна използвате охладителна течност за двигателя, различна от “SUZUKI LLC: Super (Blue)”, следвайте графика за “SUZUKI LLC: Standard (Green)”. (Сменяйте на всеки 40000 км (25000 мили) или 36 месеца.)

| Интервал: Този интервал трябва да бъде преценен в зависимост от показанията на километражния брояч или месеците (което настъпи първо) | | км (х 1000) | 10 | 20 | 30 | 40 | 50 | 60 |
|---|---|---|---|---|---|---|---|---|
| | | мили (х 1000) | 6 | 12 | 18 | 24 | 30 | 36 |
| | | месеци | 12 | 24 | 36 | 48 | 60 | 72 |
| **СПИРАЧКИ** | | | | | | | | |
| *5-1. Спирачни дискове и спирачни накладки | | | I | I | I | I | I | I |
| *5-2. Спирачни маркучи и тръбопроводи | | | Проверявайте на 30000 км (18000 мили) или 24 месеца. | | | | | |
| *5-3. Спирачен педал | | | I | I | I | I | I | I |
| *5-4. Спирачна течност (#5) | | | Сменяйте на 30000 км (18000 мили) или 24 месеца. | | | | | |
| 5-5. Лост и жило на ръчна спирачка | Проверка, *Регулиране (1-во само след 10000 км) | | I | - | - | - | - | - |
| **ШАСИ И КАРОСЕРИЯ** | | | | | | | | |
| *6-1. Педал за съединителя | | | I | I | I | I | I | I |
| *6-2. Течност за съединителя (#5) | | | Сменяйте на 30000 км (18000 мили) или 24 месеца. | | | | | |
| 6-3. Гуми/колела (#6) | | | I | I | I | I | I | I |
| *6-4. Лагери на колелата (#7) | | | Проверявайте на 30000 км (18000 мили) или 24 месеца. | | | | | |
| *6-5. Маншони на каретата/Карета кардан (4WD) (#8) | | | Проверявайте на 40000 км (24000 мили) или 36 месеца. | | | | | |
| *6-6. Окачване (#9) | | | Проверявайте на 30000 км (18000 мили) или 24 месеца. | | | | | |
| *6-7. Кормилна уредба (#10) | | | Проверявайте на 30000 км (18000 мили) или 24 месеца. | | | | | |
| *6-8. Масло за ръчната трансмисия | Оригинално масло “SUZUKI GEAR OIL 75W | | Проверка на всеки 30000 км (18000 мили) или 24 м. | | | | | |
| | Масло, различно от “SUZUKI GEAR OIL 75W | | Само първия път: Проверка на 10000 км (6000 мили) или 24 месеца. Смяна на 40000 км (24000 мили) или 36 месеца. | | | | | |
| | | | Смяна на 40000 км (24000 мили) или 36 месеца. | | | | | |
| *6-9. Автоматична трансмисия | | Проверка за течове | Проверка на всеки 30000 км (18000 мили) или 24 м. | | | | | |
| *6-10. Масло за раздатъчната кутия (4WD) | | | Проверка на всеки 30000 км (18000 мили) или 24 м. Смяна на 150000 км (90000 мили) или 120 месеца. | | | | | |
| *6-11. Масло за задния диференциал (4WD) | | | Проверка на 30000 км (18000 мили) или 24 месеца. Смяна на 150000 км (90000 мили) или 120 месеца. | | | | | |
| 6-12. Всички резета, шарнирни съединения и ключалки | | | - | - | I | - | - | I |
| *6-13. Филтър на климатика (ако има наличен) | | Първо обслужване: | Проверка на 30000 км (18000 мили) или 24 месеца. Смяна на 40000 км (24000 мили) или 36 месеца. | | | | | |
| | | Второ обслужване и след него: | Повтори „Първо планово обслужване“ на 40000 км (24000 мили) или 36 месеца. | | | | | |

#5: Течността за съединителя идва от съда за спирачната течност.
#6: Гуми/колела (с ротация) за модели за Мексико :Проверявайте на всеки 10000 км (6000 мили) или 12 месеца.
#7: Лагери на колелата за модели за Мексико :Проверявайте на всеки 10 000 км (6000 мили) или на 12 месеца.
#8: Маншони на каретата (4WD)/кардани за модели за Мексико :Проверявайте на всеки 10000 км (6000 мили) или 12 месеца.
#9: Окачване за модели за Мексико :Проверявайте на всеки 10000 км (6000 мили) или 12 месеца.
#10: Кормилна система за модели за Мексико :Проверявайте на всеки 10000 км (6000 мили) или 12 месеца.

**⚠ ПРЕДУПРЕЖДЕНИЕ**

**Амортисьорите са пълни с газ под високо налягане. Никога не ги демонтирайте и не ги изхвърляйте в огън. Не ги съхранявайте в близост до печка или отоплителен уред. При изхвърляне на амортисьора, газът от него трябва да бъде освободен по безопасен начин. Помолете за помощ вашия дилър.**

| Интервал: Този интервал трябва да бъде преценен в зависимост от показанията на километражния брояч или месеците (което настъпи първо) | | км (х 1000) | 70 | 80 | 90 | 100 | 110 | 120 |
|---|---|---|---|---|---|---|---|---|
| | | мили (х 1000) | 42 | 48 | 54 | 60 | 66 | 72 |
| | | месеци | 84 | 96 | 108 | 120 | 132 | 144 |
| **СПИРАЧКИ** | | | | | | | | |
| *5-1. Спирачни дискове и спирачни накладки | | | I | I | I | I | I | I |
| *5-2. Спирачни маркучи и тръбопроводи | | | Проверявайте на 30000 км (18000 мили) или 24 месеца. | | | | | |
| *5-3. Спирачен педал | | | I | I | I | I | I | I |
| *5-4. Спирачна течност (#5) | | | Сменяйте на 30000 км (18000 мили) или 24 месеца. | | | | | |
| 5-5. Лост и жило на ръчна спирачка | Проверка, *Регулиране (1-во само след 10000 км) | | - | - | - | - | - | - |
| **ШАСИ И КАРОСЕРИЯ** | | | | | | | | |
| *6-1. Педал за съединителя | | | I | I | I | I | I | I |
| *6-2. Течност за съединителя (#5) | | | Сменяйте на 30000 км (18000 мили) или 24 месеца. | | | | | |
| 6-3. Гуми/колела (#6) | | | I | I | I | I | I | I |
| *6-4. Лагери на колелата (#7) | | | Проверявайте на 30000 км (18000 мили) или 24 месеца. | | | | | |
| *6-5. Маншони на каретата/кардан (4WD) (#8) | | | Проверявайте на 40000 км (24000 мили) или 36 месеца. | | | | | |
| *6-6. Окачване (#9) | | | Проверявайте на 30000 км (18000 мили) или 24 месеца. | | | | | |
| *6-7. Кормилна уредба (#10) | | | Проверявайте на 30000 км (18000 мили) или 24 месеца. | | | | | |
| *6-8. Масло за ръчната трансмисия | Оригинално масло “SUZUKI GEAR OIL 75W | | Проверка на всеки 30000 км (18000 мили) или 24 м. | | | | | |
| | Масло, различно от “SUZUKI GEAR OIL 75W | | Проверка на всеки 30000 км (18000 мили) или 24 месеца. Само първия път: Проверете на 10000 км (6000 мили) или след 12 месеца. | | | | | |
| *6-9. Автоматична трансмисия | | Проверка за течове | Проверка на всеки 30000 км (18000 мили) или 24 м. | | | | | |
| *6-10. Масло за раздатъчната кутия (4WD) | | | Проверка на всеки 30000 км (18000 мили) или 24 м. Смяна на 150000 км (90000 мили) или 120 месеца. | | | | | |
| *6-11. Масло за задния диференциал (4WD) | | | Проверка на всеки 30000 км (18000 мили) или 24 м. Смяна на 150000 км (90000 мили) или 120 месеца. | | | | | |
| 6-12. Всички резета, шарнирни съединения и ключалки | | | - | - | I | - | - | I |
| *6-13. Филтър на климатика (ако има наличен) | | Първо обслужване: | Проверка на всеки 30000 км (18000 мили) или 24 месеца. Смяна на 40000 км (25000 мили) или 36 месеца. | | | | | |
| | | Второ обслужване и след него: | Повтаряйте „Първо обслужване“ на 40000 км (25000 мили) или 36 месеца. | | | | | |

#5: Течността за съединителя идва от съда за спирачната течност.
#6 Гуми/колела (с ротация) за модели за Мексико :Проверявайте на всеки 10000 км (6000 мили) или 12 месеца.
#7: Лагери на колелата за модели за Мексико : Проверявайте на всеки 10 000 км (6000 мили) или на 12 месеца.
#8: Маншони на каретата (4WD)/кардани за модели за Мексико : Проверявайте на всеки 10000 км (6000 мили) или 12 месеца.
#9: Окачване за модели за Мексико : Проверявайте на всеки 10000 км (6000 мили) или 12 месеца.
#10: Кормилна уредба за модели за Мексико : Проверявайте на всеки 10000 км (6000 мили) или на 12 месеца.

*БЕЛЕЖКА:*
*4WD: 4x4-задвижване*

## Препоръчителна поддръжка при тежки условия на експлоатация (без страни в Европа и Израел) - За двигатели K14C, K14D и K15C

Следвайте долупосочения график, ако вашият автомобил се управлява предимно при едно или повече от следните условия:
- Когато повечето пътувания са на по-малко от 6 км (4 мили).
- Когато повечето пътувания са на по-малко от 16 км (10 мили), а температурата навън е под нулата.
- При работа на празен ход и/или на ниски обороти по време на често спиране и потегляне в трафик.
- При управление на превозното средство при екстремно студено време и/или по пътища, посипани със сол.
- При управление на превозното средство в неравни и/или кални райони.
- При управление на превозното средство в прашни райони.
- При непрекъснато управление на превозното средство с висока скорост или високи обороти на двигателя.
- При теглене на ремарке, ако това е разрешено.

Графикът трябва да бъден следван също и, ако превозното средство се използва като автомобил за доставки, полицейски автомобил, такси или в друг вид комерсиални приложения.

***БЕЛЕЖКА:***
- ***Клас 1: двигател K14C***
- ***Клас 2: двигател K14D***
- ***Клас 3: двигател K15C***

| Интервал: Този интервал трябва да бъде преценен в зависимост от показанията на километражния брояч или месеците (което настъпи първо) | км (х 1000) | 5 | 10 | 15 | 20 | 25 | 30 |
|---|---|---|---|---|---|---|---|
| | мили (х 1000) | 3 | 6 | 9 | 12 | 15 | 18 |
| | месеци | 6 | 12 | 18 | 24 | 30 | 36 |
| **ДВИГАТЕЛ** | | | | | | | |
| *1-1. Ремък за периферни агрегати | [Клас 1] Проверка на обтягането, *Регулиране, *Подмяна | - | - | I | - | - | - |
| | [Клас 2] Проверка на обтягането, Проверка на ремъка, *Подмяна | I | I | I | I | I | I |
| 1-2. Моторно масло и маслен филтър | [Клас 1,2] Автомобил без система за следене живота на маслото (#1) | R | R | R | R | R | R |
| | [Клас 1,2] Автомобил със система за следене живота на маслото и при употреба на масло по стандартите на ACEA или оригинално масло на SUZUKI (#1,2) | Извършвайте смяната, когато на арматурното табло светне лампата за смяна на маслото или се появи съобщение за смяна на маслото. Ако лампата или съобщението не се появят, извършвайте смяната на всеки 20000 км (12500 мили) или 12 месеца. Вижте „Лампа за смяна на маслото (в зависимост от оборудването)“ (СТР. 4-60) или „Информационен дисплей“ (СТР. 4-3). | | | | | |
| | [Клас 3] Масло по стандартите на ACEA или оригинално масло на SUZUKI (#1,2,4) | Сменяйте на всеки 10000 км (6250 мили) или 6 месеца. Вижте „Информационен дисплей“ (СТР. 4-3). | | | | | |
| | [Клас 3] Масло, различно от масло по стандартите на ACEA или оригинално масло на SUZUKI (#1,2,4) | Сменяйте на всеки 75000 км (4687 мили) или 6 месеца. Вижте „Информационен дисплей“ (СТР. 4-3). | | | | | |
| *1-3. Система за впръскване на горивото (#3) | | - | - | - | - | - | I |
| 1-4. Охладителна течност за двигателя | SUZUKI LLC: Super Blue (#1) Само първият път: | Смяна на всеки 150000 км (90000 мили) или 96 месеца. | | | | | |
| | Втори път и всеки следващ: | Смяна на всеки 75000 км (45000 мили) или 48 месеца. | | | | | |
| | SUZUKI LLC: Standard (Green) | Смяна на всеки 40000 км (24000 мили) или 36 месеца. | | | | | |
| *1-5. Изпускателна система (с изключение на катализатор) | | - | - | - | - | - | I |
| **ЗАПАЛВАНЕ** | | | | | | | |
| 2-1. Запалителни свещи | Иридиева свещ | - | - | - | - | - | R |
| **ГОРИВО** | | | | | | | |
| 3-1. Въздушен филтър*1 | | Проверка на всеки 2500 км (1500 мили). | | | | | |
| | | Смяна на всеки 30000 км (18000 мили) или 36 месеца. | | | | | |
| *3-2. Горивни тръбопроводи | | - | - | - | - | - | I |
| *3-3. Горивен филтър | | Сменяйте на 105 000 км (63 000 мили). | | | | | |
| *3-3. Горивен резервоар | | Проверка на всеки 40 000 км (24 000 мили) или 48 м. | | | | | |
| **СИСТЕМА ЗА КОНТРОЛ НА ВРЕДНИТЕ ЕМИСИИ** | | | | | | | |
| *4-1. PCV клапан | | Проверявайте на 90 000 км (54 000 мили) или 108 м. | | | | | |
| *4-2. Система за контрол на вредните емисии от изпаряването на гориво | | Проверявайте на 90 000 км (54 000 мили) или 108 м. | | | | | |

#1: За повече информация, вижте „Моторно масло маслен и филтър“ (СТР. 9-31).
#2: При тежки условия на експлоатация трябва да смените настройката на лампата за смяната на маслото. За повече подробности вижте „Лампа за смяна на маслото (в зависимост от оборудването)“ (СТР. 4-60).
#3: С изключение на Европа, Израел, Турция, Украйна, Армения, Азербайджан, Грузия, Гваделупа, Мартиника, Френска Гвиана, Австралия, Нова Зеландия, Нова Каледония и Сингапур.
#4: Ако сменяте масло по стандартите на ACEA или оригинално масло SUZUKI с масло, което не е по стандартите на ACEA или не е оригинално масло SUZUKI, трябва да смените настройката на лампата за смяната на маслото. За повече подробности вижте „Лампа за смяна на маслото (в зависимост от оборудването)“ (СТР. 4-60).
#5: Извършвайте проверката на нивото на охладителната течност като част от „Списък с ежедневни проверки“ (СТР. 5-1). Ако при подмяна използвате охладителна течност за двигателя, различна от “SUZUKI LLC: Super (Blue)”, следвайте графика за “SUZUKI LLC: Standard (Green)”.

| Интервал: Този интервал трябва да бъде преценен в зависимост от показанията на километражния брояч или месеците (което настъпи първо) | | | | | | | | |
|---|---|---|---|---|---|---|---|---|
| | | км (х 1000) | 35 | 40 | 45 | 50 | 55 | 60 |
| | | мили (х 1000) | 21 | 24 | 27 | 30 | 33 | 36 |
| | | месеци | 42 | 48 | 54 | 60 | 66 | 72 |
| **ДВИГАТЕЛ** | | | | | | | | |
| *1-1. Ремък за периферни агрегати | [Клас 1] Проверка на обтягането, *Регулиране, *Подмяна | | - | - | R | - | - | I |
| | [Клас 2] Проверка на обтягането, Проверка на ремъка, *Подмяна | | I | R | I | I | I | I |
| 1-2. Моторно масло и маслен филтър | [Клас 1,2] Автомобил без система за следене живота на маслото (#1) R | | R | R | R | R | R | R |
| | [Клас 1,2] Автомобил със система за следене живота на маслото и при употреба на масло (#1,2) | | Извършвайте смяната на всеки 7500 км (4500 мили) или 6 месеца. Вижте „Лампа за смяна на маслото (в зависимост от оборудването)“ (СТР. 4-60) или „Информационен дисплей“ (СТР. 4-3). | | | | | |
| | [Клас 3] Масло по стандартите на ACEA или оригинално масло на SUZUKI (#1,2,4). Вижте „Информационен дисплей“ (СТР. 4-3). | | R | R | R | R | R | R |
| | [Клас 3] Масло, различно от масло по стандартите на ACEA или оригинално масло на SUZUKI (#1,2,4) | | Извършвайте смяната на всеки 7500 км (4500 мили) или 6 месеца, вижте „Информационен дисплей“ (СТР. 4-3). | | | | | |
| | [Клас 3] Автомобил без система за следене живота на маслото и при употреба на масло (#1) | | Извършвайте смяната на всеки 7500 км (4500 мили) или 6 месеца. | | | | | |
| *1-3. Система за впръскване на горивото (#3) | | | - | - | - | - | - | I |
| 1-4. Охладителна течност за двигателя | SUZUKI LLC: Super Blue (#1) | Само първият път: | Смяна на всеки 150000 км (90000 мили) или 96 месеца. | | | | | |
| | | Втори път и всеки следващ: | Смяна на всеки 75000 км (45000 мили) или 48 месеца. | | | | | |
| | | SUZUKI LLC: Standard (Green) | Смяна на всеки 40000 км (24000 мили) или 36 месеца. | | | | | |
| *1-5. Изпускателна система (с изключение на катализатор) | | | - | - | - | - | - | I |
| **ЗАПАЛВАНЕ** | | | | | | | | |
| 2-1. Запалителни свещи | Иридиева свещ | | - | - | - | - | - | R |
| **ГОРИВО** | | | | | | | | |
| 3-1. Въздушен филтър*1 | | | Проверка на всеки 2500 км (1500 мили). | | | | | |
| | | | Смяна на всеки 30000 км (18000 мили) или 36 месеца. | | | | | |
| *3-2. Горивни тръбопроводи | | | - | - | - | - | - | I |
| *3-3. Горивен филтър | | | Сменяйте на 105 000 км (63 000 мили). | | | | | |
| *3-3. Горивен резервоар | | | Проверка на всеки 40 000 км (24 000 мили) или 48 месеца. | | | | | |
| **СИСТЕМА ЗА КОНТРОЛ НА ВРЕДНИТЕ ЕМИСИИ** | | | | | | | | |
| *4-1. PCV клапан | | | Проверявайте на 90 000 км (54 000 мили) или 108 м. | | | | | |
| *4-2. Система за контрол на вредните емисии от изпаряването на гориво | | | Проверявайте на 90 000 км (54 000 мили) или 108 м. | | | | | |

#1: За повече информация, вижте „Моторно масло маслен и филтър“ (СТР. 9-31).
#2: При тежки условия на експлоатация трябва да смените настройката на лампата за смяната на маслото. За повече подробности вижте „Лампа за смяна на маслото (в зависимост от оборудването)“ (СТР. 4-60).
#3: С изключение на Европа, Израел, Турция, Украйна, Армения, Азербайджан, Грузия, Гваделупа, Мартиника, Френска Гвиана, Австралия, Нова Зеландия, Нова Каледония и Сингапур.
#4: Ако сменяте масло по стандартите на ACEA или оригинално масло SUZUKI с масло, което не е по стандартите на ACEA или не е оригинално масло SUZUKI, трябва да смените настройката на лампата за смяната на маслото. За повече подробности вижте „Лампа за смяна на маслото (в зависимост от оборудването)“ (СТР. 4-60).
#5: Извършвайте проверката на нивото на охладителната течност като част от „Списък с ежедневни проверки“ (СТР. 5-1). Ако при подмяна използвате охладителна течност за двигателя, различна от “SUZUKI LLC: Super (Blue)”, следвайте графика за “SUZUKI LLC: Standard (Green)”.

| Интервал: Този интервал трябва да бъде преценен в зависимост от показанията на километражния брояч или месеците (което настъпи първо) | | км (х 1000) | 5 | 10 | 15 | 20 | 25 | 30 |
|---|---|---|---|---|---|---|---|---|
| | | мили (х 1000) | 3 | 6 | 9 | 12 | 15 | 18 |
| | | месеци | 6 | 12 | 18 | 24 | 30 | 36 |
| **СПИРАЧКИ** | | | | | | | | |
| *5-1. Спирачни дискове и спирачни накладки | | | - | I | - | I | - | I |
| *5-2. Спирачни маркучи и тръбопроводи | | | Проверявайте на 30000 км (18000 мили) или 24 месеца. | | | | | |
| *5-3. Спирачен педал | | | - | I | - | I | - | I |
| *5-4. Спирачна течност (#6) | | | Сменяйте на 30000 км (18000 мили) или 24 месеца. | | | | | |
| 5-5. Лост и жило на ръчна спирачка | Проверка, *Регулиране (1-во само след 10000 км) | | - | I | - | - | - | - |
| **ШАСИ И КАРОСЕРИЯ** | | | | | | | | |
| *6-1. Педал за съединителя | | | - | I | - | I | - | I |
| *6-2. Течност за съединителя (#6) | | | Сменяйте на 30000 км (18000 мили) или 24 месеца. | | | | | |
| 6-3. Гуми/колела (#7) | | | - | I | - | I | - | I |
| *6-4. Лагери на колелата (#8) | | | - | - | I | - | - | I |
| *6-5. Маншони на каретата (4WD) (#9) | | | Проверявайте на 15000 км (9000 мили) или 12 месеца. | | | | | |
| *6-6. Окачване (#10) | | | Проверявайте на 30000 км (18000 мили) или 24 месеца. | | | | | |
| *6-7. Кормилна уредба (#11) | | | Проверявайте на 30000 км (18000 мили) или 24 месеца. | | | | | |
| *6-8. Масло за ръчната трансмисия | Оригинално масло “SUZUKI GEAR OIL 75W | | Проверка на всеки 30000 км (18000 мили) или 24 м. | | | | | |
| | | | Смяна на всеки 60000 км (36000 мили) или 48 м. | | | | | |
| | Масло, различно от “SUZUKI GEAR OIL 75W | | Смяна на всеки 30000 км (18000 мили) или 24 месеца. | | | | | |
| *6-9. Автоматична трансмисия | | Проверка за течове | Проверка на всеки 30000 км (18000 мили) или 24 м. | | | | | |
| *6-10. Масло за раздатъчната кутия (4WD) | | | Смяна на всеки 30000 км (18000 мили) или 24 месеца. | | | | | |
| *6-11. Масло за задния диференциал (4WD) | | | Смяна на всеки 30000 км (18000 мили) или 24 месеца. | | | | | |
| 6-12. Всички резета, шарнирни съединения и ключалки | | | - | - | - | - | - | I |
| *6-13. Филтър на климатика (ако има наличен) | | Първо обслужване: | Проверка на 15000 км (9000 мили) или 12 месеца. | | | | | |
| | | | Проверка на 30000 км (18000 мили) или 24 месеца. | | | | | |
| | | | Смяна на 40000 км (25000 мили) или 36 месеца. | | | | | |
| | | Второ обслужване и след него: | Повтаряйте „Първо обслужване“ на 40000 км (25000 мили) или 36 месеца. | | | | | |

#6: Течността за съединителя идва от съда за спирачната течност.
#7: Гуми/колела (с посока) за модели за Мексико: Проверявайте на всеки 5000 км (3000 мили) или 6 месеца.
#8: Лагери на колелата за модели за Мексико: Проверявайте на всеки 5000 км (3000 мили) или на 6 месеца.
#9: Маншони на каретата (4WD)/кардани за модели за Мексико: Проверявайте на всеки 5000 км (3000 мили) или 6 месеца.
#10: Окачване за модели за Мексико: Проверявайте на всеки 5000 км (3000 мили) или 6 месеца.
#11: Кормилна уредба за модели за Мексико: Проверявайте на всеки 5000 км (3000 мили) или на 6 месеца.

**⚠ ПРЕДУПРЕЖДЕНИЕ**

**Амортисьорите са пълни с газ под високо налягане. Никога не ги демонтирайте и не ги изхвърляйте в огън. Не ги съхранявайте в близост до печка или отоплителен уред. При изхвърляне на амортисьора, газът от него трябва да бъде освободен по безопасен начин. Помолете за помощ вашия дилър.**

| Интервал: Този интервал трябва да бъде преценен в зависимост от показанията на километражния брояч или месеците (което настъпи първо) | | км (х 1000) | 35 | 40 | 45 | 50 | 55 | 60 |
|---|---|---|---|---|---|---|---|---|
| | | мили (х 1000) | 21 | 24 | 27 | 30 | 33 | 36 |
| | | месеци | 42 | 48 | 54 | 60 | 66 | 72 |
| **СПИРАЧКИ** | | | | | | | | |
| *5-1. Спирачни дискове и спирачни накладки | | | - | I | - | I | - | I |
| *5-2. Спирачни маркучи и тръбопроводи | | | Проверявайте на 30000 км (18000 мили) или 24 месеца. | | | | | |
| *5-3. Спирачен педал | | | - | I | - | I | - | I |
| *5-4. Спирачна течност (#6) | | | Сменяйте на 30000 км (18000 мили) или 24 месеца. | | | | | |
| 5-5. Лост и жило на ръчна спирачка | Проверка, *Регулиране (1-во само след 10000 км) | | - | - | - | - | - | - |
| **ШАСИ И КАРОСЕРИЯ** | | | | | | | | |
| *6-1. Педал за съединителя | | | - | I | - | I | - | I |
| *6-2. Течност за съединителя (#6) | | | Сменяйте на 30000 км (18000 мили) или 24 месеца. | | | | | |
| 6-3. Гуми/колела (#7) | | | - | I | - | I | - | I |
| *6-4. Лагери на колелата (#8) | | | - | - | I | - | - | I |
| *6-5. Маншони на каретата (4WD) (#9) | | | Проверявайте на 15000 км (9000 мили) или 12 месеца. | | | | | |
| *6-6. Окачване (#10) | | | Проверявайте на 30000 км (18000 мили) или 24 месеца. | | | | | |
| *6-7. Кормилна уредба (#11) | | | Проверявайте на 30000 км (18000 мили) или 24 месеца. | | | | | |
| *6-8. Масло за ръчната трансмисия | Оригинално масло “SUZUKI GEAR OIL 75W | | Проверка на всеки 30000 км (18000 мили) или 24 месеца. | | | | | |
| | | | Смяна на всеки 60000 км (36000 мили) или 48 месеца. | | | | | |
| | Масло, различно от “SUZUKI GEAR OIL 75W | | Смяна на всеки 30000 км (18000 мили) или 24 месеца. | | | | | |
| *6-9. Автоматична трансмисия | Проверка за течове | | Проверка на всеки 30000 км (18000 мили) или 24 месеца. | | | | | |
| *6-10. Масло за раздатъчната кутия (4WD) | | | Смяна на всеки 30000 км (18000 мили) или 24 месеца. | | | | | |
| *6-11. Масло за задния диференциал (4WD) | | | Смяна на всеки 30000 км (18000 мили) или 24 месеца. | | | | | |
| 6-12. Всички резета, шарнирни съединения и ключалки | | | - | - | - | - | - | I |
| *6-13. Филтър на климатика (в зависимост от оборудването)*2 | Първо обслужване: | | Проверка на 15000 км (9000 мили) или 12 месеца. | | | | | |
| | | | Проверка на 30000 км (18000 мили) или 24 месеца. | | | | | |
| | | | Смяна на 40000 км (25000 мили) или 36 месеца. | | | | | |
| | Второ обслужване и след него: | | Повтаряйте „Първо обслужване“ на 40000 км (25000 мили) или 36 месеца. | | | | | |

#6: Течността за съединителя идва от съда за спирачната течност.
#7: Гуми/колела (с посока) за модели за Мексико :Проверявайте на всеки 5000 км (3000 мили) или 6 месеца.
#8: Лагери на колелата за модели за Мексико :Проверявайте на всеки 5000 км (3000 мили) или на 6 месеца.
#9: Маншони на каретата (4WD)/кардани за модели за Мексико :Проверявайте на всеки 5000 км (3000 мили) или 6 месеца.
#10: Окачване за модели за Мексико :Проверявайте на всеки 5000 км (3000 мили) или 6 месеца.
#11: Кормилна уредба за модели за Мексико :Проверявайте на всеки 5000 км (3000 мили) или на 6 месеца.

*БЕЛЕЖКА:*
*4WD: 4x4-задвижване*

*БЕЛЕЖКА:*
*Тази таблица показва графика за сервизиране до 90000 км (54000 мили).*
*След 90000 км (54000 мили) направете същите обслужвания на същите интервали като указаните в таблицата.*
**1 Инспектирайте по-често, ако автомобилът бива шофиран в условия на по-голямо запрашаване.*
**2 Почиствайте по-често, ако въздушният поток от климатика бъде намален.*

## Пистов ремък

**⚠ ПРЕДУПРЕЖДЕНИЕ**

**Когато двигателят работи, дръжте ръцете, косата, дрехите, инструментите си и т.н. далеч от движещия се вентилатор и пистовите ремъци.**

Уверете се, че обтягането на пистовия ремък е правилно. Ако ремъкът е твърде хлабав, това може да доведе до недостатъчно зареждане на акумулаторната батерия, прегряване на двигателя, лошо функциониране на климатика или прекомерно износване на ремъка. Когато натиснете ремъка с палец по средата между ремъчните шайби, трябва да има отклонение, което е посочено в таблицата по-долу.

Ремъците трябва да бъдат проверявани и за повреди.

Ако ремъкът трябва да бъде подменен или регулиран, това трябва да бъде извършено от дилъра на SUZUKI или друг квалифициран сервиз.

**За модели с двигател K14C**

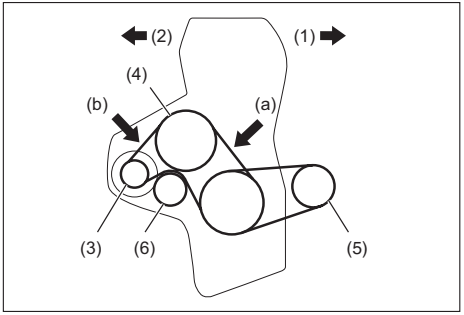


54P020701

(1) Отпред (2) Отзад
(3) Генератор (4) Водна помпа
(5) Компресор на климатика
(6) Паразитна ролка

**Луфт на пистовия ремък (100N (при натиск 10 кг, 22 фунта)**
**(a) Нов:**
**5.4 – 6.8 мм (0.21 – 0.27 инча)**
**При повторно регулиране:**
**7.1 - 8.0 мм (0.28 - 0.31 инча)**
**(b) Нов:**
**3.7 - 4.7 мм (0.15 - 0.19 инча)**
**При повторно регулиране:**
**4.9 - 5.6 мм (0.19 - 0.22 инча)**

**За модели с двигател K14D**

Тъй като са необходими специални процедури, материали и инструменти, се препоръчва да поверите това на оторизиран дилър на SUZUKI или друг квалифициран сервиз.

# Моторно масло и маслен филтър

## Спецификации за масло

**За модели с двигател K14C**

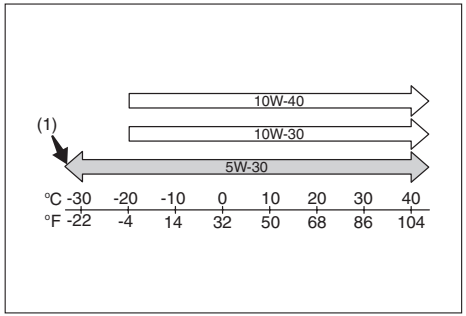


54P120705

(1) За предпочитане

Уверете се, че двигателното масло, което използвате, отговаря на класификацията за качество, посочена по-долу:
- ACEA A1/B1, A3/B3, A3/B4, A5/B5
- API SL, SM, SN, SP
- ILSAC GF-6

Изберете подходящ вискозитет на маслото в съответствие с горепосочената таблица.

SAE 5W-30 (1) е най-добрият избор за постигане на нисък разход на гориво и за лесно запалване в студено време.

БЕЛЕЖКА:
- *Интервалът за смяна варира в зависимост от вида на моторното масло, което сте избрали. Във връзка със съответната поддръжка, вижте „График за поддръжка” (СТР. 9-2).*
- *За държави в Европа:*
  *SUZUKI горещо препоръчва да използвате масло марка ECSTAR. ECSTAR е със специална формула за вашето SUZUKI и допринася за постигане на желаните динамични показатели и идеално усещане при шофиране.*
  *С изключение на държави в Европа:*
  *Препоръчваме ви да използвате ОРИГИНАЛНО МАСЛО на SUZUKI. За да го поръчате, се обърнете към оторизиран дилър на SUZUKI.*

**За модели с двигател K14D**

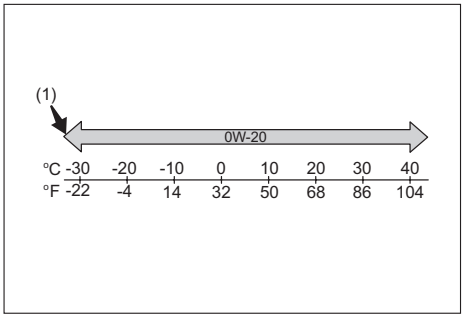


83RM70011

(1) За предпочитане

Уверете се, че моторното масло, което използвате, отговаря на класификацията за качество, посочена по-долу:
- ACEA A1/B1
- API SL, SM, SN, SP
- ILSAC GF-6

Изберете подходящ вискозитет на маслото в съответствие с горепосочената таблица.

SAE 0W-20 (1) е най-добрият избор за постигане на нисък разход на гориво и за лесно запалване в студено време.

*БЕЛЕЖКА:*
- *Интервалът за смяна варира в зависимост от вида на моторното масло, което сте избрали. Във връзка със съответната поддръжка, вижте „График за поддръжка” (СТР. 9-2).*
- *За държави в Европа:*
  *SUZUKI горещо препоръчва да използвате масло марка ECSTAR. ECSTAR е със специална формула за вашето SUZUKI и допринася за постигане на желаните динамични показатели и идеално усещане при шофиране.*
  *С изключение на държави в Европа:*
  *Препоръчваме ви да използвате ОРИГИНАЛНО МАСЛО на SUZUKI. За да го поръчате, се обърнете към оторизиран дилър на SUZUKI.*

**За модели с двигател K15C**

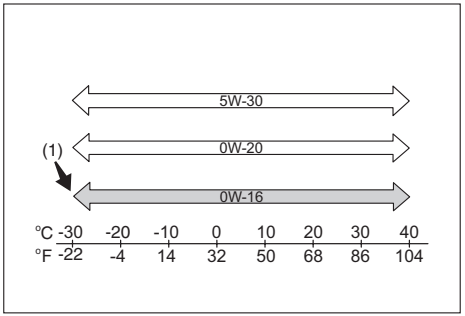


78RB07002

(1) За предпочитане

Уверете се, че моторното масло, което използвате, отговаря на класификацията за качество, посочена по-долу:
- ACEA A1/B1, A3/B3, A3/B4, A5/B5
- API SL, SM, SN, SP
- ILSAC GF-6

Изберете подходящ вискозитет на маслото в съответствие с горепосочената таблица.

SAE 0W-16 (1) е най-добрият избор за постигане на нисък разход на гориво и за лесно запалване в студено време.

*БЕЛЕЖКА:*
- *Интервалът за смяна варира в зависимост от вида на моторното масло, което сте избрали. Във връзка със съответната поддръжка, вижте „График за поддръжка” (СТР. 9-2).*
- *SUZUKI горещо препоръчва да използвате масло марка ECSTAR. ECSTAR е със специална формула за вашето SUZUKI и допринася за постигане на желаните динамични показатели и идеално усещане при шофиране.*

## Проверка на нивото на маслото

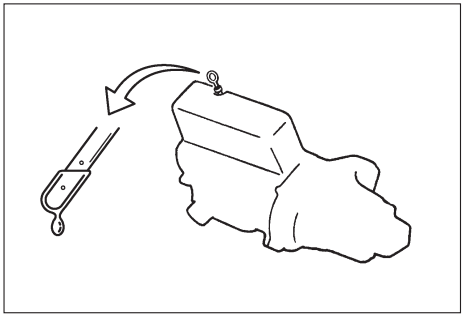

80G064

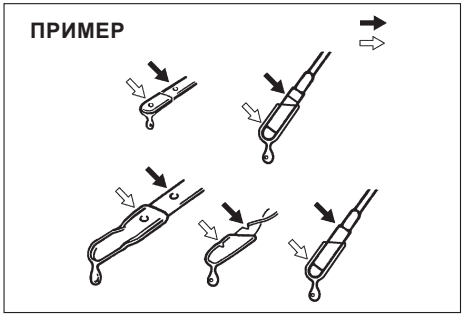


52D084

За доброто смазване на двигателя на вашия автомобил е важно да поддържате нивото на маслото в подходящи граници. Проверявайте нивото на маслото, когато превозното средство се намира върху равна повърхност. Масломерната щека може да не показва правилно нивото, ако превозното средство е върху наклон. Нивото на маслото трябва да бъде проверявано или преди запалване на двигателя, или най-малко 5 минути след неговото гасене.

Извадете масломерна щека, избършете маслото с чиста кърпа, вкарайте масломерната щека до края в двигателя и след това я извадете отново. Маслото върху масломерната щека трябва да бъде между маркировката за минимално и максимално количество, отбелязани върху нея. Ако маслото е близо до маркировката за минимално количество, долейте достатъчно масло, за да стигне до маркировката за максимално количество.

***ЗАБЕЛЕЖКА***

**Ако не проверявате нивото на маслото редовно, това може да доведе до сериозни проблеми с двигателя, вследствие на недостатъчното количество масло.**

1) Когато предупредителната лампа за GPF светне, карайте със скорост 50 км/ч (31 мили в час) или по-висока за повече от 25 минути, за да регенерирате правилно GPF-филтъра. За подробности вижте „Филтър за твърди частици (GPF)“ (СТР. 5-19).
2) Когато лампата за смяна на маслото мига, сменете моторното масло и масления филтър. За нулиране системата за следене живота на маслото се консултирайте с вашия дилър на SUZUKI.

Когато нивото на моторното масло надвиши MAX нивото на масломерната щека, се консултирайте с вашия дилър на SUZUKI или с друг квалифициран сервиз.

## Доливане

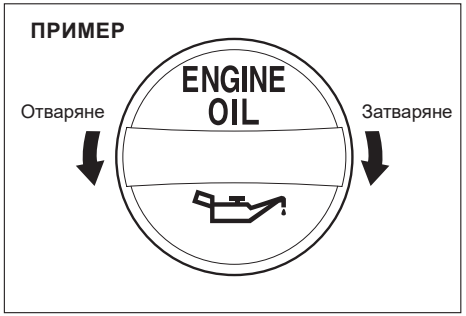


74SB20801

Отвийте капачката на гърловината за масло и сипете бавно масло през дупката на гърловината, до достигане на маркировката за максимално количество върху масломерната щека. Внимавайте да не я препълните. Твърде голямото количество е също толкова лошо, колкото и твърде малкото. След като презаредите, запалете двигателя и го оставете да работи на празен ход около минута. Изгасете двигателя, изчакайте около 5 минути и проверете нивото на маслото отново.

## Смяна на моторното масло и масления филтър

Източете моторното масло, докато двигателят е все още топъл.

ПРИМЕР

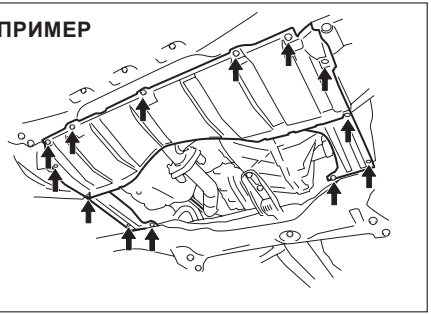

61MM0B061

1) Отвийте болтовете и винтовете и след това свалете предпазната кора под двигателя.

ПРИМЕР

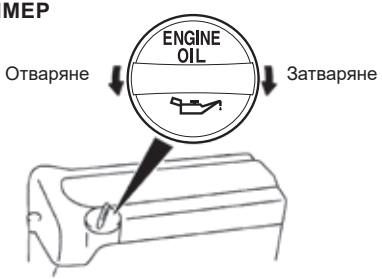


74SB20802

2) Отвийте капачката на гърловината за масло.
3) Поставете дренажна тава под дренажната пробка.
4) Използвайте гаечен ключ, отвийте дренажната пробка и източете двигателното масло.

**⚠ ВНИМАНИЕ**

**Температурата на двигателното масло може да бъде много висока и да изгори пръстите ви, докато развивате дренажната пробка. Изчакайте дренажната пробка да се охлади достатъчно, за да може да я докоснете с голи ръце.**

ПРИМЕР

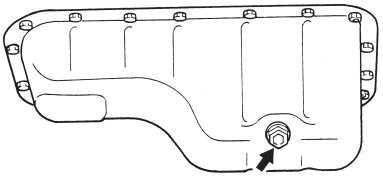

60G306

**Момент на затягане на дренажната пробка:**
**35 Nm (3.6 kg-m, 25.8 lb-ft)**

**⚠ ПРЕДУПРЕЖДЕНИЕ**

**Двигателното масло (ново и отработено) може да бъде опасно. Децата и домашните любимци могат да пострадат при вдишване на ново или отработено масло. Пазете новото и отработеното масло, както и използваните филтри на недостъпно за деца и домашни любимци място.**
**Продължителният, повтарящ се контакт с използвано моторно масло може да доведе до рак на кожата.**
**Краткотрайният контакт с използвано масло може да доведе до раздразнение на кожата.**

**⚠ ПРЕДУПРЕЖДЕНИЕ**

**За да сведете до минимум допира с използваното масло, когато го сменяте, носете блузи с дълъг ръкав и водоустойчиви ръкавици (като тези, които се използват при миене на съдове). Ако вашата кожа влезе в контакт с маслото, измийте я внимателно със сапун и вода.**
**Изперете просмуканите с масло дрехи и парцали.**
**Рециклирайте и изхвърляйте използваното масло и филтри по подходящ начин.**

5) Поставете отново дренажната пробка с ново уплътнение. Затегнете дренажната пробка с гаечен ключ в съответствие с необходимия момент на затягане.

*БЕЛЕЖКА:*
*(За модели с лампа за напомняне необходимостта от смяна на маслото)*
- *При всяка смяна на двигателното масло, системата за контрол на оставащото време/километри до следваща смяна на горивото трябва да бъде нулирана, за да може да проследи времето до следваща смяна на маслото правилно. Във връзка с нулирането на предупредителната лампа, се свържете с вашия дилър на SUZUKI. Ако я нулирате сами, вижте „Режим на настройки" (СТР. 4-15).*
- *За повече информация относно предупредителната лампа за смяна на маслото вижте „Предупредителна лампа за смяна на маслото (в зависимост от оборудването)" (СТР. 4-60).*

## Смяна на маслен филтър

1) Завъртете масления филтър по посока, обратна на часовниковата стрелка с помощта на гаечен ключ и го свалете.
2) С помощта на чист парцал, избършете монтажната повърхност върху двигателя, където ще бъде поставен новият филтър.
3) Намажете малко двигателно масло върху гумения уплътнител на новия маслен филтър.
4) Завъртете новия филтър с ръка, докато уплътнителят за филтъра докосне монтажната повърхност.

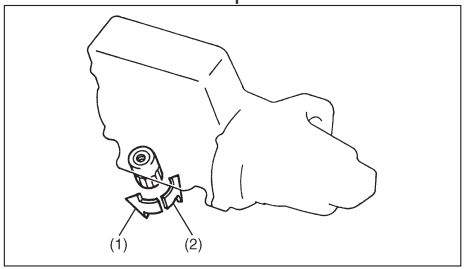

54G092

(1) Развиване
(2) Затягане

**Затягане (погледнато от горната част на филтъра)**

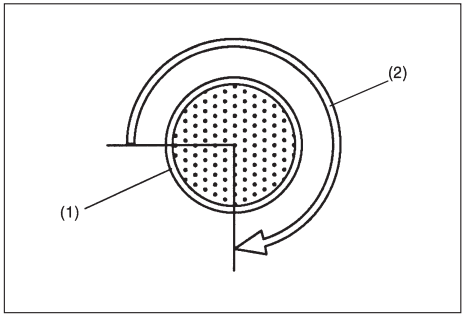

54G093

(1) Маслен филтър
(2) 3/4 оборота

***ЗАБЕЛЕЖКА***

**За да затегнете правилно масления филтър, е важно да определите с точност мястото, където филтърния уплътнител влиза за пръв път в контакт с монтажната повърхност.**

5) Затегнете филтъра с определения брой обороти от точката на контакт с монтажната повърхност (или до определения момент на затягане) с помощта на ключ за маслен филтър.

**Сила на затягане на масления филтър**
**3/4 оборота или 14 Нм**
**(1.4 kg-m, 10.3 lb-ft)**

***ЗАБЕЛЕЖКА***

**За да предотвратите течове на масло, се уверете, че маслениият филтър е затегнат, но не го пренатягайте.**

## Доливане на масло и проверка за течове

1) Сипете масло през гърловината за масло и завийте капачката на гърловината. Във връзка с приблизителния обем на маслото вижте „ЕЛЕМЕНТ: Препоръчително гориво/смазочни материали и капацитети“ (СТР. 12-9).
2) Запалете двигателя и потърсете внимателно за следи от течове по масления филтър и дренажната пробка. Запалете двигателя и го оставете да работи на различни обороти в продължение най-малко на 5 минути.
3) Изгасете двигателя и изчакайте поне 5 минути. Проверете нивото на маслото отново и долейте още, ако е необходимо. Проверете отново за течове.

***ЗАБЕЛЕЖКА***

- **При смяна на масления филтър се препоръчва да използвате оригинален маслен филтър на SUZUKI. Ако използвате филтър от свободния пазар, се уверете, че неговото качество е същото и следвайте инструкциите на производителя.**
- **Течовете на масло около масления филтър или дренажната пробка са сигнал за неправилен монтаж или повреда на уплътнителя. Ако откриете течове или смятате, че филтърът не е монтиран добре, автомобилът трябва да бъде проверен от вашия дилър за SUZUKI.**

# Охладителна течност за двигателя

## Избор на охладителна течност

***ЗАБЕЛЕЖКА***

**Охладителна течност SUZUKI LLC: Super (Blue);**
**Охладителната течност вече е разредена в правилното съотношение. Не я разреждайте допълнително с дестилирана вода, тъй като това може да доведе до замръзване и/или прегряване на охладителната течност.**

За да запазите оптималната производителност и издръжливост на двигателя, използвайте оригинална охладителна течност на SUZUKI или еквивалентна на нея.

*БЕЛЕЖКА:*
*Ако подмените охладителната течност за двигателя с друга, различна от SUZUKI LLC: Super (синя), следвайте графика за поддръжка на SUZUKI LLC: Standard (Green). За повече информация относно графика за поддръжка, вижте „График за периодична поддръжка (с изключение на европейски държави и Израел)“ (СТР. 9-13).*
*Този вид охладителна течност е най-добрият за вашата охладителна система, тъй като:*
- *Подпомага правилната поддръжка на температурата на двигателя.*
- *Осигурява подходяща защита срещу замръзване и кипене.*
- *Осигурява подходяща защита срещу корозия и ръжда.*

Употребата на неподходяща охладителна течност може да доведе до повреда на охладителната система. Вашият оторизиран дилър за SUZUKI може да ви помогне при избора на подходяща охладителна течност.

***ЗАБЕЛЕЖКА***

**За да избегнете повреда на вашата охладителна система:**

- **Винаги използвайте антифриз на базата на гликоетилен, а не на силициева основа, разреден с дестилирана вода в подходяща концентрация.**
- **Уверете се, че сместа е 50/50 охладителна течност към дестилирана вода и в никакъв случай да не е над 70/30. Концентрацията на охладителна течност към дестилирана вода, която е над 70/30, ще доведе до условия за прегряване.**
- **Не използвайте направо охладителна течност или обикновена вода (с изключение на SUZUKI LLC: Super (Blue)).**
- **Не добавяйте допълнителни инхибитори или добавки. Те може да не са съвместими с вашата охладителна система.**
- **Не смесвайте различен вид базова охладителна течност. Това може да доведе до увеличено износване на уплътнението и/или до тежко прегряване и тежка повреда на двигателя / автоматичната трансмисия.**

## Проверка на нивото на охладителната течност

Проверявайте нивото на охладителната течност в разширителния съд, а не в радиатора. При студен двигател, нивото на охладителната течност трябва да бъде между маркировката “FULL” (пълен) и “LOW”(ниско).

## Доливане на охладителна течност

**⚠ ПРЕДУПРЕЖДЕНИЕ**

**Поглъщането на охладителна течност за двигателя може да причини тежка травма или дори смърт. Вдишването на изпарения от охладителната течност за двигателя или нейното попадане в очите може да причини тежко нараняване.**

- **Не пийте разтвори с антифриз или охладителна течност. Ако погълнете такъв разтвор, не се опитвайте да предизвикате повръщане. Незабавно се свържете с токсикологичен център или с доктор.**
- **Избягвайте поглъщането на изпарения от антифриза. Ако това се случи, излезте на чист въздух.**
- **Ако в очите ви попадне охладителна течност, измийте очите си с вода и потърсете лекарска помощ.**
- **Измийте се старателно след работа с охладителна течност.**
- **Дръжте охладителната течност за двигателя на недостъпно за деца и животни място.**

***ЗАБЕЛЕЖКА***

**Охладителна течност SUZUKI LLC: Super (Blue);**
**Охладителна течност SUZUKI LLC: Super (Blue) вече е разредена в правилното съотношение. Не я разреждайте допълнително с дестилирана вода, тъй като това може да доведе до замръзване и/или прегряване на охладителната течност.**

***ЗАБЕЛЕЖКА***

**Охладителна течност SUZUKI LLC: Standard (Green):**

- **Сместа, която използвате, трябва да съдържа 50% концентрация от антифриз.**
- **Ако най-ниската температура на мястото, където се намирате, се очаква да бъде под -35ºC (-31ºF) или по-ниска, използвайте висока концентрация до 60%, следвайки инструкциите върху опаковката на антифриза.**

**За модели с двигател K14C**

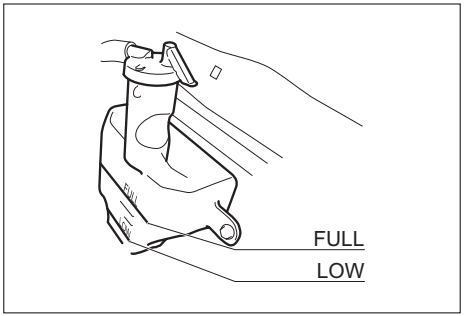


83RM031

**За модели с двигател K15C**

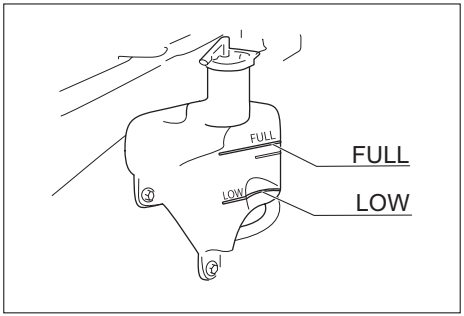


74SB20701

Ако нивото на охладителната течност е под маркировката LOW, трябва да долеете охладителна течност. Развийте капачката на разширителния съд и долейте охладителна течност до достигане на маркировка FULL. Никога не зареждайте съда над маркировка FULL.

***ЗАБЕЛЕЖКА***

**Когато поставяте капачката на разширителния съд, изравнете маркировката върху капачката с маркировката върху резервоара. В противен случай могат да се появят течове.**

**За модели с двигател K14D**

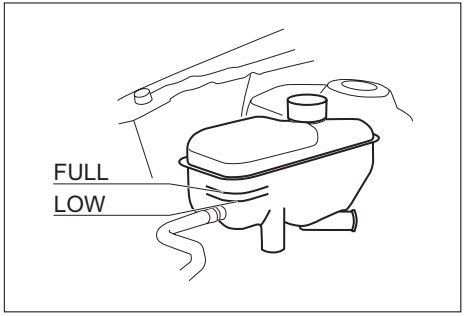


83RM70020

**⚠ ПРЕДУПРЕЖДЕНИЕ**

**Развъртането на капачката на разширителния съд (с клапан), когато температурата е висока, е опасно, защото могат да излязат течност и пара под налягане. Изчакайте, докато температурата на охладителната течност спадне, преди да отвиете капачката.**

Ако нивото на охладителната течност е под маркировката “LOW”, долейте охладителна течност. Когато двигателят е студен, свалете капачката с клапан, като я завъртите бавно в посока, обратна на часовниковата стрелка, за да освободите евентуално налягане. Долейте охладителна течност, докато нивото в съда достигне маркировката “FULL”. Никога не презареждайте резервоара над маркировката “FULL”.

## Смяна на охладителната течност

Тъй като за целта са необходими специални процедури, ние ви препоръчваме да закарате автомобила в оторизирания дилър на SUZUKI, за да смени охладителната течност.

## Въздушен филтър

Ако въздушният филтър е задръстен с прах, съпротивлението при всмукване ще бъде по-голямо, което ще доведе до намалена мощност и увеличена консумация на гориво.

**За модели с двигател K14C**

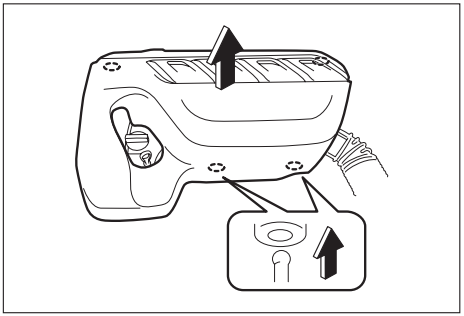

83RM032

1) Повдигнете капака на двигателя право нагоре.

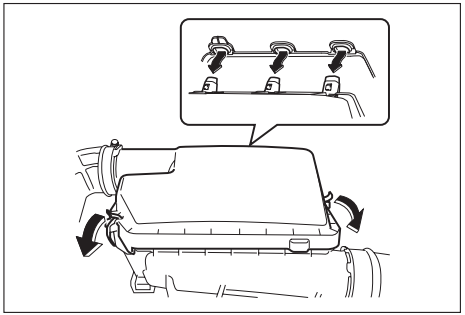

54P020702

2) Разкачете страничните щипки и свалете корпуса на въздушния филтър. Ако филтърът изглежда мръсен, го заменете с нов.
3) Затегнете щипките отстрани достатъчно сигурно.
4) Поставете капака на двигателя обратно на мястото му.

**За модели с двигател K14D**

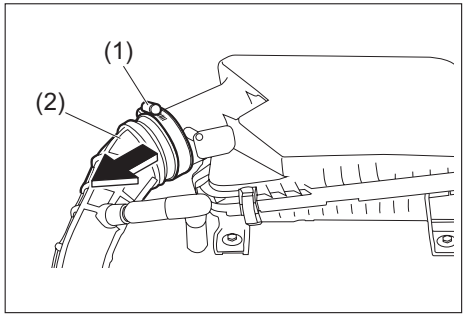


83RM70030

1) Отвийте болта (1) и издърпайте тръбата (2).

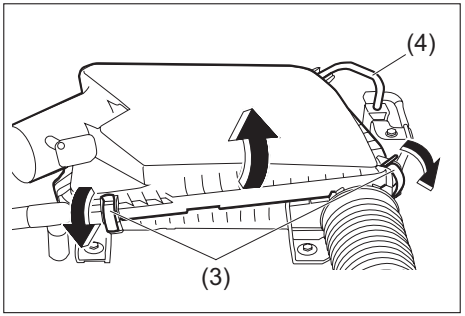


83RM70040

2) Разкачете страничните щипки (3) и извадете филтъра от гнездото му. Ако е замърсен, заменете го с нов. Внимавайте да не разкачите маркуча (4).
3) Поставете отново корпуса на въздушния филтър и захванете добре страничните щипки.
4) Вкарайте тръбопровода (2). Затегнете добре болта (1).

**За модели с двигател K15C**

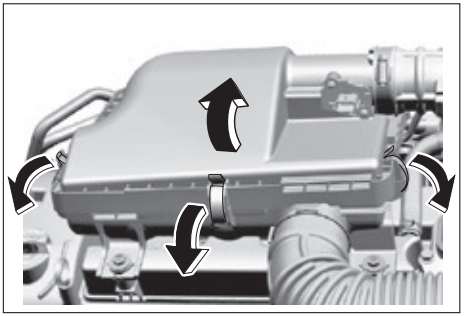

74SB20706

1) Разкачете страничните и централните щипки и извадете филтъра от гнездото му. Ако е замърсен, заменете го с нов.
2) Закопчайте отново страничните и централните щипки.

## Запалителни свещи

### Проверка и смяна на запалителни свещи

**За модели с двигател K14D**
Тъй като са необходими специални процедури, материали и инструменти, е препоръчително да възложите тази дейност на оторизиран дилър на SUZUKI или друг квалифициран сервиз.

**За модели с двигател K14C и K15C**
За да достигнете до запалителните свещи:
1) Повдигнете нагоре корпуса на въздушния филтър.

**За модели с двигател K14C**

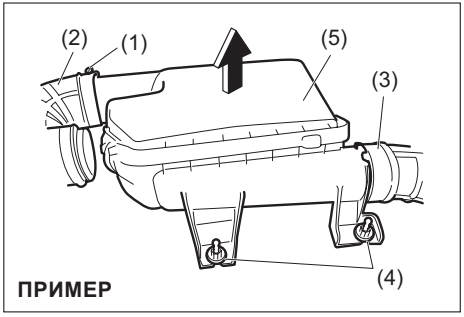


83RM033

- Повдигнете капака на двигателя право нагоре, развийте болта (1) и издърпайте навън изходящия маркуч (2) на въздушния филтър, издърпайте навън входящия маркуч (3) на въздушния филтър, развийте болтовете (4), след което повдигнете нагоре корпуса на въздушния филтър (5).

**За модели с двигател K15C**

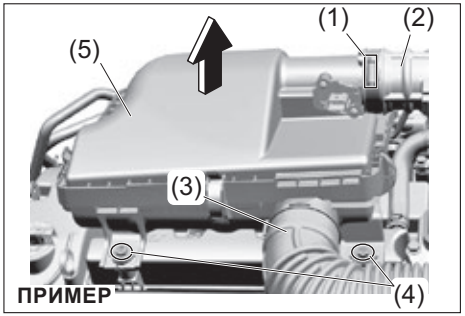


65T90180

- Развийте болта (1) и дръпнете маркуча за вкарване на въздух (2), за да излезе, дръпнете маркуча за изкарване на въздух (3), за да излезе, развийте болтовете, след това вдигнете кутията на филтъра (5) нагоре.

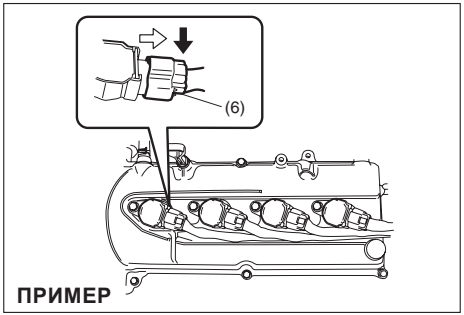


83RM017

2) Ако е необходимо, разкачете куплунга (6), като натискате лостчето за освобождаване.
3) Отвийте болтовете.
4) Издърпайте право навън запалителните бобини.

*БЕЛЕЖКА:*
*При монтаж се уверете, че кабелите, куплунгите, уплътняващата гума на горния капак и шайбите са поставени правилно по местата им.*

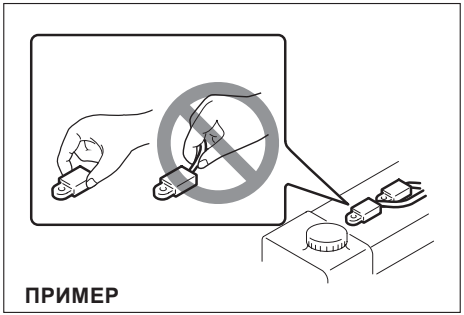


78K179

***ЗАБЕЛЕЖКА***

- **При изваждане на запалителните бобини, не дърпайте кабела. Дърпането на кабела може да го повреди.**
- **При обслужване на иридиеви/платинени запалителни свещи (модел свещи с тънък централен електрод), не докосвайте централния електрод, тъй като можете да го повредите лесно.**

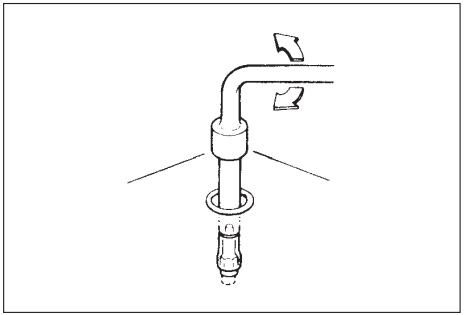

60G160

***ЗАБЕЛЕЖКА***

- **Когато монтирате запалителни свещи, ги завивайте на ръка, за да избегнете увреждане на резбата. Затегнете ги с динамометричен ключ на 18 Нм (1,8 kg-m, 13,5 lb-ft). Не позволявайте в двигателя да влязат замърсители през дупките на запалителните свещи, когато ги сваляте.**
- **Никога не използвайте запалителни свещи с погрешен размер на резбата.**

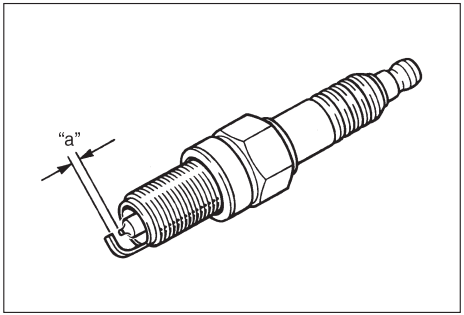


60G160

**Разстояние “a” между електродите на запалителната свещ**

**Модели с двигател K14C:**
**ILZKR7D8**
**0.7 – 0.8 мм (0.027 – 0.031 in.)**

**Модели с двигател K15C:**
**ILZKR7D8**
**1.0 – 1.1 мм (0.039– 0.043 in.)**

***ЗАБЕЛЕЖКА***

**Когато сменяте запалителните свещи, трябва да използвате такава марка и вид, които са предназначени за вашия автомобил. Във връзка със запалителните свещи, вижте раздел „СПЕЦИФИКАЦИИ” (СТР. 12-3). Ако искате да използвате различна марка запалителни свещи, свържете се с вашия дилър за SUZUKI или с друг квалифициран сервиз.**

## Трансмисионно масло

### Масло за ръчна трансмисия / Масло за Auto Gear Shift / Масло за раздатъчната кутия (при задвижване на четирите колела) / Масло за задния диференциал (при задвижване на четирите колела)

Когато доливате трансмисионно масло, използвайте масло с подходящ вискозитет и клас, в съответствие с посоченото в таблицата по-долу.

Ние ви препоръчваме да използвате “SUZUKI GEAR OIL 75W” като масло за ръчната трансмисия и за Auto Gear Shift.

**Масло за ръчна трансмисия/Auto Gear Shift**

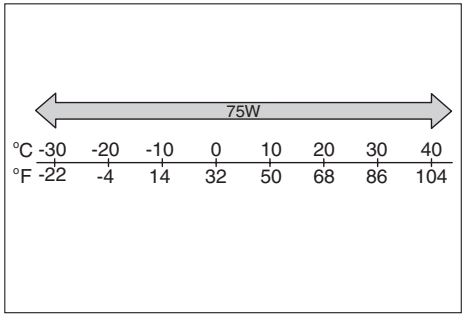


54P120706

Горещо ви препоръчваме да използвате “SUZUKI GEAR OIL 75W-85 ” за задния диференциал и за раздатъчната кутия.

**Масло за раздатъчната кутия (задвижване на четирите колела)**
**Масло за задния диференциал (задвижване на четирите колела)**

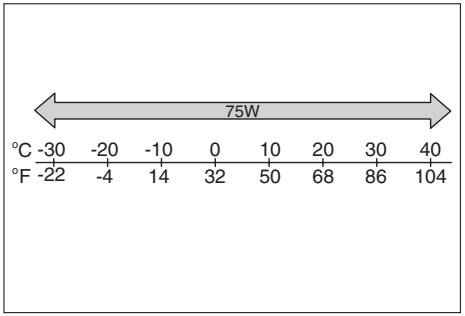


71LMT0701

## Проверка на нивото на трансмисионното масло

**Ръчна трансмисия/Auto Gear Shift**

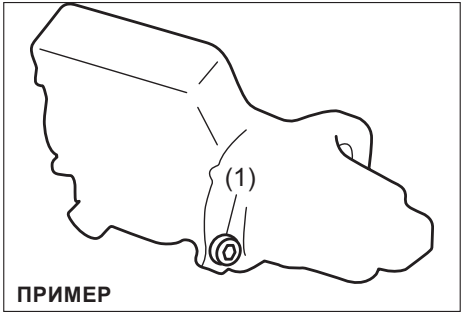


54P120701a

(1) Дренажна пробка и проверка на нивото на маслото

**Раздатъчна кутия (задвижване на четирите колела)**

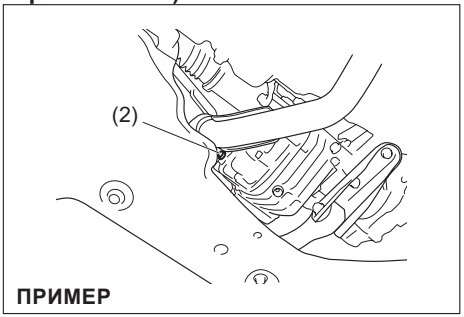


83RM70051

(2) Дренажна пробка и проверка на нивото на маслото

Заден диференциал (задвижване на четирите колела)

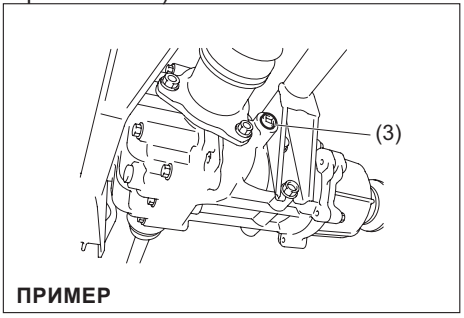


83RM70061

(3) Дренажна пробка и проверка на нивото на маслото

**Проверете нивото на трансмисионното масло по следния начин:**

1) Паркирайте автомобила върху равна повърхност, като задействате паркинг спирачката. След това изгасете двигателя.
2) Отвийте пробката за наливане на масло и проверка на нивото

За ръчна трансмисия:

3) Ако маслото излиза през отвора на пробката, нивото на маслото е достатъчно. Поставете пробката на мястото й. Ако маслото не излиза през отвора на пробката, долейте масло през пробката до излизане на малко количество през дупката.

За раздатъчната кутия и задния диференциал:

(3) Проверете вътрешната част на отвора с пръст. Ако маслото излиза през долната част на отвора на пробката, нивото на маслото е достатъчно. Ако това е така, поставете пробката на мястото й.

4) Ако нивото на маслото е ниско, долейте трансмисионно масло през пробката за наливане на масло, докато нивото достигне до дъното на дупката на пробката и след това монтирайте пробката отново.

**Момент на затягане:**
**Ръчна трансмисия / Auto Gear Shift (1):**
**27 Nm (2.7 kg-m, 19.9 lb-ft)**

**Раздатъчна кутия (2):**
**27 Nm (2.7 kg-m, 19.9 lb-ft)**

**Заден диференциал (3):**
**23 Nm (2.3 kg-m, 17.0 lb-ft)**

**⚠ ВНИМАНИЕ**

**След шофиране на автомобила температурата на трансмисионното масло може да е много висока и да изгори кожата ви. Преди да проверите трансмисионното масло, изчакайте, докато пробката за наливане на масло се охлади достатъчно, за да може да я докосвате с голи ръце.**

***ЗАБЕЛЕЖКА***

**При затягане на пробката, поставете на нейната резба следното лепило или еквивалентно на него, за да предотвратите изтичането на масло.**
**SUZUKI Bond No. “1217G”**

## Смяна на трансмисионното масло

Тъй като за тази дейност са необходими специални процедури, материали и инструменти, ви препоръчваме да поверите тази работа на вашия оторизиран дилър за SUZUKI или друг квалифициран сервиз.

# Съединител

## Педал на съединителя

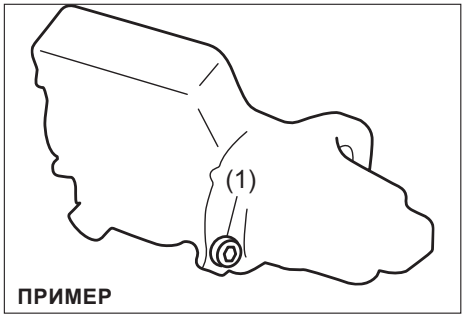


**ПРИМЕР**

54G274

**Луфт на педала на съединителя “d”: МАКС. 10 мм (0.39 инча)**

Измерете луфта на педала на съединителя с ръка и мерете разстоянието, което изминава, докато усетите леко съпротивление. Луфтът на педала на съединителя трябва да бъде в рамките на посочените стойности. Ако луфтът е по-голям или по-малък, или се усеща забавяне на съединителя, когато педалът е натиснат до края, съединителят трябва да бъде проверен от оторизиран дилър на SUZUKI или друг квалифициран сервиз.

## Течност за съединителя

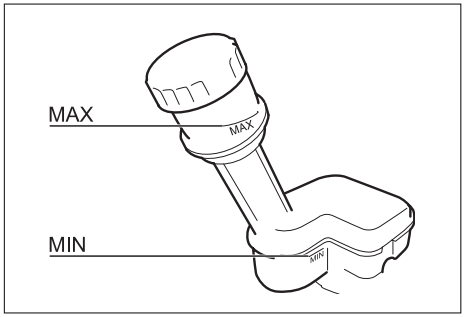


61MM0B067

Проверете нивото на течността, като погледнете в съда в моторния отсек.
Проверете дали нивото на течността за съединителя е между маркировката “MIN” (минимум) и маркировката “MAX” (максимум). Проверявайте дали педалът работи плавно и проверявайте нивото на хидравличната течност от време на време.

Хидравличният съединител използва спирачната течност от съда за спирачната течност. За подробности относно течността на съединителя вижте „Спирачки“ (СТР. 9-46).

***ЗАБЕЛЕЖКА***

**Течността за хидравличния съединител идва от съда за спирачна течност. Ако нивото на течността за вашия съединител е близо до маркировката "MIN" (минимум), има вероятност да има теч на спирачна течност/течност на хидравличния съединител. Автомобилът трябва да бъде проверен незабавно от оторизиран дилър на SUZUKI или специализиран сервиз.**

## Спирачки

### Спирачна течност

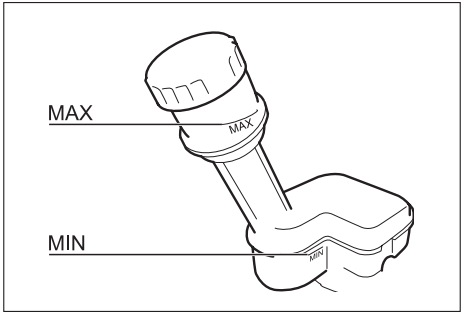


61MM0B067

Проверявайте нивото на спирачната течност, като погледнете в съда, който се намира в двигателния отсек. Проверете дали нивото на течността е между маркировките "MAX" (максимум) и "MIN" (минимум).

**⚠ ПРЕДУПРЕЖДЕНИЕ**

- **Неспазването на долупосочените указания може да доведе до телесно нараняване или сериозна повреда на спирачната система.**
  - **Ако нивото на спирачната течност в съда падне под определено ниво, на таблото ще светне предупредителна лампа (двигателят трябва да работи при напълно освободена паркинг спирачка). Ако тази лампа светне, незабавно поискайте спирачната система да бъде проверена от дилъра за SUZUKI.**
  - **Бързата загуба на течност е сигнал за теч в спирачната система и тя трябва да бъде проверена незабавно от вашия дилър за SUZUKI.**
  - **Не използвайте друга течност, освен спирачна течност SAE J1704 или DOT4. Не използвайте употребявана спирачна течност или течност, която е била съхранявана в стари или отворени опаковки. Изключително важно е да държите чуждите частици и другите течности извън резервоара за спирачна течност.**

**⚠ ПРЕДУПРЕЖДЕНИЕ**

**- Спирачната течност е вредна и дори може да причини смърт, ако бъде погълната, и да бъде вредна при контакт с кожата и очите. При поглъщане на спирачна течност не се опитвайте да предизвикате повръщане. Незабавно се свържете с център за борба с натравяния или за промивки. Ако в очите ви попадне спирачна течност, промийте очите си с вода и потърсете лекарска помощ. Измийте се старателно след работа със спирачна течност. Разтворът може да се окаже отровен за животни. Дръжте го далеч от деца и животни.**

***ЗАБЕЛЕЖКА***

- **Ако нивото на спирачната течност е близо до маркировката "MIN", има вероятност спирачните накладки да са се износили и да има изтичане на спирачна течност. Преди да налеете течност в съда, се консултирайте с вашия оторизиран дилър на SUZUKI или с друг специализиран сервиз относно инспекция на спирачната система.**
- **Спирачната течност може да повреди боядисаните повърхности. Работете внимателно, когато наливате гориво в резервоара**

*БЕЛЕЖКА:*

- *Когато спирачните накладки са износени, нивото на течността започва да спада постепенно.*
- *С времето, спирачната течност абсорбира вода, а спирачната течност, която е с високо съдържание на вода, може да доведе до образуване на балон или до неизправност в спирачната система. Сменяйте спирачната течност в съответствие с графика за поддръжка, посочен в това ръководство за употреба.*

## Спирачен педал

Проверете хода на спирачния педал. Ако ходът е прекалено голям, спирачната система трябва да бъде проверена от вашия дилър на SUZUKI или друг квалифициран сервиз. При съмнения относно потъване на спирачния педал, проверете за следното:

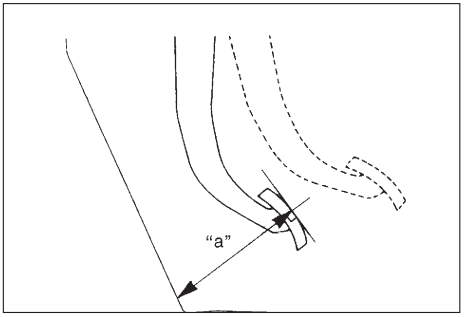


54G108

**Минимално разстояние „a" между спирачния педал и пода:**
**Автомобили с ляв волан: 49 мм (1.9 инча)**
**Автомобили с десен волан: 59 мм (2.3 инча)**

При работещ двигател, измерете разстоянието между спирачния педал и пода, когато педалът е натиснат със сила около 30 кг (66 фунта). Минималното разстояние трябва да отговаря на горепосоченото. Ако спирачната система на вашия автомобил е саморегулираща се, не трябва да извършвате настройки по педала.
Ако разстоянието на педала до пода е по-малко от минималното необходимо, вашият автомобил трябва да бъде проверен от дилър за SUZUKI или друг квалифициран сервиз.

*БЕЛЕЖКА:*
*Когато измервате разстоянието между спирачния педал и пода, се уверете, че не включвате в това измерване и стелката на пода или гумата върху стената на пода.*

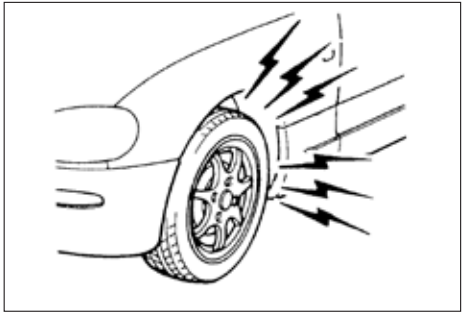

60G104S

**⚠ ПРЕДУПРЕЖДЕНИЕ**

**Ако спирачните накладки се износят и достигнат минималната си дебелина, при спиране ще ги чувате как свирят. Ако чуете такова свирене, незабавно закарайте автомобила за проверка в оторизиран дилър на SUZUKI или в друг квалифициран сервиз.**
**Ако продължите да шофирате автомобила в това състояние, може да предизвикате ПТП.**

**⚠ ВНИМАНИЕ**

**При появата на някой от следните проблеми по спирачната система на вашия автомобил, той трябва да бъде проверен незабавно от вашия дилър за SUZUKI:**
- **Недостатъчно спирачно усилие**
- **Неравномерно спиране (спирачките не „хващат“ еднакво всички колела)**
- **Твърде голям ход на педала**
- **„Завличане“ на спирачките**

## Ръчна спирачка

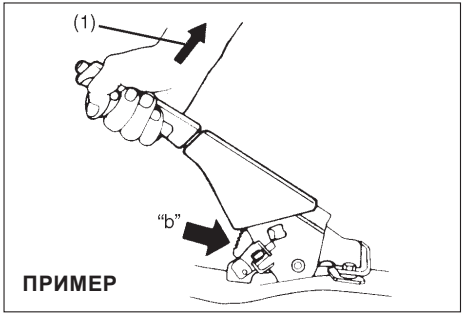


54G109

**Спецификация на зъбния механизъм “b”: 4ти – 9ти**
**Сила на издърпване на лоста (1): 200 N (20 kg, 45 lbs)**

Проверете дали паркинг спирачката е регулирана правилно, като преброите броя прещраквания на зъбния механизъм, когато бавно издърпвате лоста на паркинг спирачката до нейното пълно задействане. Лостът на паркинг спирачката трябва да спира след зададен брой зъби задните колела ще бъдат надеждно блокирани. Ако лостът на паркинг спирачката не е регулиран правилно или спирачките завличат, когато лостът е напълно освободен, паркинг спирачката трябва да бъде проверена и/или регулирана от вашия дилър за SUZUKI или друг квалифициран сервиз.

## Спирачни дискове

| Местоположение | Минимална дебелина |
|---|---|
| Предни колела | 20 мм (0.8 инча) |
| Задни колела | 8 мм (0.3 инча) |

Ако измерената дебелина или вътрешният диаметър на най-износената част надвишава горепосочената стойност, частите трябва да бъдат сменени с нови. Измерването включва демонтаж на всяка спирачка и изисква употребата на микрометър и трябва да бъде извършено в съответствие с инструкциите, описани в съответното ръководство за обслужване или налични на информационния сайт за съответния ремонт.

## Волан

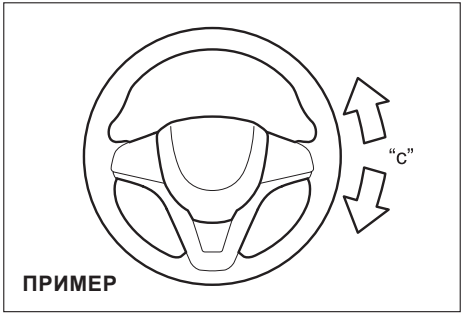


68LM708

**Луфт на волана "c":**
**0 – 30 мм (0.0 – 1.2 инча)**

Проверете луфта на волана, като го завъртите леко от ляво на дясно и измерите разстоянието, което изминава, преди да усетите леко съпротивление. Луфтът трябва да бъде между горепосочените стойности.

Проверете дали воланът завива леко и плавно, без да трака, като го завъртите изцяло надясно и изцяло наляво, докато се придвижвате много бавно на открито място. Ако луфтът е извън горепосочения диапазон или откриете друго нередно нещо, трябва да бъде извършена проверка от вашия дилър за SUZUKI или друг квалифициран сервиз.

## Гуми

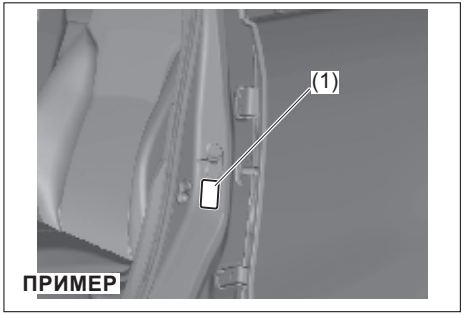


65T50011

Налягането на предните и задните гуми е посочено върху етикета с информация относно гумите. Налягането в предните и задните гуми трябва да бъде в посочения диапазон. Имайте предвид, че това налягане не се отнася за аварийната резервна гума, ако има такава.

*БЕЛЕЖКА:*
*Налягането в гумите ще се промени вследствие на промени в атмосферното налягане, външната температура или температурата на гумата по време на шофиране на автомобила. За да намалите вероятността предупредителната лампа за ниско налягане в гумите (ако има налична) да светне, вследствие на естествени промени в атмосферното налягане и температурата, е важно да проверявате и да коригирате гумите,*

*докато са студени. Ако проверявате гумите след шофиране на автомобила, те ще бъдат горещи. Дори ако налягането в тях изглежда подходящо в този момент, то може да падне под необходимото, когато гумата се охлади. Освен това гуми, които са напомпани в топъл гараж, могат да спаднат, когато автомобилът излезе от гаража и навън е студено. Ако коригирате налягането в гараж, където температурата е по-висока, отколкото навън, добавяйте по 1 кРа към препоръчаното налягане за напомпване на студени гуми, за всеки 0.8°C разлика между температурата в гаража и тази навън.*

## Проверка на гумите

Проверявайте гумите на автомобила най-малко веднъж в месеца, като извършвате следните проверки:

1) Измерете налягането с манометър за гуми. Регулирайте налягането, ако е необходимо. Не забравяйте да проверите и резервната гума.

**⚠ ПРЕДУПРЕЖДЕНИЕ**

- **Налягането трябва да бъде проверявано, когато гумите са студени, тъй като в противен случай резултатите може да са неверни.**
- **Проверявайте от време на време налягането по време на напомпване, като напомпвате гумата постепенно до достигане на необходимото налягане.**
- **Никога не напомпвайте гумите по-малко или повече от необходимото. По-слабото напомпване може да доведе до необичайни експлоатационни характеристики или до приплъзване на джантата върху гумата, което може да доведе до злополука или повреждане на гумата или джантата.**

**Прекомерното напомпване може да предизвика спукване на гумата, което може да доведе до телесна повреда. Прекомерното напомпване може да доведе и до необичайни експлоатационни характеристики, които да доведат до злополука.**

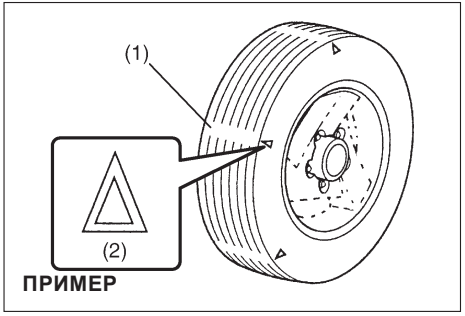

ПРИМЕР

54G136

(1) Индикатор за износване на протектора
(2) Маркировка за местоположението на индикатора

2) Проверете дали дълбочината на прореза на протектора е над 1.6 мм (0.06 инча). С цел улесняване на тази проверка, гумите имат отляти в протектора индикатори за степента на износване. Когато индикаторите се появят над повърхността на протектора, остатъчната дебелина на протектора е 1.6 мм (0.06 инча) или по-малко и гумата трябва да бъде сменена.
3) Проверете за необичайно износване, пробиви или други повреди. Всяка гума с пробиви или други повреди трябва да бъде сменена. Ако някоя от гумите е с необичайно износване, тя трябва да бъде проверена от вашия дилър за SUZUKI или друг квалифициран сервиз.

**⚠ ВНИМАНИЕ**

**Удрянето в бордюри или преминаването през камъни може да повреди гумите и да окаже влияние върху реглажа. Гумите и реглажът трябва да бъдат проверявани периодично от вашия дилър за SUZUKI.**

4) Проверете дали болтовете на колелата не са се разхлабили.
5) Проверете дали в гумите не са заседнали нокти, камъни или други предмети.

**⚠ ПРЕДУПРЕЖДЕНИЕ**

- **Вашето SUZUKI е оборудвано с гуми от един и същ вид и размер. Това е важно, с цел осигуряване на правилното управление и работа на автомобила. Никога не комбинирайте гуми с различен размер или вид върху колелата на автомобила. Размерът и видът на използваните гуми трябва да бъде този, който е одобрен от SUZUKI като стандартно или опционно оборудване за вашия автомобил.**
- **Подмяната на джантите и гумите, с които е оборудван автомобила с комбинация от налични на свободния пазар колела и гуми, може да промени значително управлемостта и характеристиките на вашия автомобил.**
- **Затова използвайте само комбинация от гуми и джанти, одобрени от SUZUKI като стандартно или опционално оборудване за вашия автомобил.**

***ЗАБЕЛЕЖКА***

**Подмяната на оригинални гуми с гуми, които са с различен размер, може да доведе до грешки в показанията на скоростомера и километража. Консултирайте се с вашия дилър на SUZUKI или друг квалифициран сервиз преди закупуването на гуми, които са с различен размер от оригиналните.**

***ЗАБЕЛЕЖКА***

**При модели със задвижване на четирите колела смяната на една от гумите с друга, която е с различен размер и различна марка, може да доведе до повреда в задвижването.**

## Ротация на гумите

### Размяна позициите на четирите гуми

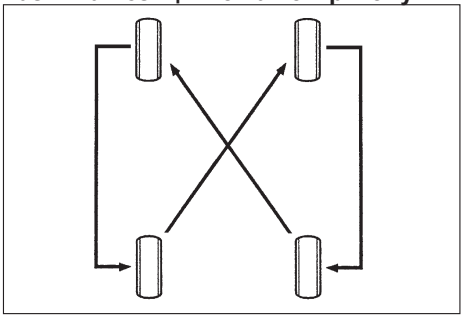

54G114

За да избегнете неравномерно износване на вашите гуми и да удължите техния експлоатационен живот, ротирайте гумите по начина, посочен на илюстрацията. Гумите трябва да се ротират на всеки 10000 км (6000 мили). След ротация, регулирайте налягането на предната и задната гума спрямо спецификациите, посочени на етикета с информация относно гумите.

## Компактна резервна гума (ако има налична)

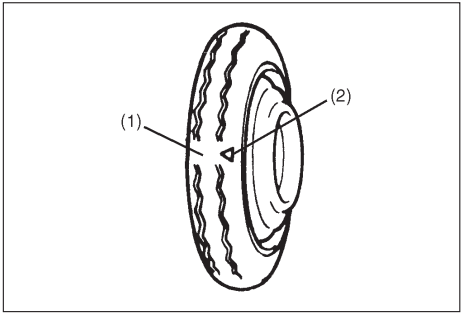


54G115

(1) Индикатор за износване
(2) Маркировка за местоположение на индикатора

Вашият автомобил е оборудван с компактна резервна гума. Тя е предназначена да спести място в багажника и нейното по-малко тегло я прави лесна за монтиране, ако се спука някоя от гумите. Тя е предназначена само за временна употреба при спешни случаи, докато стандартната гума бъде поправена или сменена. Налягането на резервната гума трябва да се проверява най-малко веднъж в месеца. Използвайте джобен уред за измерване на налягането и го настройте на 420 kPa (60 psi). В същото време, проверявайте дали гумата е поставена стабилно в гнездото си. Ако това не е така, я стегнете.

Имайте предвид, че не могат да бъдат използвани едновременно две или повече компактни резервни гуми на един и същ автомобил.

**⚠ ПРЕДУПРЕЖДЕНИЕ**

**Компактното резервно колело е предназначено само за временна употреба при спешни случаи. Продължителната употреба на аварийна резервна гума може да доведе до неизправност в гумата и загуба на контрол върху превозното средство. Винаги спазвайте долупосочените предпазни мерки, когато използвате тази гума:**

- **Вашият автомобил ще се държи по различен начин с временна резервна гума.**
- **Не вдигайте скорост над 80 км/ч (50 мили в час).**
- **Сменете аварийната резервна гума със стандартна гума възможно най-скоро.**
- **Употребата на тази резервна гума ще намали просвета.**
- **Препоръчителното налягане за резервната гума е 420 kPa (60 psi).**
- **Не използвайте верига за гума върху компактната резервна гума. Ако се наложи да използвате вериги, сменете позицията на колелата така, че стандартните гуми да бъдат монтирани върху предната ос.**

(продължава)

**⚠ ПРЕДУПРЕЖДЕНИЕ**

(продължава)

- **Компактната резервна гума е с много по-кратък експлоатационен живот на протектора, отколкото стандартните гуми на вашия автомобил. Сменете гумата веднага след появата на индикатора за износване на протектора.**
- **Когато сменяте компактната резервна гума, използвайте резервна гума с абсолютно същия размер и конструкция.**
- **Не използвайте компактна резервна гума на предно колело. При спукване на предна гума я сменете със задна и поставете аварийното резервно колело отзад.**

## Акумулатор

Този автомобил е оборудван със следните акумулатори.

- Оловно-цинков акумулатор (всички модели)

Той се използва за захранване на автомобила с електричество.

- Литиево-йонна батерия (само за модели със система ENG A-STOP):
  Тя се използва за захранване на електрическите компоненти на автомобила.

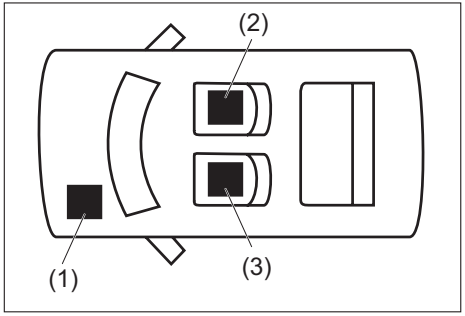


53SB20205

(1) Акумулатор
(2) Литиево-йонна батерия
(3) DCDC конвертор

Прочетете внимателно инструкции в следните раздели - „Акумулатор“ и „Литиево-йонна батерия“ за правилно боравене с всеки от акумулаторите.

Акумулаторът и литиево-йонната батерия се изтощават постепенно. За да избегнете тоталното им изтощаване, карайте автомобила поне веднъж месечно за минимум 30 мин, за да заредите акумулатора/батерията.

### Lead-acid Battery

**⚠ ПРЕДУПРЕЖДЕНИЕ**

- **Акумулаторите произвеждат възпламеним водороден газ. Дръжте евентуални пламъци и искри на разстояние от акумулатора, тъй като те могат да причинят експлозия. Никога не пушете, докато работите в близост до акумулатора.**
- **При проверка или обслужване на акумулатора, разкачете отрицателната клема. Внимавайте да не предизвикате късо съединение, допускайки контакт едновременно между метални предмети и клемите за акумулатора и Автомобила.**
- **За да не навредите на здравето си и да избегнете повреда на автомобила или акумулатора, следвайте инструкциите, посочени в „инструкции за подаване на ток” (СТР. 10-17), ако се наложи да запалите автомобила с помощни средства.**

**⚠ ПРЕДУПРЕЖДЕНИЕ**

- **Разредената сярна киселина, изтекла от акумулатора, може да причини слепота и тежки изгаряния. Използвайте подходящи предпазни средства за очи и ръкавици. Промийте очите и кожата си с обилно количество вода и потърсете незабавно медицинска помощ, ако пострадате. Дръжте акумулаторите извън обсега на деца.**

***ЗАБЕЛЕЖКА***

**Ако вашият автомобил е оборудван със система ENG A-STOP, тя използва акумулаторна батерия, специално проектирана за по-ефективна работа на системата ENG A-STOP, затова следвайте долупосочените мерки. В противен случай, може да възникне неизправност по системата или полезният живот на акумулатора може да бъде намален.**

- **При смяна на акумулатора използвайте само посочения в спецификациите тип. (Не използвайте друг вид акумулатори.)**
- **Не захранвайте електрически аксесоари от клемите на акумулатора.**

**ПРИМЕР**

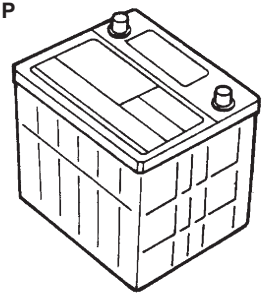

52KM160

Вашият автомобил е оборудван с акумулаторна батерия, която се нуждае от поддръжка - макар и не често. Не трябва никога да доливате течност в акумулатора. Въпреки това, необходимо е периодично да проверявате за ръжда акумулатора, клемите на акумулатора и скобата за закрепване на акумулатора. Отстранете ръждата с помощта на твърда четка и амоняк, смесен с вода, или сода за хляб, смесена с вода. След като отстраните ръждата, промийте с чиста вода.

Ако автомобилът няма да бъде шофиран за месец или повече, разкачете кабела от отрицателната клема на акумулатора, за да предотвратите нейното разреждане.

**Смяна на акумулаторната батерия**

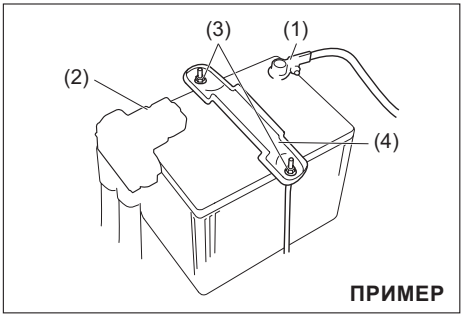


74SE0705

За да свалите акумулатора:

1) Разкачете отрицателната клема (1).
2) Разкачете положителната клема (2).
3) Развийте болта на планката (3) и свалете планката (4).
4) Извадете акумулаторната батерия.

За да монтирате обратно акумулаторната батерия:

1) Монтирайте акумулаторната батерия в обратна последователност на горепосочената.
2) Затегнете здраво болта на планката и кабелите на акумулатора.

БЕЛЕЖКА:

- *Когато акумулаторната батерия бъде разкачена, някои от функциите на автомобила ще се инициализират и/или деактивират.*
  *Тези функции трябва да бъдат нулирани след повторно свързване на акумулаторната батерия.*
- *Не разкачайте клемите на акумулаторната батерия поне една минута, след като автомобилът вече не е на контакт.*
- *За модели с двигател K14D:*
  *10 секунди след свързване на акумулатора, не натискайте копчето за стартиране на двигателя за преминаване в режим на "ON". Ако копчето за стартиране на двигателя е натиснато за преминаване в режим "ON" в рамките на 10 секунди, лампата за деактивиране на ENG ASTOP системата започва да мига и системата може да не функционира правилно. В такъв случай, натиснете копчето за стартиране на двигателя, за да зададете режим "LOCK (OFF)", изчакайте повече от 90 секунди и след това натиснете копчето за стартиране на двигателя, за да зададете режим "ON" отново. Ако лампата за деактивиране на ENG A-STOP не изгасне дори след като сте извършили горепосочената процедура, вашият автомобил трябва да бъде проверен от оторизиран дилър на SUZUKI.*

**⚠ ПРЕДУПРЕЖДЕНИЕ**

**Акумулаторните батерии съдържат токсични вещества, включително сярна киселина и олово. Те могат да имат отрицателен ефект върху околната среда и здравето на хората. Използваните акумулаторни батерии трябва да бъдат депонирани или рециклирани в съответствие с местните закони и не трябва да бъдат изхвърляни заедно с обикновения битов отпадък. Внимавайте да не преобърнете акумулаторната батерия, когато я сваляте от Автомобила. В противен случай може да изтече сярна киселина и да се нараните.**

***ЗАБЕЛЕЖКА***

- **След гасене на двигателя, контролерът и системата ще функционират за кратко. Ето защо, преди да свалите акумулаторната батерия, изчакайте повече от минута, след като сте преминали към режим на запалване "LOCK" (OFF).**
- **За модели с двигател K14D:**
  **Не разкачайте клемите на акумулатора най-малко 3 минути, след като бутонът за стартиране е преминал в изключено положение (LOCK OFF). Ако клема на акумулатора е изключена в рамките на 3-те минути след гасене, може да повредите хибридната система.**

**(Етикет върху акумулаторната батерия)**

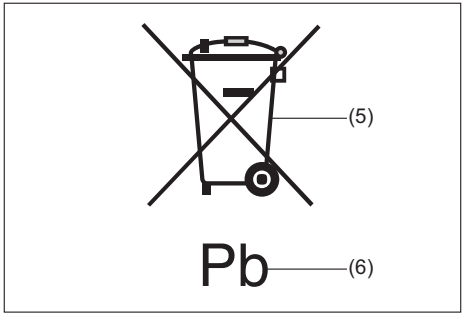


51KM042

(5) Символ със задраскана кофа на колелца
(6) Химически символ "Pb"

Символът със задраскана кофа на колелца (5) върху етикета на акумулаторната батерия, указва, че използвана акумулаторна батерия трябва да се изхвърля отделно от обикновения битов отпадък. Химическият символ "Pb" (6) сочи, че акумулаторната батерия съдържа повече от 0.004% олово.

Уверявайки се, че използваната акумулаторна батерия е депонирана или рециклирана по подходящ начин, вие допринасяте за предотвратяването на евентуалните неблагоприятни последствия за околната среда и човешкото здраве, които биха се появили при неправилно изхвърляне на акумулаторната батерия. Рециклирането

на материалите ще помогне за съхраняване на природните ресурси. За повече информация относно депонирането или рециклирането на използвани акумулаторни батерии, се свържете с вашия дилър на SUZUKI или с друг квалифициран сервиз.

### Литиево-йонна батерия (ако има налична)

Тази батерия се монтира само при модели, оборудвани със система ENG A-STOP, и се намира под предната пасажерска седалка.

- Литиево-йонната батерия е необслужваем. Въпреки това, с цел избягване на нейното пълно разреждане, е необходимо да шофирате автомобила поне веднъж месечно за 30 минути, за да се презареди батерията.
- При смяна или депониране на литиево-йонната батерия се консултирайте с вашия оторизиран дилър на SUZUKI или с друг квалифициран сервиз.

**⚠ ПРЕДУПРЕЖДЕНИЕ**

**При неправилна употреба на литиево-йонната батерия може да възникне пожар или токов удар или батерията да бъде повредена. Ето защо е необходимо да спазвате следните предпазни мерки.**

(продължава)

**⚠ ПРЕДУПРЕЖДЕНИЕ**

(продължава)

- **Не сваляйте и не разглобявайте батерията.**
- **Не позволявайте да се намокри батерията, например, с вода.**
- **Не подлагайте батерията на силни удари.**
- **Не облягайте и не поставяйте предмети върху батерията.**
- **Не разкачайте клемите на батерията или захранващите компоненти от клемите.**

## Предпазители

Автомобилът има три вида предпазители, описани по-долу:

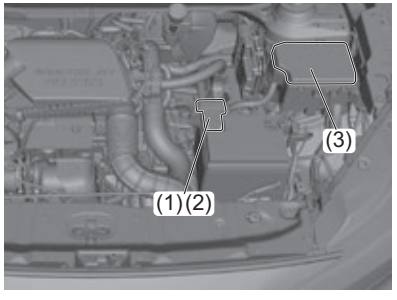


65T90011

**Главен предпазител (1)**
Главният предпазител взима ток директно от акумулаторната батерия.

**Първични предпазители (2)**
Тези предпазители се намират между главния предпазител и индивидуалните предпазители и служат за верига от групирани консуматори.

**Индивидуални предпазители (3)**
Тези предпазители служат за индивидуалните електрически вериги.

За да извадите предпазител, използвайте инструмента за изтегляне, който се намира в кутията с предпазители.

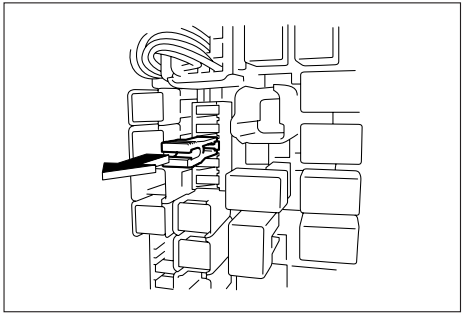

63J095

## Предпазители в двигателното отделение

### Кутия с главните предпазители

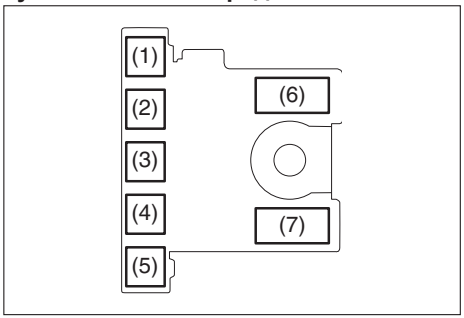


61MM0B068

### Кутия с релета

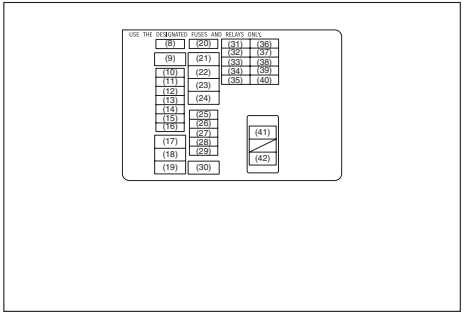


54P000706

### Подкутия с предпазители номер 1

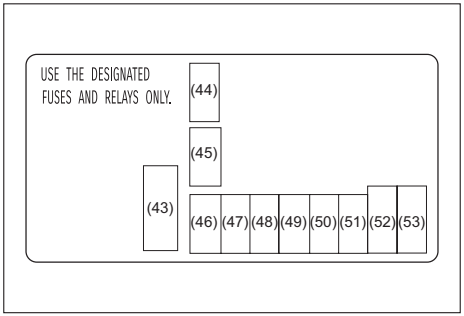


65T90190

### Подкутия с предпазители номер 2

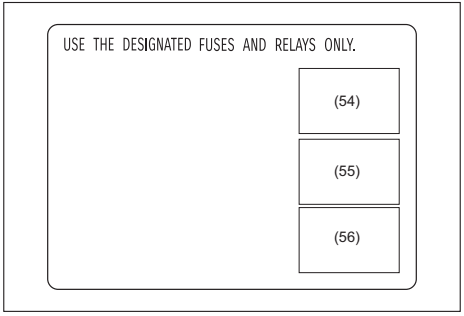


65T90200

| ГЛАВЕН ПРЕДПАЗИТЕЛ / ПЪРВИЧЕН ПРЕДПАЗИТЕЛ | | |
|---|---|---|
| (1) | 50A | FL7 *1*2 |
| | 100 A | FL7 |
| (2) | 50A | FL6*1*2 |
| | 60A | FL6 |
| (3) | 100A | FL5 |
| (4) | 80A | FL4 |
| (5) | 100A | FL3 |
| (6) | 60A | FL2*1 |
| | 120A | FL2 |
| (7) | 100A | FL1*1 |
| | 175A | FL1*3*4 |
| | - | Празен |
| (8) | 30 A | Резервен *2*3*4 |
| | - | Празен |
| (9) | 30A | Вентилатор на радиатора 2*1 |
| | 50A | Бутон за палене *2 |
| | - | Празен |
| (10) | 20A | Преден фар за мъгла |
| (11) | 10A | Фар (Л) *1*2 |
| | 10A | Компресор |

| | | |
|---|---|---|
| (12) | 10A | Фар (Д) *1*2 |
| | 10A | WTR помпа |
| (13) | 15A | Автоматик*1*2 |
| | - | Празен |
| (14) | 20A | Фар дълги*1*2 |
| | 15A | BTRY вентилатор*3*4 |
| (15) | 30A | Движение на заден ход |
| (16) | 10A | Sub BAT*1*2 |
| | 10A | Празен |
| (17) | 40A | IGN 11 |
| (18) | 40A | Моторче за ESP® |
| | - | Празен |
| (19) | 30A | Стартер |
| (20) | 10A | DMS2 |
| (21) | 40A | FI*1*2 |
| | 30A | DMS |
| (22) | 30A | Перка на радиатора*1*3*4 |
| | 30A | DMS |
| (23) | 40A | VAC помпа*3*4 |
| | - | Празен |
| (24) | 30A | T/M помпа*3*4 |
| | - | Празен |

| | | |
|---|---|---|
| (25) | 20A | FI*3*4 |
| | 15A | 4WD |
| (26) | 30A | FI4*1 |
| | 20A | VVT*2 |
| | 10A | HEV |
| (27) | 20A | Горивна помпа |
| | 15A | 4WD*1*2 |
| (28) | 10A | Компресор за въздух*1*2 |
| | 10A | Автоматик |
| (29) | 25A | Контролен модул на ESP*1*2 |
| | 10A | Автоматик 2 |
| (30) | 30A | Вентилатор |
| (31) | - | Празен*1*2 |
| | 10A | IG1 SIG4 |
| (32) | - | Празен*1*2 |
| | 10A | MTR2 |
| (33) | 7.5A | Сигнал при стартиране |
| (34) | - | Празен |
| (35) | 10A | Дълги светлини на фар (ляв) |
| (36) | 10A | FI*1*2 |
| | - | Празен |
| (37) | 20A | INJ DRV*1*2 |
| | - | Празен |

| | | |
|---|---|---|
| (38) | 10A | FI 3*1*2 |
| | - | Празен |
| (39) | 10A | Празен |
| (40) | 10A | Дълги светлини на фар (десен) |
| (41) | 50A | Разпределителна кутия*3*4 |
| | - | Празен*1*2 |
| (42) | 50A | IGN 2*3*4 |
| | - | Празен*1*2 |
| (43) | 80A | P/S*3*4 |
| (44) | 5 A | VAC сигнал 2*3*4 |
| (45) | 5 A | VAC сигнал*3*4 |
| (46) | 10 A | HEV 2*3*4 |
| (47) | 20 A | IGN12*3*4 |
| (48) | 20 A | Фар (дълги)*3*4 |
| (49) | 10 A | Фар (Л)*3*4 |
| (50) | 10 A | Фар (Д) *3*4 |
| (51) | 25 A | ABS 2*3*4 |
| (52) | 40 A | ABS*3*4 |
| (53) | 40 A | Резервен 3*3*4 |
| (54) | 30 A | Sub HTR 2*4 |
| (55) | 30 A | Sub HTR 3*4 |
| (56) | 30 A | Sub HTR*4 |

*1: За модели с двигател K14C
*2: За модели с двигател K14D
*3: За модели с двигател K15C (автомобили с десен волан)
*4: За модели с двигател K15C (автомобили с ляв волан)

Главният предпазител, първичните предпазители и някои от индивидуалните предпазители са разположени в двигателното отделение. Ако главният предпазител изгори, нито един от електрическите компоненти не функционира. Ако изгори първичен предпазител, няма да функционира нито един електрически компонент от съответната група консуматори. При смяната на главен предпазител, първичен предпазител или индивидуален предпазител, използвайте оригинални предпазители на SUZUKI.
За да свалите предпазител, използвайте инструмента за издърпване, който се намира в кутията с предпазители. Амперажът на всеки предпазител е показан в задната част на капака на кутията с предпазители.

ПРИМЕР

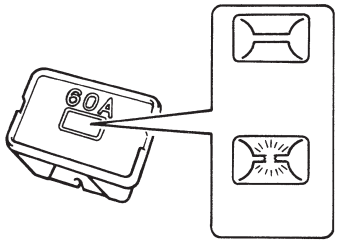


60G111

**⚠ ПРЕДУПРЕЖДЕНИЕ**

**Ако изгори главен или първичен предпазител, Автомобилът трябва да бъде прегледан от вашия оторизиран дилър за SUZUKI. Винаги използвайте оригинални предпазители на SUZUKI за подмяната. Никога не използвайте заместител, като жица, дори за временна поправка, тъй като това може да доведе до голяма електрическа повреда или пожар.**

*БЕЛЕЖКА:*
*Уверете се, че в кутията с предпазители винаги има резервни предпазители.*

## Предпазители под таблото

ПРИМЕР

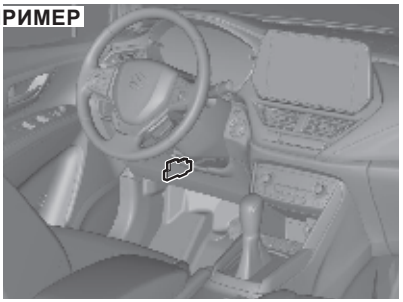

65T90020

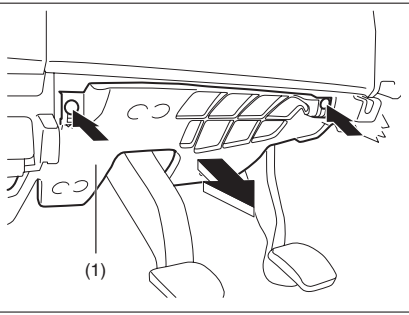


61MM0B071

*БЕЛЕЖКА:*
*За да достигнете до предпазителите, отвийте болтовете и свалете капака (1).*

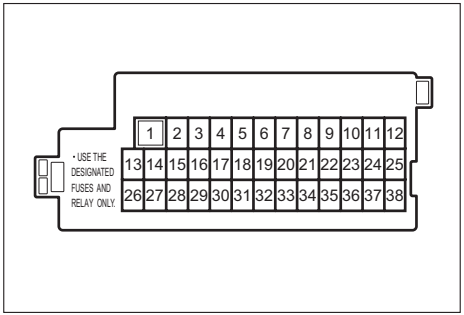


81P70220

| ПЪРВИЧЕН ПРЕДПАЗИТЕЛ | | |
|---|---|---|
| (1) | 30 A | Ел. стъклоповдигач |
| (2) | 20A | Уред |
| (3) | 15A | Запалителна бобина |
| (4) | 5A | Запалване-1 сигнал 2 |
| (5) | 20A | Скоростен лост |
| (6) | 20A | Шибедах |
| (7) | 10A | Заключване на волана 2 |
| (8) | 20A | Заключване на вратите |
| (9) | 15A | Заключване на волана |
| (10) | 10A | Аварийни светлини |
| (11) | 5A | Контролер за автоматично гасене на двигателя (A-STOP) |
| (12) | 10A | Задна светлина за мъгла |
| (13) | 15A | Контролен модул за ABS/ ESP® |
| (14) | 15A | Нагревател за седалка |
| (15) | 5A | Запалване-1 сигнал 3 |
| (16) | 10A | Плафон на тавана-2 |
| (17) | 5A | Плафон на тавана |
| (18) | 15A | Радио |
| (19) | 5A | CONT |
| (20) | 5A | Ключ 2 |
| (21) | 20A | Таймер за ел. стъкла |
| (22) | 5A | Ключ |
| (23) | 15A | Клаксон |
| (24) | 5 A | Светлина при движение на заден ход |
| (25) | 10A | Задна светлина |
| (26) | 10A | Въздушна възглавница |
| (27) | 10A | Запалване-1 сигнал |
| (28) | 10A | Задна светлина |
| (29) | 5A | ACC-3 |
| (30) | 30A | Нагревател на задното стъкло |
| (31) | 10A | Подгряване огледало |
| (32) | 15A | ACC-2 |
| (33) | 5A | ACC |
| (34) | 10A | Задна чистачка |
| (35) | 5A | Запалване-2 сигнал |
| (36) | 15A | Пръскалки |
| (37) | 25A | Чистачка предна |
| (38) | 10A | Стоп светлина |

*1: двигател K14C
*2: двигател K14D
*3: двигател K15C

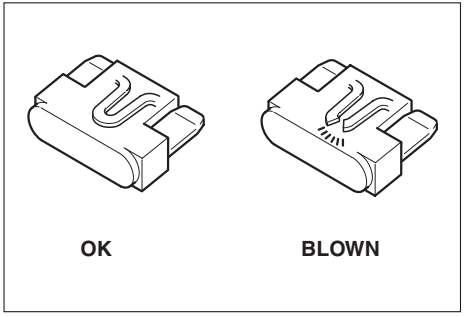


81A283

OK = Предпазителят е наред
BLOWN = Предпазителят е изгорял

**⚠ ПРЕДУПРЕЖДЕНИЕ**

- **Винаги сменяйте изгорелия предпазител с предпазител с правилния ампераж. Никога не използвайте заместител като алуминиево фолио или жица, за да смените изгорелия предпазител. В противен случай кабелите могат да се запалят и да стане пожар.**
- **Ако смените предпазител и новият предпазител изгори кратко време след неговото поставяне, това може да означава, че може да има сериозен електрически проблем. Вашият автомобил трябва да бъде прегледан незабавно от дилър SUZUKI или друг квалифициран сервиз.**

## Реглаж на фаровете

Тъй като за реглажа на фаровете са необходими специални процедури, поискайте от дилъра на SUZIKI или друг квалифициран сервиз да го извърши.

## Смяна на крушка

**ВНИМАНИЕ**

- **Крушките могат да бъдат твърде топли непосредствено след изключване на светлините и могат да изгорят пръстите ви. Това важи с особена сила за крушките на халогенните фарове. Сменяйте крушките след охлаждането им.**
- **Крушките на фаровете са пълни с халогенен газ под налягане. Те могат да се пръснат и да ви наранят, ако бъдат ударени или изпуснати. Работете с тях внимателно.**
- **Носете предпазни ръкавици и дрехи с дълъг ръкав, когато сменяте крушка, за да не се нараните в острите части.**

***ЗАБЕЛЕЖКА***

- **Мазнината от вашата кожа може да доведе до прегряване и спукване на крушката след включване на фаровете. Хващайте новата крушка с чиста кърпа.**
- **Честата смяна на крушки е сигнал за необходимостта от проверка на електрическата система. Тази проверка може да бъде извършена от вашия дилър на SUZUKI.**

*БЕЛЕЖКА:*
*При миене на автомобила или в дъждовен ден фаровете или задните светлините могат да се запотят отвътре. Това е временен феномен, причинен от температурната разлика между вътрешната и външната страна на светлинното тяло (аналогично е явлението при запотяване на прозорците в дъждовен ден). Освен това понякога може да ви изглежда, че вода е влязла вътре във фаровете или задните светлини заради водните капка върху ръбовете на „стъклата“. Това е временно явление, причинено от адхезията на вода към външната страна на светлините. Гореспоменатите явления не са неизправност на автомобила.*
*Ако обаче светлините са задържали вода или голяма водна капка е залепнала от вътрешната страна на „стъклото“, закарайте автомобила си за преглед в оторизиран дилър на SUZUKI или друг квалифициран сервиз.*

## Крушки, които не се демонтират

Тъй като крушките, показани по-долу, не се демонтират, вие не може да ги сменяте. При наличието на дефектна крушка сменете целия елемент. Ако е необходимо да смените целия елемент, поискайте от оторизирания дилър на SUZUKI да направи това.

- Фар
- Задна светлина/стоп светлина
- Страничен мигач/аварийна светлина на калник (в зависимост от оборудването) или на страничните огледала (в зависимост от оборудването)
- Габарит
- Дневни светлини
- Осветление за регистрационния номер (LED тип) (в зависимост от оборудването)
- Трети стоп
- Преден фар за мъгла (LED тип) (в зависимост от оборудването)

## Светодиодни (LED) фарове

Тъй като са необходими специални процедури, е препоръчително да откарате превозното средство при дилър на SUZUKI, който да извърши смяната на крушката.

## Страничен мигач (в зависимост от оборудването)

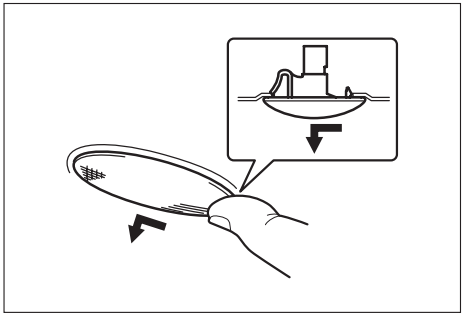

64J195

Тъй като мигачът е вграден, демонтирайте и го сменете целия. Това става, като плъзнете с пръсти самия мигач наляво.

## Преден мигач/Преден фар за мъгла (ако има наличен)

За преден фар за мъгла (LED тип) (в зависимост от оборудването) е препоръчително да закарате вашия автомобил в дилър на SUZUKI, тъй като са необходими специални процедури.

1) Запалете двигателя. Завъртете волана в противоположната посока на предния фар за мъгла, чиято крушка ще сменяте, за да ви бъде по-лесна смяната. След това изгасете двигателя или хибридната система.

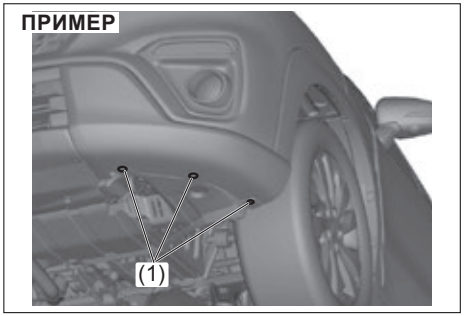


65T90031

2) Извадете щипките (1).

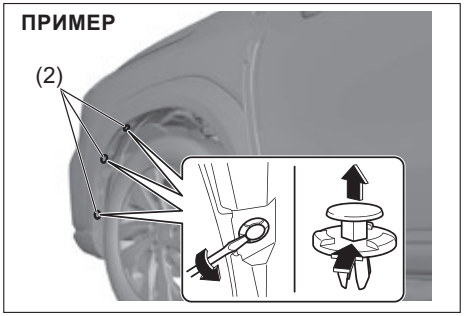


65T90040

3) Извадете щипките (2), като използвате плоска отвертка, както е показано на илюстрацията.

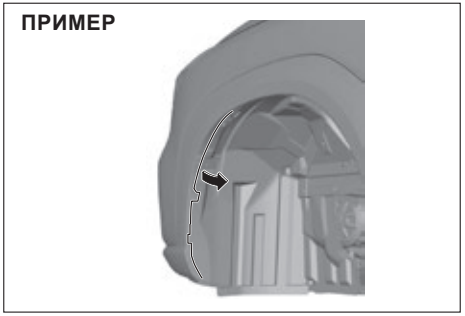


65T90050

4) Отворете крайната част на подкалника вътре в бронята.

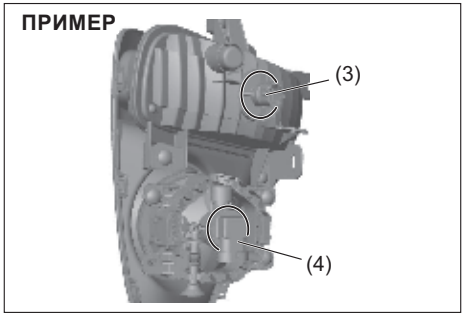


65T90061

(3) Преден мигач
(4) Преден фар за мъгла

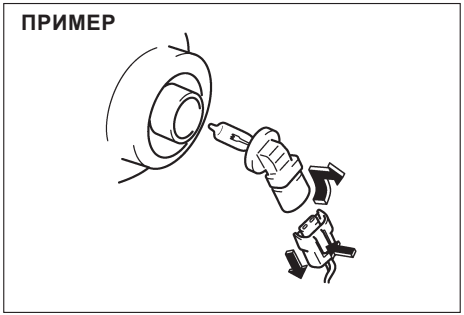


80JM071

5) Разкачете куплунга, като натиснете освобождаващия език.
6) Завъртете цокъла на крушката обратно на часовниковата стрелка и след това го свалете.

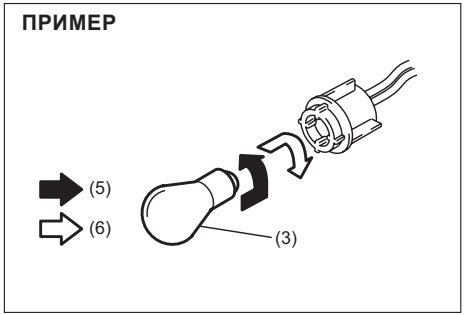


65T90160

(5) Вадене
(6) Поставяне

7) За да свалите крушката на предния мигач (7) от нейния цокъл, натиснете навътре крушката и я завъртете обратно на часовниковата стрелка. За да монтирате нова крушка, натиснете я навътре и я завъртете по посока на часовниковата стрелка.

## Задна светлина

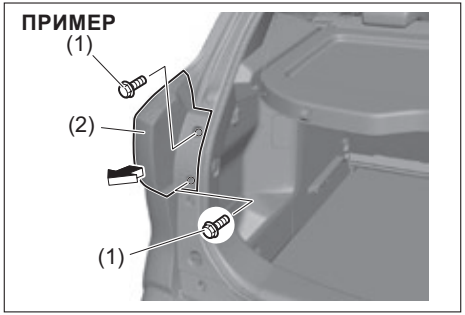


65T90070

1) Отвийте болтовете (1) и издърпайте корпуса на светлинното тяло (2) напред.

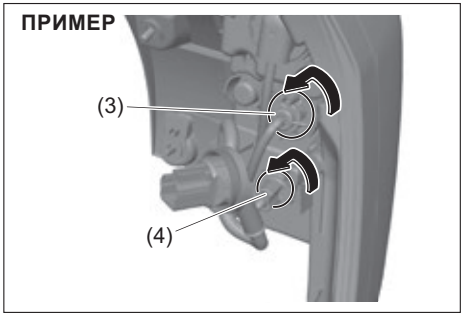


65T90080

2) За да извадите цокъла на крушката на задния мигач (3) или на светлината за заден ход (4) от светлинното тяло, завъртете цокъла обратно на часовниковата стрелка и го издърпайте.

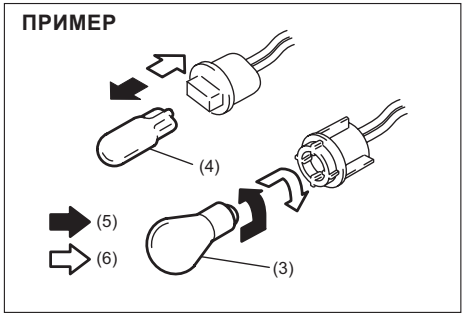


65T90090

(5) Вадене
(6) Поставяне

3) За да извадите цокъла на крушката на задния мигач (7) или на светлината за заден ход (8) от светлинното тяло, натиснете лампата навътре и я завъртете по посока обратно на часовниковата стрелка. За да поставите нова крушка, натиснете я навътре и я завъртете по посока на часовниковата стрелка.

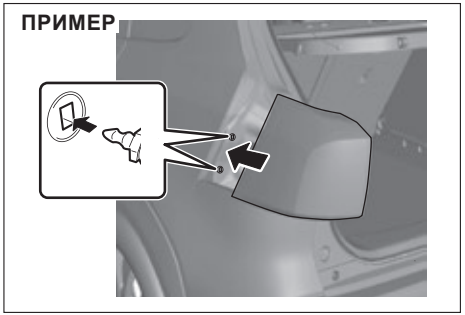


65T90100

*БЕЛЕЖКА:*
*Когато монтирате отново цокъла, се уверете, че скобите са застанали стабилно на местата си.*

## Осветление на регистрационния номер

### Модели с крушка с нажежаема жичка (в зависимост от оборудването)

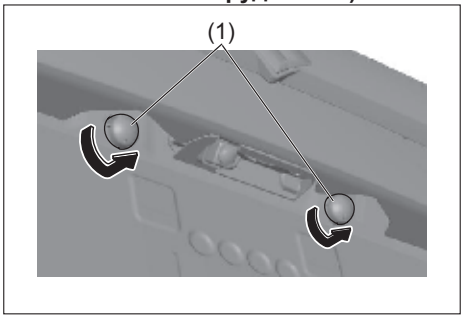


65T90110

1) Завъртете капака (1) обратно на часовниковата стрелка и го свалете.

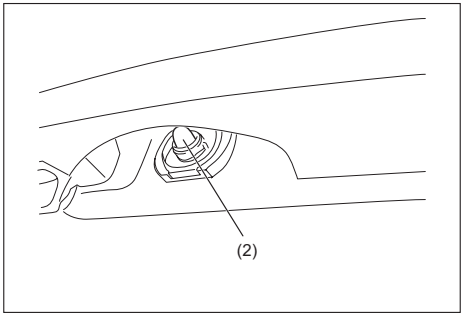


61MM0B087

2) За да свалите и да поставите нова крушка на осветлението за регистрационния номер (2), просто издърпайте навън или натиснете навътре крушката.

## Задна светлина за мъгла (ако има налична)

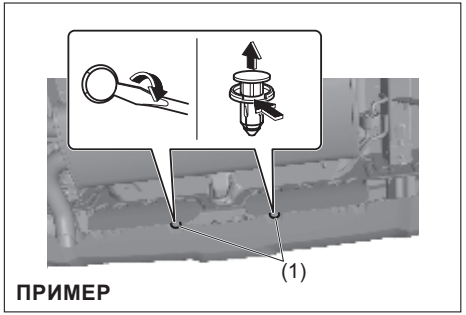


**ПРИМЕР**

65T90120

1) Свалете щипките (1) в задната броня с помощта на плоска отвертка, както е показано на илюстрацията.

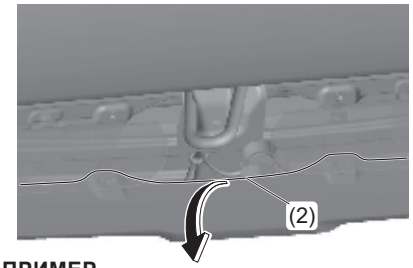


ПРИМЕР

65T90130

2) Завъртете задната броня на ръка, както е показано на илюстрацията.

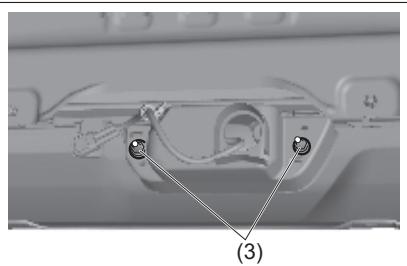


ПРИМЕР

65T90140

3) Отвийте гайките (3) и след това натиснете корпуса на светлинното тяло отзад.



ПРИМЕР

65T90150

4) Завъртете цокъла на крушката обратно на часовниковата стрелка и го издърпайте.

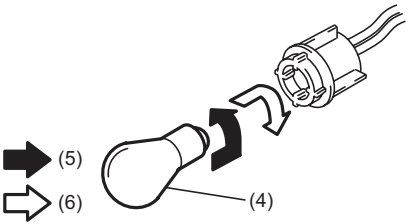


ПРИМЕР

65T90170

(5) Вадене
(6) Поставяне

5) За да извадите крушката на задната светлина за мъгла (4) от основата, натиснете крушката навътре и я завъртете обратно на часовниковата стрелка. За да монтирате нова крушка, я натиснете навътре и я завъртете обратно на часовниковата стрелка.

## Интериорно осветление

### Отпред (без конзолата в покрива)

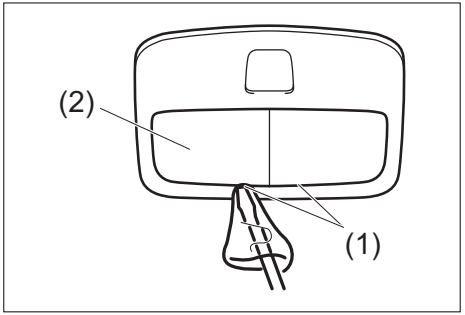


65T90210

1) За да предотвратите одраскванията, вкарайте отвертка с плосък накрайник, покрит с мека кърпа в отвора (1) и извадете лещата (2).

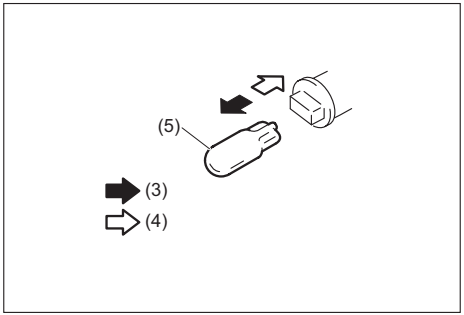


69T090340

(3) Демонтаж
(4) Монтаж

2) Дръпнете крушката (5) навън и след това вкарайте нова.
3) След като смените крушката, монтирайте лещата за осветлението на багажното отделение в обратен ред за отстраняване.

### Отпред (с конзола над главите)

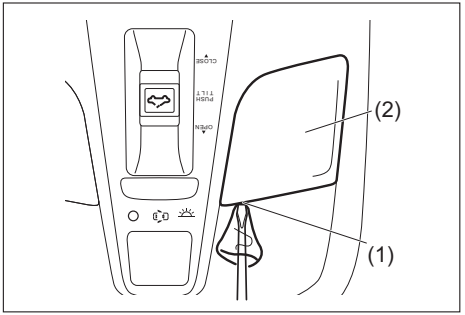


65T90220

1) За да предотвратите надраскване, вкарайте плоска отвертка, увита в мека кърпа, в жлеба (1) и след това извадете лещата (2).

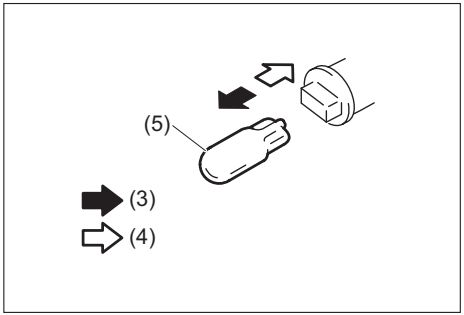


69T090340

(3) Демонтаж
(4) Монтаж

2) Дръпнете крушката (5) навън и след това вкарайте нова.
3) След като смените крушката, монтирайте лещата за осветлението на багажното отделение в обратен ред за отстраняване.

**В средата (без шибедах)**

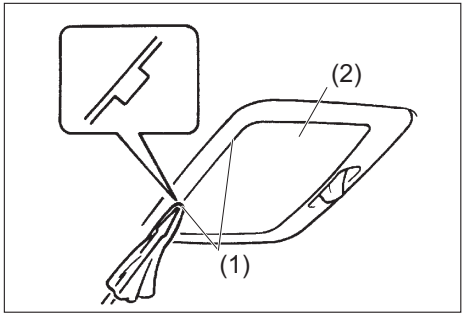


65T90230

1) За да предотвратите надраскване, вкарайте плоска отвертка, увита в мека кърпа, в жлеба (1) и след това извадете лещата (2).

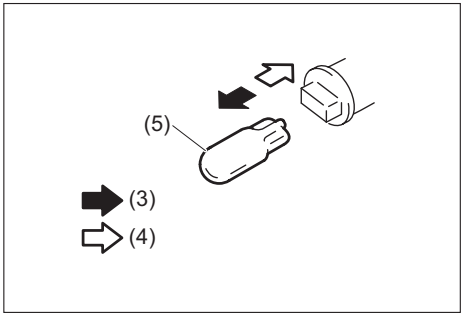


69T090320

(3) Демонтаж
(4) Монтаж

2) Дръпнете крушката (5) навън и след това вкарайте нова.
3) След като смените крушката, монтирайте лещата за осветлението на багажното отделение в обратен ред за отстраняване.

**В средата (с шибедах)**

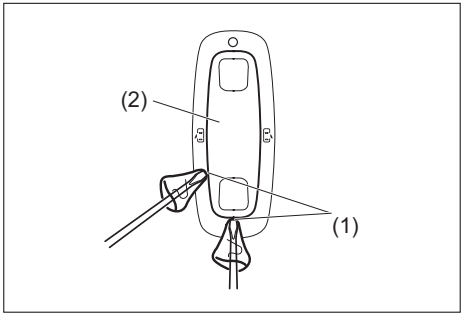


65T90240

1) За да предотвратите надраскване, вкарайте плоска отвертка, увита в мека кърпа, в жлеба (1) и след това извадете лещата (2).

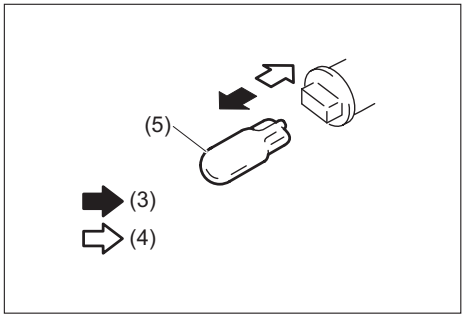


69T090340

(3) Демонтаж
(4) Монтаж

2) Дръпнете крушката (5) навън и след това вкарайте нова.
3) След като смените крушката, монтирайте лещата за осветлението на багажното отделение в обратен ред за отстраняване.

**Багажно отделение (в зависимост от оборудването)**

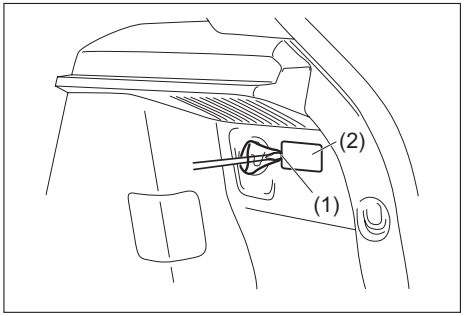


65T90250

1) За да предотвратите надраскване, вкарайте плоска отвертка, увита в мека кърпа, в жлеба (1) и след това извадете лещата (2).

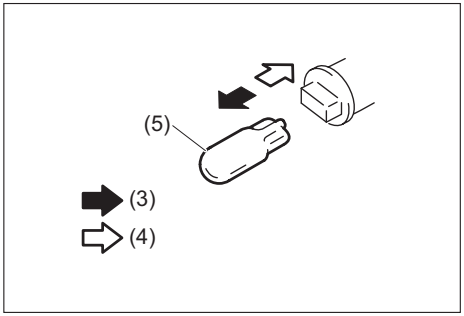


69T090340

(3) Демонтаж
(4) Монтаж

2) Дръпнете крушката (5) навън и след това вкарайте нова.
3) След като смените крушката, монтирайте лещата за осветлението на багажното отделение в обратен ред за отстраняване.

## Осветление в жабката (в зависимост от оборудването)

Тъй като в случая се изискват специални процедури, е препоръчително да закарате автомобила си в оторизиран дилър на Suzuki или квалифициран сервиз за смяна на лампата.

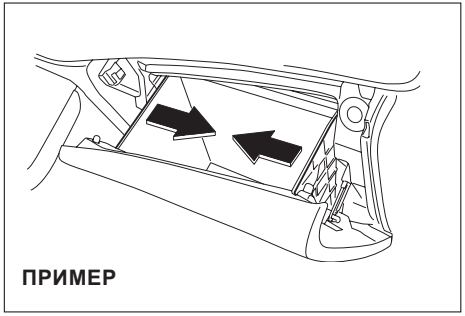


61MM0B095

1) Натиснете навътре от двете страни на жабката, за да я откачите.

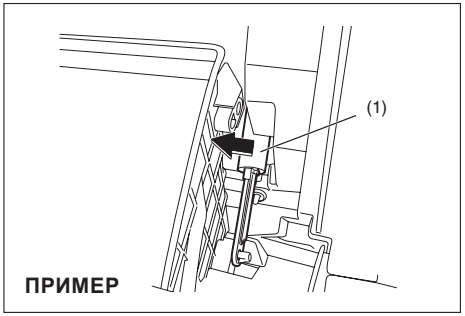


61MM0B096

2) Натиснете амортисьора (1) наляво, за да извадите жабката.

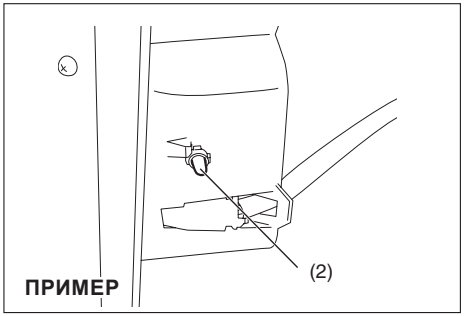


61MM0B097

3) За да свалите или монтирате крушка на осветлението (2) в жабката, просто изтеглете навън или вкарайте навътре крушката.

## Чистачки

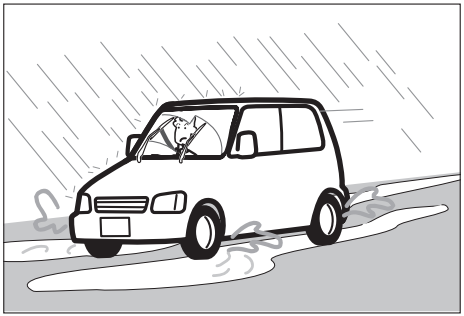

54G129

Ако чистачките са нестабилни или са повредени, или оставят линии по време на чистене, трябва да ги смените.
За да монтирате нови чистачки, следвайте процедурата, посочена по-долу.

***ЗАБЕЛЕЖКА***

**За да предотвратите надраскване или счупване на прозореца, не оставяйте рамената на чистачките да удрят прозореца, докато сменяте чистачките.**

*БЕЛЕЖКА:*
*Някои чистачки могат да се различават от описаните тук, в зависимост от спецификациите на автомобила. Ако това е така, консултирайте се с вашия дилър на SUZUKI във връзка с начина за тяхната смяна.*

**За предни чистачки:**

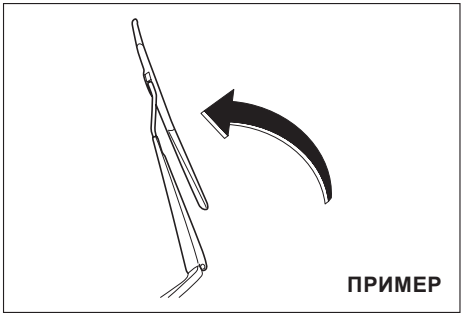


61MM0A208

1) Повдигнете рамото на чистачката от прозореца.

*БЕЛЕЖКА:*
*Когато повдигате и двете ремене на чистачките, повдигнете първо рамото на чистачката от страната на водача. Когато връщате рамената на чистачките обратно, върнете първо това от страната на пътника.*
*В противен случай, двете рамена могат да се ударят едно в друго.*

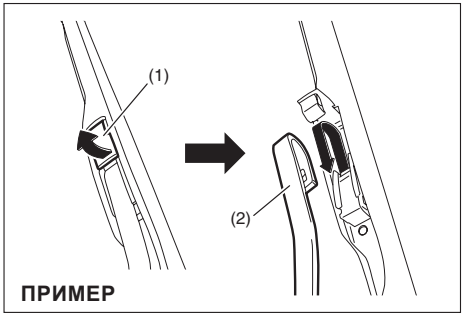


61MM0A210

2) Освободете застопоряващия елемент (1), плъзнете перото на чистачката и го свалете от рамото (2), както е показано на изображението.

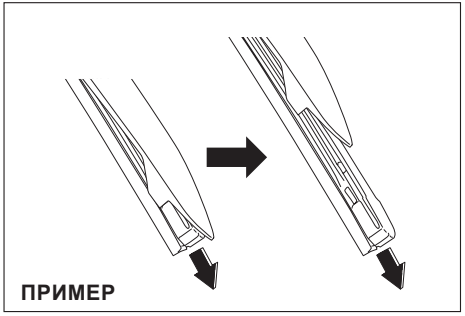


61MM0A211

3) Дръпнете силно заключения край на чистачката, за да го отключите и плъзнете чистачката, както е показано.

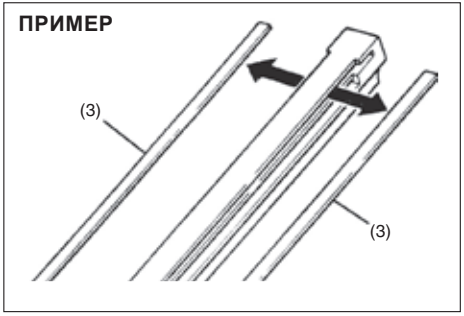


71LMT0708

(3) Фиксатор

4) Ако новите чистачки са доставени без двата фиксатора (3), преместете тези от старите чистачки върху новите.

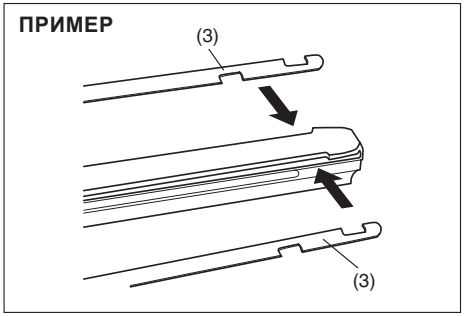


61MM0B098

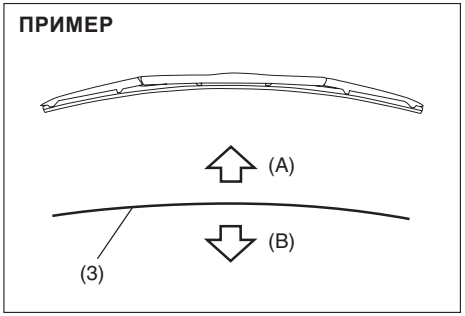


61MM0A212

(A) Нагоре
(B) Надолу

*БЕЛЕЖКА:*
*Когато монтирате металните фиксатори (3), проверете дали тяхната посока съвпада с посочената на изображението.*

ПРИМЕР

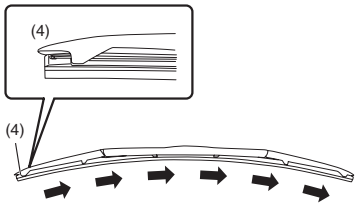


61MM0A213

(4) Заключен край

5) Монтирайте новата чистачка в обратна последователност на свалянето, като поставите заключения край (4) към рамото на чистачката.
Проверете дали чистачката е здраво захваната от всички куки. Заключете края на чистачката на мястото й.
6) Монтирайте чистачката към рамото, като проверите дали заключващият механизъм е фиксиран стабилно към рамото.

*БЕЛЕЖКА:*
*Поставете перото на чистачката така, че страната със застопоряването да бъде при водача. В противен случай при пуснати чистачки перото може да изпадне.*

**За задни чистачки:**

ПРИМЕР

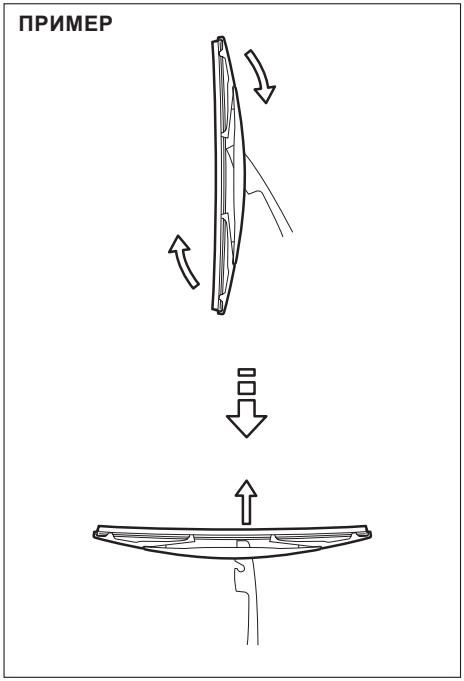

80G146

1) Повдигнете рамото на чистачката от прозореца.
2) Свалете чистачката от рамото, както е показано на изображението.
3) Плъзнете чистачката, както е показано на изображението.

ПРИМЕР

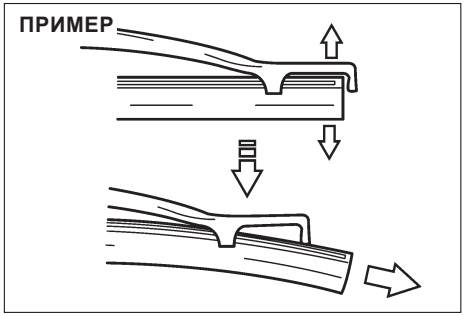

65D151

*БЕЛЕЖКА:*
*Не огъвайте края на рамото на чистачката повече от необходимото. Ако го направите, може да го счупите.*

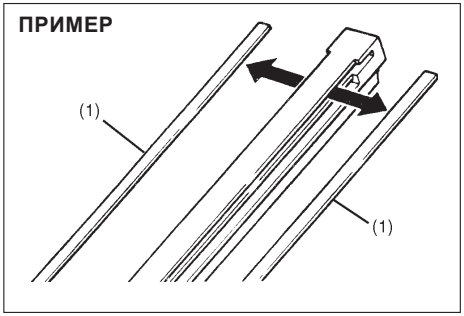


54G135

(1) Фиксатор

4) Ако новата чистачка е доставена без двата метални фиксатора, свалете тези от старата чистачка и ги поставете на новата.
5) Монтирайте новата чистачка в обратна на свалянето последователност. Уверете се, че чистачката е захваната здраво към всички куки.
6) Монтирайте чистачката към рамото в обратна на свалянето последователност.

## Течност за чистачките

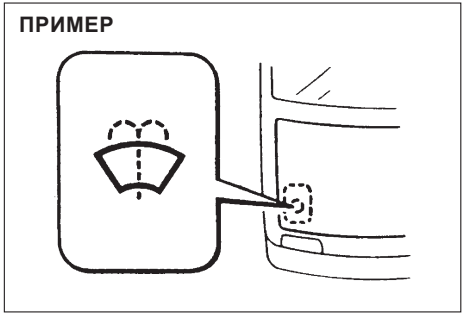


80JM078

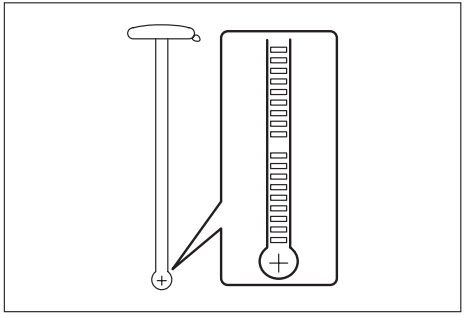

66J116

**Обем на съда за течност за чистачки: 2,5 л**

Проверете дали в съда на чистачките има течност, като погледнете скалата към капачката на съда за чистачки. Долейте, ако нивото е много ниско. Използвайте висококачествена течност за чистачки, разредена с вода, ако е необходимо.

**⚠ ПРЕДУПРЕЖДЕНИЕ**

- **Не наливайте антифриз в съда за течност за чистачките. Това може да попречи силно на видимостта, когато задействате пръскалките, а също така може и да увреди боята на автомобила.**
- **Не доливайте течност за чистачки, когато двигателят е нагорещен или работи, тъй като течността за чистачки съдържа алкохол и може да се запали, ако бъде разлята по двигателя и т.н.**

***ЗАБЕЛЕЖКА***

**Предпазните мерки относно работата с течността за чистачки са описани върху опаковката ѝ.**
**Прочетете внимателно инструкциите.**

***ЗАБЕЛЕЖКА***

**Помпичката за течност на чистачките може да се повреди, ако работи без течност в съда за течност за чистачки.**

## Климатична система

Ако не използвате климатика продължително време, например през зимата, той може да не функционира толкова добре, когато го включите отново. За да запазите неговата оптимална производителност и издръжливост, трябва да го включвате периодично. Включвайте климатика най-малко веднъж в месеца за минута, при двигател, работещ на празен ход. По този начин охладителната течност и маслото циркулират и това спомага за защитата на вътрешните компоненти.

### Смяна на филтъра на климатика

Тъй като процедурите, свързани с тази дейност, са специфични, поискайте тя да бъде извършена от вашия дилър на SUZUKI.

1) За да достигнете до филтъра на климатика, трябва да свалите жабката. Във връзка с процедурата по смяна на крушката, вижте „Осветление за жабката“ (СТР. 9-71).

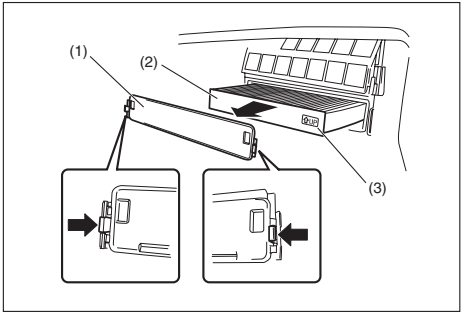


61MM0A131

2) Свалете капака (1) и издърпайте филтъра на климатика (2).

*БЕЛЕЖКА:*
*Когато монтирате нов филтър, проверете дали маркировката UP (3) сочи нагоре.*

# Подготовка преди зимния сезон

## Течност за чистачки

За да предотвратите замръзване на течността за чистачки, поставете незамръзващ компонент в нея в съответствие с външната температурата.

## Акумулатор

Проверете течността и специфичното тегло на акумулатора. Когато стане студено, показателите на акумулатора се влошават и може да ви бъде трудно да стартирате двигателя поради слабия заряд на акумулатора. Вижте “Акумулатор” (СТР. 9-53).

## Охладителна течност

За да предотвратите корозия и замръзване на двигателя отвътре, използвайте специалната охладителна течност за двигателя. Вижте „СПЕЦИФИКАЦИИ“ (СТР. 12-3).

*ЗАБЕЛЕЖКА:*
*За да проверите концентрацията на охладителната течност на двигателя или да я смените, се обърнете към оторизиран дилър на SUZUKI или друг квалифициран сервиз.*

## Зимни гуми и клинове

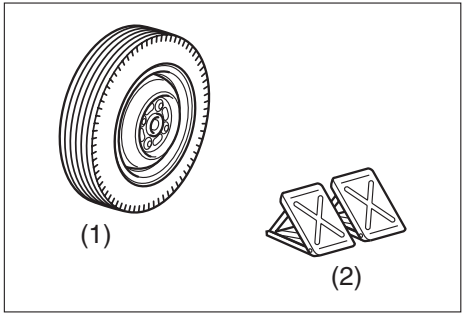


55T090670

(1) Зимна гума
(2) Клин

Зимните гуми и клиновете са необходими за шофиране по заснежени или замръзнали пътища.

## Преди потегляне

### Сняг на покрива

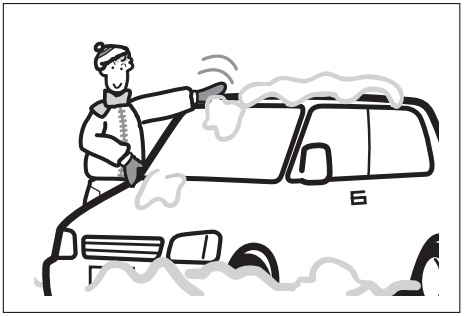

80J308

Отстранете снега от покрива преди да потеглите. Ако не го махнете, снежна маса може да падне върху стъклата и това да попречи на видимостта ви.

- За автомобил, оборудван с Dual Sensor Brake Support II (DSBS II), Dual Sensor Brake Support II (DSBS II) може да не работи правилно, когато върху предното стъкло има сняг или скреж.

**Замръзнали чистачки**

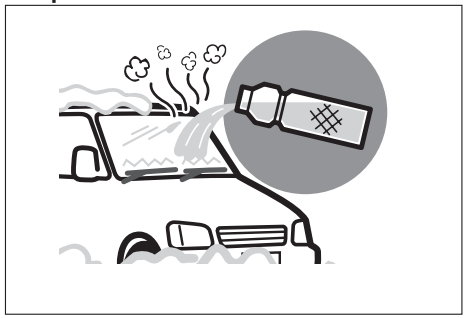

65P60060

Разтопете леда, като го залеете с хладка вода. След като го разтопите, избършете водата, за да предотвратите повторно замръзване. Ако задействате чистачките, докато са още заледени, перата на чистачките може да се повредят, а самите чистачки може да се счупят.

**Сняг и скреж по стъклата**

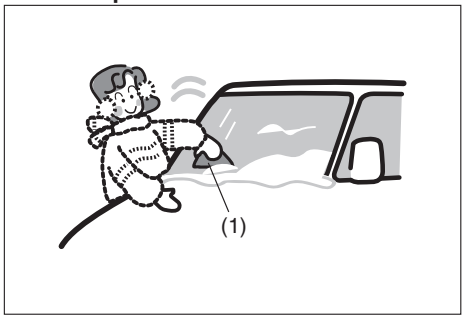


82K261

Използвайте пластмасовата стъргалка (1). Можете да премахнете снега и скрежа, за да не се повредят стъклата на прозорците.

- При автомобил, оборудван с Dual Sensor Brake Support II (DSBS II), Dual Sensor Brake Support II (DSBS II) може да не работи правилно, когато върху предното стъкло има сняг или скреж.

**Замръзнали странични огледала за обратно виждане**

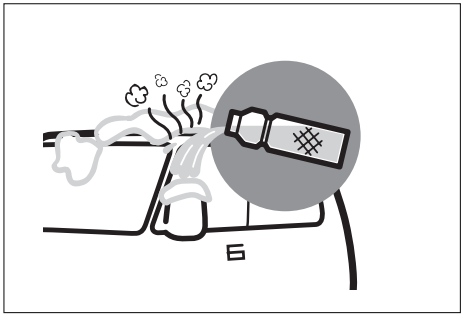


65P60070

Разтопете леда, като го залеете с хладка вода. След като го разтопите, избършете водата, за да предотвратите повторно замръзване. Ако местите страничните огледала за обратно виждане, докато още са заледени, огледалата за обратно виждане може да се счупят.

***ЗАБЕЛЕЖКА***

- **Преди да оперирате с превключвателя за сгъване на страничните огледала за обратно виждане, първо проверете дали можете да местите огледалата на ръка. След това задействайте превключвателя. Ако задействайте повторно превключвателя, докато още са заледени, огледалата могат да бъдат счупени.**
- **При сгъваеми огледала с дистанционно управление, деактивирайте функцията за дистанционно сгъване на огледалата, докато са студени, когато страничните огледала за обратно виждане са замръзнали. Ако ги местите многократно, преди ледът да бъде отстранен, огледалата може да се счупят.**

**Замръзнали врати**

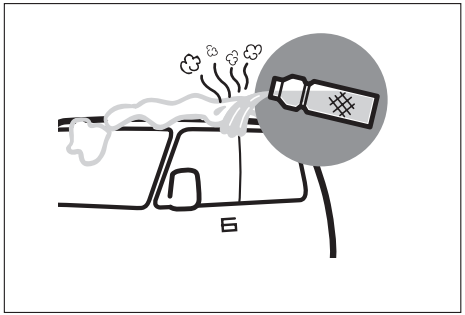


65P60080

Залейте ги с хладка вода, като внимавате да не мокрите ключалките. След отваряне на вратата избършете водата. Ако отворите вратата насила, преди ледът да бъде отстранен, гумените уплътнения около вратата може да се отлепят и да се скъсат.

**При наличие на сняг по обувките**



80J312

Отстранете снега, полепнал върху обувките ви, преди да се качите в автомобила. Ако не го отстраните, може да се подхлъзнете, когато оперирате с педалите, а стъклата на прозорците може лесно да се запотят поради високата влажност в автомобила.

## При паркиране на автомобила навън



80J315

За автомобил, оборудван с Dual Sensor Brake Support II (DSBS II), Dual Sensor Brake Support II (DSBS II) може да не работи правилно, когато върху предното стъкло има сняг или скреж.

***ЗАБЕЛЕЖКА***

- **Ако паркирате автомобила под стрехи или дървета, покривът му може**

**да бъде огънат поради натрупан сняг или паднала снежна маса.**

**Когато вали сняг, не паркирайте автомобила под стрехи или дървета.**

- **Ако паркирате автомобила отвън, когато вали сняг, рамената на чистачките**

**може да се деформират поради теглото на снега или перата на чистачките могат да замръзнат. Повдигнете рамената на чистачките, когато паркирате автомобила.**

- **При повдигане на двете предни чистачки, вдигнете първо чистачката от страната на водача**

**При връщане на рамената на чистачките, оставете да легне първо чистачката от страната на пътника. В противен случай чистачките могат да си пречат една на друга.**

## Вериги за сняг

Вериги за сняг трябва да се използват само ако са необходими за увеличаване на сцеплението или ако законът изисква това. Проверете дали веригите, които използвате, са с размера, необходим за гумите на Вашия автомобил. Също така проверете дали има достатъчно разстояние между калниците и веригите, монтирани върху гумите.

Затегнете веригите върху задните гуми, в съответствие с инструкциите на производителя. Ако е необходимо, затегнете отново веригите, след като покарате автомобила около 1,0 км (1/2 мили). Когато използвате вериги, управлявайте автомобила с ниска скорост.

***ЗАБЕЛЕЖКА***

- **Ако при шофиране на автомобила чуете, че веригите се удрят в купето на превозното средство, спрете и ги затегнете.**
- **Ако превозното средство е оборудвано с тасове, ги свалете, преди да монтирате веригите, за да не бъдат повредени от обръчите на веригите.**

# БЕЛЕЖКИ

# АВАРИЙНО ОБСЛУЖВАНЕ

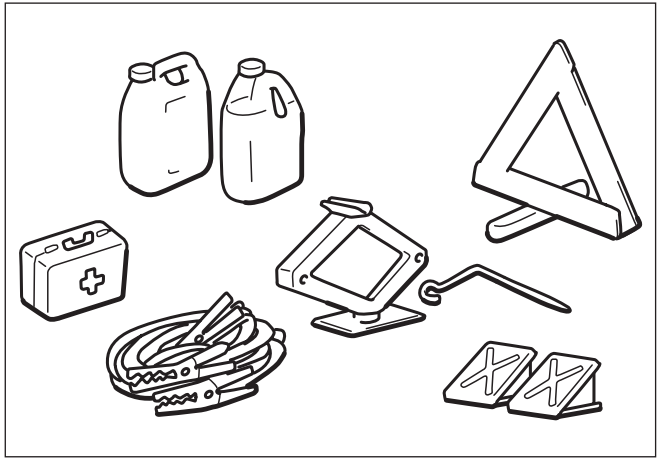

60G411

Теглене ..... 10-1
Куки за теглене ..... 10-2
Инструмент за смяна на гума
(в зависимост от оборудването) ..... 10-8
Инструкции за повдигане с крик ..... 10-8
Комплект за поправка на спукана гума
(в зависимост от оборудването) ..... 10-13
Инструкции при подаване на ток ..... 10-17
Изтощаване на акумулатора ..... 10-18
Ако спукате гума в движение ..... 10-19
Проблем с двигателя: ако стартерът не върти ..... 10-19
Проблем с двигателя: ако двигателят
не стартира ..... 10-19
Проблем с двигателя: ако двигателят прегрее ..... 10-20

## Теглене с пътна помощ

Ако автомобилът трябва да бъде теглен, свържете се с професионална служба за такъв вид услуги. Вашият дилър на SUZUKI може да ви осигури подробни инструкции относно тегленето.

**⚠ ПРЕДУПРЕЖДЕНИЕ**

**Ако вашият автомобил е оборудван с Dual Sensor Brake Support II (DSBS II),, натиснете копчето за деактивиране на системата Dual Sensor Brake Support II (DSBS II) OFF), когато теглите автомобила със запален двигател. Ако не го направите, това може да доведе до инцидент, свързан със системата, която е останала активирана.**

***ЗАБЕЛЕЖКА***

**При теглене на вашия автомобил, следвайте следните процедури:**

- **За да избегнете повреда на превозното средство по време на теглене, използвайте подходящо оборудване и следвайте процедурите, свързани с тегленето.**
- **Автомобилът трябва да бъде теглен само на късо разстояние и с ниска скорост, по асфалтиран път, като използвате ухо за теглене.**

### Автоматична трансмисия при задвижване на две колела (2WD)

Автомобилите с автоматична трансмисия и Auto Gear Shift могат да бъдат теглени по някой от следните начини:

1) Отпред
   Вдигнете предните колела и оставете задните върху земята. Преди теглене се уверете, че ръчната спирачка е освободена.
2) Отзад
   Вдигнете задните колела и поставете под предните колела колесар.

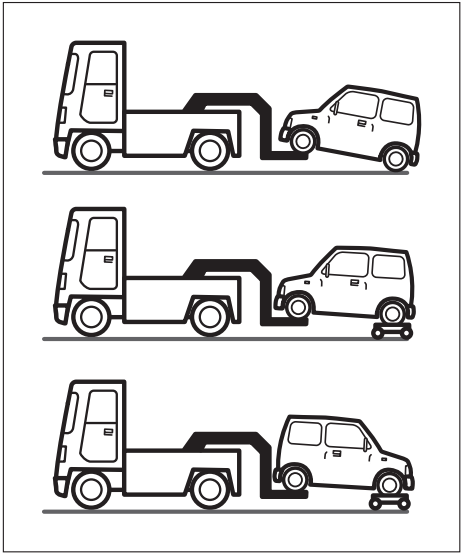

67T00160

***ЗАБЕЛЕЖКА***

**Тегленето на автомобила с предни колела върху земята може да доведе до повреда на автоматичната трансмисия или на Auto Gear Shift.**

## Ръчна трансмисия при задвижване на две колела (2WD)

Автомобилите с ръчна трансмисия могат да бъдат теглени по някой от следните начини:
Отпред, с повдигнати предни колела и задни колела върху земята. Преди теглене се уверете, че ръчната спирачка е освободена.
Отзад, с повдигнати задни колела и с предни колела на земята, ако кормилната уредба и компонентите по задвижването са в ред. Преди теглене се уверете, че трансмисията е в неутрална позиция (изключена от скорост), воланът е отключен, режимът на запалване трябва да бъде “ACC” и воланът трябва да бъде обезопасен със застопоряващо устройство, предназначено за теглене.

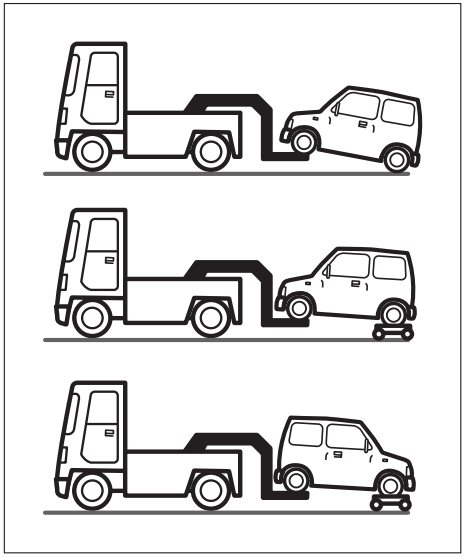

67T00160

***ЗАБЕЛЕЖКА***

**Кормилната колона не е достатъчно устойчива, за да издържи на сътресенията, които се предават от предните колела при теглене. Винаги отключвайте волана преди теглене.**

## Задвижване на четирите колела (4WD)

Вашият автомобил може да бъде теглен при едно от следните условия:

- С всички колела, поставени върху платформа.
- С повдигнати предни или задни колела и с платформена количка под другите две колела.

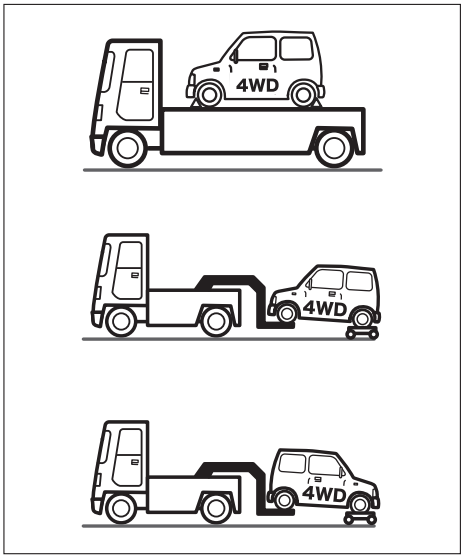


74SC08001

***ЗАБЕЛЕЖКА***

**Тегленето на автомобил с автоматична трансмисия и задвижване на четирите колела, с четири колела на земята може да доведе до повреда на автоматичната трансмисия и/или на системата за задвижване на четирите колела.**

## Халки за теглене на автомобила

SUZUKI не ви препоръчва да използвате халки за теглене на друго превозно средство. Халките са предназначени за теглене на вашия автомобил при авария на пътя.
Ако автомобилът трябва да бъде изтеглен при авария.

**⚠ ПРЕДУПРЕЖДЕНИЕ**

**Спазвайте следните инструкции, когато използвате халките за теглене. Халките или каросерията на автомобила могат да бъдат увредени, причинявайки сериозни наранявания или повреди.**

- **Не използвайте халките за теглене, за да изтеглите друго превозно средство.**
- **Избягвайте да теглите автомобила при голямо количество сняг, кал или пясък, избягвайте внезапното потегляне или хаотични маневри, които могат да доведат до прекомерно натоварване върху халките за теглене.**

**В такъв случай ви препоръчваме да се свържете с професионален сервизен център.**

### Отпред

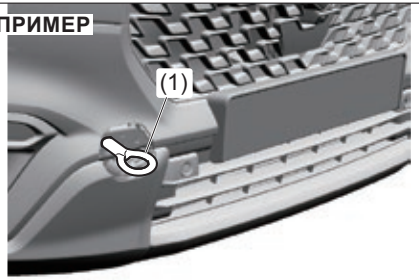


65T10011

Халките за теглене (1) са поставени в предната част на автомобила и служат само за употреба в аварийни ситуации.

***ЗАБЕЛЕЖКА:***

**Не прилагайте твърде голяма сила, защото може да се повреди захващането на капачето.**

*БЕЛЕЖКА:*
*Препоръка: закрепете капака с тиксо, за да предотвратите неговата повреда по време на теглене.*

За да монтирате халката (1), изпълнете следната процедура.

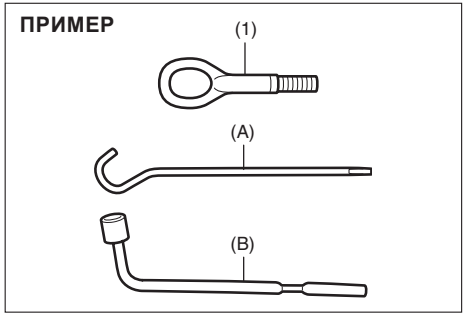


61MM0B039

1) Вземете халката за теглене (1), дръжката на крика (A) (в зависимост от оборудването) и ключа за джанти (B) (в зависимост от оборудването), които се намират в багажното отделение.

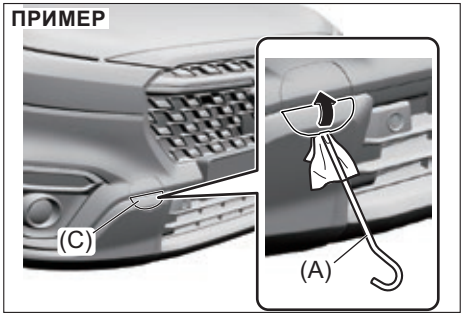


65T10023

2) Свалете капака (C), като натиснете нагоре с помощта на дръжката на крика (A) (в зависимост от оборудването), като я покриете с мека кърпа и направите отвор, както е показано на илюстрацията.

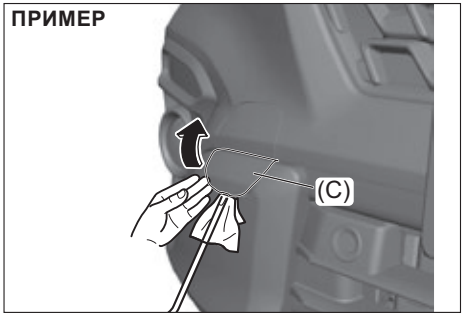


65T10110

3) Мушнете пръстите си в пролуката под долното капаче (C), за да го извадите.

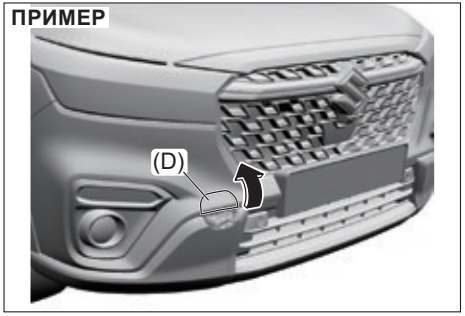


65T10031

4) Извадете горното капаче (D), както е показано на илюстрацията.

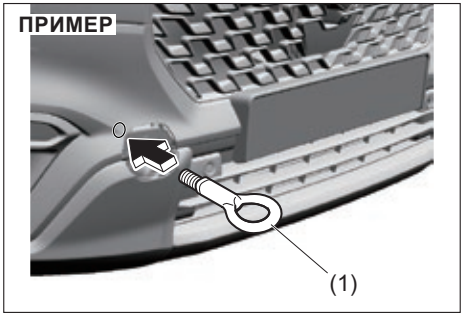


65T10041

5) Завийте на ръка халката за теглене (1).

*БЕЛЕЖКА:*
*Препоръчваме ви да хванете капачето с тиксо, за да не го повредите при теглене.*

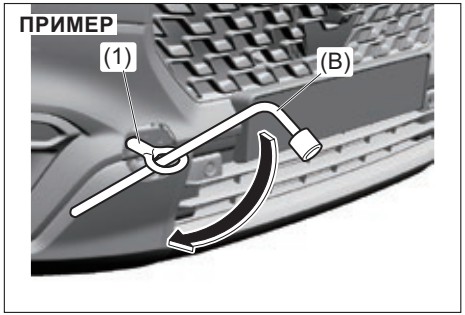


65T10051

(6) За да затегнете халката за теглене (1), завъртете я по посока на часовниковата стрелка с помощта на ключа за джанти (B), докато халката (1) бъде захваната здраво.

За да свалите халката за теглене (1), извършете същата процедура в обратна последователност.

| *ЗАБЕЛЕЖКА* |
| --- |
| **За да предотвратите повреда по автомобила, никога не използвайте халките (1) при транспортиране върху ремарке/влак или по вода.** |

## Отзад

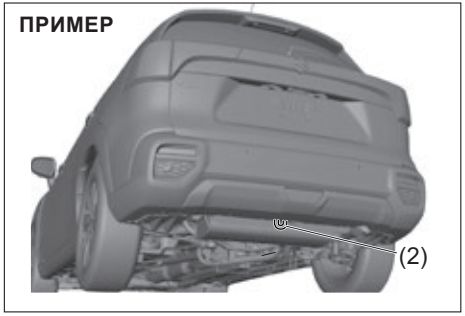


65T10061

Халката за теглене (2) е поставена в задната част на автомобила и е предназначена единствено за употреба в аварийни ситуации и при транспортиране на автомобила по вода.

## Други куки




65T10070

Отворите в купето (4) са предназначени единствено за употреба при транспортиране върху ремарке/влак. Халките (3) са предназначени единствено за транспортиране по вода.

**⚠ ПРЕДУПРЕЖДЕНИЕ**

**Не използвайте куките (3) и отворите в купето (4), за да теглите друг автомобил. Тези халки и отвори могат да се счупят, причинявайки тежки наранявания или повреди.**

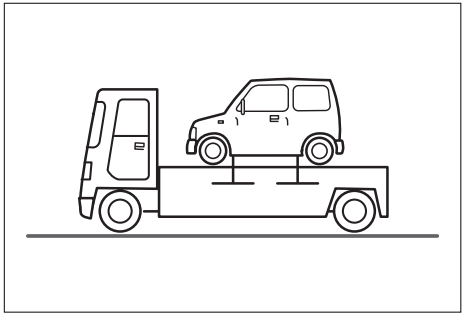

67T00163

Когато ползвате въжета за осигуряване на автомобила, вижте фигурата по-горе.

***ЗАБЕЛЕЖКА***

**Не затягайте прекомерно силно въжето, защото можете да повредите автомобила.**

## Теглене с въже

**⚠ ПРЕДУПРЕЖДЕНИЕ**

- **При автомобил, оборудван с хибридна система, ако теглите автомобила с помощта на въже, докато предупредителната лампа на хибридната система свети и индикаторът READY е угаснал, когато се опитате да стартирате двигателя, може да се стигне по пожар, токов удар или неизправност на системата. Моля, не теглете автомобила и се свържете с дилър на SUZUKI, който да провери системата.**
- **При автомобил, оборудван с Dual Sensor Brake Support II (DSBS II), ако автомобилът се тегли с включен двигател, натиснете бутона за изключване на системата Dual Sensor Brake Support II (DSBS II) OFF и я изключете. В противен случай може да стане инцидент поради задействане на системата.**

1) Закачете въжето на халката за теглене хоризонтално, така че то да виси на еднакво разстояние от теглещото превозно средство и тегленото превозно средство, ако е възможно.

2) Не изключвайте двигателя/хибридната система.
   - Когато не можете да стартирате двигателя/хибридната система, натиснете бутона за стартиране на двигателя/хибридната система, за да промените режим на запалване в позиция, различна от LOCK (OFF).
   - Завъртете волана наляво и надясно, за да проверите дали заключването на волана е освободено.

**⚠ ПРЕДУПРЕЖДЕНИЕ**

**Ако шофирате автомобила с изключен двигател/хибридна система, това може да доведе до катастрофа.**
**Когато автомобилът ви бъде теглен с помощта на въже, спазвайте следните инструкции.**
- **Не натискайте бутона за стартиране на двигателя/хибридната система, за да смените режима на запалване на LOCK (OFF). В противен случай воланът ще се заключи и няма да може да се върти.**
- **Натиснете педала на спирачката по-силно от обикновено, тъй като сервото на спирачките не работи.**
- **Въртете волана с по-голяма сила, тъй като сервото на волана не работи.**

***ЗАБЕЛЕЖКА***

**Ако не можете да освободите заключването на волана, няма да можете да го въртите и това може да причини злополука. Ако не можете да освободите заключването на волана поради неизправност и изтощаване на акумулатора, не теглете автомобила с въже.**

3) Преместете скоростния лост в положение "N".

*ЗАБЕЛЕЖКА:*
- *Ако не можете да преместите лоста за превключване на предавките в положение “N”, тегленето с помощта на въже няма да бъде възможно. Консултирайте се с дилър на SUZUKI или с професионална фирма.*
- *Ако не можете да превключите преместите лоста за превключване на предавките в положение, различно от „P” при работещ двигател (или хибридна система) и натиснат педал на спирачката поради неизправност и изтощаване на акумулатора, освободете блокажа на трансмисията, като направите справка в „Ако не може да превключвате с лоста от P – при автоматична трансмисия или Auto Gear Shift“ (СТР. 5-59).*

4) При теглене се уверете, че въжето не е хлабаво. За да избегнете ПТП, карайте внимателно автомобила си, като постоянно следите стоп светлините на предния автомобил.
- За да предупредите водач на автомобил след вас, включете аварийните светлини на тегленото превозно средство.

**⚠ ПРЕДУПРЕЖДЕНИЕ**

**Ако непрекъснато натискате спирачния педал на дълъг или стръмен наклон, спирачките могат да прегреят и да станат неефективни.**
**Когато има дълъг или стръмен наклон, не извършвайте теглене с въже. Извикайте пътна помощ.**

***ЗАБЕЛЕЖКА***

- **Ако внезапно натоварите силно халка за теглене или въже за теглене при рязко потегляне и др., халката за теглене или каросерията на автомобила може да бъде повредена.**
  **Когато превозното средство трябва да бъде теглено, не прилагайте силно натоварване върху халката за теглене или въжето при внезапно потегляне. Не ускорявайте внезапно.**
- **Ако автомобилът неминуемо трябва да бъде теглен с въже, правете това само по асфалтирани пътища. Не превишавайте скоростта от 30 км/ч и не теглете автомобила си повече от 30 км с цел предпазване на скоростната кутия.**

## Инструмент за смяна на гума (в зависимост от оборудването)

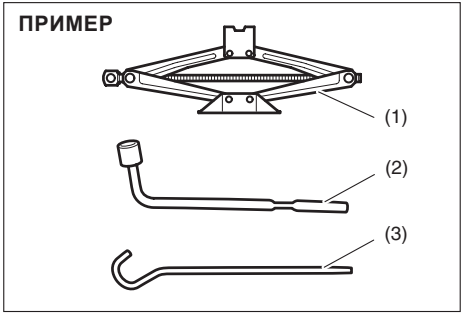


61MM0B100

(1) Крик
(2) Ключ за джанти
(3) Дръжка на крика

Инструментите за смяна на гума се намират в багажното отделение.
Вижте „Багажно отделение” (СТР. 4-16).

**⚠ ПРЕДУПРЕЖДЕНИЕ**

**След употреба на инструментите за смяна на гума, подредете инструментите така, че да не могат да причинят нараняване в случай на злополука.**

**⚠ ВНИМАНИЕ**

**Крикът трябва да се използва само при смяна на гуми. Преди да използвате крика, е важно да прочетете инструкциите, свързани с повдигането с крик в този раздел.**

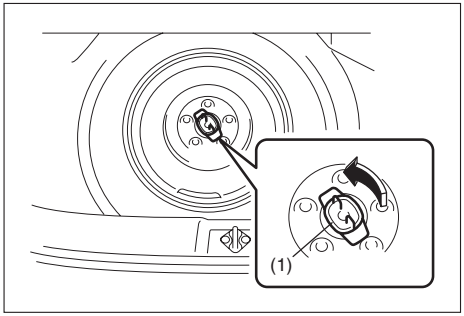


80J048

За да извадите резервната гума (ако има налична), завъртете болтовете ѝ (1) обратно на часовниковата стрелка и я извадете.

## Инструкции за повдигане с крик

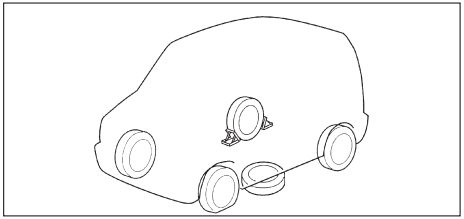

75F062

1) Поставете автомобила върху равна и твърда повърхност.
2) Задействайте стабилно паркинг спирачката и превключете лоста на трансмисията в позиция “P” (паркинг), ако автомобилът е с автоматична трансмисия, или в позиция “R” (заден ход), ако автомобилът е с ръчна трансмисия.

**⚠ ПРЕДУПРЕЖДЕНИЕ**

- **Превключете в позиция “P” (паркинг), ако автомобилът е с автоматична трансмисия, или в позиция “R” (заден ход), ако автомобилът е с ръчна трансмисия, когато повдигате с крик автомобила.**
- **Никога не повдигайте с крик автомобила, ако трансмисията е в “N” (неутрална). В противен случай, нестабилното положение на крика може да стане причина за злополука.**

3) Включете аварийните светлини, ако автомобилът се намира близо до улично движение.
4) Блокирайте предните и задните колела диагонално, противоположно на колелото, което ще бъде монтирано.
5) Поставете резервното колело (в зависимост от оборудването) близо до колелото, което ще бъде монтирано, както е показано на илюстрацията, в случай, че крикът (в зависимост от оборудването) се плъзне.

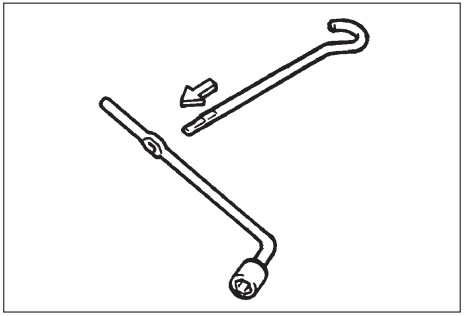

54G253

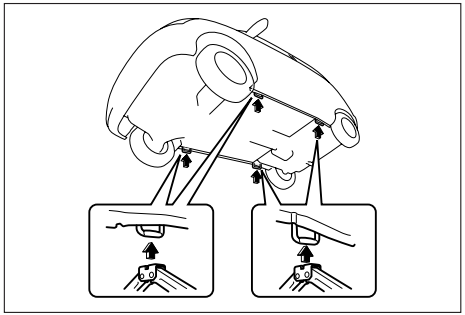

63J100

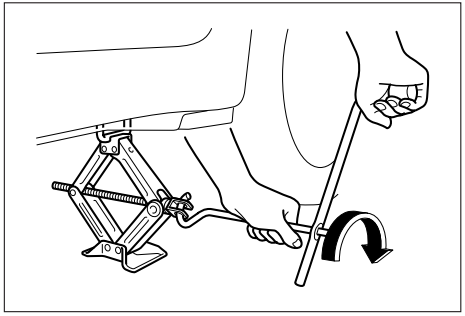

63J101

6) Поставете крика (в зависимост от оборудването) под ъгъл и го повдигнете, като завъртите дръжката на крика (в зависимост от оборудването) по посока на часовниковата стрелка, докато отворът в главата на крика не влезе в отвора за крика под купето на автомобила.
7) Продължете да повдигате крика (в зависимост от оборудването) бавно и плавно, докато гумата се повдигне от земята. Не повдигайте автомобила повече от необходимото.

**⚠ ПРЕДУПРЕЖДЕНИЕ**

**Ако крикът се изплъзне, част от вашето тяло може да бъде защипана от автомобила и това може да доведе до тежка травма. Също така, ако автомобилът потегли, това може да доведе до ПТП. При повдигане на автомобила следвайте следните точки.**

- **Вдигайте автомобила с помощта на крик върху равна и твърда повърхност.**
- **Използвайте крика само за смяна или ремонт на спукани гуми.**
- **Използвайте само крика на този автомобил и не използвайте крик от друг автомобил. Също не използвайте крика на този автомобил за други автомобили.**
- **Поставяйте крика само на обособената за целта позиция. Ако поставите крика в позиция, различна от посочената за повдигане, крикът може да изпадне и автомобилът може да бъде повреден.**
- **Не повдигайте автомобила повече от необходимото.**
- **Когато повдигате автомобила с крик, не поставяйте предмети върху или под крика.**
- **Не вдигайте по няколко гуми едновременно, като използвате няколко крика.**

## Повдигане на автомобил със стойки

- Поставете стойката на една от точките, указани по-долу.
- Винаги подпирайте повдигнатия автомобил със стойки (налични в търговската мрежа) на точките, посочени по-долу.

**⚠ ПРЕДУПРЕЖДЕНИЕ**

**Тъй като автомобилът може да бъде повреден или да се стигне до инцидент, следвайте следните точки.**

- **Съблюдавайте обозначените точки, показани на илюстрациите.**
- **При задържане на вдигнатия автомобил използвайте неподвижна стойка.**
- **При вдигане само на предната или само на задната част, поставете клин (достъпен в търговската мрежа) пред или зад гумите.**

**Точка за поставяне на стойка отпред (1)**

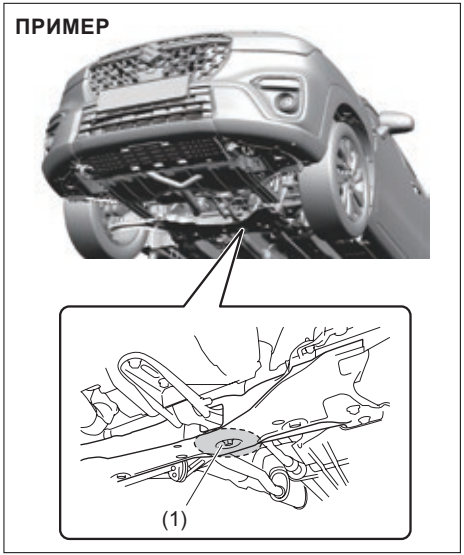


65T10082

**Точка за поставяне на стойка отзад (2)**

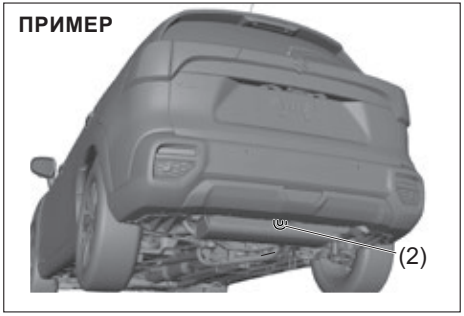


65T10061

**Точки за поставяне на стойка (3) или двуколонен подемник**

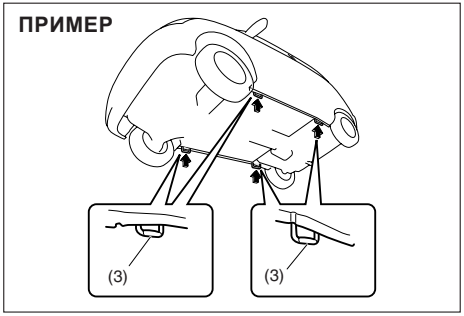


61MM0B103

***ЗАБЕЛЕЖКА***

**Никога не прикрепяйте крика към ауспуха, спойлера на прага, кората в дъното на автомобила (ако има налична), кората под двигателя или задната торсионна греда.**

*БЕЛЕЖКА:*
*За повече информация се свържете с оторизиран дилър на SUZUKI или друг квалифициран сервиз.*

## Смяна на колела

За да смените колело, следвайте долупосочената процедура:
За да смените колело, направете следното:

1) Извадете крика (ако има наличен), инструментите и резервната гума от автомобила.
2) Разхлабете, но не развивайте докрай болтовете на колелата.
3) Повдигнете автомобила с крика (следвайте инструкции за повдигане с крик, посочени в този раздел).

**⚠ ПРЕДУПРЕЖДЕНИЕ**

- **Превключете в позиция “P” (паркинг), ако автомобилът е с автоматична трансмисия, или в позиция “R” (заден ход), ако автомобилът е с ръчна трансмисия, когато повдигате с крик автомобила.**
- **Никога не повдигайте с крик автомобила, ако трансмисията е в позиция “N” (неутрална). В противен случай, нестабилното положение на крика може да доведе до злополука.**

**⚠ ВНИМАНИЕ**

**Непосредствено след шофиране на автомобила колелата, болтовете на джантите и зоната около спирачките могат да бъдат много нагорещени. Докосването на тези зони би могло да причини травми. Не докосвайте тези зони непосредствено след шофиране на автомобила.**

4) Свалете болтовете на джантата и самото колело.

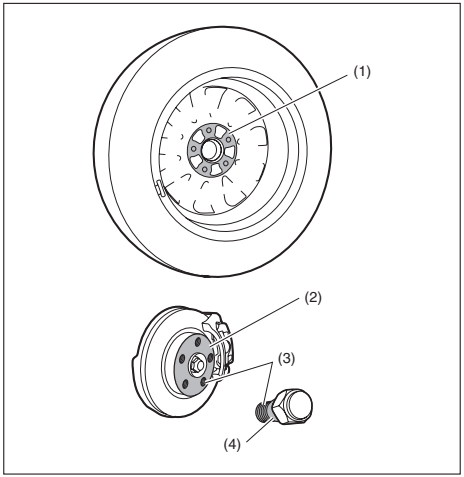


61MM0A209

5) Почистете калта и мръсотията от повърхността на колелото (1), главината (2), резбите (3) и повърхността на гайките на колелото (4) с чиста кърпа. Почистете внимателно главината, тъй като може да е нагорещена след шофиране на автомобила.
6) Монтирайте новото колело и поставете гайките на колелото с конусовидния им край, сочещ към колелото. Затегнете добре всяка гайка с ръка, докато колелото не легне добре върху главината.

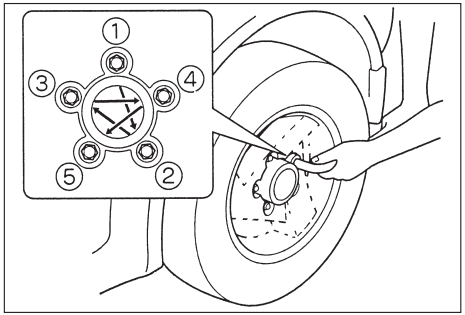


81A057

**Момент на затягане за гайките на колелото - 100 Nm (10.2 kg-m74.0 lb-ft)**

7) Пуснете крика надолу и завийте напълно гайките с ключ за джанти в реда, посочен на илюстрацията по-горе.

### ⚠ ПРЕДУПРЕЖДЕНИЕ

**Използвайте оригинални болтове за джанти и ги затегнете с посочения момент на затягане, колкото се може по-скоро след смяна на колелата. Неподходящите болтовете и тяхното неправилно затягане могат да причинят развиването им, което може да доведе до злополука. Ако не разполагате с динамометричен ключ, затягането на гайките на колелата трябва да бъде проверено от оторизиран дилър на SUZUKI или друг квалифициран сервиз.**

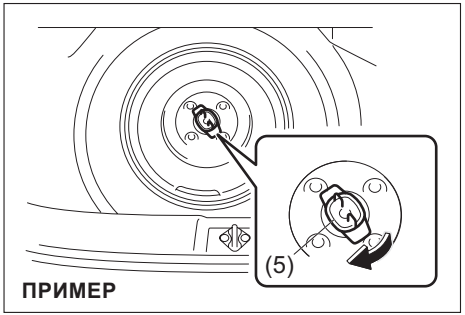


52RM603

8) Върнете резервната гума обратно в багажното отделение в последователност, обратна на тази на свалянето й, и затегнете болта (5) по посока на часовниковата стрелка, както е показано на илюстрацията.

### *ЗАБЕЛЕЖКА*

**Уверете се, че резервната гума е закрепена добре към пода. Хлабаво закрепената гума може да създава шум при шофиране на автомобила и да повреди боята по купето.**

### Тасове на колелата (ако има налични)

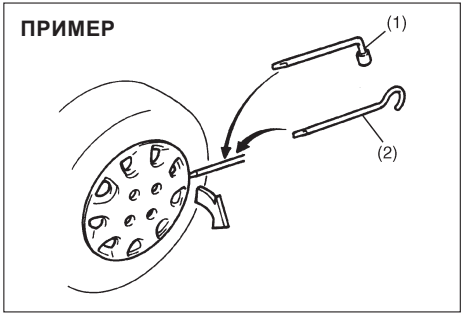


60G309

(1) или (2) инструмент с плосък накрайник

Автомобилът е оборудван с два инструмента - ключ за джанти (в зависимост от оборудването) и манивела за крик (в зависимост от оборудването), всеки от които е с плосък накрайник.
Използвайте инструмента с плосък накрайник или плоска отвертка, за да свалите тасовете на колелата, както е показано по-горе.

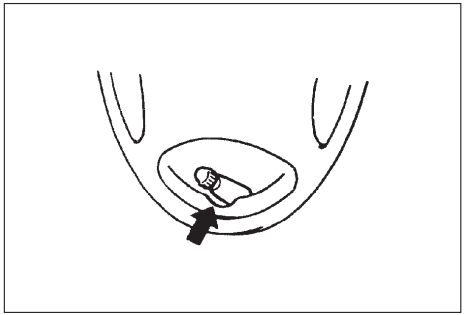

54G117

Когато монтирате таса, се уверете, че той е позициониран така, че да не покрива и да не пречи на вентила.

## Комплект за поправка на спукана гума

Комплектът за поправка на спукана гума се намира в багажното отделение. Вижте „БАГАЖНО ОТДЕЛЕНИЕ” (СТР. 1-6).

**⚠ ПРЕДУПРЕЖДЕНИЕ**

**Неспазването на инструкциите, посочени в този раздел, които са свързани с употребата на комплекта за поправка на спукана гума, може да доведе до увеличен риск от загуба на контрол върху превозното средство или до злополука.**
**Прочетете внимателно и следвайте инструкциите, посочени в този раздел.**

**ВАЖНО**

**Комплектът за поправка на спукана гума не може да бъде използван в следните случаи. Свържете се с дилъра на SUZUKI или с пътна помощ.**

- **Прорези или пробиви по протектора на гумата, които са по-големи от около 4 мм (0,15 инча).**
- **Прорези по борда на гумата.**
- **Повреди по гумата вследствие на шофиране със значително по-ниско налягане в гумата или дори със спаднала гума.**
- **Бордът на гумата е изцяло извън джантата.**
- **Повредена джанта.**

**Малките дупчици по протектора на гумата, причинени от гвоздеи или винтчета, могат да бъдат залепени с комплекта за поправка на спукана гума. Не вадете гвоздеите и винтчетата от гумата при авариен ремонт.**

**Съдържание на комплекта за поправка на спукана гума**

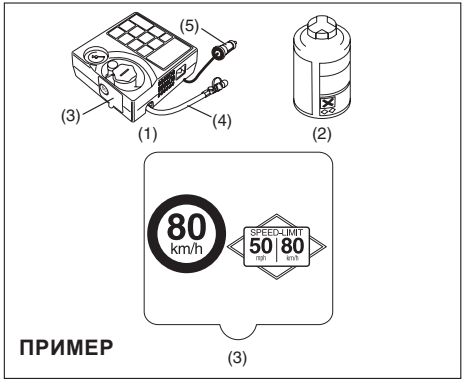


61MM0A090

(1) Компресор за въздух
(2) Бутилка с уплътнителен материал (лепило)
(3) Стикер за ограничаване на скоростта (с компресор)
(4) Маркуч за въздух
(5) Щепсел

**⚠ ПРЕДУПРЕЖДЕНИЕ**

**Уплътнителят (лепилото) от комплекта за поправка на спукана гума е вреден, ако бъде погълнат или ако влезе в контакт с кожата или очите. Ако го погълнете, не предизвиквайте повръщане. Приемете обилно количество вода (ако е възможно въгленова суспензия) и потърсете незабавно лекарска помощ. Ако в очите ви попадне уплътнител, промийте ги с вода и потърсете лекарска помощ. Измийте се добре след работа с уплътнителя. Разтворът може да се окаже отровен за животни. Дръжте го на недостъпно за деца и животни място.**

***ЗАБЕЛЕЖКА***

**Подменете уплътнителя, преди да изтече неговият срок на годност, посочен върху етикета на бутилката. За да закупите нов уплътнител, се свържете с дилъра на SUZUKI или друг квалифициран сервиз.**

## Как да изкарате комплекта за ремонт на гуми

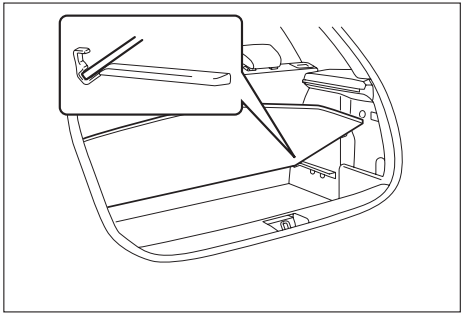

61MM0B036

1) Кората на багажника може да бъде отворена, както е показано на илюстрацията.

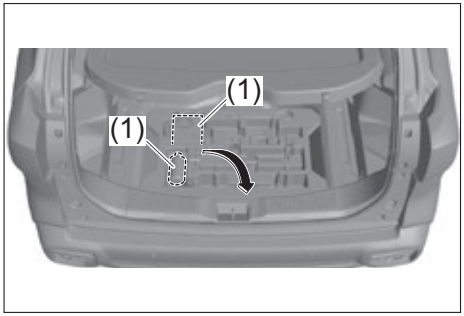


65T10090

2) Изкарайте комплекта за ремонт на гуми (1) от багажника

## Как да извършим аварийна поправка

1) Поставете превозното средство върху равна и твърда повърхност. Задействайте стабилно ръчната спирачка и превключете скоростния лост в позиция “P” (паркинг), ако вашият автомобил е с автоматична трансмисия или в “R” (заден ход), ако вашият автомобил е с ръчна трансмисия.
   Включете аварийните светлини, ако автомобилът се намира близо до улично движение.
   Блокирайте предното и задното колело диагонално, срещуположно на колелото, което ще бъде поправяно.
2) Извадете бутилката с уплътнителен материал и компресора.
3) Свалете капачката на компресора, която покрива гнездото за бутилката с уплътнителния материал и след това завийте бутилката в гнездото.
4) Развийте капачката на вентила на гумата.
5) Свържете маркуча на компресора към вентила на гумата.
6) Поставете щепсела на компресора в извода за ток (запалката). При автомобили с ръчна трансмисия, превключете от предавка "R" (заден ход) към предавка "N" (неутрална). Запалете двигателя или стартирайте хибридната система. Включете компресора и напомпайте гумата с указаното налягане.

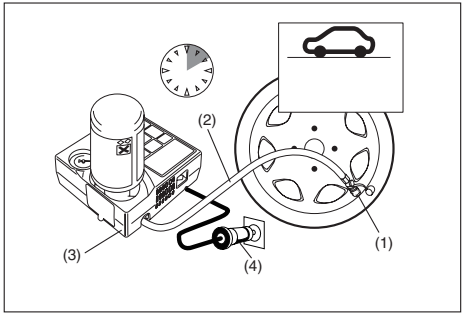


61MM0A091

(1) Вентил на гумата
(2) Маркуч
(3) Компресор
(4) Щепсел

### *ЗАБЕЛЕЖКА*

**Не използвайте компресора повече от 10 минути без причина. Това може да доведе до прегряване на компресора.**

Ако не може да достигнете необходимото налягане за 5 минути, придвижете превозното средство няколко метра напред и назад, за да може уплътнителят да се разпредели в цялата гума. След това напомпайте гумата отново.
Ако гумата все още не може да бъде напомпана, вероятно тя е повредена сериозно. В такъв случай, комплектът за поправка на спукана гума не може да осигури необходимото уплътняване. Свържете се с дилър на SUZUKI или с пътна помощ.

*БЕЛЕЖКА:*
*Ако напомпате гумата прекалено много, изкарайте малко въздух, като разхлабите маркуча за въздух.*

7) Залепете стикера за ограничаване на скоростта от компресора в полезрението на водача.
8) Шофирайте автомобила за кратко, веднага, след като напомпате гумата с необходимото налягане. Шофирайте автомобила внимателно с максимална скорост от 80 км/ч (50 мили в час).
9) Придвижете автомобила внимателно до най-близкия дилър на SUZUKI или до сервизен център за гуми.

### ⚠ ПРЕДУПРЕЖДЕНИЕ

**Не поставяйте етикета за ограничаване на скоростта върху капака на въздушната възглавница. Също така, не го слагайте върху предупредителните лампи на индикаторите или върху скоростомера.**

10) След 10 км (6 мили) шофиране на автомобила проверете налягането в гумите с помощта на манометъра на компресора. Ако налягането е над 220 kPa (2.2 бара), аварийният ремонт е приключил успешно. Но в случай, че налягането е по-малко от необходимото, регулирайте налягането в гумите спрямо необходимото. Ако налягането в гумата падне под 130 kPa (1.3 бара), комплектът за ремонт на спукана гума не може да осигури необходимото уплътнение. Не шофирайте автомобила, а се свържете с дилър на SUZUKI, друг квалифициран сервиз или с пътна помощ.

### ⚠ ПРЕДУПРЕЖДЕНИЕ

**Проверете налягането в гумите и се уверете, че аварийната поправка е приключила успешно, след като сте шофирали автомобила в продължение на 10 км (6 мили).**

### *ЗАБЕЛЕЖКА*

**Гумата трябва да бъде сменена в най-близкия дилър на SUZUKI. Ако използвате повторно залепена гума, се свържете със сервизен център за гуми. Колелото може да бъде използвано отново, след като изчистите изцяло уплътнителя с чиста кърпа, за да не се образува ръжда, но вентилът на гумата и датчикът на системата за контрол на налягането в гумите (TPMS) трябва да бъдат сменени.**
**Предайте използваната бутилка и маркуча за пълнене на дилър на SUZUKI за изхвърляне (в зависимост от практиката във вашия регион).**
**След използване на уплътнителя го сменете с нова бутилка от дилъра на SUZUKI или друг квалифициран сервиз.**

### Как да използваме компресора за помпане на гуми

1) Паркирайте автомобила върху равна и твърда повърхност. Задействайте стабилно ръчната спирачка и превключете в позиция “P” (паркинг), ако вашият автомобил е с автоматична трансмисия, или на предавка “R” (заден ход), ако вашият автомобил е с ръчна трансмисия.
2) Извадете компресора.
3) Развийте капачето на вентила на гумата.
4) Свържете маркуча на компресора към вентила на гумата.
5) Свържете щепсела на компресора към контакта (запалката). При автомобили с ръчна трансмисия, превключете от предавка “R” (заден ход) към предавка “N” (неутрална). Запалете двигателя. Включете компресора. Напомпайте гумата с необходимото налягане.

***ЗАБЕЛЕЖКА***

**Не използвайте компресора за повече от 10 минути. Това може да доведе до прегряване на компресора.**

## Инструкции при подаване на ток

**⚠ ПРЕДУПРЕЖДЕНИЕ**

- **Никога не се опитвайте да запалите автомобила, ако акумулаторната батерия е замръзнала. Акумулаторните батерии, които са в такова състояние, могат да експлодират.**
- **При свързване на кабелите за подаване на ток се уверете, че кабелите и ръцете ви са далече от ремъчните шайби, ремъците или вентилаторите.**
- **Акумулаторните батерии възпроизвеждат възпламеним водороден газ. Дръжте акумулаторните батерии на разстояние от огън и искри, тъй като може да се получи експлозия. Никога не пушете, когато работите в близост до акумулаторната батерия.**
- **Ако подаващата ток акумулаторна батерия, която използвате за помощното запалване, е монтирана в друго превозно средство, се уверете, че двете превозни средства не се докосват едно с друго.**
- **Ако вашата акумулаторна батерия се разрежда постоянно без явна причина за това, автомобилът трябва да бъде проверен от оторизиран дилър на SUZUKI или друг квалифициран сервиз.**

За да не нараните себе си и да не повредите автомобила или акумулаторната батерия, следвайте долупосочените инструкции, свързани с помощното запалване на двигателя с точност и в описаната последователност. Ако имате съмнения, повикайте пътна помощ.

***ЗАБЕЛЕЖКА***

**Не трябва да палите автомобила, като го бутате или теглите. Този начин на запалване може да доведе до трайно увреждане на катализатора. Използвайте кабели за подаване на ток, за да запалите автомобил със слаба или изтощена акумулаторна батерия.**

### При подаване на ток следвайте следната процедура:

1) Използвайте само 12-волтова акумулаторна батерия, за да подавате ток за палене на вашия автомобил. Поставете 12-волтовата акумулаторна батерия близо до вашия автомобил, така че кабелите за подаване на ток да достигат и двете акумулаторни батерии. Когато използвате акумулаторна батерия, монтирана в друго превозно средство, НИКОГА НЕ ПОЗВОЛЯВАЙТЕ НА ДВЕТЕ ПРЕВОЗНИ СРЕДСТВА ДА СЕ ДОКОСВАТ ЕДНО С ДРУГО. Задействайте ръчните спирачки и на двете превозни средства.
2) Изключете аксесоарите на автомобила, с изключение на тези, необходими за безопасността (например, фаровете и аварийните светлини).

ПРИМЕР

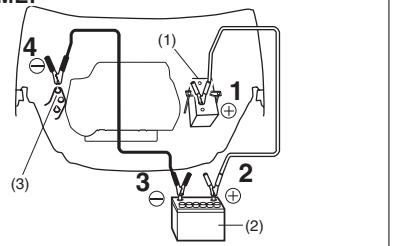


54MN259

3) Свържете кабелите за подаване на ток по следния начин:
   1. Свържете единия край на първия кабел за подаване на ток към положителния (+) извод на разредената акумулаторна батерия (1).
   2. Свържете другия край към положителния (+) извод на подаващата ток акумулаторна батерия (2).
   3. Свържете единия край на втория кабел за подаване на ток към отрицателния (-) извод на подаващата ток акумулаторна батерия (2).
   4. Направете последната връзка към небоядисана метална част (3) на цилиндровата глава на двигателя на автомобила с изтощената акумулаторна батерия (1).

**⚠ ПРЕДУПРЕЖДЕНИЕ**

**Никога не свързвайте кабел за подаване на ток директно към отрицателния (-) извод на разредената акумулаторна батерия, тъй като може да предизвикате експлозия.**

**⚠ ВНИМАНИЕ**

**Свържете добре кабела за подаване на ток към тампона на двигателя. Ако кабелът за подаване на ток бъде разкачена от тампона на двигателя, вследствие на вибрациите при запалване, кабелът може да бъде закачен от ремъците по двигателя.**

4) Ако подаващата ток акумулаторна батерия, която използвате, е монтирана в друго превозно средство, запалете двигателя на Автомобила с подаващата ток акумулаторна батерия. Оставете двигателя да работи на умерени обороти.
5) Запалете двигателя на автомобила с изтощената батерия.
6) Свалете кабелите за подаване на ток в точно обратната последователност на тяхното свързване.

## Изтощаване на акумулатора

В следните случаи акумулаторът е изтощен.

- Стартерът не „върти“, когато се опитвате да запалите двигателя или да стартирате хибридната система, или „върти“ твърде слабо, за да стартира двигателя.
- Фаровете светят много слабо или звукът на клаксона е прекалено слаб.

## Ако спукате гумата, докато шофирате

Дръжте здраво волана и внимателно натиснете спирачката, за да намалите скоростта на автомобила, и го спрете на безопасно място.

## Проблем с двигателя: Ако стартерът не върти

1) Опитайте се да завъртите контактния ключ в позиция “START” (стартиране), с включени фарове, за да определите състоянието на акумулаторната батерия. Ако фаровете са много слаби или се изключват, това обикновено означава, че или акумулаторната батерия е разредена или че контактът на клемите на акумулаторната батерия е слаб. Презаредете акумулаторната батерия или коригирайте контакта на клемите на акумулаторната батерия, ако е необходимо.
2) Ако фаровете светят добре, проверете предпазителите. Ако причината за неизправността в стартера не е ясна, може би има основен електрически проблем. Автомобилът трябва да бъде проверен от вашия дилър на SUZUKI или друг квалифициран сервиз.

## Проблем с двигателя: Ако двигателят е задавен

**(Автомобили без система за безключово стартиране)**
Ако двигателят е задавен с бензин, може да се окаже трудно да го запалите. Ако това се случи, натиснете педала на газта докрай и го задръжте там, докато въртите стартера.

- Не въртете на стартер за повече от 12 секунди.

**(Автомобили със система за безключово стартиране)**
Ако двигателят е задавен с бензин, може да се окаже трудно да го запалите. Ако това се случи, натиснете педала на газта докрай и го задръжте там, докато въртите стартера.

- Не въртете на стартер за повече от 12 секунди.

*БЕЛЕЖКА:*
*Ако двигателят отказва да запали, стартерът спира автоматично да върти след определен период от време. След като стартерът се е изключил автоматично или ако е налице друго необичайно нещо в системата за стартиране на двигателя, стартерът върти само докато държите натиснато копчето за стартиране на двигателя.*

## Проблем с двигателя: Ако двигателят прегрее

Двигателят може да прегрее временно при тежки условия на шофиране на автомобила. Ако светне предупредителната лампа за висока температура на охладителната течност в двигателя, тъй като двигателят е прегрял по време на шофиране на автомобила:

1) Изключете климатика, ако има такъв.
2) Закарайте автомобила на безопасно място и го паркирайте.
3) Оставете двигателя да работи на празен ход за няколко минути, докато светлината за прегряване угасне и уред на таблото достигне нормални, допустими граници на температурата в диапазона между „H" и „C".

**⚠ ПРЕДУПРЕЖДЕНИЕ**

**Ако видите или чуете звук на кипене и видите да излиза пара, спрете автомобила на безопасно място и изключете незабавно двигателя, за да може да се охлади. Не отваряйте капака при наличието на пара. Когато спрете да виждате или да чувате звука от кипене, отворете капака, за да видите дали охладителната течност все още кипи. Ако това е така, трябва да изчакате още, докато кипенето спре, за да продължите.**

Ако предупредителната лампа за висока температура на охладителната течност в двигателя не изгасва:

1) Изгасете двигателя и проверете дали ремъкът и ролката на водната помпа не са повредени или не приплъзват. Ако откриете нещо необичайно, отстранете проблема.
2) Проверете нивото на охладителната течност в разширителния съд. Ако нивото е под маркировката "LOW" (ниско), проверете за течове в радиатора, водната помпа и радиатора и маркучите на парното. Ако откриете течове, които могат да предизвикват прегряването, не палете двигателя, докато проблемът не бъде отстранен.
3) Ако не откриете течове, долейте внимателно охладителна течност в разширителния съд и след това в радиатора, ако е необходимо. (Вижте "Охладителна течност в двигателя" (СТР. 9-36))

*БЕЛЕЖКА:*
*Ако вашият двигател прегрява и вие не сте сигурни какво да правите, свържете се с вашия дилър на SUZUKI или с друг квалифициран сервиз.*

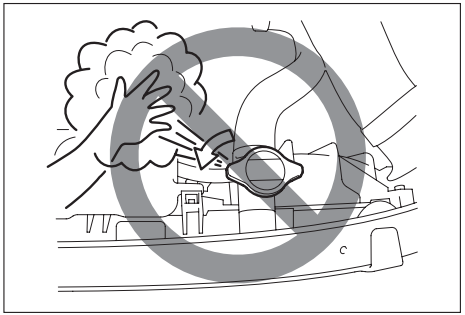

79J007

**⚠ ПРЕДУПРЕЖДЕНИЕ**

- **Опасно е да отвивате капачката на радиатора, когато температурата на водата е висока, защото врящата течност и парата могат да излязат навън под влияние на налягането. Капачката трябва да бъде сваляна само когато температурата на охладителната течност е спаднала.**
- **За да предотвратите телесно нараняване, дръжте ръцете, инструментите и дрехите си далече от вентилатора за охлаждане на двигателя и от вентилатора на климатика. Тези електрически вентилатори могат да се включат автоматично без предупреждение.**

# БЕЛЕЖКИ

# ГРИЖА ЗА ВЪНШНИЯ ВИД НА ПРЕВОЗНОТО СРЕДСТВО

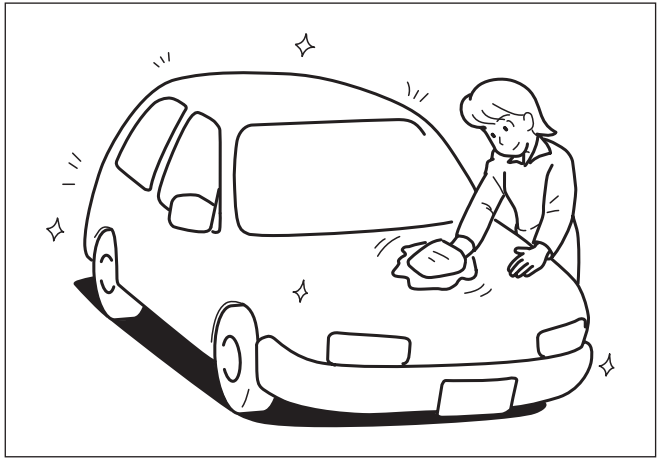

60G412

**Защита от ръжда..... 11-1**
**Почистване на екстериора..... 11-2**
**Почистване на интериора ..... 11-6**

# Защита от ръжда

Важно е да се грижите добре за вашия автомобил, за да го предпазите от ръжда. По-долу са посочени инструкции, как да поддържате превозното средство, за да го предпазите от ръжда. Прочетете внимателно тези инструкции и ги следвайте.

## Важна информация относно ръждата

**Главни причини за появата на ръжда**

1) Натрупването на сол за пътища, мръсотия, влага и химикали на трудно достъпни места в пода или по шасито на автомобила.
2) Отлюпени парчета, драскотини или други повреди по третирани или боядисани метални повърхности в резултат на дребни инциденти или драскане от камъни или чакъл.

**Влияние на околната среда, което увеличава появата на ръжда**

1) Солта за пътища, химикалите за контролиране на праха, морският въздух и индустриалното замърсяване ще увеличат корозията на метала.
2) Високата влажност увеличава корозията особено когато температурата е точно над точката на замръзване.
3) Задържането на влага на определени места на автомобила за продължителен период от време може да увеличи корозията дори ако другите участъци на купето са напълно сухи.
4) Високата температура води до увеличаване на степента на корозия на места от автомобила, които не са добре проветрявани, за да изсъхнат по-бързо.

Тази информация показва необходимостта да поддържате автомобила (особено отдолу) колкото е възможно по-чист и сухо. Също толкова важно е да поправяте възможно най-бързо всяка повреда по боята или предпазните покрития.

## Как да предотвратите появата на ръжда

**Мийте автомобила често**

Най-добрият начин да запазите лаковото покритие на вашия автомобил и да предотвратите появата на ръжда, е да го поддържате чист, като го миете често. Миете автомобила най-малко веднъж през зимата и един път непосредствено след зимата. Поддържайте възможно най-чист и сух автомобила и особено неговата долна част.

Ако се движите често по пътища със сол, вашият автомобил трябва да бъде измиван най-малко един път в месеца през зимата. Ако живеете в близост до океан, автомобилът трябва да бъде измиван най-малко веднъж в месеца през цялата година.

Във връзка с инструкциите за миене вижте „Миене” (СТР. 11-3).

**Отстраняване на натрупвания от чужди материал**

Чужди материали като сол, химикали, масло или катран, птичи тор или индустриални утайки, останал върху боядисаните повърхности на автомобила, може да доведе до повреди на неговото покритие.

Отстранете тези натрупвания възможно най-бързо. Ако тези натрупвания се премахват трудно, може да ви е необходимо допълнително почистващо средство. Уверете се, че почистващото средство, което използвате, няма да повреди боядисаните повърхности и че то е специално предназначено за тази цел. Следвайте указанията на производителя, когато използвате такова специално почистващо средство.

**Поправка при повреда боята**

Проверете внимателно дали боядисаните повърхности на вашия автомобил не са увредени. Ако откриете отчупвания или драскотини по боята, обработете ги незабавно, за да предотвратите формирането на ръжда. Ако отчупванията и драскотините са стигнали до голия метал, ще ви е необходима поправка от квалифициран сервизен център.

**Поддържайте пътническия отсек и багажника чисти**

Върху стелките на пода могат да се натрупат влага, мръсотия и кал, които могат да доведат до появата на ръжда. Проверявайте от време на време стелките, за да се уверите, че зоната там е чиста и суха. Необходими са по-чести проверки, когато автомобилът се използва извън пътя или при влажно време.

Естеството на определени товари като химикали, торове, почистващи препарати, сол и др., е силно корозивно. Тези продукти трябва да бъдат транспортирани в затворени контейнери. При разливане или изсипване почистете и подсушете мястото незабавно.

**Съхранявайте автомобила на сухо и добре проветрено място**
Не паркирайте автомобила на влажно и слабо проветрено място. Ако миете често автомобила в гаража или го управлявате при влажни условия по-често, във вашия гараж може да има влага. Високата влажност в гаража може да доведе до появата на корозия или да я ускори. Влажният автомобил може да ръждяса дори в отопляем гараж, ако вентилацията е лоша.

**⚠ ПРЕДУПРЕЖДЕНИЕ**

**Не поставяйте допълнителен покривен слой или слой за предпазване от ръжда върху или около изпускателната система, например по катализатора, изпускателните тръби и т.н. Може да стане пожар, ако покривният слой се загрее прекомерно много.**

## Почистване на екстериора

### За да поддържате боята максимално красива

За да запазите красивия външен вид на вашия автомобил за максимално дълго време, ежедневната грижи за него са важни.

- При паркиране и съхранение на автомобила ние препоръчваме гаражи с добра вентилация и съхранение под покрив.
- Следните ситуации могат да причинят ръжда и избледняване на боята. При тях незабавно измийте вашия автомобил.
  – При шофиране в крайбрежни райони или по пътища, напръскани с препарат срещу образуване на лед (измийте дъното на автомобила и особено зоната около калниците)
  – Когато птичи изпражнения, мъртви насекоми, сок от растения, железен прах, сажди или остатъци от дим, каменовъглен катран и др. залепват към боята или когато автомобилът се намокри с киселина
  – Когато автомобилът е замърсен с прах или кал
- Полагайте вакса на автомобила около веднъж месечно или след миене на автомобила с цел отблъскване на водата. Следвайте всички инструкции на опаковката на ваксата (продава се отделно).

*ЗАБЕЛЕЖКА:*
*Не полагайте вакса върху пластмасови части, които са без покритие. Ваксирането на тези повърхности може да доведе до избеляване или неравномерен цвят.*

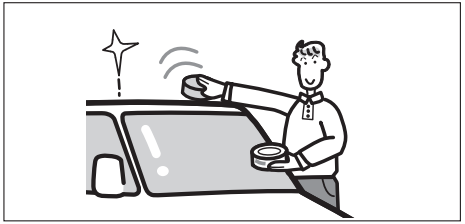

80J302

- Парчета от излетели камъчета, драскотини и др. могат да причинят ръжда. Ремонтирайте зони, подложени на подобни увреждания, възможно най-скоро.

***ЗАБЕЛЕЖКА***

- **При ремонт на драскотини по боята се консултирайте с дилър на SUZUKI или с квалифициран сервиз. Използването на неподходящи материали за ремонт би могло да увреди боята.**
- **Важно е да поддържате автомобила чист и без замърсявания по него. Невъзможността да поддържате автомобила чист може да доведе до потъмняване на боята или до формирането на ръжда по различни части от купето на автомобила.**

## Миене

**⚠ ПРЕДУПРЕЖДЕНИЕ**

- **Никога не се опитвайте да измиете или полирате автомобила, докато двигателят работи.**
- **Когато почиствате долната част на купето и броните, където може да има части с остри краища, носете предпазни ръкавици и дрехи с дълъг ръкав, за да предпазите ръцете и раменете си от порязване.**
- **След измиване на автомобила, тествайте внимателно спирачките, преди да потеглите, за да се уверите, че са запазили своята обичайна ефективност.**

**ВНИМАНИЕ**

**Ако вашият автомобил е оборудван със сензор за дъжд (автоматични чистачки), поставете лостчето за чистачките в положение OFF. Ако лостчето е оставено на позиция AUTO, чистачките внезапно могат да се задействат и да причинят травма, а също така могат да бъдат повредени.**

***ЗАБЕЛЕЖКА***

- **Ако вода влезе в контакт с моторния отсек, това може да доведе до повреда на двигателя или на електрическите компоненти.**
  **Не вкарвайте вода в моторния отсек при миене на автомобила.**



84S09240

- **Когато миете или ваксирате автомобила, не се облягайте на каросерията му и не го натискайте силно.**
  **Това може да доведе до деформация.**

**Миене на ръка**

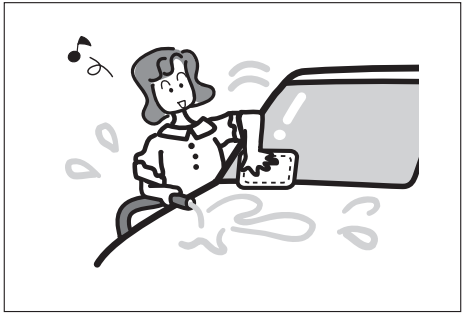

80J303

Когато миете автомобила, го паркирайте на място, където слънчевите лъчи не падат директно върху него и следвайте долупосочените инструкции:

1) Измийте частта под купето на автомобила и калниците с водоструйка, за да отстраните калта и остатъците от друга мръсотия. Използвайте обилно количество вода.

***ЗАБЕЛЕЖКА***

**Когато миете автомобила:**

- **Не насочвайте пара или гореща вода над 80°C (176°F) директно към пластмасовите части.**
- **За да предотвратите повреда на двигателните компоненти, не използвайте водоструйка за почистване на двигателното отделение.**

2) Изплакнете купето, за да разтворите мръсотията. Отстранете мръсотията и калта от външната страна на купето с течаща вода. Можете да използвате мека гъба или четка. Не използвайте твърди материали, които могат да надраскат боята или пластмасата. Имайте предвид, че в повечето случаи капаците на фаровете и „стъклата“ им са направени от пластмаса.

***ЗАБЕЛЕЖКА***

**За да предотвратите повреждане на боядисаните или пластмасовите повърхности, не почиствайте мръсотията без обилно количество вода. Уверете се, че спазвате горепосочената процедура.**

3) Измийте цялата външна част с мек почистващ препарат или със сапун за измиване, като използвате гъба или мека кърпа. Гъбата или меката кърпа трябва да бъдат потапяни по-често в сапунения разтвор.

***ЗАБЕЛЕЖКА***

**Когато използвате продукт за миене на автомобили, наличен в търговската верига, следвайте указанията, посочени от производителя. Никога не използвайте силни битови почистващи препарати или сапуни.**

4) След като цялата мръсотия бъде премахната, изплакнете почистващия препарат с течаща вода.
5) След изплакването, избършете купето на автомобила с влажна гюдерия или кърпа и го оставете да изсъхне на сянка.
6) Проверете внимателно за повреди по боядисаните повърхности. Ако има повреда, „ретуширайте” я по следния начин:
   1. Почистете всички повредени места и ги оставете да изсъхнат.
   2. Разбъркайте боята и „ретуширайте” леко повредената място с помощта на малка четка.
   3. Оставете боята да изсъхне изцяло.

**Миене на автомобила на автоматична автомивка**

***ЗАБЕЛЕЖКА***

- **Ако използвате автоматична автомивка, се уверете, че частите по купето на автомобила, като спойлерите, не могат да бъдат повредени. При съмнения се консултирайте със служителя на автомивката.**
- **Не мийте автомобил със спойлер на покрива в автоматична автомивка. Спойлерът може да бъде повреден от автомивката.**

**Миене на автомобила под високо налягане**

***ЗАБЕЛЕЖКА***

**Ако използвате устройство за миене под високо налягане, дръжте дюзата на достатъчно голямо разстояние от автомобила.**

- **Ако приближите дюзата твърде близо до автомобила или я насочите към отвора на предната решетка или бронята, това може да доведе до повреда на шасито и частите на автомобила.**
- **Ако насочите дюзите към уплътнението на прозорците на вратите, към вратите или към шибидаха (ако има наличен), това може да доведе до навлизането на вода в купето.**
- **Ако дюзата под високо налягане бъде насочена към камерата или зоната около нея, в камерата може да влезе вода, което да причини пожар, дефект или конденз.**

## Грижа за предното стъкло

Ако маслен филм и др. полепнат по предното стъкло и чистачките не могат да го почистят, използвайте почистващ препарат за стъкла (продава се отделно), за да почистите предното стъкло на ръка.

## Грижа за светлините

Измийте външната част на светлинните тела и го избършете с мека кърпа.

***ЗАБЕЛЕЖКА***

- **Не използвайте перилен препарат, включително органичен разтворител върху „стъклата“ на фаровете и другите светлини. Ако го направите, повърхността на стъклата може бъде напукана.**
  **Ако сте използвали перилен препарат, включително и органичен разтворител, го изплакнете с достатъчно вода.**
- **Не бършете камерата с вакса или твърда четка. Това може да повреди стъклата или да ускори ефекта на стареенето й.**

## Грижа за камерите

Измийте камерата и я забършете с мека кърпа. Ако лещата й е мръсна, използвайте неагресивен почистващ препарат.

***ЗАБЕЛЕЖКА***

- **Използване на алкохол, бензин, разредител и др. при забърсването на камерата може да доведе до обезцветяване. Когато бършете камерата, не използвайте алкохол, бензин, разредител и др.**
- **За лещата на камерата се използва твърдо покритие, което не се надраска лесно. Въпреки това, ако използвате четка при миене на превозното средство, може да ви е трудно да виждате изображението от 360-градовия изглед на камерата. Внимавайте много да не надраскате лещата.**
- **Полимерното покритие на камерата може да бъде увредено, ако за него полепне органичен разтворител.**
  **Не позволявайте органичен разтворител, вакса, препарат за отстраняване на маслен филм или средство за покритие на стъклото да залепват за камерата.**
- **Ако камерата е подложена на внезапна промяна на температурата, това може да я повреди.**
  **Не излагайте камерата на внезапни температурни промени, например при умишлено топене на замръзнал сняг с гореща вода.**

## Грижа за алуминиевите джанти

*БЕЛЕЖКА:*

- *Не използвайте киселинни или алкални почистващи препарати или почистващи препарати, които съдържат нефтени разтвори, за да почистите алуминиевите джанти. Тези почистващи препарати могат да доведат до появата на трайни петна, до обезцветяване или пукнатини по покривните повърхности и могат да повредят централните капачки.*
- *Не използвайте заострени четки и сапун, който съдържа абразивен материал. Това може да доведе до повреда на покривните повърхности.*

## Ваксиране

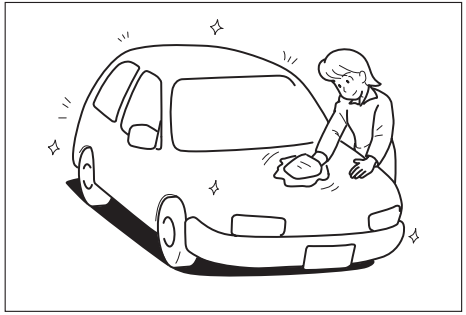

60G412

След измиване на автомобила е препоръчително да го полирате и да поставите вакса, за да предпазите боята и да запазите нейния вид.

- Използвайте само висококачествени вакси и препарати за полиране.
- Когато използвате вакси за полиране и лакове, следвайте предпазните мерки, посочени от производителя.

## Почистване на интериора

- Почистете всякакви замърсявания, пясък и т.н. с прахосмукачка или избършете повърхностите с мека кърпа, навлажнена със студена или хладка вода. Ако интериорът е оставен мръсен, могат да се появят драскотини.
- Бързо почиствайте всякакви течности като например от освежители за въздух или разляти напитки, като използвате салфетка или мека кърпа. Оставянето на разляти течности може да причини оцветяване, обезцветяване или напукване.

### ⚠ ПРЕДУПРЕЖДЕНИЕ

- **Не пръскайте интериора с вода или други течности. Ако навигацията, аудио компонентите, бутони, окабеляване под пода или други електрически компоненти се намокрят, съществува риск от пожар или неизправност, а въздушните възглавници може да не функционират нормално.**
  **Ако разлеете вода или напитка в автомобила, консултирайте се с дилър на Suzuki или квалифициран сервиз при първа възможност за проверка на автомобила.**
- **При модели, оборудвани със система SHVS (Smart Hybrid Vehicle by Suzuki), има литиево-йонна батерия (в зависимост от оборудването) и DCDC преобразувател (в зависимост от оборудването) под предната седалка. Не позволявайте батерията да бъде намокрена. Ако това стане, може да се стигне до пожар или токов удар, или може да повредите батерията.**
- **При модели, оборудвани със система тип strong hybrid, има литиево-йонна батерия под предната лява седалка и пакет силова електроника (високоволтова батерия и инвертор) под пода на багажника. Не позволявайте литиево-йонната батерия и пакетът силова електроника (високоволтова батерия и инвертор) да бъдат намокрени. Ако това стане, може да се стигне до пожар или токов удар, или може да стигне до повреда.**

***ЗАБЕЛЕЖКА***

- **Не използвайте химически продукти, съдържащи следните съставки. Това може да причини оцветяване, обезцветяване, деформация или влошаване на здравината и т.н.**
  - **– Разтворители като бензин, разредител или средства за отлепване на стикери**
  - **– Киселинни или алкални почистващи препарати**
  - **– Избелители или оцветители**
- **Не използвайте химически продукти, които съдържат силикон за почистване на зони около климатика, електронното оборудване като аудио или навигационната система или превключвателите. Контакт със силикон може да доведе до неизправност при тях.**
- **Не оставяйте цветни кожени изделия, кожи, винилови артикули и др. във вашия автомобил за дълго време. Това може да доведе до обезцветяване или деформация на интериора.**

*ЗАБЕЛЕЖКА:*
*За предотвратяване разливането на освежители за въздух на водна основа се препоръчва да ги фиксирате на едно място или да използвате ароматизатори от твърд тип.*

## Тапицерия от винил

Подгответе разтвор със сапун или неагресивен почистващ препарат, смесен с топла вода. Нанесете разтвора върху винила с гъба или мека кърпа и оставете да попие за няколко минути, за да разтвори мръсотията.
Изтрийте повърхността с чиста, влажна кърпа, за да премахнете мръсотията и сапунения разтвор. Ако все още има останала мръсотия, повторете процедурата.

## Текстилна тапицерия

Изчистете мръсотията с прахосмукачка. Почистете петната с помощта на разтвор от неагресивен сапун и чиста влажна кърпа. За да отстраните сапуна, почистете отново местата с кърпа, напоена с вода. Повтаряйте тази процедура до пълното премахване на петното или използвайте почистващ препарат за текстил за премахване на по-упоритите петна. Ако използвате почистващ препарат за текстил, следвайте инструкциите и предпазните мерки, посочени от производителя.

## Кожена тапицерия

Почистете мръсотията с прахосмукачка. Почистете замърсяването с помощта на мек сапун и с чиста и мека влажна кърпа. За да премахнете сапуна, изчистете отново мястото с мека кърпа, напоена с вода. Изчистете мястото и със суха кърпа. Повторете това, докато не отстраните замърсяването или петното или използвайте почистващ препарат за по-упоритите петна. Ако използвате почистващ препарат, следвайте внимателно инструкциите и предпазните мерки на производителя. Не използвайте разтворими или абразивни почистващи препарати.

*БЕЛЕЖКА:*
- *За да запазите добрия външен вид на кожената тапицерия, трябва да я почиствате най-малко два пъти в годината.*
- *Ако кожената тапицерия се намокри, подсушете я веднага със суха кърпа или книжна салфетка. Водата може да причини втвърдяване и свиване на кожата, ако не бъде подсушена.*
- *При паркиране в слънчев ден, изберете сенчесто място или използвайте сенник. Ако кожената тапицерия бъде изложена дълго време на преките слънчеви лъчи, тя може да се обезцвети и да се свие.*
- *Подобно на естествените материали, кожата по начало е с неправилен строеж, а волската кожа е с петна в естественото си състояние. Това не оказва влияние върху характеристиките на кожата по никакъв начин.*

## Предпазни колани

Почиствайте предпазните колани с мек сапун и вода. Не използвайте белина или багрилно вещество за коланите. Те могат да отслабят материята им.

## Стелки от винил

Можете да отстраните обикновената мръсотия от винила с помощта на мек сапун и вода. Използвайте четка, за да изтъркате мръсотията. След това изплакнете внимателно стелката с вода и я оставете да изсъхне на сянка.

## Килими

Премахнете мръсотията и пръстта с прахосмукачка, доколкото това е възможно. Изтъркайте петната с помощта на разтвор от мек сапун и влажна чиста кърпа. За да премахнете сапуна, изчистете отново мястото с кърпа, напоена с вода. Повтаряйте тази процедура до пълното премахване на петното или използвайте почистващ препарат за килими за отстраняване на по-упоритите петна. Ако използвате почистващ препарат за килими, следвайте инструкциите и предпазните мерки, посочени от производителя.

## Арматурно табло и конзола

Почистете мръсотията с прахосмукачка. Почистете внимателно замърсяванията, като ги натискате леко с чиста и влажна кърпа. Правете това, докато не отстраните замърсяването.

***ЗАБЕЛЕЖКА***

- **Не използвайте химикали, които съдържат силикон, за да почистите компоненти като системата на климатика, аудио системата и другите електрически компоненти и превключватели, както и зоната около тези части. Подобни химикали могат да повредят тези компоненти.**
- **Течности като ароматизатори, безалкохолни напитки или сокове, могат да доведат до обезцветяване, набръчкване и пробиви на частите и тапицериите от винил. Подсушете незабавно с кухненска хартия или мека кърпа.**
- **Не оставяйте цветни кожени изделия, изделия от козина и винил и т.н. в автомобила за дълги периоди от време. Това може да доведе до обезцветяване или увреждане на интериора.**

## Предното стъкло отвътре

Когато забърсвате стъклото отвътре, пазете камерата на системата dual sensor от мръсотия и препарати за миене на стъкла.

## Задното стъкло отвътре

Забърсвайте стъклото около жиците на антената или жиците на нагревателя с мека кърпа, навлажнена с малко вода, за да не увредите кабелите.

# БЕЛЕЖКИ

# СПЕЦИФИКАЦИИ

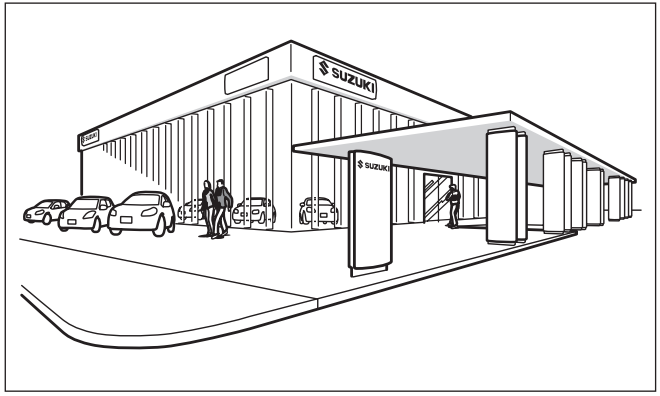


84MM01001

**Идентификация на автомобила ..... 12-1**
**Препоръки относно горивото ..... 12-2**
**Спецификации ..... 12-3**

# Идентификация на превозното средство

## Сериен номер на шасито

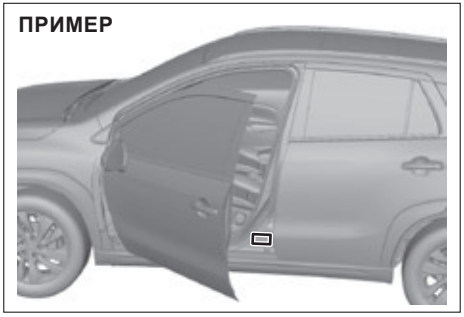


65T12010

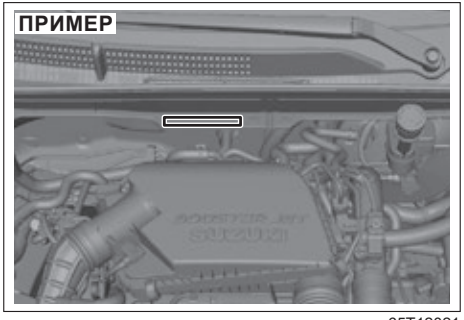


65T12021

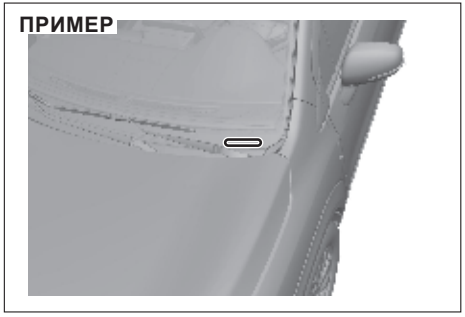


65T12030

Серийните номера на шасито и/или двигателя се използват за регистрация на автомобила. Те се използват и за подпомагане на дилъра на SUZUKI или друг квалифициран сервиз при поръчката или въпросите, свързани със специална сервизна информация. Винаги когато ви се наложи да се консултирате с вашия дилър на SUZUKI или друг квалифициран сервиз, не забравяйте да идентифицирате вашия автомобил с този номер. Ако ви е трудно да разчетете номера, можете да откриете този номер и на идентификационната табелка.

## Сериен номер на двигателя

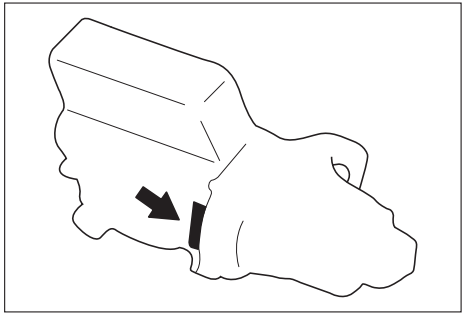

83SH12020

Серийният номер на двигателя е щампован върху цилиндровия блок, както е показано на илюстрацията.

## Препоръки относно горивото

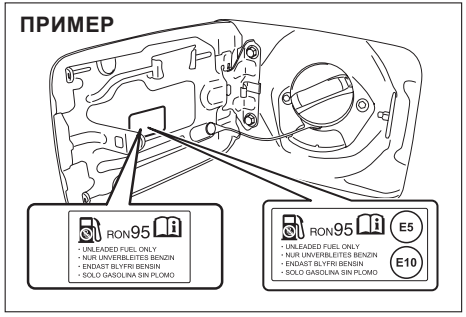


65T12040

За да предотвратите повреда в катализатора, трябва да използвате само безоловен бензин с октаново число (RON) 91 или по-високо (или RON 95 или по-високо, ако това е указано върху капачката на гърловината за гориво), отговарящо на стандарт EN228. Това е обозначено и чрез етикет, поставен близо до гърловината за гориво, върху който пише: „ДА СЕ ИЗПОЛЗВА САМО БЕЗОЛОВЕН БЕНЗИН”, “NUR UNVERBLEITES BENZIN”, “ENDAST BLYFRI BENSIN” или “SOLO GASOLINA SIN PLOMO”.

**Бензинови-етанолови смеси**

Смеси от безоловен бензин и етанол (зърнен спирт), познати още като бензоспирт, са налични в търговската мрежа само на определени места. Може да използвате смеси от този вид за вашия автомобил само ако наличието на етанол е не по-високо от 10%. Уверете се, че бензиново-етаноловата смес е с октаново число не по-ниско от това, което се препоръчва за бензина.

Използвайте препоръчания бензин, който отговаря на следните етикети:

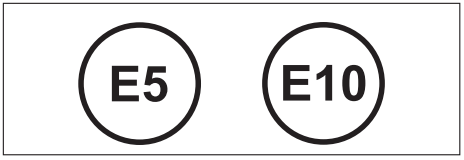


83RM085

*БЕЛЕЖКА:*
*В случай че не сте доволни от динамиката или разхода на гориво на Вашия автомобил, когато използвате бензиново-спиртни смеси, трябва да се върнете обратно към употребата на безоловен бензин, който не съдържа спирт.*

**Бензин, съдържащ трет-бутил метил етер (където е предлаган законно)**

Безоловният бензин, съдържащ трет-бутил метил етер, може да бъде използван с вашия автомобил, ако съдържанието на трет-бутил метил етер не надвишава 15%. Това окислено гориво не съдържа алкохол.

***ЗАБЕЛЕЖКА***

**Горивният резервоар има въздушно пространство, което позволява на горивото да се разширява при топло време. Ако продължите да доливате гориво, след като пистолетът на бензиновата колонка се е изключил автоматично или след появата на изплискване, въздушната камера ще се напълни. Излагането на топлина, когато резервоарът е изцяло запълнен по този начин, ще доведе до течове, вследствие на разширяване на горивото. За да предотвратите течове на гориво, спрете да пълните резервоара, след като пистолетът се затвори автоматично или, ако използвате алтернативна система, която не е автоматична, след появата на изплискване.**

***ЗАБЕЛЕЖКА***

**По време на зареждане на гориво бъдете внимателни да не разлеете гориво, което съдържа спирт. В случай че по корпуса на автомобила се разлее гориво, избършете го незабавно. Горивото, което съдържа спирт, може да повреди боята и това не се покрива от гаранцията за нов автомобил.**

*БЕЛЕЖКА:*
*За препоръки относно горивото при модели за Тайван вижте „За Тайван“ (СТР. 13-1).*

# СПЕЦИФИКАЦИИ

*БЕЛЕЖКА:*
*Спецификациите подлежат на промяна без предизвестие.*

M/T: Ръчна трансмисия
A/T: Автоматична трансмисия
AGS: Auto Gear Shift

2WD: Задвижване на двете колела
4WD: Задвижване на четирите колела

| **Точка: Размери** | | **мерна единица: мм (инчове)** |
|---|---|---|
| Обща дължина | | мерна единица: мм (инчове) |
| Обща широчина | | 1785 (70.3) |
| Обща височина | | 1590 - 1595 (62.6 – 62.8) |
| Междуосие | | 2600 (102.4) |
| Следа | Отпред | 1535 (60.4) |
| | Отзад | 1505 (59.3) |
| Просвет | | 185 (7.3) |

| ТОЧКА: Маса (тегло) | МЕРНА ЕДИНИЦА: кг (фунта) | | Модели с двигател K14C | Модели с двигател K14D M/T | Модели с двигател K14D A/T | Модели с двигател K15C |
|---|---|---|---|---|---|---|
| Собствена маса (тегло) | M/T | 2WD | 1165 -1170 (2568 - 2579) | 1205 – 1245 (2657 – 2745) | - | - |
| | | 4WD | - | 1285 – 1303 (2833 – 2877) | - | - |
| | A/T | 2WD | 1185 – 1205 (2612 – 2657) | - | 1240 – 1260 (2734 – 2778) | - |
| | | 4WD | 1250 – 1290 (2756 – 2844) | - | 1310 – 1340 (2888 – 2954) | - |
| | AGS | 2WD | - | - | - | 1290 – 1308 (2844 – 2884) |
| | | 4WD | - | - | - | 1360 – 1378 (2998 – 3038) |
| Брутна маса (тегло) на превозното средство | | 2WD | 1640 – 1650 (3616 – 3638) | 1685 (3715) | 1710 (3770) | 1740 (3836) |
| | | 4WD | 1730 (3814) | 1755 (3869) | 1780 (3924) | 1810 (3990) |
| Максимално допустимо тегло на ос | | Предна | 1040 (2293) | 1040 (2293) | 1040 (2293) | 1040 (2293) |
| | | Задна | 920 (2028) | 920 (2028) | 920 (2028) | 920 (2028) |

| Точка: Двигател | | | |
|---|---|---|---|
| Вид | K14C | K14D | K15C |
| Брой цилиндри | 4 | ← | ← |
| Диаметър | 73.0 мм (2.87 инча) | 73 мм (2.87 инча) | 74 мм (2.91 инча) |
| Ход на буталото | 82.0 мм (3.23 инча) | 82.0 мм (3.23 инча) | 85.0 мм (3.35 инча) |
| Работен обем | 1373 см³<br>(1373 cc, 83.8 куб. ин.) | 1373 см³<br>(1373 cc, 83.8 куб. ин.) | 1462 см³<br>(1462 cc, 89.2 куб. ин.) |
| Степен на сгъстяване | 9.9:1 | 10.9:1 | 13.0:1 |

| Точка: Електрическа система | | |
|---|---|---|
| Стандартни запалителни свещи | Модели с двигател K14C | NGK ILZKR7D8 |
| | Модели с двигател K14D | NGK ILZKR7N8S |
| | Модели с двигател K15C | NGK ILZKR6Q11 |
| Акумулатор | Двигатели K14C и K14D | С изключение на студени райони:<br>LB1 12V 20HR 36Ah 300A(EN) |
| | | За студени райони: LB1 12V 20HR 44Ah 350A(EN) |
| | Двигател K15C | LN1 12V 20HR 55Ah 500A(EN)*1 |
| Литиево-йонна батерия | Със система SHVS и двигател K15C | Не е необходима поддръжка*2 |
| Високоволтова батерия | двигател K15C | Не е необходима поддръжка*2 |
| Предпазители | Вижте раздел „ПРОВЕРКА И ПОДДРЪЖКА”. | |

*1 Вашият автомобил е оборудван с акумулатор, който е само за системата ENG A-STOP. При смяна на акумулатора се уверете, че сте избрали такъв, който да отговаря на спецификациите за система ENG A-STOP. Консултирайте се с оторизиран дилър на SUZUKI или друг квалифициран сервиз при нужда от смяна на акумулатора.

*2 Ако литиево-йонната батерия е напълно изтощена, батерията не може да бъде заредена отново. При смяна или депониране на литиево-йонната батерия се консултирайте с оторизирания дилър на SUZUKI или друг квалифициран сервиз.

| Точка: Светлини | | Мощност | No на крушка |
|---|---|---|---|
| Фарове | LED фар*1 | LED | - |
| Преден фар за мъгла (ако има наличен) | Без двигатели K15C | 12V 19W | H16 |
| | За двигатели K15C*1 | LED | - |
| Габаритна светлина *1 | | LED | - |
| Дневни светлини *1 | | LED | - |
| Мигач | Отпред | 12V 21W | PY21W |
| | Отзад | 12V 21W | PY21W |
| Страничен мигач *1 | (върху бронята) | 12V 5W | - |
| | (върху страничните огледала) | LED | - |
| Стоп / задна светлина *1 | | LED | - |
| Трета стоп светлина *1 | | LED | - |
| Светлина за движение на заден ход | | 12V 16W | W16W |
| Осветление на регистрационната табела | | 12V 5W | W5W |
| | | LED*1 | - |
| Задна светлина за мъгла (в зависимост от оборудването) | | 12V 5W | P21W |

- Ако трябва да смените крушките, посочени в таблицата по-горе, се консултирайте с вашия дилър на SUZUKI.

*1 Тъй като крушките са вид, който не е обслужваем, вие не може да ги смените. Ако крушката е дефектна, подменете целия елемент.

| Точка: Осветление | | Мощност | No на крушка |
|---|---|---|---|
| Интериорно осветление | Осветление в жабката | 12V 1.4W | - |
| | Осветление в зоната за краката (ако има налично) / Светлина в джоба на арматурното табло (ако има налично)*1 | LED | - |
| | В средата (без шибедах) | 12V 10W | - |
| | Други светлини | 12V 5W | W5W |
| Огледалце за гримиране (в зависимост от оборудването) | | 12V 3W | - |

• Ако трябва да смените крушките, посочени в таблицата по-горе, се консултирайте с вашия дилър на SUZUKI.
*1 Тъй като крушките са от необслужваем тип, вие не може да ги смените. Ако крушката е дефектна, подменете целия елемент.

| **Точка: Джанти и гуми** | |
|---|---|
| Размер на гумите, отпред и отзад | 215/55R17 94V*1*2 |
| Размер на джантите | 17 x 6 1/2J |
| Налягане на гумите | Във връзка с налягането на гумите, вижте етикета с информация за гумите, разположен върху колоната при вратата на водача. |
| Препоръчителни вериги за сняг (за Европа) | Радиална дебелина: 10 мм, аксиална дебелина: 10 мм |

*1 При натоварване над 4 човека, спазете налягането, посочено на табелката с информация относно гумите.
*2 Ако подготвяте гуми за сняг;
- Suzuki препоръчва всички гуми да са с размер, структура и товароносимост, равни на първоначално монтираните гуми. Свържете се с дилър на Suzuki или друг квалифициран сервиз за допълнителна информация относно монтажа на гуми.
- Монтирайте гумите за сняг и върху четирите колела.
- Запомнете, че максималната допустима скорост с гуми за сняг обикновено е по-ниска, отколкото с първоначално монтираните гуми.

| Препоръчителни горива/смазочни материали и вместимост (приблизителна) | | | | |
|---|---|---|---|---|
| Гориво | | | Вижте „ПРЕПОРЪКИ ОТНОСНО ГОРИВОТО” | 47 л (10.3 Imp gal) |
| Моторно масло | Модели с двигател K14C | | Класификация: ACEA A1/B1, A3/B3, A3/B4, A5/B5<br>API SL, SM, SN или SP<br>ILSAC GF-6<br>Вискозитет: SAE 5W-30 | 3.3 л (5.8 Imp pt)<br>(смяна с нов маслен филтър) |
| | Модели с двигател K14D | | Класификация: ACEA A1/B1<br>API SL, SM, SN или SP<br>ILSAC GF-6<br>Вискозитет: SAE 0W-20 | 3.6 л (6.3 Imp pt)<br>(смяна с нов маслен филтър) |
| | Модели с двигател K15C | | Класификация: API SN или SP<br>ILSAC GF-6<br>Вискозитет: SAE 0W-16 | 3.3 л (5.8 Imp pt)<br>(смяна с нов маслен филтър) |
| Охладителна течност за двигателя | Модели с двигател K14C | M/T | SUZUKI LLC: Super (Blue) Coolant | 5.5 л (9.7 Imp pt)<br>(включително разширителния съд) |
| | | AT | | 5.7 л (10.0 Imp pt)<br>(включително разширителния съд) |
| | Модели с двигател K14D | M/T | | 6.7 л (11.8 Imp pt)<br>(включително разширителния съд) |
| | | AT | | 6.9 л (12.1 Imp pt)<br>(включително разширителния съд) |
| | Модели с двигател K15C | | | 4.5 л (7.9 Imp pt)<br>(включително разширителния съд) |
| Масло за ръчната скоростна кутия | Модели с двигател K14C | | Масло “SUZUKI GEAR OIL 75W” | 2.6 л (4.6 Imp pt) |
| | Модели с двигател K14D | | | 2.6 л (4.6 Imp pt) |
| Масло за Auto Gear Shift | Модели с двигател K15C | | | 1.76 л (3.1 Imp pt) |
| Автоматична скоростна кутия | Модели с двигател K14C и K14D | | “SUZUKI AT OIL AW-1” | 6.2 л (10.9 Imp pt) |

| Препоръчителни горива/смазочни материали и вместимост (приблизителна) | | | | |
|---|---|---|---|---|
| Масло за раздатъчната кутия | 4WD | M/T / AGS | “SUZUKI GEAR OIL 75W-85” | 0.82 л (1.4 Imp pt) |
| | | A/T | | 0.85 л (1.5 Imp pt) |
| Масло за задния диференциал | 4WD | | “SUZUKI GEAR OIL 75W-85” | 0.73 л (1.3 Imp pt) |
| Спирачна течност / Течност за съединителя | | | SAE J1704 или DOT4 | - |

# БЕЛЕЖКИ

# ДОПЪЛНИТЕЛНА ИНФОРМАЦИЯ

**За Израел и Австралия ..... 13-1**
**За Тайван ..... 13-1**
**За Австралия ..... 13-7**
**За Мексико ..... 13-10**
**За Чили и Панама ..... 13-13**
**За Украйна ..... 13-14**

## За Израел и Австралия

### Предупредителна светлина против кражба

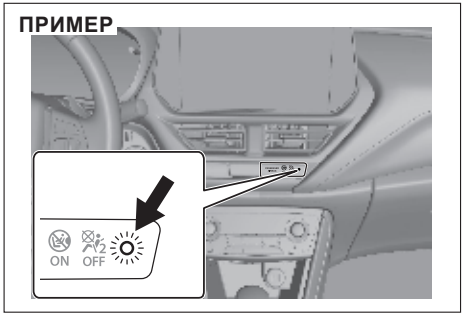


65T30081

Тази светлина започва да мига при режим на запалване в “LOCK” (OFF) или “ACC”. Мигащата светлина е предназначена за възпирането на крадци, карайки другите да вярват, че Автомобилът е оборудвано със система за сигурност.

## За Тайван

### Препоръки относно горивото

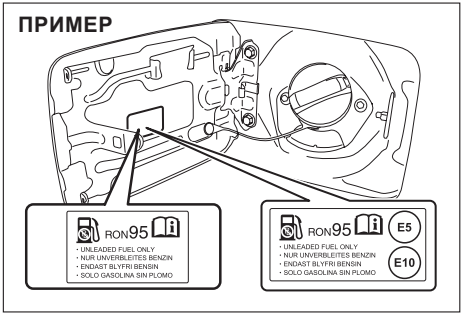


65T12040

За да предотвратите повреда в катализатора, трябва да използвате само безоловен бензин с октаново число (RON) 91 или по-високо (или RON 95 или по-високо, ако това е указано върху капачката на гърловината за гориво), отговарящо на стандарт EN228. Това е обозначено и чрез етикет, поставен близо до гърловината за гориво, върху който пише: „ДА СЕ ИЗПОЛЗВА САМО БЕЗОЛОВЕН БЕНЗИН”, “NUR UNVERBLEITES BENZIN”, “ENDAST BLYFRI BENSIN” или “SOLO GASOLINA SIN PLOMO”.

**Бензинови-етанолови смеси**
Смеси от безоловен бензин и етанол (зърнен спирт), познати още като бензоспирт, са налични в търговската мрежа само на определени места. Може да използвате смеси от този вид за Вашия автомобил само ако наличието на етанол е не по-високо от 10% Уверете се, че бензиново-етаноловата смес е с октаново число не по-ниско от това, което се препоръчва за бензина.

**Бензин, съдържащ МТБЕ (където се предлага законно)**
Безоловен бензин, съдържащ МТБЕ (Метил-третичен-бутилов етер) може да се използва във вашия автомобил, ако съдържанието на МТБЕ не е повече от 15%. Това оксигенирано гориво не съдържа алкохол.

*БЕЛЕЖКА:*
*В случай че не сте доволни от динамиката или разхода на гориво на вашия автомобил, когато използвате бензиново-спиртни смеси, трябва да се върнете обратно към употребата на безоловен бензин, който не съдържа спирт.*

### *ЗАБЕЛЕЖКА*

**Горивният резервоар има въздушно пространство, което позволява на горивото да се разширява при топло време. Ако продължите да доливате гориво, след като пистолетът на бензиновата колонка се е изключил автоматично или след появата на изплискване, въздушната камера ще се напълни. Излагането на топлина, когато резервоарът е изцяло запълнен по този начин, ще доведе до течове, вследствие на разширяване на горивото. За да предотвратите течове на гориво, спрете да пълните резервоара, след като пистолетът спре автоматично или, ако използвате алтернативна система, която не е автоматична, след появата на изплискване.**

### *ЗАБЕЛЕЖКА*

**По време на зареждане на гориво бъдете внимателни да не разлеете гориво, което съдържа спирт. В случай че по корпуса на автомобила се разлее гориво, избършете го незабавно. Горивата, които съдържат спирт, може да повредят боята и това не се покрива от гаранцията за нов автомобил.**

## Предупредителен етикет за въздушната възглавница на пътника отпред




61MS503

Можете да откриете този етикет на сенника.

### ⚠ ПРЕДУПРЕЖДЕНИЕ

**НЕ дръжте бебе, подрастващо или дете на седалката за пътника отпред. Ако не го направите, това е нарушение на закона.**

## Детски столчета

### ⚠ВНИМАНИЕ

**Регулирайте височината на подглавника или го свалете при монтирането на детско столче, ако е необходимо. Все пак, ако повдигаща седалка за деца не е оборудвана с облегалка или е подглавникът е на мястото си, не демонтирайте подглавника. Ако подглавникът е свален при поставянето на детско столче, трябва да го монтирате обратно на мястото му, след като махнете детското столче.**
**Ако детското столче е поставено неправилно, детето, седящо в него, може да бъде ранено в случай на катастрофа. (За повече информация, вижте раздел „Монтиране с триточкови предпазни колани” (СТР. 2-42) и раздел „Монтиране на детско столче по система top tether” (СТР. 2-45)).**

## Детско столче

Правилната позиция за превозване на деца върху всяка пътническа седалка и монтирането на детското столче, са представени в таблицата по-долу.

**Съвместимост на детски столчета за всяко място в автомобила**

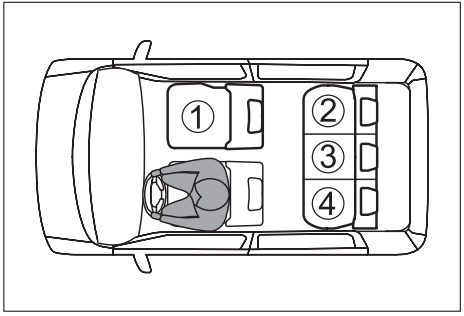


83RS034

На горепосоченото изображение е показан автомобил с ляв волан.

БЕЛЕЖКА:
При автомобилите с десен волан, цифрата на позицията за седене (1), (2) и (3) е същата като при автомобилите с ляв волан.
(1) Предна седалка за пасажера
(2) Задна дясна седалка
(3) Задна централна седалка
(4) Задна лява седалка

| | |
|---|---|
| ① | ☒ |
| ② (#1, #2) | U i-Size ISOFIX Top tether |
| ③ | U |
| ④ (#1, #2) | U i-Size ISOFIX Top tether |

U — Подходяща е за универсална категория детски столчета, фиксирани с предпазния колан на автомобила.

i-Size ISOFIX — Подходяща е за детски столчета i-Size и ISOFIX.

Top tether — Тази седалка е оборудвана с Top tether за закрепване.

☒ — Не е съвместима с детски столчета.

#1: Когато монтирате насочено напред детско столче, ако има място между детското столче и облегалката на седалката, регулирайте ъгъла на облегалката, за да монтирате правилно детското столче.

#2: Ако подглавникът пречи на детското столче, регулирайте височината на подглавника или го демонтирайте, ако е необходимо.

**Подробна информация за детски столчета**

| Номер на място | Позиция на сядане | | | |
|---|---|---|---|---|
| | ① | ② | ③ | ④ |
| Позиция на седене, съвместима за universal с колан (ДА/НЕ) | НЕ | ДА | ДА | ДА |
| i-Size позиция на сядане (ДА/НЕ) | НЕ | ДА | НЕ | ДА |
| Позиция на седене, подходяща за странично положение (L1/L2) | НЕ | X | НЕ | X |
| Подходяща за столче с ориентация назад (R1/R2X/R2/R3) | НЕ | R1,R2X, R2,R3 | НЕ | R1,R2X, R2,R3 |
| Подходяща за столче с ориентация напред (F2X/F2/F3) | НЕ | F2X,F2,F3 | НЕ | F2X,F2,F3 |
| Подходяща за повдигащо столче (B2/B3) | НЕ | B2,B3 | B2,B3 | B2,B3 |

Легенда на буквите в таблицата по-горе
ДА = Съвместимо за тази позиция на седене
Не = Несъвместимо за тази позиция на седене
X = ISOFIX позиция не е съвместима за ISOFIX детски столчета в тази конфигурация.

Системата за обезопасяване на деца може да се използва на местата за сядане за фиксиране, показани в таблицата по-горе. За приспособления за система за обезопасяване на деца, потвърдете таблицата на следващата страница.

## ДОПЪЛНИТЕЛНА ИНФОРМАЦИЯ

Ако вашето детско столче няма клас по размер (или ако не можете да намерите информация в следващата таблица), вижте информацията за съвместимостта на детското столче за автомобила или попитайте търговеца на детското столче.

**Детските столчета ISOFIX са показани, както следва;**
Детските столчета ISOFIX са разделени на различни групи тегло, класове по размери и закрепване.

| Група тегло | Размер | Захват | Описание |
|---|---|---|---|
| 0 (до 10 кг) | F | L1 | Лява позиция за страничен монтаж (детско кошче) |
| | G | L2 | Дясна позиция за страничен монтаж (детско кошче) |
| | E | R1 | Столче, насочено назад |
| 0+ (до 13 кг) | E | R1 | Столче, насочено назад |
| | D | R2 | Столче за подрастващи с намален размер, насочено назад |
| | - | R2X | Столче за подрастващи с намален размер, насочено назад |
| | C | R3 | Full-size столче за подрастващи, насочено назад |
| I (9 до 18 кг) | D | R2 | Столче за подрастващи с намален размер, насочено назад |
| | C | R3 | Full-size столче за подрастващи, насочено назад |
| | - | R2X | Столче за подрастващи с редуциран размер, насочено напред |
| | B | F2 | Столче за подрастващи с редуцирана височина, насочено напред |
| | B1 | F2X | Столче за подрастващи с редуцирана височина, насочено напред |
| | A | F3 | Столче за подрастващи с пълна височина, насочено напред |

| Група тегло | Размер | Захват | Описание |
|---|---|---|---|
| II<br>(15 до 25 кг) | X | X | - |
| III<br>(22 до 36 кг) | X | X | - |

Легенда на буквите от таблицата по-горе
X = Няма фиксация за тази група по тегло.

**Захватите за повдигащи детски столчета са указани, както следва;**

| Захват | Описание |
|---|---|
| B2 | Повдигащо столче, намалена широчина 440 мм |
| B3 | Повдигащо столче, пълна широчина 520 мм |

# За Австралия

## Дата на производство

Датата на производство се намира на идентификационната табела на превозното средство.
„Дата на производство“ означава – календарният месец и годината, в които купето и агрегатите на силовото предаване са свързани и автомобилът е изместен/изкаран ход от производствената линия.

## Аварийна резервна гума (компактна резервна гума)

| | |
|---|---|
| РАЗМЕР ГУМА | T135/90R16 102M |
| РАЗМЕР ДЖАНТА | 16 x 4T |
| НАЛЯГАНЕ ПРИ СТУДЕНИ ГУМИ | 420 kPa (60 psi) |

Временни резервни гуми, монтирани на този автомобил, трябва да издържат на максимално допустимо натоварване не по-малко от 850 кг, или да отговарят на товарен индекс „102“ и скоростен индекс не по-малко от „M” (130 км/ч).
Карайте с повишено внимание, когато е монтирано временна резервна гума. Монтирайте стандартна гума при първа възможност.

## Детско столче

**⚠ ПРЕДУПРЕЖДЕНИЕ**

**Оригиналните крепежи за детски столчета са проектирани да издържат на натоварванията само при правилен монтаж на столчето. При никакви обстоятелства те не трябва да се използват за колани за възрастни, колани за укрепване на товари или за закрепване на предмети или оборудване към автомобила.**

*БЕЛЕЖКА:*
*Оригиналните детски столчета на SUZUKI не отговарят на AS (австралийски стандарт) 1754.*
*Не използвайте тези детски столчета в Австралия.*

## Поставяне на детски столчета с горен колан (top tether)

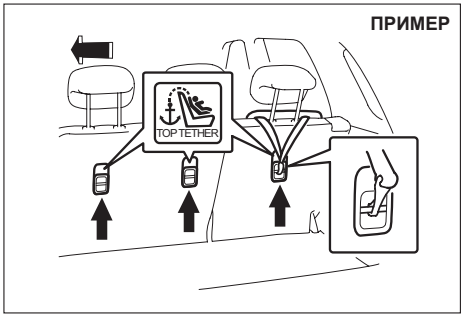


65T12080

Някои детски столчета изискват употреба на ремък отгоре. Крепежите за захващане на този ремък при вашия автомобил са налични на местата, показани на илюстрацията. Броя на анкерните скоби в ролята на крепежи във вашия автомобил зависи от спецификацията на автомобила.

Тип 1

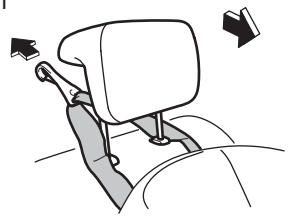

Тип 2

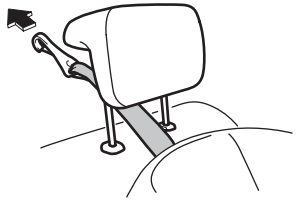

71LST1201

Демонтирайте подглавника преди поставяне на ремъка отгоре. След закрепване на ремъка върнете подглавника обратно на мястото му и се уверете, че ремъкът минава отдолу, както е показано на илюстрацията.
Следвайте описаната по-горе процедура в обратен ред при сваляне на ремъка.
Моля, вижте раздела „Предпазни колани и детски столчета“ в раздела „ЗА БЕЗОПАСНО ШОФИРАНЕ“ (СТР. 2-2).

## Детско столче, насочено назад



58MS030

**⚠ ПРЕДУПРЕЖДЕНИЕ**

**Не използвайте детско столче, насочено назад, върху място в автомобила, защитено с въздушна възглавница отпред.**

**⚠ ПРЕДУПРЕЖДЕНИЕ**

**Не използвайте детско столче, насочено назад, върху предната пасажерска седалка. Ако предната въздушна възглавница за пътника се отвори, дете в насочено назад детско столче може да бъде убито или ранено тежко. Гърбът на столчето би се оказал твърде близо до надуващата се въздушна възглавница.**

Ако трябва да използвате детско столче, насочено назад, върху предната пасажерска седалка, тя трябва да бъде изместена максимално назад. Моля, направете справка в раздела „Предпазни колани и детски столчета“ в раздела „ЗА БЕЗОПАСНО ШОФИРАНЕ“ за подробности относно сигурно закрепване на вашето дете.

**Значение на символа с въздушна възглавница**




72M00150

Може да откриете този етикет върху сенника.

**⚠ ПРЕДУПРЕЖДЕНИЕ**

**НИКОГА не използвайте детско столче, обърнато с гръб по посоката на движение, когато има АКТИВНА ВЪЗДУШНА ВЪЗГЛАВНИЦА пред него, тъй като това може да доведе до ТЕЖКО НАРАНЯВАНЕ на ДЕТЕТО или до неговата СМЪРТ.**

## Предупреждение за предпазния колан

Спазвайте това ПРЕДУПРЕЖДЕНИЕ в допълнение към инструкцията за ПРЕДПАЗНИЯ КОЛАН в това ръководство.

**⚠ ПРЕДУПРЕЖДЕНИЕ**

**Предпазните колани са предназначени за поставяне над костната структура на тялото и трябва да се поставят ниско пред таза или на таза, гръдния кош и раменете, както е приложимо; поставянето на надбедрената част на колана върху коремната област трябва да се избягва.**

- **Предпазните колани трябва да се регулират така, че да притягат тялото възможно най-добре, при съблюдаване на комфорта, за осигуряване на защитата, за която са проектирани. Хлабав колан значително ще осигурява значително по-малко защита на човека, на който е поставен.**
- **Трябва да се внимава коланът да не бъде зацапан с политури, масла и химикали и най-вече с акумулаторна киселина. Почистването може да се извършва безопасно с неагресивен сапун и вода. Коланът трябва да се смени, ако е протрит, силно замърсен или увреден.**

(продължава)

**⚠ ПРЕДУПРЕЖДЕНИЕ**

(продължава)

- **Важно е да смените целия механизъм на колана, ако коланът е бил поставен при удар на автомобил дори ако не личат видими повреди.**
- **Коланите не трябва да се поставят усукани.**
- **Всеки колан трябва да бъде използван само от един човек; опасно е да поставяте колан на дете, което държите у себе си.**

В случая, при който „Предпазен колан“ включва „Автоматично устройство за прибиране и регулиране на дължината и блокиране“ или „ELR“.

**⚠ ПРЕДУПРЕЖДЕНИЕ**

- **Никакви модификации или допълнения, които ще попречат на механизмите на колана да работят или да отстранят хлабината, или да попречат на колана да бъде регулиран за отстраняване на хлабината, не бива да се правят от потребителя.**
- **Следвайки инструкциите за ПРЕДПАЗНИЯ КОЛАН в това ръководство, регулирайте предпазния колан така, че горната и долната част на колана да прилягат на тялото комфортно, но коланът да бъде притегнат колкото се може по-добре.**

## Литиева батерия



78RM10010

**⚠ ПРЕДУПРЕЖДЕНИЕ**

**Не поглъщайте батерия, опасност от химически изгаряния**
**(батерията е доставена с дистанционното управление)**
**Този продукт съдържа батерия във формата на стотинка. При поглъщане тази батерия може да доведе до сериозни вътрешни изгаряния само за 2 часа и може да доведе до смърт. Съхранявайте литиевите батерии на недостъпно за деца място. Ако гнездото за батерии не се затваря сигурно, спрете да използвате продукта и го дръжте далеч от деца. Ако имате съмнение, че батерии може да се погълнати или вкарани в някоя част от тялото, незабавно се свържете с лекар.**

## За Мексико

### Препоръка за гориво

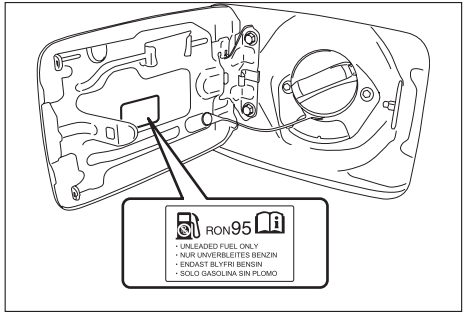


65T12050

Вашият автомобил изисква стандартен безоловен бензин с октаново число минимум 87 (метод (R + M)/2). В някои области са налични само „оксигенирани“ горива.

„Оксигенирани“ горива, които отговарят на изискването за минимално октаново число и на изискванията, описани по-долу, могат да се използват във вашия автомобил без да има опасност от отпадане на неговата гаранция.

*БЕЛЕЖКА:*
*„Оксигенирани“ горива са горива, които съдържат добавки с кислород като МТБЕ или алкохол. Ако видите етикета RON 95, трябва да използвате безоловен бензин с минимално октаново число 91 (метод (R + M)/2).*

### Бензин, съдържащ МТБЕ

Безоловният бензин, съдържащ трет-бутил метил етер, може да бъде използван с вашия автомобил, ако съдържанието на трет-бутил метил етер не надвишава 15%. Това „оксигенирано“ гориво не съдържа алкохол.

**Бензинови-етанолови смеси**
Смеси от безоловен бензин и етанол (зърнен спирт), познати още като бензоспирт, могат се да използват за вашия автомобил само ако наличието на етанол е не по-високо от 10%.

### Означение на колонките на бензиностанциите

В някои държави колонките, от които се наливат „оксигенирани“ горива, трябва да бъдат етикетирани за вида и процента „оксигенат“ и за това дали в горивото има важни добавки. Такива етикети може да предоставят достатъчно информация, за да определите дали определена горивна смес отговаря на изброените по-горе изисквания. В други области колонките може да не са ясно обозначени по отношение на съдържанието или вида оксигенати и добавки. Ако не сте сигурни дали горивото, което възнамерявате да използвате, отговаря на тези изисквания, се консултирайте със служител на бензиностанцията.

*БЕЛЕЖКА:*
*За да помогнете за почистването на въздуха, SUZUKI препоръчва да използвате кислородни горива. Въпреки това, ако не сте доволни от мощността или разхода на гориво на вашия автомобил, когато използвате „оксигенирано“ гориво, преминете обратно на обикновен безоловен бензин.*

***ЗАБЕЛЕЖКА***

**По време на зареждане на гориво бъдете внимателни да не разлеете гориво, което съдържа спирт. В случай че по корпуса на автомобила се разлее гориво, избършете го незабавно. Горивото, което съдържа спирт, може да повреди боята и това не се покрива от гаранцията за нов автомобил.**

## Ротация на гумите

### Ротация на четирите гуми

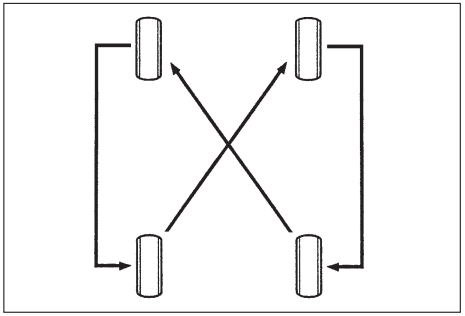

54G114

За да избегнете неравномерно износване на вашите гуми и да удължите техния експлоатационен живот, ротирайте периодично гумите по начина, посочен на илюстрацията. След ротация, регулирайте налягането на предната и задната гума спрямо спецификациите, посочени на етикета с информация относно гумите.

## Алармена система против кражба (ако има налична)

Алармената система против кражба се задейства около 20 секунди, след като сте заключили вратите.
Система за безключово стартиране – Използвайте дистанционното управление или натиснете бутона на дръжката на шофьорската врата, на предната пасажерска врата или на капака на багажника.
Система за безключово влизане – Използвайте предавателя.

Веднъж, след като системата се е активирала, всеки опит да бъде отворена врата със средства (*), различни от дистанционното за системата за безключово влизане, бутона на системата за безключово влизане или системата за безключово влизане ще доведат до задействане на алармата.
* Тези средства включват:
  – Ключа
  – Копчето за заключване върху вратата
  – Копчето за заключване върху задния капак

| *ЗЕБЕЛЕЖКА* |
| --- |
| **Не модифицирайте алармената система против кражба. Ако я модифицирате или свалите, системата няма да функционира правилно.** |

*БЕЛЕЖКА:*

- Алармената система против кражба генерира звукова аларма, когато е налице някое от горепосочените условия. Въпреки това, системата не разполага с функцията да блокира неоторизирано влизане във вашия автомобил.
- Винаги използвайте дистанционното управление на системата за безключово запалване или съответното копче на трансмитера на системата, за да отключите вратите, когато алармената система срещу кражба е активирана. Ако вместо това използвате ключ, системата ще се задейства.
- Ако човек, който не знае, че е налице алармена система срещу кражба, ще управлява Вашия автомобил, ви препоръчваме да му обясните за системата и начина, по който тя функционира. Задействането на алармата по погрешка може да причини неудобство.
- Дори ако алармената система срещу кражба е активирана, трябва да се опитате да предотвратите кражба. Не оставяйте пари или други ценни неща във Вашия автомобил.
- Алармената система срещу кражба не се нуждае от поддръжка.

**Как да включите алармената система срещу кражба в режим на защита (когато е активирана)**

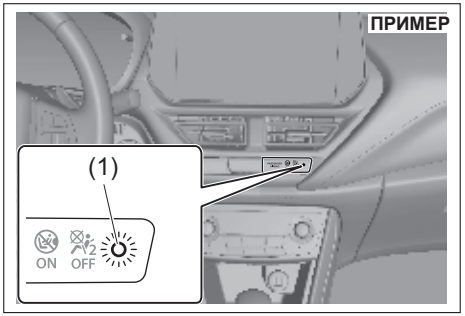


65T30080

Заключете всички врати (включително капака на багажника) с помощта на дистанционното управление на системата за безключово стартиране, бутона на системата или предавателя на системата за безключово влизане. Светлината срещу кражба (1) ще започне да мига и алармената система срещу кражба ще се задейства след около 20 секунди.
След като системата е в режим на защита, индикаторът продължава да мига през интервали от около 2 секунди.

*БЕЛЕЖКА:*

- *За да се предотврати инцидентно активиране на алармата, избягвайте нейното активиране, когато в автомобила има някого. Алармата ще се задейства, ако човекът, който се намира в автомобила, отключи някоя от вратите с помощта на копчето за заключване или щифт за заключване.*
- *Алармената система срещу кражба не се активира, когато всички врати са заключени с помощта на ключа отвън или с помощта на щифтовете за заключване на вратите или бутона за централното заключване.*
- *Ако някоя от вратите не бъде използвана в рамките на 30 секунди, след като вратите са били отключени с помощта на дистанционно управление на системата за безключово стартиране, бутона за заключване или предавателя на системата за безключов достъп, вратите се заключват автоматично отново. Същевременно алармата влиза в режим на защита, ако е задействана.*

**Как да деактивирате алармената система срещу кражба**

Просто отключете вратите с помощта на дистанционното управление на системата за безключово стартиране, бутона за заключване на вратите или трансмитера на системата за безключов достъп. Светлината срещу кражба ще изгасне, индикирайки, че алармената система срещу кражба е деактивирана.

**Как да спрете алармата**

В случай, че алармата се задейства случайно, отключете вратите с помощта на дистанционното управление на системата за безключов достъп, бутона за заключване на вратите или трансмитера на системата за безключов достъп или натиснете ключа за стартиране на двигателя, така че да промените режима на запалване на ON или завъртете ключа на двигателя в положение ON. Тогава алармата ще спре.

*БЕЛЕЖКА:*

- *Дори след като алармата е спряна, ако отключите вратите с помощта на дистанционното управление на системата за безключов достъп или със съответното копче, алармената система срещу кражба ще се активира отново със закъснение от около 20 секунди.*
- *Ако разкачите акумулатора, докато алармената система е в активирано състояние или алармата работи, алармата ще се задейства или ще се задейства отново, когато акумулаторната батерия бъде свързана отново, въпреки че в последния случай алармата остава спряна за периода между прекъсването и повторното свързване на акумулаторната батерия.*
- *Дори след като алармата е спряла в края на предварително зададения период на работа, тя ще се задейства отново, ако някоя от вратите или капакът на двигателя бъдат отворени, без да се деактивира алармената система срещу кражба.*

**Проверка дали алармата се е задействала, докато автомобилът е паркиран**
Ако алармата се е задействала вследствие на непозволено влизане в автомобила и след като вие след това сте натиснали копчето на двигателя, за да промените режима за запалване в ON, или сте завъртели ключа за стартиране в позиция ON, светлината срещу кражба ще премигне бързо за около 8 секунди и през това време ще прозвучи звуков сигнал 4 пъти. Ако това се случи, проверете дали някой не е влизал с взлом във вашия автомобил, докато сте били далеч от него.

**Активиране и деактивиране на алармената система**
Алармената система може да бъде активна или неактивна.

**Когато системата е задействана (заводска настройка)**
Когато системата е задействана, аварийните светлини премигват в продължение на около 40 секунди, ако е налице някое от условията за нейното активиране. Системата също така издава интермитентен звуков сигнал отвътре в продължение на около 10 секунди, което бива последвано от интермитентно прозвучаване на клаксона в продължение на около 30 секунди.
Светилната срещу кражба продължава да мига през това време.

**Когато системата е деактивирана**
Когато системата е деактивирана, тя остава неактивна дори ако предприемете операция от режима на защита.

## За Чили и Панама

### Препоръки относно горивото

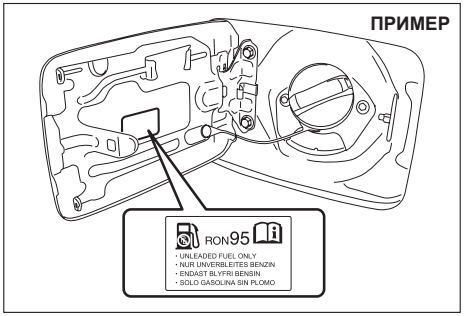


65T12050

**Модели с двигател K14C**
Трябва да използвате само безоловен бензин с октаново число (RON) 95 или по-високо. Тези автомобили са обозначени и чрез етикет, прикачен близо гърловината за гориво, върху който пише: „UNLEADED FUEL ONLY”, “NUR UNVERBLEITES BENZIN”, “ENDAST BLYFRI BENSIN” или “SOLO GASOLINA SIN PLOMO”.

**Бензинови-етанолови смеси**
Смеси от безоловен бензин и етанол (зърнен спирт), познати още като бензоспирт, са налични в търговската мрежа само на определени места. Може да използвате смеси от този вид за вашия автомобил само ако наличието на етанол е не по-високо от 10% Уверете се, че бензиново-етаноловата смес е с октаново число, не по-ниско от това, което се препоръчва за бензина.

**Бензиново-етанолови смеси**
Смеси от безоловен бензин и метанол (дървесен алкохол) също се предлагат в търговската мрежа в някои области. При никакви обстоятелства НЕ ИЗПОЛЗВАЙТЕ горива, съдържащи над 5% метанол. SUZUKI не носи отговорност за повреди на горивната система или загуба на мощност, произтичащи от използването на такива горива, и те няма да бъдат признати за ремонт по гаранция. Горива, съдържащи 5% или по-малко метанол могат да бъдат подходящи за употреба във вашия автомобил, ако те съдържат съразтворители и корозионни инхибитори.

*БЕЛЕЖКА:*
*В случай, че не сте доволни от динамиката или разхода на гориво на Вашия автомобил, когато използвате бензиново-спиртни смеси, трябва да се върнете обратно към употребата на безоловен бензин, който не съдържа спирт.*

### *ЗАБЕЛЕЖКА*

**В горивният резервоар е оставено пространство с въздух, което позволява на горивото да се разшири при топло време. Ако продължите да доливате гориво, след като пистолетът на бензиновата колонка се е изключил автоматично или след изплискване на гориво, въздушната камера ще се напълни. Излагането на автомобила на топлина, когато резервоарът е изцяло запълнен по този начин, ще доведе до течове, вследствие на разширяване на горивото. За да предотвратите такива течове на гориво, спрете да пълните резервоара, след като пистолетът се изключи автоматично или ако използвате алтернативна система, която не е автоматична, след изплискване.**

### *ЗАБЕЛЕЖКА*

**По време на зареждане внимавайте да не разлеете гориво, което съдържа спирт. В случай, че по автомобила се разлее гориво, избършете го незабавно. Горивото, което съдържа спирт, може да повреди боята и това не се покрива от гаранцията за автомобила.**

## За Украйна

### Препоръки относно горивото

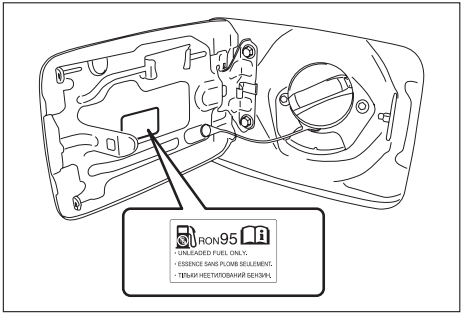


65T12090

За да предотвратите повреда в катализатора, трябва да използвате само безоловен бензин с октаново число (RON) 91 или по-високо (или RON 95 или по-високо, ако това е указано върху капачката на гърловината за гориво), отговарящо на стандарт EN228.

Тези автомобили са обозначени и чрез етикет, поставен близо до гърловината за гориво, върху който пише: “UNLEADED FUEL ONLY”, “ESSENCE SANS PLOMB SEULEMENT” или “ТІЛЬКИ НЕЕТИЛОВАНИЙ БЕНЗИН”.

**Бензинови-етанолови смеси**
Смеси от безоловен бензин и етанол (зърнен спирт), познати още като бензоспирт, са налични в търговската мрежа само на определени места. Може да използвате смеси от този вид за Вашия автомобил само ако наличието на етанол е не по-високо от 10% Уверете се, че бензиново-етаноловата смес е с октаново число не по-ниско от това, което се препоръчва за бензина.

*БЕЛЕЖКА:*
*В случай че не сте доволни от динамиката или разхода на гориво на Вашия автомобил, когато използвате бензиново-спиртни смеси, трябва да се върнете обратно към употребата на безоловен бензин, който не съдържа спирт.*

**Бензин, съдържащ трет-бутил метил етер (където се предлага законно)**
Безоловният бензин, съдържащ трет-бутил метил етер, може да бъде използван с вашия автомобил, ако съдържанието на трет-бутил метил етер не надвишава 15%. Това окислено гориво не съдържа алкохол.

***ЗАБЕЛЕЖКА***

- **Горивният резервоар има пространство с въздух, което позволява на горивото да се разширява при топло време. Ако продължите да доливате гориво, след като пистолетът на бензиновата колонка се е изключил автоматично или след появата на изплискване, въздушната камера ще се напълни. Излагането на топлина, когато резервоарът е изцяло запълнен по този начин, ще доведе до течове, вследствие на разширяване на горивото. За да предотвратите течове на гориво, спрете да пълните резервоара, след като пистолетът изключи автоматично или, ако използвате алтернативна система, която не е автоматична, след появата на изплискване.**
- **По време на зареждане на гориво бъдете внимателни да не разлеете гориво, което съдържа спирт. В случай че по корпуса на автомобила се разлее гориво, избършете го незабавно. Горивото, което съдържа спирт, може да повреди боята и това не се покрива от гаранцията за нов автомобил.**

# ИНДЕКС

3-точков предпазен колан ..... 2-21
4WD предупредителна лампа ..... 4-60

Символи
„AIRBAG“ лампа ..... 4-50
“ENG A-STOP OFF” лампа ..... 4-61
“ENG A-STOP” индикация ..... 4-61

A
ABS предупредителна лампа ..... 5-207
Anti-Lock Braking System (ABS) ..... 5-198, 5-203, 5-204
Auto Gear Shift ..... 5-53

B
Blind Spot Monitor (BSM) ..... 5-150
Blind Spot Monitor (BSM) OFF индикация ..... 4-57

D
DCDC конвертор ..... 5-24
Driver Monitoring System (DMS) ..... 5-188
Dual Sensor Brake Support II (DSBS II) OFF бутон ..... 5-106
Dual Sensor Brake Support II (DSBS II) индикация ..... 4-54
Driver Monitoring System OFF индикация ..... 4-58
Dual Sensor Brake Support II (DSBS II) ..... 5-98
Dual Sensor Brake Support II (DSBS II) OFF лампа ..... 4-54
Dual Sensor Brake Support II (DSBS II) OFF бутон ..... 5-108
Dead Lock система ..... 2-4
Daytime Running Light (D.R.L.) ..... 3-22

E
eCall предупредително съобщение ..... 5-222
ECO режим индикация ..... 4-63
ECO режим превключвател ..... 3-37
Electronic Stability Program (ESP®) ..... 5-198
ELR - Emergency locking retractor за колана ..... 2-21
Emergency Locking Retractor (ELR) ..... 2-21
Emergency Stop Signal (ESS) ..... 5-208
ENG A-STOP система
(Engine Auto Stop Start System) ..... 5-23
ENG A-STOP система
(Система за автоматично спиране на двигателя) ..... 5-23
ESP® OFF бутон ..... 5-200
ESP® OFF индикаторна лампа ..... 4-48, 5-199
EV индикатор ..... 4-63

L
Lane keep assist ..... 5-114
Lane keep assist лампа ..... 4-56
LED фарове ..... 9-62

R
R – задна предавка индикация ..... 4-63
READY индикатор ..... 4-64
RCTA ..... 5-156
RCTA OFF индикация ..... 4-58

S
Strong hybrid system ..... 5-37

U
USB букса ..... 7-11

А
Автоматична система за отопление и климатизация (Climate Control) ..... 7-31
Автоматични светлини ..... 3-19
Автоматична трансмисия (AT) ..... 5-65
Автоматично затъмняващо се огледало ..... 2-11
Ако вашият автомобил заседне ..... 6-9
Ако двигателят прегрее ..... 10-20
Ако стартерът не върти ..... 10-19
Акумулатор ..... 9-53, 9-77
Акустична предупредителна система предупредителна лампа ..... 4-64
Алармена система ..... 3-13, 13-11
Антиблокировъчна спирачна система (ABS) предупредителна лампа ..... 5-207
Антиблокировъчна спирачна система (ABS) ..... 5-198, 5-203, 5-204
Арматурно табло ..... 4-1
Асистент за дългите светлини ..... 5-119

Б
Бензинов филтър за твърди частици (GPF) ..... 5-19
Борд на багажното отделение ..... 7-21
Бутон за аварийни светлини ..... 3-31
Бутон за запалване ..... 5-5
Бутон за изключване на ESP® ..... 5-200
Бутон за сгъване на страничните огледала за обратно виждане ..... 2-12
Бутон за стартиране на двигателя ..... 5-5

В
Ваксиране ..... 11-6
Вериги за гумите ..... 6-9
Време за спиране на двигателя при празен ход и спестено гориво ..... 4-6, 4-10
Въздушен филтър ..... 9-39
Въздушни възглавници ..... 2-46
Вътрешно огледало за обратно виждане ..... 2-10

Г
Главна предупредителна индикаторна лампа ..... 4-65
График за периодична поддръжка (с изключение на европейски държави и Израел) - За двигатели K14C, K14D и K15C ..... 9-13
График за периодична поддръжка (за европейски държави и Израел) - За двигатели K14C, K14D и K15C ..... 9-3
График за поддръжка ..... 9-2
Грижа за предпазните колани ..... 2-29
Гуми ..... 9-49

Д
Движение ..... 4-6
Детска защита (задна врата) ..... 3-5
Детски столчета ..... 2-32
Джоб в багажника ..... 7-17
Джоб на гърба на предната седалка ..... 7-16
Джоб на таблото ..... 7-14
Дистанционно управление на системата за безключово стартиране ..... 3-8
Дневни светлини ..... 3-22
Доливане на масло и проверка за течове ..... 9-36
Дръжки ..... 7-17

Е
Електрически огледала ..... 2-10
Електрически стъклоповдигачи ..... 3-15

Ж
Жабка ..... 7-18

З
За Австралия ..... 13-7
За Израел и Австралия ..... 13-1
За Мексико ..... 13-10
За Тайван ..... 13-1
За Украйна ..... 13-14
За Чили и Панама ..... 13-13
Заден капак ..... 3-16
Заден подлакътник със стойки за чаши ..... 7-16
Задна светлина за мъгла ..... 9-66
Задна светлина ..... 9-64
Задни седалки ..... 2-13
Закачалки за дрехи ..... 7-18
Запалителни свещи ..... 9-41
Зареждане на автомобила ..... 6-1
Зареждане ..... 9-33
Звуков сигнал за напомняне за светлините ..... 3-22
Зимна гума ..... 9-77
Зона в интериора за стартиране на двигателя/ хибридната система, избор на режим на запалване и предупреждение „Дистанционно управление отвън“ ..... 5-13

И
Идентификация на автомобила ..... 12-1
Избор на антифриз ..... 9-36
Избор на режими на запалване ..... 5-10
Избрана предавка ..... 4-14
Извод за аксесоари (контакт) ..... 7-10
Използване на трансмисията ..... 5-52
Имобилайзер ..... 5-7
Имобилайзер/предупредителна лампа на системата за безключово стартиране ..... 4-51
Индикатор за асистента за дългите светлини (зелен) ..... 4-56
Индикатор за асистента за дългите светлини (оранжев) ..... 4-52
Индикатор за енергиен поток ..... 4-6
Индикатор за задна светлина за мъгла ..... 4-59
Индикатор за напомняне за смяна на масло ..... 4-60
Индикатор за неизправност ..... 4-50
Индикатор за превключване на предавките ..... 5-60
Индикатор за регенериране на енергия при спиране ..... 4-62
Индикатори за мигачите ..... 4-59
Индикаторна лампа Dual Sensor Brake Support II (DSBS II) OFF ..... 4-54
Индикация за енергийните потоци ..... 4-6
Индикация за осветлението ..... 4-59
Инструкции за вдигане с крик ..... 10-8
Инструкции за подаване на ток ..... 10-17
Инструмент за смяна на гуми ..... 10-8
Интериорно осветление ..... 7-7, 9-68
Информационен дисплей ..... 4-3

К
Как да шофираме автомобил с автоматик (AT) ..... 5-65
Как работи ABS ..... 5-204
Камера за обратно виждане ..... 5-192
Капак на двигателя ..... 7-4
Капачка за зареждане на гориво ..... 4-2
Катализатор ..... 6-12
Километраж ..... 4-14
Клаксон ..... 3-35
Климатична система ..... 7-31
Ключалки за вратите ..... 3-3
Ключове ..... 3-1
Компактна резервна гума ..... 13-7
Комплект за ремонт на спукани гуми ..... 10-13
Конзола над главите ..... 7-19

Контрол на яркостта ..... 4-3
Контролен списък за всекидневни проверки ..... 5-1
Кора на багажника ..... 7-21
Кормилна уредба ..... 4-53
Круиз контрол ..... 5-77
Кука за пазарски чанти ..... 7-20
Куки за мрежи за багаж ..... 7-20

Л
Лампа за електрическото сервоуправление ..... 4-53
Лампа за зареждане ..... 4-49
Лампа за налягане на гумите ..... 4-44, 5-209
Лампа за налягане на маслото ..... 4-48
Лампа за ниско ниво на горивото ..... 4-53
Литиево-йонна батерия ..... 5-24
Лост за реглаж на волана ..... 2-9
Лост за регулиране височината на седалката ..... 2-7
Лост за регулиране на положението
на седалката ..... 2-6
Лост за регулиране на ъгъла на облегалката ..... 2-6
Лост за ръчната спирачка ..... 5-47
Лост за управление на мигачите ..... 3-29
Лост за управление на светлините ..... 3-18
Лост за чистачки и миене на предното стъкло ..... 3-31

М
Масло за ръчна скоростна кутия ..... 9-43
Масло на задния диференциал ..... 9-43
Масло на трансмисията ..... 9-43
Миене ..... 11-3
Моментен разход на гориво ..... 4-6
Монтаж с 3-точкови предпазни колани ..... 2-42
Монтиране на top tether детски столчета ..... 2-45
Монтиране на радиочестотни предаватели ..... 7-38
Монтиране с ISOFIX закрепване ..... 2-43
Моторно масло и маслен филтър ..... 9-31

Н
Намаляване разхода на гориво ..... 6-7
Напомняне за предпазен колан ..... 2-26
Напомняне за предпазен колан отзад ..... 4-49
Номер на шаси ..... 12-1

О
Оборотомер ..... 4-1
Обтегач на предпазния колан ..... 2-29
Общо време за гасене на празен ход
и спестено гориво за празен ход ..... 4-6, 4-10
Огледала ..... 2-10
Огледало за обратно виждане в купето ..... 2-10
Ограничител на предпазните колани ..... 2-31
Ограничител на скоростта ..... 5-79
Опора за крака ..... 7-20
Осветление в жабката ..... 7-8, 9-71
Осветление в краката ..... 7-8
Осветление на регистрационната табела ..... 9-66
Откопчаване и закопчаване на демонтируемия
конектор ..... 2-24
Отоплителна и климатична система ..... 7-26
Охладителна течност на двигателя ..... 9-36, 9-77

П
Педал ..... 5-9
Педал на газта ..... 5-9
Педал на спирачките ..... 5-9, 9-47
Педал на съединителя ..... 5-9, 9-45
Пера за чистачките ..... 9-72
Пистов ремък ..... 9-30
Подглавници ..... 2-7, 2-13
Подгряване на предните седалки ..... 2-8

Положение на селектора/
Индикация на скоростите....4-14
Почистване на автомобила....11-3
Превключвател за предни светлини
за мъгла....3-23, 3-29
Превключвател за регулиране
на фаровете....3-29
Превключвател за чистачка / пръскалка
на задното стъкло....3-35
Преден мигач....9-63
Преден подлакътник с отделение за вещи....7-15
Предна светлина за мъгла....9-63
Предни въздушни възглавници....2-47
Предни седалки....2-6
Предни чистачки със сензор за дъжд....3-32
Предни чистачки....3-31
Предотвратяване на корозия....11-1
Предпазен колан с разглобяем конектор....2-23
Предпазители....9-56
Предпазители в моторния отсек....9-57
Предпазители под таблото....9-59
Предпазни колани и детски столчета....2-2
Предупредителна лампа
за адаптивния круиз контрол....4-57
Предупредителна лампа
за бензиновия филтър за твърди частици (GPF)....5-19
Предупредителна лампа
за въздушна възглавница....4-50
Предупредителна лампа
за ниско гориво на горивото....4-53
Предупредителна лампа
за ниско налягане в гумите....4-44, 5-209
Предупредителна лампа за отворена врата....4-52
Предупредителна лампа за трансмисията....4-50, 5-63
Предупредителна лампа на ESP®....4-48, 5-199
Предупредителна лампа
на спирачната система....4-46, 4-47
Предупредителна лампа
за хибридната система....4-63
Предупредителни и индикаторни лампи....4-44
Предупредителни и индикаторни
съобщения....4-20, 5-72, 5-136, 5-158, 5-187
Предупреждение за криволичене
на автомобила....5-108
Предупреждение за спирачната система....4-46, 4-47
Препоръка за горивото....12-2, 13-10, 13-13, 13-14
Препоръчителна поддръжка при тежки условия
на шофиране (с изключение на европейски
държави и Израел) -
за двигатели K14C, K14D и K15C....9-21
Препоръчителна поддръжка при тежки условия
на шофиране (за европейски държави и Израел) -
за двигатели K14C, K14D и K15C....9-8
Пробег....4-6
Проверка на гумите....9-50
Проверка на нивото на маслото....9-32
Проверка на нивото на охладителната течност....9-37
Проверка на нивото на трансмисионното масло....9-44
Прозорци....3-15
Пръскалки на предното стъкло....3-34

Р
Работа с мигачите....3-30
Работа с хибридната система....5-42
Радио антена....7-37
Разработване....6-12
Разход на моторно масло....5-4
Регулатор на височината на колана
спрямо рамото....2-25
Регулиране на седалките....2-6, 2-13

Релси на покрива или крепежи
за багажника на покрива ..... 7-22
Ротация на гумите ..... 9-52, 13-11
Ръчен режим ..... 5-57
Ръчна скоростна кутия ..... 5-52
Ръчна спирачка ..... 9-48

С
Светлина за заден ход ..... 4-63
Светлина за напомняне за предпазния колан ..... 4-49
Светлина срещу кражба ..... 13-1
Сгъваеми задни седалки ..... 2-13
Сензори за паркиране ..... 5-182
Сенник ..... 7-6
Серво на спирачки ..... 5-202
Сериен номер на двигателя ..... 12-1
Система за безключово стартиране ..... 5-10
Система за деактивиране на въздушната
възглавница на пътника отпред ..... 2-48
Система за дневните светлини (D.R.L.) ..... 3-22
Система за контрол на стабилността ..... 5-198
Система за контрол на сцеплението ..... 5-198
Система за отопление и климатизация
с ръчно управление ..... 7-26
Система за потегляне по наклон ..... 5-201
Система за следене на налягането
в гумите (TPMS) ..... 5-209
Скоростомер ..... 4-1, 4-6
Смеси бензин/етанол ..... 12-2, 13-1, 13-10, 13-13, 13-14
Смяна на гуми и / или джанти ..... 5-216
Смяна на крушка ..... 9-61
Смяна на масления филтър ..... 9-34
Смяна на моторно масло и маслен филтър ..... 9-34
Смяна на охладителна течност ..... 9-39
Смяна на трансмисионното масло ..... 9-45
Спиране ..... 5-202
Спирачен асистент ..... 5-203
Спирачки ..... 9-46
Спирачна течност ..... 9-46
Среден разход на гориво ..... 4-6
Стартиране/спиране на двигателя ..... 5-14
Стелки ..... 2-1
Стойка за бутилка отзад ..... 7-15
Стойка за бутилка отпред ..... 7-15
Стойка за чаши и отделение за съхранение ..... 7-16
Стойки за чаши отпред ..... 7-15
Страничен мигач ..... 9-62
Странични въздушни възглавници
и странични въздушни завеси ..... 2-48
Странични огледала за обратно виждане ..... 2-11

Т
Теглене на ремарке ..... 8-1
Теглене ..... 8-1
Теглене с пътна помощ ..... 10-1
Термометър ..... 4-5
Течност за съединителя ..... 9-45
Течност за чистачки ..... 9-46
Товарене на автомобила ..... 8-1
Точки за монтаж на теглич ..... 8-6
Трансмисионно масло ..... 9-43
Третиране на предпазните колани ..... 2-28

У
Ултразвукови сензори ..... 5-178
Употреба на автоматичната трансмисия ..... 5-52
Управление на аудиото от волана ..... 7-39
Уред за ниво на горивото ..... 4-2
Уред за температурата ..... 4-2
Уши на рамата ..... 10-3

**Ф**
**Функция за автоматично спиране ..... 5-98**
**Функция за предотвратяване на прищипване..... 2-19**
**Функция против кражба..... 3-17**
**Функция срещу напускане на лентата ..... 5-108**
**Функция срещу напускане на лентата – индикаторна лампа ..... 4-55**
**Функция срещу напускане на лентата – индикаторна лампа OFF ..... 4-55**

**Х**
**Характеристики на автомобил с автоматична трансмисия (AT) ..... 5-64**

**Ц**
**Централно заключване..... 3-4**

**Ч**
**Часовник ..... 4-5**
**Четири режима на 4WD системата..... 5-70**

**Ш**
**Шибедах ..... 7-12**
**Шофиране извън пътя ..... 6-7**
**Шофиране по магистрала ..... 6-6**
**Шофиране по склон ..... 6-6**

# БЕЛЕЖКИ

За държави, в които е постановено прилагане на ревизираното издание след третото издание на Регламента на ООН №10.

## Монтаж на радиочестотно (RF) предавателно оборудване

Вашият автомобил е в съответствие с ревизираното издание от третото издание на Регламента на ООН №10.
Когато възнамерявате да използвате радиочестотно предавателно оборудване във вашия автомобил, горещо препоръчваме да изберете оборудването, което отговаря на приложимите правила или разпоредби във вашата държава и да се консултирате с оторизиран дилър на SUZUKI или с друг квалифициран сервиз.

**Таблица: Монтаж и употреба на бордовото радиочестотно предавателно оборудване**

| Честотни лени (MHz) | | Позиция на антената в автомобила* | Максимална изходна мощност (W) |
|---|---|---|---|
| 144-146 | Любителска честота | 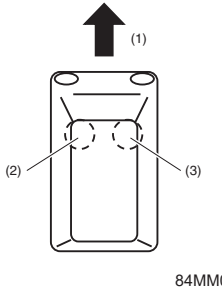 | 50 |
| 430-440 | Любителска честота | | 50 |
| 1200-1300 | Любителска честота | | 10 |

(1) Отпред
(2) Позиция за монтаж на антената: Предна лява част на покрива
(3) Позиция на монтаж на антената: Предна дясна част на покрива

*Илюстрацията е пример за хечбек.

Специални условия за монтаж

*БЕЛЕЖКА:*

1) *Кабелът на антената трябва да бъде прокаран максимално далеч от електрическите и електронните системи на автомобила и от кабелния сноп.*
2) *Захранващият кабел на предавателя трябва да бъде свързан правилно към акумулатора.*

| ***ЗАБЕЛЕЖКА*** |
| --- |
| **Преди да използвате автомобила си, проверете дали няма смущения във всички електрически устройства на автомобила ви и в двата режима на готовност, както и в режима на предаване на RF предавателното оборудване.** |

# EU-Konformitätserklärung

*EC-Declaration of Conformity*
*Déclaration de Conformité de la CE*
*Dichiarazione di conformità CE*

Hersteller / Verantwortliche Person: **Robert Bosch GmbH , Frank Ernst**
*Manufacturer / responsible person*
*Constructeur / personne en charge*
*Costruttore / parte notificante*

Adresse / *Address/Adresse / Indirizzo*: **Daimlerstrasse 6**
**71229 Leonberg**
**Germany**

Erklärt, dass das Produkt / *Declares that the product / Déclare, que le produit / si dichiara che il prodotto*:

Typ / *type / tipo*: **MRRevo14F**

Modell / *model / modèle / modello*: **see above**

Verwendungszweck: **motion detector for RTTT application**
*Intended use / Utilisation prévue / uso previsto*

bei bestimmungsgemäßer Verwendung den grundlegenden Anforderungen gemäß Artikel 3 der R&TTE Richtlinie 1999/5/EG entspricht und dass die folgenden Normen angewandt wurden:
*complies with the essential requirements of Article 3 of the R&TTE 1999/5/EC Directive, if used for its intended use and that the following standards has been applied: répond aux exigences essentielles du Article 3 de la directive R&TTE 1999/5/EC, prévu qu'il soit utilisé selon sa destination, et qu'il répond aux standards suivants: soddisfa tutti i requisiti secondo l'art. 3 della direttiva R&TTE 1999/5/EC qualora venga utilizzato per l'uso previsto e che le seguenti norme siano applicate:*

1 Gesundheit (Artikel 3.1.a der R&TTE-Richtlinie)
*Health (Article 3.1.a of the R&TTE Directive)*
*Santé (Article 3.1.a de la Directive R&TTE)*
*Salute (Articolo 3.1.a della Direttiva R&TTE)*

angewendete Norm(en) **IEC 62479** Ausgabe **2007**
*applied standard(s) / standard(s) appliqué(s) / norma(e) applicata(e)* *issue/édition/pubblicato*

2 Sicherheit (Artikel 3.1.a der R&TTE-Richtlinie)
*Safety (Article 3.1.a of the R&TTE Directive)*
*Sécurité électrique (Article 3.1.a de la Directive R&TTE)*
*Sicurezza elettrica (Articolo 3.1.a della Direttiva R&TTE)*

angewendete Norm(en) **IEC 60950-1; Am1** Ausgabe **2005**
*applied standard(s) / standard(s) appliqué(s) / norma(e) applicata(e)* *issue/édition /pubblicato*

3 Elektromagnetische Verträglichkeit (Artikel 3.1.b der R&TTE-Richtlinie)
*Electromagnetic compatibility (Article 3.1.b of the R&TTE Directive)*
*Compatibilité Electromagnétique(Article 3.1.b de la Directive R&TTE)*
*Compatibilità Elettromagnetica (Articolo 3.1 b della Direttiva R&TTE)*

angewendete Norm(en) **EN 301 489 -1 , EN 301 489-3** Ausgabe **2011 and 2012**
*applied standard(s) / standard(s) appliqué(s) / norma(e) applicata(e)* *issue/édition/pubblicato*

4 Effiziente Nutzung des Funkfrequenzspektrums (Artikel 3.2 der R&TTE-Richtlinie)
*efficient use of the radio frequency spectrum (Article 3.2 of the R&TTE Directive)*
*Efficacité du spectre radio (Article 3.2 de la Directive R&TTE)*
*Effettivo uso dello spettro radio (Articolo 3.2 della Direttiva R&TTE)*

angewendete Norm(en) **EN 301 091-1 V1.3.3, EN 301 091-2 V1.3.2** Ausgabe **2006-11**
*applied standard(s) / standard(s) appliqué(s) / norma(e) applicata(e)* *issue/édition/ pubblicato*

**Leonberg 26.02.2014**
(Ort und Datum der Konformitätserklärung)
*(Place and date of the declaration of conformity)*
*(lieu et date de la déclaration de conformité)*
*Luogo e data della dichiarazione di conformità)*

(Name und Unterschrift)
*(Name and signature)*
*(Nom et signature)*
*(Nome, cognome e firma)*

ROBERT BOSCH GMBH
Postfach 1661 · D-71226 Leonberg
Daimlerstraße 6 · D-71229 Leonberg

**ALPS ELECTRIC CO., LTD.** Engineering Headquarters
6-3-36, Nakazato, Furukawa, Osaki-city, Miyagi-pref, 989-6181, Japan
Phone +81 229-23-5111 Fax +81 229-23-5129

frequency band(s) in which the radio equipment operates; 433.92MHz
maximum radio-frequency power transmitted in the frequency band(s) in which the radio equipment operates; 70dBuV/m@3m

| | |
|---|---|
| [English] | Hereby, ALPS ELECTRIC CO.,LTD., declares that the radio equipment type 37182-A7/37190-A7 is in compliance with Directive 2014/53/EU.<br>The full text of the EU declaration of conformity is available at the following internet address: http://www.alps.com/products/e/re_list02.html |
| [Dutch] | Hierbij verklaar ik, ALPS ELECTRIC CO.,LTD., dat het type radioapparatuur 37182-A7/37190-A7 conform is met Richtlijn 2014/53/EU.<br>De volledige tekst van de EU-conformiteitsverklaring kan worden geraadpleegd op het volgende internetadres: http://www.alps.com/products/e/re_list02.html |
| [German] | Hiermit erklärt ALPS ELECTRIC CO.,LTD., dass der Funkanlagentyp 37182-A7/37190-A7 der Richtlinie 2014/53/EU entspricht.<br>Der vollständige Text der EU-Konformitätserklärung ist unter der folgenden Internetadresse verfügbar: http://www.alps.com/products/e/re_list02.html |
| [French] | Le soussigné, ALPS ELECTRIC CO.,LTD., déclare que l'équipement radioélectrique du type 37182-A7/37190-A7 est conforme à la directive 2014/53/UE.<br>Le texte complet de la déclaration UE de conformité est disponible à l'adresse internet suivante: http://www.alps.com/products/e/re_list02.html |
| [Spanish] | Por la presente, ALPS ELECTRIC CO.,LTD., declara que el tipo de equipo radioeléctrico 37182-A7/37190-A7 es conforme con la Directiva 2014/53/UE.<br>El texto completo de la declaración UE de conformidad está disponible en la dirección Internet siguiente: http://www.alps.com/products/e/re_list02.html |
| [Bulgarian] | С настоящото ALPS ELECTRIC CO.,LTD., декларира, че този тип радиосъоръжение 37182-A7/37190-A7 е в съответствие с Директива 2014/53/ЕС.<br>Цялостният текст на ЕС декларацията за съответствие може да се намери на следния интернет адрес: http://www.alps.com/products/e/re_list02.html |
| [Greek] | Με την παρούσα ο/η ALPS ELECTRIC CO.,LTD., δηλώνει ότι ο ραδιοεξοπλισμός 37182-A7/37190-A7 πληροί την οδηγία 2014/53/ΕΕ.<br>Το πλήρες κείμενο της δήλωσης συμμόρφωσης ΕΕ διατίθεται στην ακόλουθη ιστοσελίδα στο διαδίκτυο: http://www.alps.com/products/e/re_list02.html |
| [Czech] | Tímto ALPS ELECTRIC CO.,LTD., prohlašuje, že typ rádiového zařízení 37182-A7/37190-A7 je v souladu se směrnicí 2014/53/EU.<br>Úplné znění EU prohlášení o shodě je k dispozici na této internetové adrese: http://www.alps.com/products/e/re_list02.html |
| [Danish] | Hermed erklærer ALPS ELECTRIC CO.,LTD., at radioudstyrstypen 37182-A7/37190-A7 er i overensstemmelse med direktiv 2014/53/EU.<br>EU-overensstemmelseserklæringens fulde tekst kan findes på følgende internetadresse: http://www.alps.com/products/e/re_list02.html |
| [Italian] | Il fabbricante, ALPS ELECTRIC CO.,LTD., dichiara che il tipo di apparecchiatura radio 37182-A7/37190-A7 è conforme alla direttiva 2014/53/UE.<br>Il testo completo della dichiarazione di conformità UE è disponibile al seguente indirizzo Internet: http://www.alps.com/products/e/re_list02.html |
| [Portuguese] | O(a) abaixo assinado(a) ALPS ELECTRIC CO.,LTD., declara que o presente tipo de equipamento de rádio 37182-A7/37190-A7 está em conformidade com a Diretiva 2014/53/UE.<br>O texto integral da declaração de conformidade está disponível no seguinte endereço de Internet: http://www.alps.com/products/e/re_list02.html |
| [Finnish] | ALPS ELECTRIC CO.,LTD., vakuuttaa, että radiolaitetyyppi 37182-A7/37190-A7 on direktiivin 2014/53/EU mukainen.<br>EU-vaatimustenmukaisuusvakuutuksen täysimittainen teksti on saatavilla seuraavassa internetosoitteessa: http://www.alps.com/products/e/re_list02.html |
| [Swedish] | Härmed försäkrar ALPS ELECTRIC CO.,LTD., att denna typ av radioutrustning 37182-A7/37190-A7 överensstämmer med direktiv 2014/53/EU.<br>Den fullständiga texten till EU-försäkran om överensstämmelse finns på följande webbadress: http://www.alps.com/products/e/re_list02.html |
| [Polish] | ALPS ELECTRIC CO.,LTD., niniejszym oświadcza, że typ urządzenia radiowego 37182-A7/37190-A7 jest zgodny z dyrektywą 2014/53/UE.<br>Pełny tekst deklaracji zgodności UE jest dostępny pod następującym adresem internetowym: http://www.alps.com/products/e/re_list02.html |
| [Hungarian] | ALPS ELECTRIC CO.,LTD., igazolja, hogy a 37182-A7/37190-A7 típusú rádióberendezés megfelel a 2014/53/EU irányelvnek.<br>Az EU-megfelelőségi nyilatkozat teljes szövege elérhető a következő internetes címen: http://www.alps.com/products/e/re_list02.html |
| [Slovak] | ALPS ELECTRIC CO.,LTD., týmto vyhlasuje, že rádiové zariadenie typu 37182-A7/37190-A7 je v súlade so smernicou 2014/53/EÚ.<br>Úplné EÚ vyhlásenie o zhode je k dispozícii na tejto internetovej adrese: http://www.alps.com/products/e/re_list02.html |
| [Slovenian] | ALPS ELECTRIC CO.,LTD., potrjuje, da je tip radijske opreme 37182-A7/37190-A7 skladen z Direktivo 2014/53/EU.<br>Celotno besedilo izjave EU o skladnosti je na voljo na naslednjem spletnem naslovu: http://www.alps.com/products/e/re_list02.html |
| [Estonian] | Käesolevaga deklareerib ALPS ELECTRIC CO.,LTD., et käesolev raadioseadme tüüp 37182-A7/37190-A7 vastab direktiivi 2014/53/EL nõuetele. Koopia vastavusdeklaratsioon on saadaval järgmistes kohtades.<br>ELi vastavusdeklaratsiooni täielik tekst on kättesaadav järgmisel internetiaadressil: http://www.alps.com/products/e/re_list02.html |
| [Latvian] | Ar šo ALPS ELECTRIC CO.,LTD., deklarē, ka radioiekārta 37182-A7/37190-A7 atbilst Direktīvai 2014/53/ES.<br>Pilns ES atbilstības deklarācijas teksts ir pieejams šādā interneta vietnē: http://www.alps.com/products/e/re_list02.html |
| [Lithuanian] | Aš, ALPS ELECTRIC CO.,LTD., patvirtinu, kad radijo įrenginių tipas 37182-A7/37190-A7 atitinka Direktyvą 2014/53/ES.<br>Visas ES atitikties deklaracijos tekstas prieinamas šiuo interneto adresu: http://www.alps.com/products/e/re_list02.html |
| [Romanian] | Prin prezenta, ALPS ELECTRIC CO.,LTD., declară că tipul de echipamente radio 37182-A7/37190-A7 este în conformitate cu Directiva 2014/53/UE.<br>Textul integral al declarației UE de conformitate este disponibil la următoarea adresă internet: http://www.alps.com/products/e/re_list02.html |
| [Croatian] | ALPS ELECTRIC CO.,LTD., ovime izjavljuje da je radijska oprema tipa 37182-A7/37190-A7 u skladu s Direktivom 2014/53/EU.<br>Cjeloviti tekst EU izjave o sukladnosti dostupan je na sljedećoj internetskoj adresi: http://www.alps.com/products/e/re_list02.html |
| [Icelandic] | Hér, ALPS ELECTRIC CO.,LTD., lýsir yfir að raðíbúnaður tegund 37182-A7/37190-A7 er í samræmi við tilskipun 2014/53/ESB.<br>The fullur texti af ESB-samræmisyfirlýsing er í boði á eftirfarandi veffangi: http://www.alps.com/products/e/re_list02.html |
| [Norwegian] | Herved ALPS ELECTRIC CO.,LTD., erklærer at radioutstyr type 37182-A7/37190-A7 er i samsvar med direktiv 2014/53/EU.<br>Den fullstendige teksten i EU-erklæring er tilgjengelig på følgende internettadresse: http://www.alps.com/products/e/re_list02.html |
| [Macedonian] | Со ова, ALPS ELECTRIC CO.,LTD., изјавува дека типот на радио опрема 37182-A7/37190-A7 е во согласност со Директивата 2014/53/ЕУ.<br>Целосниот текст на декларацијата на ЕУ за сообразност е достапна на следниот Постојано интернет адреса: http://www.alps.com/products/e/re_list02.html |
| [Turkish] | Bu vesile ile, ALPS ELECTRIC CO.,LTD., radyo cihazları tipi 37182-A7/37190-A7 Direktifi 2014/53/AB ile uyumlu olduğunu beyan eder.<br>AB uyumu beyanının tam metni aşağıdaki internet adresinden edinilebilir: http://www.alps.com/products/e/re_list02.html |
| [Crnogorski jezik] | Ovime, ALPS ELECTRIC CO.,LTD., izjavljuje da je taj tip radio oprema 37182-A7/37190-A7 u skladu s Direktivom 2014/53/EU.<br>Tekst deklaracije EU o sukladnosti dostupne su na sljedećoj internet adresi: http://www.alps.com/products/e/re_list02.html |

CAUTION - Danger of explosion if battery is incorrectly replaced. Replace only with the same or equivalent type.
CAUTION - Do not exposed to excessive heat such as sunshine, fire or the like.

**WARNING**
Do not ingest the battery, Chemical Burn Hazard
(The remote control supplied with) This product contains a coin/button cell battery.
If the coin/button cell battery is swallowed, it can cause severe internal burns in just 2 hours and can lead to death.
Keep new and used batteries away from children.
If the battery compartment does not close securely, stop using the product and keep it away from children.
If you think batteries might have been swallowed or placed inside any part of the body, seek immediate medical attention.



This symbol is intended to alert the user to the presence of important operating and maintenance (servicing) instructions in the literature accompanying the appliance.

| Country | Importers name | Registered trade name or registered trade mark | TEL<br>FAX | Postal address |
|---|---|---|---|---|
| AUSTRIA | SUZUKI AUSTRIA AUTOMOBIL HANDELS GESELLSCHAFT M.B.H. | SUZUKI AUSTRIA AUTOMOBIL HANDELS GESELLSCHAFT M.B.H. | 43-662-2155-353<br>43-662-2155-909 | MUNCHNER BUNDESSTRASSE 166 A-5020 SALZBURG, AUSTRIA |
| BELGIUM | N.V. SUZUKI BELGIUM S.A. | N.V. SUZUKI BELGIUM S.A. | 32-3-4580490 | SATENROZEN 8, B-2550 KONTICH, BELGIUM |
| BULGARIA | MIRKAT LTD. | MIRKAT LTD. | 359-2-4390930 | 98 POP GRUYO STR., 1836 SOFIA, BULGARIA |
| CYPRUS | A.TRICOMITIS LTD | A.TRICOMITIS LTD | 357-24-819700<br>357-24-63-7727 | P.O.Box 40459, 6304 Larnaca, Cyprus. 35 Spyrou Kyprianou, 6013 Larnaca, Cyprus |
| DENMARK | SUZUKI IMPORT DANMARK A/S | SUZUKI IMPORT Danmark A/S | 45-56-456600 | UNIONSVEJ 16, DK-4690, HOEGE, DENMARK |
| FINLAND | SUZUKI MOTOR FINLAND OY | SUZUKI MOTOR FINLAND OY | 358-207-997-700<br>358-207-997-701 | KAAKELIKAARI 4 B 01720 VANTAA, FINLAND |
| ESTONIA | SUZUKI MOTOR FINLAND OY | SUZUKI MOTOR FINLAND OY | 358-207-997-700<br>358-207-997-701 | KAAKELIKAARI 4 B 01720 VANTAA, FINLAND |
| LATVIA | SUZUKI MOTOR FINLAND OY | SUZUKI MOTOR FINLAND OY | 358-207-997-700<br>358-207-997-701 | KAAKELIKAARI 4 B 01720 VANTAA, FINLAND |
| LITHUANIA | SUZUKI MOTOR FINLAND OY | SUZUKI MOTOR FINLAND OY | 358-207-997-700<br>358-207-997-701 | KAAKELIKAARI 4 B 01720 VANTAA, FINLAND |
| FRANCE | SUZUKI FRANCE S.A.S. | SUZUKI FRANCE S.A.S. | 33-825-804-843 | 8, AVENUE DES FRERES LUMIERE, 78190 TRAPPES, FRANCE |
| GERMANY | SUZUKI DEUTSCHLAND GMBH | SUZUKI DEUTSCHLAND GMBH | 49-6251-57000 | SUZUKI-ALLEE 7, 64625 BENSHEIM, GERMANY |
| GIBRALTAR | A.BASSADONE (1904) LIMITED | A.BASSADONE (1904) LIMITED | 350-20079004<br>350-20078005 | P.O. BOX 175, 42 DEVIL'S TOWER ROAD, GIBRALTAR |
| GREECE | SFAKIANAKIS S.A. | SFAKIANAKIS S.A. | 30-210-349-9940 | 5-7, SIDIROKASTROU STR., 118 55 ATHENS, GREECE |
| HUNGARY | MAGYAR SUZUKI CORPORATION LTD. | MAGYAR SUZUKI CORPORATION LTD. | 36-33-541-317<br>36-33-412014 | 2500 ESZTERGOM SOMMERDEL JOZSEF U.52, HUNGARY |
| ICELAND | SUZUKI BILAR HF | SUZUKI BILAR HF | 354-568-5100<br>354-588-8211 | SKEIRAN 17, 108 REYKJAVIK, ICELAND |
| ITALY | SUZUKI ITALIA S.P.A. | SUZUKI ITALIA S.P.A. | 39-011-9213713<br>39-011-9213748 | C.SO FRATELLI KENNEDY 12 10070 ROBASSOMERO (TO) ITALY |
| MALTA | INDUSTRIAL MOTORS LIMITED | INDUSTRIAL MOTORS LIMITED | 356-20-69000<br>356-21-234769 | Antonio Bosio Street, Msida MSD1341 |
| NETHERLANDS | B.V. NIMAG | B.V. NIMAG | 31-0182-585-750 | LANGE DREEF 12 4130 EB VIANEN THE NETHERLANDS |
| NORWAY | RUTEBILDERNES STANDARDISERINGS AS | RUTEBILDERNES STANDARDISERINGS AS | 47-32-21-88-00<br>47-32-82-49-53 | ØVRE EIKERVEI 77, POSTBOX 4064 GULSKOGEN, N-3002, DRAMMEN, NORWAY |
| POLAND | SUZUKI MOTOR POLAND SP. Z O.O. | SUZUKI MOTOR POLAND SP. Z O.O. | 48-22-3294100 | UL. POLCZYNSKA 10, 01-378 WARSAW, POLAND |
| PORTUGAL | SUZUKI MOTOR IBERICA S.A.U | SUZUKI MOTOR IBERICA S.A.U | 34-91-151-9500 | CALLE CARLOS SAINZ 35-POLIGONO, CRUCIJO DEL AUTOMOVIL, 28914, LEGANES, MADRID SPAIN |
| SPAIN | SUZUKI MOTOR IBERICA S.A.U | SUZUKI MOTOR IBERICA S.A.U | 34-91-151-9500 | CALLE CARLOS SAINZ 35-POLIGONO, CRUCIJO DEL AUTOMOVIL, 28914, LEGANES, MADRID SPAIN |
| SWEDEN | LOUWMAN SVERIGE AB | LOUWMAN SVERIGE AB | 46-8-517-32300 | VRETENVAGEN 10, SOLNA, 17154, SWEDEN |
| SWITZERLAND | SUZUKI AUTOMOBILE SCHWIZ AG | SUZUKI AUTOMOBILE SCHWIZ AG | 41-62-788-8790<br>41-62-788-8791 | EMIL-FREY-STRASSE, 5745 SAFENWIL, SWITZERLAND |
| U.K. | SUZUKI GB PLC | SUZUKI GB PLC | 44-1908-366600 | STEINBECK CRESCENT, SNELSHALL WEST, MILTON KEYNES MK4 4AE, U.K. |
| IRELAND | SUZUKI GB PLC (IRELAND BRANCH) | SUZUKI GB PLC (IRELAND BRANCH) | 353-1-619-3671<br>353-1-452-1798 | 57 BROOMHILL DRIVE, TALLAGHT INDUSTRIAL ESTATE, DUBLIN 24, IRELAND |
| LUXEMBOURG | N.V. SUZUKI BELGIUM S.A. | N.V. SUZUKI BELGIUM S.A. | 32-3-4580490 | SATENROZEN 8, B-2550 KONTICH, BELGIUM |
| SLOVAKIA | MAGYAR SUZUKI CORPORATION LTD. | MAGYAR SUZUKI CORPORATION LTD. | 36-33-541-317<br>36-33-412014 | 2500 ESZTERGOM SOMMERDEL JOZSEF U.52, HUNGARY |
| CZECH | MAGYAR SUZUKI CORPORATION LTD. | MAGYAR SUZUKI CORPORATION LTD. | 36-33-541-317<br>36-33-412014 | 2500 ESZTERGOM SOMMERDEL JOZSEF U.52, HUNGARY |
| ROMANIA | MAGYAR SUZUKI CORPORATION LTD. | MAGYAR SUZUKI CORPORATION LTD. | 36-33-541-317<br>36-33-412014 | 2500 ESZTERGOM SOMMERDEL JOZSEF U.52, HUNGARY |
| CROATIA | MAGYAR SUZUKI CORPORATION LTD. | MAGYAR SUZUKI CORPORATION LTD. | 36-33-541-317<br>36-33-412014 | 2500 ESZTERGOM SOMMERDEL JOZSEF U.52, HUNGARY |
| SLOVENIA | MAGYAR SUZUKI CORPORATION LTD. | MAGYAR SUZUKI CORPORATION LTD. | 36-33-541-317<br>36-33-412014 | 2500 ESZTERGOM SOMMERDEL JOZSEF U.52, HUNGARY |

S180052024



TIS-15



40398036



# Continental TIS-i400 Serbia RATEL Approval



S180052024

Complies with
IMDA Standards
DA107093

TIS-15

Complies with
IMDA Standards
DA107093

Model ID : I61M0 / I76M0 / S57L0 / T61M0 / TS008
/ TS011 / TWK1A001 / K63T0 / K67T0 / P55T0 / R55T0

**Complies with**
**IMDA Standards**
**DA107093**

CAUTION - Danger of explosion if battery is incorrectly replaced. Replace only with the same or equivalent type.

CAUTION - Do not exposed to excessive heat such as sunshine, fire or the like, as there is a risk of explosion or leak of flammable liquid or gas, includ use, storage and transportation.

CAUTION - Do not use in / store in / bring into environment of extremely high temperature or extremely low pressure due to the very high altitude. Dispose of used batteries according to the instructions. Do not attempt to burn, crush, or cut used . It can cause an explosion or leak of flammable liquid or gas.

Marelli Corporation.
2-19-4, Miyahara-cho, Kita-ku, Saitama-shi, Saitama-ken, 331-0812, Japan
Phone : +81-48-660-2111

| | |
|---|---|
| [English] | Hereby, Marelli Corporation., declares that the radio equipment type K68P2/B76MC/S57L0/I76M0/I68P0/R57L1/TS008/T61M0/K62S0/K68P4/K81RA/K63T0/K67T0/K67TA/P55T0/R55T0 is in compliance with Directive 2014/53/EU.<br>The full text of the EU declaration of conformity is available at the following internet address: https://www.marelli.com/homologation/japanese-car-makers |
| | Hereby,Marelli Corporation., declares that the radio equipment type K68P2/S57L0/I68P0/R57L1/TS008/T61M0/K63T0/K67T0/P55T0/R55T0 is in compliance with the relevant statutory requirements.<br>The full text of the declaration of conformity is available at the following internet address: https://www.marelli.com/homologation/japanese-car-makers |
| [Dutch] | Hierbij verklaar ik, Marelli Corporation., dat het type radioapparatuur K68P2/B76MC/S57L0/I76M0/I68P0/R57L1/TS008/T61M0/K62S0/K68P4/K81RA/K63T0/K67T0/K67TA/P55T0/R55T0 conform is met Richtlijn 2014/53/EU.<br>De volledige tekst van de EU-conformiteitsverklaring kan worden geraadpleegd op het volgende internetadres: https://www.marelli.com/homologation/japanese-car-makers |
| [German] | Hiermit erklärt Marelli Corporation., dass der Funkanlagentyp K68P2/B76MC/S57L0/I76M0/I68P0/R57L1/TS008/T61M0/K62S0/K68P4/K81RA/K63T0/K67T0/K67TA/P55T0/R55T0 der Richtlinie 2014/53/EU entspricht.<br>Der vollständige Text der EU-Konformitätserklärung ist unter der folgenden Internetadresse verfügbar: https://www.marelli.com/homologation/japanese-car-makers |
| [French] | Le soussigné, Marelli Corporation., déclare que l'équipement radioélectrique du type K68P2/B76MC/S57L0/I76M0/I68P0/R57L1/TS008/T61M0/K62S0/K68P4/K81RA/K63T0/K67T0/K67TA/P55T0/R55T0 est conforme à la directive 2014/53/UE.<br>Le texte complet de la déclaration UE de conformité est disponible à l'adresse internet suivante: https://www.marelli.com/homologation/japanese-car-makers |
| [Spanish] | Por la presente, Marelli Corporation., declara que el tipo de equipo radioeléctrico K68P2/B76MC/S57L0/I76M0/I68P0/R57L1/TS008/T61M0/K62S0/K68P4/K81RA/K63T0/K67T0/K67TA/P55T0/R55T0 es conforme con la Directiva 2014/53/UE.<br>El texto completo de la declaración UE de conformidad está disponible en la dirección Internet siguiente: https://www.marelli.com/homologation/japanese-car-makers |
| [Bulgarian] | С настоящото Marelli Corporation., декларира, че този тип радиосъоръжение K68P2/B76MC/S57L0/I76M0/I68P0/R57L1/TS008/T61M0/K62S0/K68P4/K81RA/K63T0/K67T0/K67TA/P55T0/R55T0 е в съответствие с Директива 2014/53/ЕС.<br>Цялостният текст на ЕС декларацията за съответствие може да се намери на следния интернет адрес:https://www.marelli.com/homologation/japanese-car-makers |
| [Greek] | Με την παρούσα ο/η Marelli Corporation., δηλώνει ότι ο ραδιοεξοπλισμός K68P2/B76MC/S57L0/I76M0/I68P0/R57L1/TS008/T61M0/K62S0/K68P4/K81RA/K63T0/K67T0/K67TA/P55T0/R55T0 πληροί την οδηγία 2014/53/ΕΕ.<br>Το πλήρες κείμενο της δήλωσης συμμόρφωσης ΕΕ διατίθεται στην ακόλουθη ιστοσελίδα στο διαδίκτυο: https://www.marelli.com/homologation/japanese-car-makers |
| [Czech] | Tímto Marelli Corporation., prohlašuje, že typ rádiového zařízení K68P2/B76MC/S57L0/I76M0/I68P0/R57L1/TS008/T61M0/K62S0/K68P4/K81RA/K63T0/K67T0/K67TA/P55T0/R55T0 je v souladu se směrnicí 2014/53/EU.<br>Úplné znění EU prohlášení o shodě je k dispozici na této internetové adrese: https://www.marelli.com/homologation/japanese-car-makers |
| [Danish] | Hermed erklærer Marelli Corporation., at radioudstyrstypen K68P2/B76MC/S57L0/I76M0/I68P0/R57L1/TS008/T61M0/K62S0/K68P4/K81RA/K63T0/K67T0/K67TA/P55T0/R55T0 er i overensstemmelse med direktiv 2014/53/EU.<br>EU-overensstemmelseserklæringens fulde tekst kan findes på følgende internetadresse: https://www.marelli.com/homologation/japanese-car-makers |
| [Italian] | Pilli fabbricante, Marelli Corporation., dichiara che il tipo di apparecchiatura radio K68P2/B76MC/S57L0/I76M0/I68P0/R57L1/TS008/T61M0/K62S0/K68P4/K81RA/K63T0/K67T0/K67TA/P55T0/R55T0 è conforme alla direttiva 2014/53/UE.<br>Il testo completo della dichiarazione di conformità UE è disponibile al seguente indirizzo Internet: https://www.marelli.com/homologation/japanese-car-makers |
| [Portuguese] | O(a) abaixo assinado(a) Marelli Corporation., declara que o presente tipo de equipamento de rádio K68P2/B76MC/S57L0/I76M0/I68P0/R57L1/TS008/T61M0/K62S0/K68P4/K81RA/K63T0/K67T0/K67TA/P55T0/R55T0 está em conformidade com a Diretiva 2014/53/UE.<br>O texto integral da declaração de conformidade está disponível no seguinte endereço de Internet: https://www.marelli.com/homologation/japanese-car-makers |
| [Finnish] | Marelli Corporation., vakuuttaa, että radiolaitetyyppi K68P2/B76MC/S57L0/I76M0/I68P0/R57L1/TS008/T61M0/K62S0/K68P4/K81RA/K63T0/K67T0/K67TA/P55T0/R55T0 on direktiivin 2014/53/EU mukainen.<br>EU-vaatimustenmukaisuusvakuutuksen täysimittainen teksti on saatavilla seuraavassa internetosoitteessa: https://www.marelli.com/homologation/japanese-car-makers |
| [Swedish] | Härmed försäkrar Marelli Corporation., att denna typ av radioutrustning K68P2/B76MC/S57L0/I76M0/I68P0/R57L1/TS008/T61M0/K62S0/K68P4/K81RA/K63T0/K67T0/K67TA/P55T0/R55T0 överensstämmer med direktiv 2014/53/EU.<br>Den fullständiga texten till EU-försäkran om överensstämmelse finns på följande webbadress: https://www.marelli.com/homologation/japanese-car-makers |
| [Polish] | Marelli Corporation., niniejszym oświadcza, że typ urządzenia radiowego K68P2/B76MC/S57L0/I76M0/I68P0/R57L1/TS008/T61M0/K62S0/K68P4/K81RA/K63T0/K67T0/K67TA/P55T0/R55T0 jest zgodny z dyrektywą 2014/53/UE.<br>Pełny tekst deklaracji zgodności UE jest dostępny pod następującym adresem internetowym: https://www.marelli.com/homologation/japanese-car-makers |
| [Hungarian] | Marelli Corporation., igazolja, hogy a K68P2/B76MC/S57L0/I76M0/I68P0/R57L1/TS008/T61M0/K62S0/K68P4/K81RA/K63T0/K67T0/K67TA/P55T0/R55T0 típusú rádióberendezés megfelel a 2014/53/EU irányelvnek.<br>Az EU-megfelelőségi nyilatkozat teljes szövege elérhető a következő internetes címen: https://www.marelli.com/homologation/japanese-car-makers |
| [Slovak] | Marelli Corporation., týmto vyhlasuje, že rádiové zariadenie typu K68P2/B76MC/S57L0/I76M0/I68P0/R57L1/TS008/T61M0/K62S0/K68P4/K81RA/K63T0/K67T0/K67TA/P55T0/R55T0 je v súlade so smernicou 2014/53/EU.<br>Úplné EÚ vyhlásenie o zhode je k dispozícii na tejto internetovej adrese: https://www.marelli.com/homologation/japanese-car-makers |
| [Slovenian] | Marelli Corporation., potrjuje, da je tip radijske opreme K68P2/B76MC/S57L0/I76M0/I68P0/R57L1/TS008/T61M0/K62S0/K68P4/K81RA/K63T0/K67T0/K67TA/P55T0/R55T0 skladen z Direktivo 2014/53/EU.<br>Celotno besedilo izjave EU o skladnosti je na voljo na naslednjem spletnem naslovu: https://www.marelli.com/homologation/japanese-car-makers |
| [Estonian] | Käesolevaga deklareerib Marelli Corporation., et käesolev raadioseadme tüüp K68P2/B76MC/S57L0/I76M0/I68P0/R57L1/TS008/T61M0/K62S0/K68P4/K81RA/K63T0/K67T0/K67TA/P55T0/R55T0 vastab direktiivi 2014/53/EL nõuetele. Koopia vastavusdeklaratsioon on saadaval järgmistes kohtades.<br>ELi vastavusdeklaratsiooni täielik tekst on kättesaadav järgmisel internetiaadressil: https://www.marelli.com/homologation/japanese-car-makers |
| [Latvian] | Ar šo Marelli Corporation., deklarē, ka radioiekārta K68P2/B76MC/S57L0/I76M0/I68P0/R57L1/TS008/T61M0/K62S0/K68P4/K81RA/K63T0/K67T0/K67TA/P55T0/R55T0 atbilst Direktīvai 2014/53/ES.<br>Pilns ES atbilstības deklarācijas teksts ir pieejams šādā interneta vietnē: https://www.marelli.com/homologation/japanese-car-makers |
| [Lithuanian] | Aš, Marelli Corporation., patvirtinu, kad radijo įrenginių tipas K68P2/B76MC/S57L0/I76M0/I68P0/R57L1/TS008/T61M0/K62S0/K68P4/K81RA/K63T0/K67T0/K67TA/P55T0/R55T0 atitinka Direktyvą 2014/53/ES.<br>Visas ES atitikties deklaracijos tekstas prieinamas šiuo interneto adresu: https://www.marelli.com/homologation/japanese-car-makers |
| [Romanian] | Prin prezenta, Marelli Corporation., declară că tipul de echipamente radio K68P2/B76MC/S57L0/I76M0/I68P0/R57L1/TS008/T61M0/K62S0/K68P4/K81RA/K63T0/K67T0/K67TA/P55T0/R55T0 este în conformitate cu Directiva 2014/53/UE.<br>Textul integral al declarației UE de conformitate este disponibil la următoarea adresă internet:https://www.marelli.com/homologation/japanese-car-makers |
| [Croatian] | Marelli Corporation., ovime izjavljuje da je radijska oprema tipa K68P2/B76MC/S57L0/I76M0/I68P0/R57L1/TS008/T61M0/K62S0/K68P4/K81RA/K63T0/K67T0/K67TA/P55T0/R55T0 u skladu s Direktivom 2014/53/EU.<br>Cjeloviti tekst EU izjave o sukladnosti dostupan je na sljedećoj internetskoj adresi:https://www.marelli.com/homologation/japanese-car-makers |
| [Icelandic] | Hér, Marelli Corporation., lýsir yfir að raðtöðunaður tegund K68P2/B76MC/S57L0/I76M0/I68P0/R57L1/TS008/T61M0/K62S0/K68P4/K81RA/K63T0/K67T0/K67TA/P55T0/R55T0 er í samræmi við tilskipun 2014/53/ESB.<br>The fullur texti af ESB-samræmisyfirlýsing er í boði á eftirfarandi veffangi: https://www.marelli.com/homologation/japanese-car-makers |
| [Norwegian] | Herved Marelli Corporation., erklærer at radioutstyr type K68P2/B76MC/S57L0/I76M0/I68P0/R57L1/TS008/T61M0/K62S0/K68P4/K81RA/K63T0/K67T0/K67TA/P55T0/R55T0 er i samsvar med direktiv 2014/53/EU.<br>Den fullstendige teksten i EU-erklæring er tilgjengelig på følgende internettadresse: https://www.marelli.com/homologation/japanese-car-makers |
| [Macedonian] | Со ова, Marelli Corporation., изјавува дека типот на радио опрема K68P2/B76MC/S57L0/I76M0/I68P0/R57L1/TS008/T61M0/K62S0/K68P4/K81RA/K63T0/K67T0/K67TA/P55T0/R55T0 е во согласност со Директивата 2014/53/ЕУ.<br>Целосниот текст на декларацијата на ЕУ за сообразност е достапна на следниот Постојано интернет адреса: https://www.marelli.com/homologation/japanese-car-makers |
| [Turkish] | Bu vesile ile, Marelli Corporation., radyo cihazları tipi K68P2/B76MC/S57L0/I76M0/I68P0/R57L1/TS008/T61M0/K62S0/K68P4/K81RA/K63T0/K67T0/K67TA/P55T0/R55T0 Direktif 2014/53/AB ile uyumlu olduğunu beyan eder.<br>AB uyumu beyanının tam metni aşağıdaki internet adresinden edinilebilir: https://www.marelli.com/homologation/japanese-car-makers |
| [Crnogorski jezik] | Ovime, Marelli Corporation., izjavljuje da je taj tip radio opreme K68P2/B76MC/S57L0/I76M0/I68P0/R57L1/TS008/T61M0/K62S0/K68P4/K81RA/K63T0/K67T0/K67TA/P55T0/R55T0 u skladu s Direktivom 2014/53/EU.<br>Tekst deklaracije EU o sukladnosti dostupne su na sljedećoj internet adresi: https://www.marelli.com/homologation/japanese-car-makers |

This symbol is intended to alert the user to the presence of important operating and maintenance (servicing) instructions in the literature accompanying the appliance.

| Type | Frequency Band | Maximum radio-frequency power |
|---|---|---|
| S57L0 | 125 kHz | 55.3 dBuV/m@10m |
| I76M0 | 125 kHz | 55.2 dBuV/m@10m |
| I68P0 | 125 kHz | 44.1 dBuV/m@10m |
| K67T0 | 125 kHz | 63.5 dBuV/m@10m |
| I9251D | 125 kHz | 66.0 dBuV/m@10m |

| Type | Frequency Band | Maximum radio-frequency power |
|---|---|---|
| TS008 | 433.92 MHz | 80.0 dBuV/m@3m |
| T61M0 | 433.92 MHz | 90.0 dBuV/m@3m |
| K63T0 | 125 kHz | 42.9 dBuV/m@10m |
| R55T0 | 433.92 MHz | 83.0 dBuV/m@3m |

WARNING
Do not ingest the battery, Chemical Burn Hazard
(The remote control supplied with) This product contains a coin/button cell battery. If the coin/button cell battery is swalloed, it can cause severe internal burns in just 2 hours and can lead to death.
Keep new and used batteries away from children.
If the battery compartment does not close securely, stop using the product and keep it away from children.
If you think batteries might have been swallowed or placed inside any part of the body, seek immediate medical attention

ALPS ELECTRIC CO., LTD. Engineering Headquarters
6-3-36, Nakazato, Furukawa, Osaki-city, Miyagi-pref, 989-6181, Japan
Phone +81 229-23-5111 Fax +81 229-22-6290

CE

| | |
|---|---|
| [English] | Hereby, ALPS ELECTRIC CO.,LTD., declares that the radio equipment type TWK1A001/I61M0 is in compliance with Directive 2014/53/EU.<br>The full text of the EU declaration of conformity is available at the following internet address: http://www.alps.com/products/e/re_list01.html |
| [Dutch] | Hierbij verklaar ik, ALPS ELECTRIC CO.,LTD., dat het type radioapparatuur TWK1A001/I61M0 conform is met Richtlijn 2014/53/EU.<br>De volledige tekst van de EU-conformiteitsverklaring kan worden geraadpleegd op het volgende internetadres: http://www.alps.com/products/e/re_list01.html |
| [German] | Hiermit erklärt ALPS ELECTRIC CO.,LTD., dass der Funkanlagentyp TWK1A001/I61M0 der Richtlinie 2014/53/EU entspricht.<br>Der vollständige Text der EU-Konformitätserklärung ist unter der folgenden Internetadresse verfügbar: http://www.alps.com/products/e/re_list01.html |
| [French] | Le soussigné, ALPS ELECTRIC CO.,LTD., déclare que l'équipement radioélectrique du type TWK1A001/I61M0 est conforme à la directive 2014/53/UE.<br>Le texte complet de la déclaration UE de conformité est disponible à l'adresse internet suivante: http://www.alps.com/products/e/re_list01.html |
| [Spanish] | Por la presente, ALPS ELECTRIC CO.,LTD., declara que el tipo de equipo radioeléctrico TWK1A001/I61M0 es conforme con la Directiva 2014/53/UE.<br>El texto completo de la declaración UE de conformidad está disponible en la dirección Internet siguiente: http://www.alps.com/products/e/re_list01.html |
| [Bulgarian] | С настоящото ALPS ELECTRIC CO.,LTD., декларира, че този тип радиосъоръжение TWK1A001/I61M0 е в съответствие с Директива 2014/53/ЕС.<br>Цялостният текст на ЕС декларацията за съответствие може да се намери на следния интернет адрес: http://www.alps.com/products/e/re_list01.html |
| [Greek] | Με την παρούσα ο/η ALPS ELECTRIC CO.,LTD., δηλώνει ότι ο ραδιοεξοπλισμός TWK1A001/I61M0 πληροί την οδηγία 2014/53/ΕΕ.<br>Το πλήρες κείμενο της δήλωσης συμμόρφωσης ΕΕ διατίθεται στην ακόλουθη ιστοσελίδα στο διαδίκτυο: http://www.alps.com/products/e/re_list01.html |
| [Czech] | Tímto ALPS ELECTRIC CO.,LTD., prohlašuje, že typ rádiového zařízení TWK1A001/I61M0 je v souladu se směrnicí 2014/53/EU.<br>Úplné znění EU prohlášení o shodě je k dispozici na této internetové adrese: http://www.alps.com/products/e/re_list01.html |
| [Danish] | Hermed erklærer ALPS ELECTRIC CO.,LTD., at radioudstyrstypen TWK1A001/I61M0 er i overensstemmelse med direktiv 2014/53/EU.<br>EU-overensstemmelseserklæringens fulde tekst kan findes på følgende internetadresse: http://www.alps.com/products/e/re_list01.html |
| [Italian] | Il fabbricante, ALPS ELECTRIC CO.,LTD., dichiara che il tipo di apparecchiatura radio TWK1A001/I61M0 è conforme alla direttiva 2014/53/UE.<br>Il testo completo della dichiarazione di conformità UE è disponibile al seguente indirizzo Internet: http://www.alps.com/products/e/re_list01.html |
| [Portuguese] | O(a) abaixo assinado(a) ALPS ELECTRIC CO.,LTD., declara que o presente tipo de equipamento de rádio TWK1A001/I61M0 está em conformidade com a Diretiva 2014/53/UE.<br>O texto integral da declaração de conformidade está disponível no seguinte endereço de Internet: http://www.alps.com/products/e/re_list01.html |
| [Finnish] | ALPS ELECTRIC CO.,LTD., vakuuttaa, että radiolaitetyyppi TWK1A001/I61M0 on direktiivin 2014/53/EU mukainen.<br>EU-vaatimustenmukaisuusvakuutuksen täysimittainen teksti on saatavilla seuraavassa internetosoitteessa: http://www.alps.com/products/e/re_list01.html |
| [Swedish] | Härmed försäkrar ALPS ELECTRIC CO.,LTD., att denna typ av radioutrustning TWK1A001/I61M0 överensstämmer med direktiv 2014/53/EU.<br>Den fullständiga texten till EU-försäkran om överensstämmelse finns på följande webbadress: http://www.alps.com/products/e/re_list01.html |
| [Polish] | ALPS ELECTRIC CO.,LTD., niniejszym oświadcza, że typ urządzenia radiowego TWK1A001/I61M0 jest zgodny z dyrektywą 2014/53/UE.<br>Pełny tekst deklaracji zgodności UE jest dostępny pod następującym adresem internetowym: http://www.alps.com/products/e/re_list01.html |
| [Hungarian] | ALPS ELECTRIC CO.,LTD., igazolja, hogy a TWK1A001/I61M0 típusú rádióberendezés megfelel a 2014/53/EU irányelvnek.<br>Az EU-megfelelőségi nyilatkozat teljes szövege elérhető a következő internetes címen: http://www.alps.com/products/e/re_list01.html |
| [Slovak] | ALPS ELECTRIC CO.,LTD., týmto vyhlasuje, že rádiové zariadenie typu TWK1A001/I61M0 je v súlade so smernicou 2014/53/EU.<br>Úplné EÚ vyhlásenie o zhode je k dispozícii na tejto internetovej adrese: http://www.alps.com/products/e/re_list01.html |
| [Slovenian] | ALPS ELECTRIC CO.,LTD., potrjuje, da je tip radijske opreme TWK1A001/I61M0 skladen z Direktivo 2014/53/EU.<br>Celotno besedilo izjave EU o skladnosti je na voljo na naslednjem spletnem naslovu: http://www.alps.com/products/e/re_list01.html |
| [Estonian] | Käesolevaga deklareerib ALPS ELECTRIC CO.,LTD., et käesolev raadioseadme tüüp TWK1A001/I61M0 vastab direktiivi 2014/53/EL nõuetele. Koopia vastavusdeklaratsioon on saadaval järgmistes kohtades.<br>ELi vastavusdeklaratsiooni täielik tekst on kättesaadav järgmisel internetiaadressil: http://www.alps.com/products/e/re_list01.html |
| [Latvian] | Ar šo ALPS ELECTRIC CO.,LTD., deklarē, ka radioiekārta TWK1A001/I61M0 atbilst Direktīvai 2014/53/ES.<br>Pilns ES atbilstības deklarācijas teksts ir pieejams šādā interneta vietnē: http://www.alps.com/products/e/re_list01.html |
| [Lithuanian] | Aš, ALPS ELECTRIC CO.,LTD., patvirtinu, kad radijo įrenginių tipas TWK1A001/I61M0 atitinka Direktyvą 2014/53/ES.<br>Visas ES atitikties deklaracijos tekstas prieinamas šiuo interneto adresu: http://www.alps.com/products/e/re_list01.html |
| [Romanian] | Prin prezenta, ALPS ELECTRIC CO.,LTD., declară că tipul de echipamente radio TWK1A001/I61M0 este în conformitate cu Directiva 2014/53/UE.<br>Textul integral al declarației UE de conformitate este disponibil la următoarea adresă Internet: http://www.alps.com/products/e/re_list01.html |
| [Croatian] | ALPS ELECTRIC CO.,LTD., ovime izjavljuje da je radijska oprema tipa TWK1A001/I61M0 u skladu s Direktivom 2014/53/EU.<br>Cjeloviti tekst EU izjave o sukladnosti dostupan je na sljedećoj internetskoj adresi: http://www.alps.com/products/e/re_list01.html |
| [Icelandic] | Hér, ALPS ELECTRIC CO.,LTD., lýsir yfir að radíóbúnaður tegund TWK1A001/I61M0 er í samræmi við tilskipun 2014/53/ESB.<br>The fullur texti af ESB-samræmisyfirlýsing er í boði á eftirfarandi veffangi: http://www.alps.com/products/e/re_list01.html |
| [Norwegian] | Herved ALPS ELECTRIC CO.,LTD., erklærer at radioutstyr type TWK1A001/I61M0 er i samsvar med direktiv 2014/53/EU.<br>Den fullstendige teksten i EU-erklæring er tilgjengelig på følgende internettadresse: http://www.alps.com/products/e/re_list01.html |
| [Macedonian] | Со ова, ALPS ELECTRIC CO.,LTD., изјавува дека типот на радио опрема TWK1A001/I61M0 е во согласност со Директивата 2014/53/ЕУ.<br>Целосниот текст на декларацијата на ЕУ за сообразност е достапна на следниот Постојано интернет адреса: http://www.alps.com/products/e/re_list01.html |
| [Turkish] | Bu vesile ile, ALPS ELECTRIC CO.,LTD., radyo cihazları tipi TWK1A001/I61M0 Direktifi 2014/53/AB ile uyumlu olduğunu beyan eder.<br>AB uyumu beyanının tam metni aşağıdaki internet adresinden edinilebilir: http://www.alps.com/products/e/re_list01.html |
| [Crnogorski jezik] | Ovime, ALPS ELECTRIC CO.,LTD., izjavljuje da je taj tip radio oprema TWK1A001/I61M0 u skladu s Direktivom 2014/53/EU.<br>Tekst deklaracije EU o sukladnosti dostupne su na sljedećoj internet adresi: http://www.alps.com/products/e/re_list01.html |

UK CA

Hereby, ALPS ELECTRIC CO.,LTD., declares that the radio equipment type TWK1A001/I61M0 is in compliance with the relevant statutory requirements.
The full text of the UK declaration of conformity is available at the following internet address: http://www.alps.com/products/e/re_list01.html

| Type | Frequency Band | Maximum radio-frequency power |
|---|---|---|
| TWK1A001 | 125 kHz | 60.4 dBuV/m@10m |
| I61M0 | 125 kHz | 61.2 dBuV/m@10m |

CE

Continental

Manufacturer: Continental Automotive GmbH
Address: Seimensstrasse12 D-93055 Regensburg Germany
TEL : +49 941 790 8942 FAX : +49 941 790 998942

Radio Transmitter: *S180052024, TIS-15* and Radio Receiver: *40398036*

| | |
|---|---|
| [Czech] | Tímto Continental prohlašuje, že typ rádiového zařízení S180052024/TIS-15/40398036 je v souladu se směrnicí 2014/53/EU. Úplné znění EU prohlášení o shodě je k dispozici na této internetové adrese: http://continental-homologation.com/suzuki |
| [Danish] | Hermed erklærer Continental, at radioudstyrstypen S180052024/TIS-15/40398036 er i overensstemmelse med direktiv 2014/53/EU. EU-overensstemmelseserklæringens fulde tekst kan findes på følgende internetadresse: http://continental-homologation.com/suzuki |
| [German] | Hiermit erklärt Continental, dass der Funkanlagentyp S180052024/TIS-15/40398036 der Richtlinie 2014/53/EU entspricht. Der vollständige Text der EU-Konformitätserklärung ist unter der folgenden Internetadresse verfügbar: http://continental-homologation.com/suzuki |
| [Estonian] | Käesolevaga deklareerib Continental, et käesolev raadioseadme tüüp S180052024/TIS-15/40398036 vastab direktiivi 2014/53/EL nõuetele. ELi vastavusdeklaratsiooni täielik tekst on kättesaadav järgmisel internetiaadressil: http://continental-homologation.com/suzuki |
| [English] | Hereby, Continental declares that the radio equipment type S180052024/TIS-15/40398036 is in compliance with Directive 2014/53/EU. The full text of the EU declaration of conformity is available at the following internet address: http://continental-homologation.com/suzuki |
| [Spanish] | Por la presente, Continental declara que el tipo de equipo radioeléctrico S180052024/TIS-15/40398036 es conforme con la Directiva 2014/53/UE. El texto completo de la declaración UE de conformidad est á disponible en la dirección Internet siguiente: http://continental-homologation.com/suzuki |
| [Greek] | Με την παρούσα ο/η Continental, δηλώνει ότι ο ραδιοεξοπλισμός S180052024/TIS-15/40398036 πληροί την οδηγία 2014/53/ΕΕ. Το πλήρες κείμενο της δήλωσης συμμόρφωσης ΕΕ διατίθεται στην ακόλο υθη τστοσελίδα στο διαδίκτυο: http://continental-homologation.com/suzuki |
| [French] | Le soussigné, Continental, déclare que l'équipement radioélectrique du type S180052024/TIS-15/40398036 est conforme à la directive 2014/53/UE. Le texte complet de la déclaration UE de conformité est disponible à l'adresse internet suivante: http://continental-homologation.com/suzuki |
| [Italian] | Il fabbricante, Continental, dichiara che il tipo di apparecchiatura radio S180052024/TIS-15/40398036 è conforme alla direttiva 2014/53/UE. Il testo completo della dichiarazione di conformità UE è disponibile al seguente indirizzo Internet: http://continental-homologation.com/suzuki |
| [Latvian] | Ar šo Continental deklarē, ka radioiekārta S180052024/TIS-15/40398036 atbilst Direktīvai 2014/53/ES. Pilns ES atbilstības deklarācijas teksts ir pieejams šādā interneta vietnē: http://continental-homologation.com/suzuki |
| [Lithuanian] | Aš, Continental, patvirtinu, kad radijo įrenginių tipas S180052024/TIS-15/40398036 atitinka Direktyvą 2014/53/ES. Visas ES atitikties deklaracijos tekstas prieinamas šiuo interneto adresu: http://continental-homologation.com/suzuki |
| [Dutch] | Hierbij verklaar ik, Continental, dat het type radioapparatuur S180052024/TIS-15/40398036 conform is met Richtlijn 2014/53/EU. De volledige tekst van de EU-conformiteitsverklaring kan worden geraadpleegd op het volgende internetadres: http://continental-homologation.com/suzuki |
| [Maltese] | B'dan, Continental, niddikjara li dan it-tip ta' tagħmir tar-radju S180052024/TIS-15/40398036 huwa konformi mad-Direttiva 2014/53/UE. It-test kollu tad-dikjarazzjoni ta`konformità tal-UE huwa disponibbli f'dan l-indirizz tal-Internet li ġej: http://continental-homologation.com/suzuki |
| [Hungarian] | Continental igazolja, hogy a S180052024/TIS-15/40398036 típusú rádióberendezés megfelel a 2014/53/EU irányelvnek. Az EU-megfelelőségi nyilatkozat teljes szövege elérhető a következő internetes cí men: http://continental-homologation.com/suzuki |
| [Polish] | Continental niniejszym oświadcza, że typ urządzenia radiowego S180052024/TIS-15/40398036 jest zgodny z dyrektywą 2014/53/UE. Pełny tekst deklaracji zgodności UE jest dostępny pod następującym adresem internetowym: http://continental-homologation.com/suzuki |
| [Portuguese] | O(a) abaixo assinado(a) Continental declara que o presente tipo de equipamento de rádio S180052024/TIS-15/40398036 está em conformidade com a Diretiva 2014/53/UE. O texto integral da declaração de conformidade está disponível no seguinte endereço de Internet: http://continental-homologation.com/suzuki |
| [Slovenian] | Continental potrjuje, da je tip radijske opreme S180052024/TIS-15/40398036 skladen z Direktivo 2014/53/EU. Celotno besedilo izjave EU o skladnosti je na voljo na naslednjem spletnem naslovu: http://continental-homologation.com/suzuki |
| [Slovak] | Continental týmto vyhlasuje, že rádiové zariadenie typu S180052024/TIS-15/40398036 je v súlade so smernicou 2014/53/EÚ. Úplné EÚ vyhlásenie o zhode je k dispozícii na tejto internetovej adrese: http://continental-homologation.com/suzuki |
| [Finish] | Continental vakuuttaa, että radiolaitetyyppi S180052024/TIS-15/40398036 on direktiivin 2014/53/EU mukainen. EU-vaatimustenmukaisuusvakuutuksen täysimittainen teksti on saatavilla seuraavassa internetosoitteessa: http://continental-homologation.com/suzuki |
| [Swedish] | Härmed försäkrar Continental att denna typ av radioutrustning S180052024/TIS-15/40398036 överensstämmer med direktiv 2014/53/EU. Den fullständiga texten till EU-försäkran om överensstämmelse finns på följande webbadress: http://continental-homologation.com/suzuki |
| [Icelandic] | Hér með lýsir Continental yfir því að S180052024/TIS-15/40398036 er í samræmi við grunnkröfur og aðrar kröfur, sem gerðar eru í tilskipun 2014/53/EC.<br>The fullur texti af ESB-samræmisyfirlýsing er í boði á eftirfarandi veffangi: http://continental-homologation.com/suzuki |
| [Norwegian] | Continental erklærer herved at utstyret S180052024/TIS-15/40398036 er i samsvar med de grunnleggende krav og øvrige relevante krav i direktiv 2014/53/EU.<br>Den fullstendige teksten i EU-deklarasjon finnes på følgende internettadresse: http://continental-homologation.com/suzuki |
| [Turkish] | Işburada Continental, S180052024/TIS-15/40398036 ile Direktif 2014/53/AB'nin uyumlu olduğunu beyan eder. AB uygunluk beyanının tam metni, aşağıdaki internet adresinde mevcuttur: http://continental-homologation.com/suzuki |
| [Romanian] | Prin prezenta, Continental declară că tipul de echipamente radio S180052024/TIS-15/40398036 este în conformitate cu Directiva 2014/53/UE. Textul integral al declarației UE de conformitate este disponibil la următoarea adresă internet: http://continental-homologation.com/suzuki |
| [Bulgarian] | С настоящото Continental декларира, че този тип радиосъоръжение S180052024/TIS-15/40398036 е в съответствие с Директива 2014/53/ЕС. Цялостният текст на ЕС декларацията за съответств не може да се намери на следния интернет адрес: http://continental-homologation.com/suzuki |
| [Croatian] | Continental ovime izjavljuje da je radijska oprema tipa S180052024/TIS-15/40398036 u skladu s Direktivom 2014/53/EU. Cjeloviti tekst EU izjave o sukladnosti dostupan je na sljedećoj internetskoj adresi: http://continental-homologation.com/suzuki |
| [Crnogorski jezik] | Ovim, Continental, izjavljuje da je tip radio opreme S180052024/TIS-15/40398036 u skladu sa Direktivom 2014/53/EU. Kompletan tekst EU izjave o uskladenosti nalazi se na sljedećoj Internet adresi: http://continental-homologation.com/suzuki |
| [Macedonian] | Prin prezenta, Continental declară că tipul de echipamente radio S180052024/TIS-15/40398036 este în conformitate cu Directiva 2014/53/UE. Textul integral al declarației UE de conformitate este disponibil la următoarea adresă internet: http://continental-homologation.com/suzuki |

CAUTION - Do not exposed to excessive heat such as sunshine, fire or the like.

S180052024 / TIS-15 : Frequency band : 433.92MHz
Maximum radio-frequency power : <10mW e.r.p

CE

Continental

Radio Receiver: *TIS-i400*

Manufacturer: Continental Automotive GmbH
Address: Seimensstrasse12 D-93055 Regensburg Germany
TEL : 49 941 790 8942 FAX : 49 941 790 998942

| | |
|---|---|
| [Czech] | Tímto Continental prohlašuje, že typ rádiového zařízení TIS-i400 je v souladu se směrnicí 2014/53/EU. Úplné znění EU prohlášení o shodě je k dispozici na této internetové adrese: http://continental-homologation.com/suzuki |
| [Danish] | Hermed erklærer Continental, at radioudstyrstypen TIS-i400 er i overensstemmelse med direktiv 2014/53/EU. EU-overensstemmelseserklæringens fulde tekst kan findes på følgende internetadresse: http://continental-homologation.com/suzuki |
| [German] | Hiermit erklärt Continental, dass der Funkanlagentyp TIS-i400 der Richtlinie 2014/53/EU entspricht. Der vollständige Text der EU-Konformitätserklärung ist unter der folgenden Internetadresse verfügbar: http://continental-homologation.com/suzuki |
| [Estonian] | Käesolevaga deklareerib Continental, et käesolev raadioseadme tüüp TIS-i400 vastab direktiivi 2014/53/EL nõuetele. ELi vastavusdeklaratsiooni täielik tekst on kättesaadav järgmisel internetiaadressil: http://continental-homologation.com/suzuki |
| [English] | Hereby, Continental declares that the radio equipment type TIS-i400 is in compliance with Directive 2014/53/EU. The full text of the EU declaration of conformity is available at the following internet address: http://continental-homologation.com/suzuki |
| [Spanish] | Por la presente, Continental declara que el tipo de equipo radioeléctrico TIS-i400 es conforme con la Directiva 2014/53/UE. El texto completo de la declaración UE de conformidad está disponible en la dirección Internet siguiente: http://continental-homologation.com/suzuki |
| [Greek] | Με την παρούσα ο/η Continental, δηλώνει ότι ο ραδιοεξαλισμός TIS-i400 πληροί την οδηγία 2014/53/ΕΕ. Το πλήρες κείμενο της δήλωσης συμμόρφωσης ΕΕ διατίθεται στην ακόλουθη ιστοσελίδα στο διαδίκτυο: http://continental-homologation.com/suzuki |
| [French] | Le soussigné, Continental, déclare que l'équipement radioélectrique du type TIS-i400 est conforme à la directive 2014/53/UE. Le texte complet de la déclaration UE de conformité est disponible à l'adresse internet suivante: http://continental-homologation.com/suzuki |
| [Italian] | Il fabbricante, Continental, dichiara che il tipo di apparecchiatura radio TIS-i400 è conforme alla direttiva 2014/53/UE. Il testo completo della dichiarazione di conformità UE è disponibile al seguente indirizzo Internet: http://continental-homologation.com/suzuki |
| [Latvian] | Ar šo Continental deklarē, ka radioiekārta TIS-i400 atbilst Direktīvai 2014/53/ES. Pilns ES atbilstības deklarācijas teksts ir pieejams šādā interneta vietnē: http://continental-homologation.com/suzuki |
| [Lithuanian] | Aš, Continental, patvirtinu, kad radijo įrenginių tipas TIS-i400 atitinka Direktyvą 2014/53/ES. Visas ES atitikties deklaracijos tekstas prieinamas šiuo interneto adresu: http://continental-homologation.com/suzuki |
| [Dutch] | Hierbij verklaar ik, Continental, dat het type radioapparatuur TIS-i400 conform is met Richtlijn 2014/53/EU. De volledige tekst van de EU-conformiteitsverklaring kan worden geraadpleegd op het volgende internetadres: http://continental-homologation.com/suzuki |
| [Maltese] | B'dan, Continental, niddikjara li dan it-tip ta' tagħmir tar-radju TIS-i400 huwa konformi mad-Direttiva 2014/53/UE. It-test kollu tad-dikjarazzjoni ta' konformità tal-UE huwa disponibbli f'dan l-indirizz tal-Internet li ġej: http://continental-homologation.com/suzuki |
| [Hungarian] | Continental igazolja, hogy a TIS-i400 típusú rádióberendezés megfelel a 2014/53/EU irányelvnek. Az EU-megfelelőségi nyilatkozat teljes szövege elérhető a következő internetes címen: http://continental-homologation.com/suzuki |
| [Polish] | Continental niniejszym oświadcza, że typ urządzenia radiowego TIS-i400 jest zgodny z dyrektywą 2014/53/UE. Pełny tekst deklaracji zgodności UE jest dostępny pod następującym adresem internetowym: http://continental-homologation.com/suzuki |
| [Portuguese] | O(a) abaixo assinado(a) Continental declara que o presente tipo de equipamento de rádio TIS-i400 está em conformidade com a Diretiva 2014/53/UE. O texto integral da declaração de conformidade está disponível no seguinte endereço de Internet: http://continental-homologation.com/suzuki |
| [Slovenian] | Continental potrjuje, da je tip radijske opreme TIS-i400 skladen z Direktivo 2014/53/EU. Celotno besedilo izjave EU o skladnosti je na voljo na naslednjem spletnem naslovu: http://continental-homologation.com/suzuki |
| [Slovak] | Continental týmto vyhlasuje, že rádiové zariadenie typu TIS-i400 je v súlade so smernicou 2014/53/EÚ. Úplné EÚ vyhlásenie o zhode je k dispozícii na tejto internetovej adrese: http://continental-homologation.com/suzuki |
| [Finish] | Continental vakuuttaa, että radiolaitetyyppi TIS-i400 on direktiivin 2014/53/EU mukainen. EU-vaatimustenmukaisuusvakuutuksen täysimittainen teksti on saatavilla seuraavassa internetosoitteessa: http://continental-homologation.com/suzuki |
| [Swedish] | Härmed försäkrar Continental att denna typ av radioutrustning TIS-i400 överensstämmer med direktiv 2014/53/EU. Den fullständiga texten till EU-försäkran om överensstämmelse finns på följande webbadress: http://continental-homologation.com/suzuki |
| [Icelandic] | Hér með lýsir Continental yfir því að TIS-i400 er í samræmi við grunnkröfur og aðrar kröfur, sem gerðar eru í tilskipun 2014/53/EC.<br>The fullur texti af ESB-samræmisyfirlýsing er í boði á eftirfarandi veffangi: http://continental-homologation.com/suzuki |
| [Norwegian] | Continental erklærer herved at utstyret TIS-i400 er i samsvar med de grunnleggende krav og øvrige relevante krav i direktiv 2014/53/EU.<br>Den fullstendige teksten i EU-deklarasjon finnes på følgende internettadresse: http://continental-homologation.com/suzuki |
| [Turkish] | İşburada Continental, TIS-i400 ile Direktif 2014/53/AB'nin uyumlu olduğunu beyan eder. AB uygunluk beyanının tam metni, aşağıdaki internet adresinde mevcuttur: http://continental-homologation.com/suzuki |
| [Romanian] | Prin prezenta, Continental declară că tipul de echipamente radio TIS-i400 este în conformitate cu Directiva 2014/53/UE. Textul integral al declarației UE de conformitate este disponibil la următoarea adresă internet: http://continental-homologation.com/suzuki |
| [Bulgarian] | С настоящото Continental декларира, че този тип радиосъоръжение TIS-i400 е в съответствие с Директива 2014/53/ЕС. Цялостният текст на ЕС декларацията за съответствие може да се намери на следния интернет адрес: http://continental-homologation.com/suzuki |
| [Croatian] | Continental ovime izjavljuje da je radijska oprema tipa TIS-i400 u skladu s Direktivom 2014/53/EU. Cjeloviti tekst EU izjave o sukladnosti dostupan je na sljedećoj internetskoj adresi: http://continental-homologation.com/suzuki |
| [Crnogorski jezik] | Ovim, Continental, izjavljuje da je tip radio opreme TIS-i400 u skladu sa Direktivom 2014/53/EU. Kompletan tekst EU izjave o usklađenosti nalazi se na sljedećoj Internet adresi: http://continental-homologation.com/suzuki |
| [Macedonian] | Prin prezenta, Continental declară că tipul de echipamente radio TIS-i400 este în conformitate cu Directiva 2014/53/UE. Textul integral al declarației UE de conformitate este disponibil la următoarea adresă internet: http://continental-homologation.com/suzuki |

CAUTION - Do not exposed to excessive heat such as sunshine, fire or the like.

Internal

UK CA

Continental

Radio Transmitter: *S180052024, TIS-15* and Radio Receiver: *P61M0*

Manufacturer: Continental Automotive GmbH
Address: Seimensstrasse12 D-93055 Regensburg Germany
TEL : :49 941 790 8942 FAX : :49 941 790 998942

| | |
|---|---|
| [English] | Hereby, Continental declares that the radio equipment type S180052024/TIS-15/P61M0 is in compliance with Directive 2017 No. 1206. The full text of the UK declaration of conformity is available at the following internet address: http://continental-homologation.com/suzuki |

CAUTION - Do not exposed to excessive heat such as sunshine, fire or the like.

S180052024 / TIS-15 : Frequency band : 433.92MHz
Maximum radio-frequency power : <10mW e.r.p

UK CA

Continental

Radio Receiver: *TIS-i400*

Manufacturer: Continental Automotive GmbH
Address: Seimensstrasse12 D-93055 Regensburg Germany
TEL : :49 941 790 8942 FAX : :49 941 790 998942

| | |
|---|---|
| [English] | Hereby, Continental declares that the radio equipment type TIS-i400 is in compliance with radio regulation 2017. The full text of the UK declaration of conformity is available at the following internet address: http://continental-homologation.com/suzuki |

CAUTION - Do not exposed to excessive heat such as sunshine, fire or the like.

This device complies with part 15 of the FCC Rules. Operation is subject to the following two conditions: (1) This device may not cause harmful interference, and (2) this device must accept any interference received, including interference that may cause undesired operation.

FCC CAUTION
Changes or modifications not expressly approved by the party responsible for compliance could void the user’s authority to operate the equipment.

Модель №.: **TS008/ T61M0 / S57L0 / R57L1 / K63T0 / I68P0 / K68P2 / K81RA / K67T0 / P55T0 / R55T0**

Назва виробника / зареєстрований товарний знак : Marelli Corp.
Адреса виробника : 2-19-4 Miyahara-cho, Kita-ku, Saitama-city, Saitama 331-0812,Japan
Ім'я імпортера / адреса : Auto International
22-A Stepana Bandery Avenue, 04073 Kiev, Ukraine

Діапазон радіочастот, в якому працює устаткування

| | | | |
|---|---|---|---|
| TS008 модель : 433,92 МГц | T61M0 модель : 433,92 МГц, | S57L0 модель : 125 кГц, | R57L1 : 433,92 МГ |
| K63T0 модель : 125 кГц, | I68P0 модель : 125 кГц, | K68P2 модель : 433,92 МГц, | K81RA модель : 433,92 МГц |
| K67T0 модель : 125 кГц, | P55T0 модель : 125 кГц, | R55T0 : 433,92 МГ | |

Максимальна потужність сигналу, що передається у діапазоні радіочастот, в якому працює устаткування

| | | | |
|---|---|---|---|
| TS008 модель | : 80.0дБмкВ/м на відстані 3м. | T61M0 модель | : 90.0дБмкВ/м на відстані 3м. |
| S57L0 модель | : 55.3дБмкВ/м на відстані 10м. | K63T0 модель | : 42.9дБмкВ/м на відстані 10м. |
| I68P0 модель | : 44.1дБмкВ/м на відстані 10м. | K67T0 модель | : 63.5дБмкВ/м на відстані 10м. |

Проста декларація про відповідність

Цією декларацією Calsonic Kansei Corp.. заявляє, що тип радіообладнання TS008,T61M0,S57L0,R57L1,K63T0,I68P0, K68P2,K81RA,K67T0,P55T0,R55T0 відповідає Технічномурегламенту радіообладнання;
повний текст декларації про відповідність доступний на веб-сайті за такою адресою:
https://www.marelli.com/homologation/japanese-car-makers



Модель №.: **I61M0 / TWK1A001**

| | |
|---|---|
| Назва виробника / зареєстрований товарний знак | : ALPS ALPINE CO., LTD |
| Адреса виробника | : 6-3-36, Nakazato, Furukawa, Osaki-city, Miyagi-pref,989-6181,JAPAN |
| Ім'я імпортера / адреса | : Auto International<br>22-A Stepana Bandery Avenue, 04073 Kiev, Ukraine |

Діапазон радіочастот, в якому працює устаткування

| | |
|---|---|
| I61M0 модель | : 125 кГц |
| TWK1A001 модель | : 125 кГц |

Максимальна потужність сигналу, що передається у діапазоні радіочастот, в якому працює устаткування

| | |
|---|---|
| I61M0 модель | : 61.2дБмкВ/м на відстані 10м |
| TWK1A001 модель | : 60.4дБмкВ/м на відстані 10м |

Проста декларація про відповідність

Цією декларацією ALPS ALPINE CO., LTD.. заявляє, що тип радіообладнання I61M0,TWK1A001 відповідає Технічномурегламенту радіообладнання;

повний текст декларації про відповідність доступний на веб-сайті за такою адресою:

https://www.alps.com/products/e/ukrain_list01.html

ЦСМВ
CCM&G

# СЕРТИФІКАТ ЕКСПЕРТИЗИ ТИПУ

**TYPE EXAMINATION CERTIFICATE**

| № у реєстрі<br>№ in the register | Кількість додатків<br>number of applications | Чинний від<br>Valid from |
|---|---|---|
| UA.032.CT.0102-23 | 1 | від 17 березня 2023 р. |

**Сертифікат видано**
Certificate is issued to

**Товариству з обмеженою відповідальністю «ЛЕПТА УКРАЇНА», Україна, 04050, м. Київ, Шевченківський район, вул. Юрія Іллєнка, будинок 12, код ЄДРПОУ 36351469**
*(за Довіреністю № 20230224-04 від 24.02.2023 р. «Continental Automotive Technologies GmbH», Німеччина)*

**Продукція**
Production

**модуль приймача TPMS ECU (Receiver) торговельної марки «Continental» моделі TIS-i400.**
(повна назва, тип, вид, марка, торгова марка ) / (complete product name, type, kind, model, merchandise mark (trademark))

**Відповідає вимогам**
Comply with the requirements

**Технічного регламенту радіообладнання, затвердженого постановою Кабінету міністрів України від 24 травня 2017 р. № 355, п.6 – безпека, електромагнітна сумісність, п.7 - ефективне використання радіочастотного ресурсу.**

**Виробник**
Producer

**«Continental Automotive Technologies GmbH»** (Siemensstrasse 12, 93055 Regensburg, Germany) / **«Контінентал Аутомотів Технолоджіз ГмбХ»** (Сименсштрассе 12, 93055 Регенсбург, Німеччина).

**Місце виробництва**
Place of production

**«Continental Automotive France SAS»** (1 Avenue Paul Ourliac, 31100 Toulouse 1, France) / **«Контінентал Аутомотів Франс САС»** (1 Авеню Пауп Оурліак, 31100 Тулуз 1, Франція).

**Сертифікат видано органом з оцінки відповідності**
Certificate is issued by the conformity assessment body

*ООВ «Орган сертифікації «Центр сертифікації матеріалів та виробів», № UA.TR.032*
*Атестат про акредитацію НААУ № 1О175*
*(юридична адреса: 03142, м. Київ, вул. Малинська, 20-А;*
*пошт. адреса: 03067, м. Київ, вул. Олекси Тихого, 103,*
*тел. (044) 457-69-23; e-mail: csmv@conformity.kiev.ua*

**Додаткова інформація**
Additional information

**Номінальна напруга живлення: 12 В.**

Технічні характеристики та умови використання наведені в Додатку.

**На підставі**
On the grounds of

**Рішення за результатами звіту про оцінювання № TR0101-23 від 17.03.2023 р.**

*Примітка:* **Дія цього сертифіката припиняється у разі: зміни виробником технічних характеристик обладнання, яке зазначене в ньому, змін технічних характеристик у нормативних документах, що зазначені у Додатку до сертифіката, змінї суттєвих вимог (п.п 6, 7, 8) Технічного регламенту.**

**Керівник органу з оцінки відповідності**
Director of the conformity assessment body

**О.С. Іщенко**
(підпис, ініціали, прізвище)
(signature, initials, family name)

М.П.

Чинність сертифіката відповідності можна перевірити в базі даних органу сертифікації за тел. 044 457-69-23 Действие сертификата соответствия можно проверить в базе данных органа сертификации по тел. 044 457-69-23 Validity of the Certificate of conformity can be checked on the base of data of the certification body tel. 044 457-69-23

ЦСМВ
CCM&G

# ДОДАТОК

**до сертифіката експертизи типу**
**ANNEX TO TYPE EXAMINATION CERTIFICATE**

**№ UA.032.CT.0102-23 від 17 березня 2023 р.**

**1. Протоколи та нормативні документи з переліку національних стандартів, що були застосовані, та інші стандарти і технічні специфікації, щодо яких проводилося оцінювання**

| Суттєві вимоги ТР | Вимоги, що перевірялися | Протоколи | Дата | Стандарти, що застосовувалися |
|---|---|---|---|---|
| п. 6 абз. 1 | Безпека | TSSN22120000390L0 | 18.01.2023 р. | **ДСТУ EN 62368-1:2017** (EN 62368-1:2014; AC:2015-05; AC:2015-02; AC:2015-11; AC:2017; A11:2017; IDT; IEC 62368-1:2014, MOD; Cor 1:2014; Cor 2:2015, IDT) |
| п. 6 абз. 2 | EMC | TMWK2211004953KE | 04.02.2023 р. | **ETSI EN 301 489-1 V2.2.3; ДСТУ ETSI EN 301 489-3:2009** (ETSI EN 301 489-3:2002, IDT); **ДСТУ EN 55032:2017** (EN 55032:2015, IDT) |
| п. 7 | Радіопристрій короткого радіусу дії (SRD 433 МГц, приймач) | TMWK2211004952KR | 15.02.2023 р. | **ДСТУ ETSI EN 300 220-1:2018** (ETSI EN 300 220-1:2017, IDT); **ДСТУ ETSI EN 300 220-2:2017** (ETSI EN 300 220-2:2017, IDT) |
| п. 8 | **Радіообладнання, стосовно якого здійснюється експертиза, на час складання цього сертифікату, у нормативно-правових актах ЦОВЗ не визначено як таке, до якого стосуються вимоги підпунктів 1-9 пункту 8 ТР РО.** | | | |

**2. Технічні характеристики радіообладнання.**

**2.1 Пристрій короткого радіусу дії (SRD 433 МГц, приймач):**

**2.1.1 Радіотехнологія: телеметрія та радіодистанційне керування.**
**2.1.2 Діапазон частот, МГц: 433,05 - 434,79.**
**2.1.3 Робоча частота прийому, МГц: 433,92.**
**2.1.5 Тип модуляції: FSK.**
**2.1.6 Тип антени / Інтегрована / коефіцієнт підсилення, не більше, дБі: (мінус) 0,06.**

**3. Програмна версія / апаратна версія: 02.00 /41853583_AC.**

**4. Перелік документації на продукцію, що розглядалася: технічна специфікація, посібник користувача, фотографії** (зовнішній вигляд та внутрішнє компонування), **маркування, блок-діаграми, технологічні креслення та схеми, оцінка ризиків** (Risk Assessment according 2014/53(RED)) від **14.02.2023 р., Декларація «Continental Automotive Technologies GmbH»** (EU Declaration of Conformity in accordance with Directive 2014/53/EU 02.02.2023 No TIS-I400).

**5. Умови застосування**

**Продукція зазначена в сертифікаті відповідає узагальненим умовам: РІ 42-2, які схвалені Рішенням НКРЗІ від 12.01.2012 № 18.**

**Експлуатація зазначеного в цьому сертифікаті радіообладнання у зазначеному складі та технічними характеристиками здійснюється на бездозвільній основі (Рішення НКРЗІ № 844 від 23.12.2014 р. зареєстровано у Міністерстві юстиції України 19.02.2015 р. за № 201/26646) з урахуванням Положення про реєстр радіообладнання та випромінювальних пристроїв затверджених постановою Національної комісії, що здійснює державне регулювання у сферах електронних комунікацій, радіочастотного спектра та надання послуг поштового зв'язку від 29 червня 2022 року № 87, зареєстроване в Міністерстві юстиції України 15 липня 2022 року за № 7883812.**

**Керівник органу з оцінки відповідності** _____ О.С. Іщенко
Director of the conformity assessment body (підпис, ініціали, прізвище) (signature, initials, family name)

Чинність сертифіката відповідності можна перевірити в базі даних органу сертифікації за тел. 044 457-69-23 Действие сертификата соответствия можно проверить в базе данных органа сертификации по тел. 044 457-69-23 Validity of the Certificate of conformity can be checked on the base of data of the certification body tel. 044 457-69-23

# ДЕКЛАРАЦІЯ ПРО ВІДПОВІДНІСТЬ

1. **Модуль приймача з радіообладнанням: радіопристрій короткого радіусу дії (SRD 433 МГц, приймач).**
*(марка, тип, номер партії чи серійний номер)*

2. **ТОВ «ЛЕПТА УКРАЇНА» (Україна, 04050, м. Київ, Шевченківський район, вул. Юрія Іллєнка, будинок 12, код ЄДРПОУ 36351469).**
*(найменування та адреса заявника або його уповноваженого представника)*

3. **Ця декларація відповідності видана під особисту відповідальність виробника.**

4. Об'єкт декларації:
*Назва обладнання:* **модуль приймача TPMS ECU (Receiver).**
*Торговельна марка:* **«Continental».**
*Модель:* **TIS-4400.**
*Номінальна напруга живлення:* **12,0 В.**
*Виробник:* **«Continental Automotive Technologies GmbH»** (Siemensstrasse 12, 93055 Regensburg, Germany) / **«Континентал Аутомотів Технолоджіз ГмбХ»** (Сіменсштрассе 12, 93055 Регенсбург, Німеччина).
*Місце виробництва:* **«Continental Automotive France SAS»** (1 Avenue Paul Ourliac, 31100 Toulouse 1, France) / **«Континентал Аутомотів Франс САС»** (1 Авеню Поул Оурліак, 31100 Тулуз 1, Франція).
*Номер партії або серійний номер:* **продукція виготовляється серійно.**
*(ідентифікація радіообладнання, яка дає змогу забезпечити його простежуваність; може включати кольорове чітке зображення у разі потреби для ідентифікації зазначеного радіообладнання)*

5. Об'єкт декларації відповідає вимогам **«Технічного регламенту радіообладнання», затвердженого постановою Кабінета Міністрів України від 24.05.2017 р. № 355.**

6. Стандарти з переліку національних стандартів, що були застосовані, та інші стандарти і технічні специфікації, щодо яких декларується відповідність:

*з безпеки (пункт 6 технічного регламенту):*
**ДСТУ EN 62368-1:2017** (EN 62368-1:2014; AC:2015-05; AC:2015-02; AC:2015-11; AC:2017; A11:2017; IDT; IEC 62368-1:2014, MOD; Cor 1:2014; Cor 2:2015, IDT),
*з електромагнітної сумісності (пункт 6 технічного регламенту):*
**ETSI EN 301 489-1 V2.2.3** (2019-11);
**ДСТУ ETSI EN 301 489-3:2009** (ETSI EN 301 489-3:2002, IDT);
**ДСТУ EN 55032:2017** (EN 55032:2015, IDT),
*ефективне використання радіочастотного ресурсу (пункт 7 технічного регламенту):*
**ДСТУ ETSI EN 300 220-1:2018** (ETSI EN 300 220-1:2017, IDT);
**ДСТУ ETSI EN 300 220-2:2017** (ETSI EN 300 220-2:2017, IDT).
*(із зазначенням ідентифікаційного номера, версії та дати видання)*

7. Призначений орган з оцінки відповідності ***ООВ «Орган сертифікації «Центр сертифікації матеріалів та виробів» (№ UA.TR.032)***
*(найменування, ідентифікаційний номер згідно з реєстром призначених органів)*

Виконав роботи *з оцінки відповідності за процедурою експертизи типу (Модуль В)*
*(опис виконаних ним дій)*

та видав сертифікат експертизи типу **№ UA.032.CT.0102-23 від 17 березня 2023 р.**
*(у разі залучення призначеного органу з оцінки відповідності)*

8. Додаткова інформація:
Підписано від імені та за **Довіреністю № 20230224-04 від 24.02.2023 р. «Continental Automotive Technologies GmbH» (Німеччина),** уповноваженим представником в Україні - **ТОВ «ЛЕПТА УКРАЇНА» (Україна).**

**м. Київ, Україна** | **17** | **березня** | **2023 р.**
*(місце та дата видачі)*

**Директор ТОВ «ЛЕПТА УКРАЇНА»** — **Кротюк Євген Євгенович**
*(посада)* *(підпис)* *(прізвище, ім'я та по батькові)*

*М.П.*

Взято на облік
ТОВ «ОС «ЦСМВ»
UA.032.D. 0018-23
дата 21.03.2023

**Brand name** : **Marelli Corporation**
**Importer name** : **CENSU S.A.**
**Importer's address** : **AVDA. RCA. ARGENTINA NRO.900 ESQ LOPEZ MOREIRA**
**Manufacture name** : **Marelli Corporation**

Model name : K67T0




**NR: 2021-10-I-0639**

Model name : P55T0




**NR: 201-05-I-0236**

Model name : R55T0




**NR: 2021-06-I-0344**

**Brand name** : **SUZUKI MOTOR Corporation**
**Importer name** : **CENSU S.A.**
**Importer's address** : **AVDA. RCA. ARGENTINA NRO.900 ESQ LOPEZ MOREIRA**
**Manufacture name** : **Marelli Corporation**

Model name : TS008




**NR: 2018-06-I-000249**

Model name : S57L0




**NR: 2018-06-I-000248**

Model name : I76M0




**NR: 2018-11-I-000578**

Model name : T61M0




**NR: 2018-11-I-000579**

Model name : I68P0




**NR: 2018-11-I-000580**

Model name : K63T0




**NR: 2020-11-I-0780**

**Brand name** : **SUZUKI MOTOR Corporation**
**Importer name** : **CENSU S.A.**
**Importer's address** : **AVDA. RCA. ARGENTINA NRO.900 ESQ LOPEZ MOREIRA**
**Manufacture name** : **ALPS ALPINE CO., LTD**

Model name : TWK1A001




**NR: 2018-07-I-000310**

Model name : I61M0




**NR: 2018-08-I-000413**

Information of the radio device: Type TN0027A

1. Name and postal address of the manufacturer

   Name: DENSO TEN Limited
   Address: 2-28, Gosho-dori 1-chome, Hyogo-ku, Kobe, 652-8510 Japan

2. Simplified EU declaration of conformity

С настоящото DENSO TEN Limited декларира, че този тип радиосъоръжение TN0027A е в съответствие с Директива 2014/53/EC.
Цялостният текст на ЕС декларацията за съответствие може да се намери на следния интернет адрес:
https://www.denso-ten.com/support/regulation/eu_doc/

| Функция | Работна честотна лента | Максимална радиочестотна мощност |
|---|---|---|
| GSM | 880~915 MHz<br>1710~1785 MHz | 35dBm e.i.r.p.<br>32dBm e.i.r.p. |
| UMTS | 880~915 MHz<br>1920~1980 MHz | 25dBm e.i.r.p.<br>25dBm e.i.r.p. |
| LTE | 832~862 MHz<br>880~915 MHz<br>1710~1785 MHz<br>1920~1980 MHz<br>2500~2570 MHz | 24dBm e.i.r.p.<br>24dBm e.i.r.p.<br>24dBm e.i.r.p.<br>24dBm e.i.r.p.<br>24dBm e.i.r.p |

Ovim putem, DENSO TEN Limited izjavljuje da je vrsta radio opreme TN0027A u saglasnosti s Direktivom 2014/53/EU.
Cijeli tekst EC deklaracije o usaglašenosti je dostupan na sljedećoj internetskoj adresi:
https://www.denso-ten.com/support/regulation/eu_doc/

| Funkcija | Radni frekvencijski pojas | Maksimalna rediofrekvencijska snaga |
|---|---|---|
| GSM | 880~915 MHz<br>1710~1785 MHz | 35dBm e.i.r.p.<br>32dBm e.i.r.p. |
| UMTS | 880~915 MHz<br>1920~1980 MHz | 25dBm e.i.r.p.<br>25dBm e.i.r.p. |
| LTE | 832~862 MHz<br>880~915 MHz<br>1710~1785 MHz<br>1920~1980 MHz<br>2500~2570 MHz | 24dBm e.i.r.p.<br>24dBm e.i.r.p.<br>24dBm e.i.r.p.<br>24dBm e.i.r.p.<br>24dBm e.i.r.p |

Tímto DENSO TEN Limited prohlašuje, že typ rádiového zařízení TN0027A je v souladu se směrnicí 2014/53/EU.
Úplné znění EU prohlášení o shodě je k dispozici na této internetové adrese:
https://www.denso-ten.com/support/regulation/eu_doc/

| Funkce | Provozní frekvenční pásmu | Maximální radiofrekvenční výkon |
|---|---|---|
| GSM | 880~915 MHz<br>1710~1785 MHz | 35dBm e.i.r.p.<br>32dBm e.i.r.p. |
| UMTS | 880~915 MHz<br>1920~1980 MHz | 25dBm e.i.r.p.<br>25dBm e.i.r.p. |
| LTE | 832~862 MHz<br>880~915 MHz<br>1710~1785 MHz<br>1920~1980 MHz<br>2500~2570 MHz | 24dBm e.i.r.p.<br>24dBm e.i.r.p.<br>24dBm e.i.r.p.<br>24dBm e.i.r.p.<br>24dBm e.i.r.p |

Hermed erklærer DENSO TEN Limited, at radioudstyrstypen TN0027A er i overensstemmelse med direktiv 2014/53/EU.
EU-overensstemmelseserklæringens fulde tekst kan findes på følgende internetadresse:
https://www.denso-ten.com/support/regulation/eu_doc/

| Funktion | Driftsfrekvensbandet | Maksimal radio-frekvens effekt |
|---|---|---|
| GSM | 880~915 MHz<br>1710~1785 MHz | 35dBm e.i.r.p.<br>32dBm e.i.r.p. |
| UMTS | 880~915 MHz<br>1920~1980 MHz | 25dBm e.i.r.p.<br>25dBm e.i.r.p. |
| LTE | 832~862 MHz<br>880~915 MHz<br>1710~1785 MHz<br>1920~1980 MHz<br>2500~2570 MHz | 24dBm e.i.r.p.<br>24dBm e.i.r.p.<br>24dBm e.i.r.p.<br>24dBm e.i.r.p.<br>24dBm e.i.r.p |

Hiermit erklärt DENSO TEN Limited, dass der Funkanlagentyp TN0027A der Richtlinie 2014/53/EU entspricht.
Der vollständige Text der EU-Konformitätserklärung ist unter der folgenden Internetadresse verfügbar:
https://www.denso-ten.com/support/regulation/eu_doc/

| Funktion | Betriebsfrequenzband | Maximale Hochfrequenzleistung |
|---|---|---|
| GSM | 880~915 MHz<br>1710~1785 MHz | 35dBm e.i.r.p.<br>32dBm e.i.r.p. |
| UMTS | 880~915 MHz<br>1920~1980 MHz | 25dBm e.i.r.p.<br>25dBm e.i.r.p. |
| LTE | 832~862 MHz<br>880~915 MHz<br>1710~1785 MHz<br>1920~1980 MHz<br>2500~2570 MHz | 24dBm e.i.r.p.<br>24dBm e.i.r.p.<br>24dBm e.i.r.p.<br>24dBm e.i.r.p.<br>24dBm e.i.r.p |

Με την παρούσα ο/η DENSO TEN Limited, δηλώνει ότι ο ραδιοεξοπλισμός TN0027A πληροί την οδηγία 2014/53/ΕΕ.
Το πλήρες κείμενο της δήλωσης συμμόρφωσης ΕΕ διατίθεται στην ακόλουθη ιστοσελίδα στο διαδίκτυο:
https://www.denso-ten.com/support/regulation/eu_doc/

| Λειτουργία | Ζώνη συχνοτήτων λειτουργίας | Μέγιστη ισχύς ραδιοσυχνότητας |
|---|---|---|
| GSM | 880~915 MHz<br>1710~1785 MHz | 35dBm e.i.r.p.<br>32dBm e.i.r.p. |
| UMTS | 880~915 MHz<br>1920~1980 MHz | 25dBm e.i.r.p.<br>25dBm e.i.r.p. |
| LTE | 832~862 MHz<br>880~915 MHz<br>1710~1785 MHz<br>1920~1980 MHz<br>2500~2570 MHz | 24dBm e.i.r.p.<br>24dBm e.i.r.p.<br>24dBm e.i.r.p.<br>24dBm e.i.r.p.<br>24dBm e.i.r.p |

Hereby, DENSO TEN Limited declares that the radio equipment type TN0027A is in compliance with Directive 2014/53/EU.
The full text of the EU declaration of conformity is available at the following internet address:
https://www.denso-ten.com/support/regulation/eu_doc/

| Function | Operating frequency band | Maximum radio-frequency power |
|---|---|---|
| GSM | 880~915 MHz<br>1710~1785 MHz | 35dBm e.i.r.p.<br>32dBm e.i.r.p. |
| UMTS | 880~915 MHz<br>1920~1980 MHz | 25dBm e.i.r.p.<br>25dBm e.i.r.p. |
| LTE | 832~862 MHz<br>880~915 MHz<br>1710~1785 MHz<br>1920~1980 MHz<br>2500~2570 MHz | 24dBm e.i.r.p.<br>24dBm e.i.r.p.<br>24dBm e.i.r.p.<br>24dBm e.i.r.p.<br>24dBm e.i.r.p |

Por la presente, DENSO TEN Limited declara que el tipo de equipo radioeléctrico TN0027A es conforme con la Directiva 2014/53/UE.
El texto completo de la declaración UE de conformidad está disponible en la dirección Internet siguiente:
https://www.denso-ten.com/support/regulation/eu_doc/

| Función | Banda de frecuencia operativa | Potencia máxima de la radiofrecuencia |
|---|---|---|
| GSM | 880~915 MHz<br>1710~1785 MHz | 35dBm e.i.r.p.<br>32dBm e.i.r.p. |
| UMTS | 880~915 MHz<br>1920~1980 MHz | 25dBm e.i.r.p.<br>25dBm e.i.r.p. |
| LTE | 832~862 MHz<br>880~915 MHz<br>1710~1785 MHz<br>1920~1980 MHz<br>2500~2570 MHz | 24dBm e.i.r.p.<br>24dBm e.i.r.p.<br>24dBm e.i.r.p.<br>24dBm e.i.r.p.<br>24dBm e.i.r.p |

Käesolevaga deklareerib DENSO TEN Limited, et käesolev raadioseadme tüüp TN0027A vastab direktiivi 2014/53/EL nõuetele.
ELi vastavusdeklaratsiooni täielik tekst on kättesaadav järgmisel internetiaadressil:
https://www.denso-ten.com/support/regulation/eu_doc/

| Funktsioon | Töösageduse laineala | Maksimaalne raadiosageduslik võimsus |
|---|---|---|
| GSM | 880~915 MHz<br>1710~1785 MHz | 35dBm e.i.r.p.<br>32dBm e.i.r.p. |
| UMTS | 880~915 MHz<br>1920~1980 MHz | 25dBm e.i.r.p.<br>25dBm e.i.r.p. |
| LTE | 832~862 MHz<br>880~915 MHz<br>1710~1785 MHz<br>1920~1980 MHz<br>2500~2570 MHz | 24dBm e.i.r.p.<br>24dBm e.i.r.p.<br>24dBm e.i.r.p.<br>24dBm e.i.r.p.<br>24dBm e.i.r.p |

DENSO TEN Limited vakuuttaa, että radiolaitetyyppi TN0027A on direktiivin 2014/53/EU mukainen.
EU-vaatimustenmukaisuusvakuutuksen täysimittainen teksti on saatavilla seuraavassa internetosoitteessa:
https://www.denso-ten.com/support/regulation/eu_doc/

| Toiminto | Toimintataajuuskaista | Maksimi radiotaajuusteho |
|---|---|---|
| GSM | 880~915 MHz<br>1710~1785 MHz | 35dBm e.i.r.p.<br>32dBm e.i.r.p. |
| UMTS | 880~915 MHz<br>1920~1980 MHz | 25dBm e.i.r.p.<br>25dBm e.i.r.p. |
| LTE | 832~862 MHz<br>880~915 MHz<br>1710~1785 MHz<br>1920~1980 MHz<br>2500~2570 MHz | 24dBm e.i.r.p.<br>24dBm e.i.r.p.<br>24dBm e.i.r.p.<br>24dBm e.i.r.p.<br>24dBm e.i.r.p |

Le soussigné, DENSO TEN Limited, déclare que l'équipement radioélectrique du type TN0027A est conforme à la directive 2014/53/UE.
Le texte complet de la déclaration UE de conformité est disponible à l'adresse internet suivante:
https://www.denso-ten.com/support/regulation/eu_doc/

| Fonction | Bande de fréquence de fonctionnement | Puissance maximale de la radiofréquence |
|---|---|---|
| GSM | 880~915 MHz<br>1710~1785 MHz | 35dBm e.i.r.p.<br>32dBm e.i.r.p. |
| UMTS | 880~915 MHz<br>1920~1980 MHz | 25dBm e.i.r.p.<br>25dBm e.i.r.p. |
| LTE | 832~862 MHz<br>880~915 MHz<br>1710~1785 MHz<br>1920~1980 MHz<br>2500~2570 MHz | 24dBm e.i.r.p.<br>24dBm e.i.r.p.<br>24dBm e.i.r.p.<br>24dBm e.i.r.p.<br>24dBm e.i.r.p |

Leis seo, dearbhaíonn DENSO TEN Limited go gcomhlíonann an cineál trealaimh raidió TN0027A Treoir 2014/53/EU.
Tá an téacs iomlán den dearbhú comhréireachta AE ar fáil ag an seoladh Idirlín seo a leanas:
https://www.denso-ten.com/support/regulation/eu_doc/

| Feidhm | Banda minicíochta oibriúcháin | Uaschumhacht radaimhinicíochta |
|---|---|---|
| GSM | 880~915 MHz<br>1710~1785 MHz | 35dBm e.i.r.p.<br>32dBm e.i.r.p. |
| UMTS | 880~915 MHz<br>1920~1980 MHz | 25dBm e.i.r.p.<br>25dBm e.i.r.p. |
| LTE | 832~862 MHz<br>880~915 MHz<br>1710~1785 MHz<br>1920~1980 MHz<br>2500~2570 MHz | 24dBm e.i.r.p.<br>24dBm e.i.r.p.<br>24dBm e.i.r.p.<br>24dBm e.i.r.p.<br>24dBm e.i.r.p |

DENSO TEN Limited ovime izjavljuje da je radijska oprema tipa TN0027A u skladu s Direktivom 2014/53/EU.
Cjeloviti tekst EU izjave o sukladnosti dostupan je na sljedećoj internetskoj adresi:
https://www.denso-ten.com/support/regulation/eu_doc/

| Funkcija | Radni frekvencijski pojas | Maksimalna rediofrekvencijska snaga |
|---|---|---|
| GSM | 880~915 MHz<br>1710~1785 MHz | 35dBm e.i.r.p.<br>32dBm e.i.r.p. |
| UMTS | 880~915 MHz<br>1920~1980 MHz | 25dBm e.i.r.p.<br>25dBm e.i.r.p. |
| LTE | 832~862 MHz<br>880~915 MHz<br>1710~1785 MHz<br>1920~1980 MHz<br>2500~2570 MHz | 24dBm e.i.r.p.<br>24dBm e.i.r.p.<br>24dBm e.i.r.p.<br>24dBm e.i.r.p.<br>24dBm e.i.r.p |

DENSO TEN Limited igazolja, hogy a TN0027A típusú rádióberendezés megfelel a 2014/53/EU irányelvnek.
Az EU-megfelelőségi nyilatkozat teljes szövege elérhető a következő internetes címen:
https://www.denso-ten.com/support/regulation/eu_doc/

| Funkció | Üzemi frekvencia-tartomány | Maximális rádiófrekvenciás teljesítmény |
|---|---|---|
| GSM | 880~915 MHz<br>1710~1785 MHz | 35dBm e.i.r.p.<br>32dBm e.i.r.p. |
| UMTS | 880~915 MHz<br>1920~1980 MHz | 25dBm e.i.r.p.<br>25dBm e.i.r.p. |
| LTE | 832~862 MHz<br>880~915 MHz<br>1710~1785 MHz<br>1920~1980 MHz<br>2500~2570 MHz | 24dBm e.i.r.p.<br>24dBm e.i.r.p.<br>24dBm e.i.r.p.<br>24dBm e.i.r.p.<br>24dBm e.i.r.p |

Hér með, lýsir DENSO TEN Limited því yfir að gerð útvarpsbúnaðarins TN0027A samræmist tilskipun 2014/53/EU.
Allur texti ESB-samræmisyfirlýsingarinnar er aðgengilegur á eftirfarandi veffangi:
https://www.denso-ten.com/support/regulation/eu_doc/

| Aðgerð | Notkunartíðni hljómsveit | Hámarks útvarp-tíðni vald |
|---|---|---|
| GSM | 880~915 MHz<br>1710~1785 MHz | 35dBm e.i.r.p.<br>32dBm e.i.r.p. |
| UMTS | 880~915 MHz<br>1920~1980 MHz | 25dBm e.i.r.p.<br>25dBm e.i.r.p. |
| LTE | 832~862 MHz<br>880~915 MHz<br>1710~1785 MHz<br>1920~1980 MHz<br>2500~2570 MHz | 24dBm e.i.r.p.<br>24dBm e.i.r.p.<br>24dBm e.i.r.p.<br>24dBm e.i.r.p.<br>24dBm e.i.r.p |

Il fabbricante, DENSO TEN Limited, dichiara che il tipo di apparecchiatura radio TN0027A è conforme alla direttiva 2014/53/UE.
Il testo completo della dichiarazione di conformità UE è disponibile al seguente indirizzo Internet:
https://www.denso-ten.com/support/regulation/eu_doc/

| Funzione | Frequenza operativa | Massima potenza a radiofrequenza |
|---|---|---|
| GSM | 880~915 MHz<br>1710~1785 MHz | 35dBm e.i.r.p.<br>32dBm e.i.r.p. |
| UMTS | 880~915 MHz<br>1920~1980 MHz | 25dBm e.i.r.p.<br>25dBm e.i.r.p. |
| LTE | 832~862 MHz<br>880~915 MHz<br>1710~1785 MHz<br>1920~1980 MHz<br>2500~2570 MHz | 24dBm e.i.r.p.<br>24dBm e.i.r.p.<br>24dBm e.i.r.p.<br>24dBm e.i.r.p.<br>24dBm e.i.r.p |

Aš, DENSO TEN Limited, patvirtinu, kad radijo įrenginių tipas TN0027A atitinka Direktyvą 2014/53/ES.
Visas ES atitikties deklaracijos tekstas prieinamas šiuo interneto adresu:
https://www.denso-ten.com/support/regulation/eu_doc/

| Funkcija | Veikimo dažnių juosta | Maksimalus radijo dažnių galingumas |
|---|---|---|
| GSM | 880~915 MHz<br>1710~1785 MHz | 35dBm e.i.r.p.<br>32dBm e.i.r.p. |
| UMTS | 880~915 MHz<br>1920~1980 MHz | 25dBm e.i.r.p.<br>25dBm e.i.r.p. |
| LTE | 832~862 MHz<br>880~915 MHz<br>1710~1785 MHz<br>1920~1980 MHz<br>2500~2570 MHz | 24dBm e.i.r.p.<br>24dBm e.i.r.p.<br>24dBm e.i.r.p.<br>24dBm e.i.r.p.<br>24dBm e.i.r.p |

Ar šo DENSO TEN Limited deklarē, ka radioiekārta TN0027A atbilst Direktīvai 2014/53/ES.
Pilns ES atbilstības deklarācijas teksts ir pieejams šādā interneta vietnē:
https://www.denso-ten.com/support/regulation/eu_doc/

| Funkcija | Darba frekvences josla | Maksimālā radiofrekvences jauda |
|---|---|---|
| GSM | 880~915 MHz<br>1710~1785 MHz | 35dBm e.i.r.p.<br>32dBm e.i.r.p. |
| UMTS | 880~915 MHz<br>1920~1980 MHz | 25dBm e.i.r.p.<br>25dBm e.i.r.p. |
| LTE | 832~862 MHz<br>880~915 MHz<br>1710~1785 MHz<br>1920~1980 MHz<br>2500~2570 MHz | 24dBm e.i.r.p.<br>24dBm e.i.r.p.<br>24dBm e.i.r.p.<br>24dBm e.i.r.p.<br>24dBm e.i.r.p |

Со ова, DENSO TEN Limited изјавува дека радио опремата од типот TN0027A е во согласност со Директивата 2014/53/EU.
Целиот текст на ЕУ изјавата за сообразност е достапен на следната интернет адреса:
https://www.denso-ten.com/support/regulation/eu_doc/

| Функција | Работен фреквенциски опсег | Максимална радио-фреквенциска моќ |
|---|---|---|
| GSM | 880~915 MHz<br>1710~1785 MHz | 35dBm e.i.r.p.<br>32dBm e.i.r.p. |
| UMTS | 880~915 MHz<br>1920~1980 MHz | 25dBm e.i.r.p.<br>25dBm e.i.r.p. |
| LTE | 832~862 MHz<br>880~915 MHz<br>1710~1785 MHz<br>1920~1980 MHz<br>2500~2570 MHz | 24dBm e.i.r.p.<br>24dBm e.i.r.p.<br>24dBm e.i.r.p.<br>24dBm e.i.r.p.<br>24dBm e.i.r.p |

Ovim, DENSO TEN Limited izjavljuje da je tip radio opreme TN0027A u skladu sa Direktivom 2014/53/EU.
Cjelokupan tekst EU deklaracije o usklađenosti dostupan je na sljedećoj internet adresi:
https://www.denso-ten.com/support/regulation/eu_doc/

| Funkcija | Operativni frekvencijski opseg | Maksimalna jačina radio frekvencije |
|---|---|---|
| GSM | 880~915 MHz<br>1710~1785 MHz | 35dBm e.i.r.p.<br>32dBm e.i.r.p. |
| UMTS | 880~915 MHz<br>1920~1980 MHz | 25dBm e.i.r.p.<br>25dBm e.i.r.p. |
| LTE | 832~862 MHz<br>880~915 MHz<br>1710~1785 MHz<br>1920~1980 MHz<br>2500~2570 MHz | 24dBm e.i.r.p.<br>24dBm e.i.r.p.<br>24dBm e.i.r.p.<br>24dBm e.i.r.p.<br>24dBm e.i.r.p |

B'dan, DENSO TEN Limited, niddikjara li dan it-tip ta' tagħmir tar-radju TN0027A huwa konformi mad-Direttiva 2014/53/UE.
It-test kollu tad-dikjarazzjoni ta' konformità tal-UE huwa disponibbli f'dan l-indirizz tal-Internet li ġej:
https://www.denso-ten.com/support/regulation/eu_doc/

| Funzjoni | Band tal-frekwenza operattiva | l-enerġija massima bi frekwenza tar-radju |
|---|---|---|
| GSM | 880~915 MHz<br>1710~1785 MHz | 35dBm e.i.r.p.<br>32dBm e.i.r.p. |
| UMTS | 880~915 MHz<br>1920~1980 MHz | 25dBm e.i.r.p.<br>25dBm e.i.r.p. |
| LTE | 832~862 MHz<br>880~915 MHz<br>1710~1785 MHz<br>1920~1980 MHz<br>2500~2570 MHz | 24dBm e.i.r.p.<br>24dBm e.i.r.p.<br>24dBm e.i.r.p.<br>24dBm e.i.r.p.<br>24dBm e.i.r.p |

Hierbij verklaar ik, DENSO TEN Limited, dat het type radioapparatuur TN0027A conform is met Richtlijn 2014/53/EU.
De volledige tekst van de EU-conformiteitsverklaring kan worden geraadpleegd op het volgende internetadres:
https://www.denso-ten.com/support/regulation/eu_doc/

| Functie | Actieve frequentieband | Maximale radiofrequentie |
|---|---|---|
| GSM | 880~915 MHz<br>1710~1785 MHz | 35dBm e.i.r.p.<br>32dBm e.i.r.p. |
| UMTS | 880~915 MHz<br>1920~1980 MHz | 25dBm e.i.r.p.<br>25dBm e.i.r.p. |
| LTE | 832~862 MHz<br>880~915 MHz<br>1710~1785 MHz<br>1920~1980 MHz<br>2500~2570 MHz | 24dBm e.i.r.p.<br>24dBm e.i.r.p.<br>24dBm e.i.r.p.<br>24dBm e.i.r.p.<br>24dBm e.i.r.p |

DENSO TEN Limited erklærer herved at radioutstyrstypen TN0027A er i samsvar med direktiv 2014/53/EU.
Den fullstendige teksten i EU-erklæringen er tilgjengelig på følgende internettadresse:
https://www.denso-ten.com/support/regulation/eu_doc/

| Funksjon | Driftsfrekvensbånd | Maksimal radiofrekvent strøm |
|---|---|---|
| GSM | 880~915 MHz<br>1710~1785 MHz | 35dBm e.i.r.p.<br>32dBm e.i.r.p. |
| UMTS | 880~915 MHz<br>1920~1980 MHz | 25dBm e.i.r.p.<br>25dBm e.i.r.p. |
| LTE | 832~862 MHz<br>880~915 MHz<br>1710~1785 MHz<br>1920~1980 MHz<br>2500~2570 MHz | 24dBm e.i.r.p.<br>24dBm e.i.r.p.<br>24dBm e.i.r.p.<br>24dBm e.i.r.p.<br>24dBm e.i.r.p |

DENSO TEN Limited niniejszym oświadcza, że typ urządzenia radiowego TN0027A jest zgodny z dyrektywą 2014/53/UE.
Pełny tekst deklaracji zgodności UE jest dostępny pod następującym adresem internetowym:
https://www.denso-ten.com/support/regulation/eu_doc/

| Funkcja | Pasmo częstotliwości pracy | Maksymalna moc częstotliwości radiowej |
|---|---|---|
| GSM | 880~915 MHz<br>1710~1785 MHz | 35dBm e.i.r.p.<br>32dBm e.i.r.p. |
| UMTS | 880~915 MHz<br>1920~1980 MHz | 25dBm e.i.r.p.<br>25dBm e.i.r.p. |
| LTE | 832~862 MHz<br>880~915 MHz<br>1710~1785 MHz<br>1920~1980 MHz<br>2500~2570 MHz | 24dBm e.i.r.p.<br>24dBm e.i.r.p.<br>24dBm e.i.r.p.<br>24dBm e.i.r.p.<br>24dBm e.i.r.p |

O(a) abaixo assinado(a) DENSO TEN Limited declara que o presente tipo de equipamento de rádio TN0027A está em conformidade com a Diretiva 2014/53/UE.
O texto integral da declaração de conformidade está disponível no seguinte endereço de Internet:
https://www.denso-ten.com/support/regulation/eu_doc/

| Função | Faixa de freqüência operacional | Potência máxima de radiofreqüência |
|---|---|---|
| GSM | 880~915 MHz<br>1710~1785 MHz | 35dBm e.i.r.p.<br>32dBm e.i.r.p. |
| UMTS | 880~915 MHz<br>1920~1980 MHz | 25dBm e.i.r.p.<br>25dBm e.i.r.p. |
| LTE | 832~862 MHz<br>880~915 MHz<br>1710~1785 MHz<br>1920~1980 MHz<br>2500~2570 MHz | 24dBm e.i.r.p.<br>24dBm e.i.r.p.<br>24dBm e.i.r.p.<br>24dBm e.i.r.p.<br>24dBm e.i.r.p |

Prin prezenta, DENSO TEN Limited declară că tipul de echipamente radio TN0027A este în conformitate cu Directiva 2014/53/UE.
Textul integral al declarației UE de conformitate este disponibil la următoarea adresă internet:
https://www.denso-ten.com/support/regulation/eu_doc/

| Funcție | Bandă de frecvență activă | Puterea maximă a radio-frecvenței |
|---|---|---|
| GSM | 880~915 MHz<br>1710~1785 MHz | 35dBm e.i.r.p.<br>32dBm e.i.r.p. |
| UMTS | 880~915 MHz<br>1920~1980 MHz | 25dBm e.i.r.p.<br>25dBm e.i.r.p. |
| LTE | 832~862 MHz<br>880~915 MHz<br>1710~1785 MHz<br>1920~1980 MHz<br>2500~2570 MHz | 24dBm e.i.r.p.<br>24dBm e.i.r.p.<br>24dBm e.i.r.p.<br>24dBm e.i.r.p.<br>24dBm e.i.r.p |

DENSO TEN Limited týmto vyhlasuje, že rádiové zariadenie typu TN0027A je v súlade so smernicou 2014/53/EÚ.
Úplné EÚ vyhlásenie o zhode je k dispozícii na tejto internetovej adrese:
https://www.denso-ten.com/support/regulation/eu_doc/

| Funkcia | Prevádzkové frekvenčné pásmo | Maximálny rádiofrekvenčný výkon |
|---|---|---|
| GSM | 880~915 MHz<br>1710~1785 MHz | 35dBm e.i.r.p.<br>32dBm e.i.r.p. |
| UMTS | 880~915 MHz<br>1920~1980 MHz | 25dBm e.i.r.p.<br>25dBm e.i.r.p. |
| LTE | 832~862 MHz<br>880~915 MHz<br>1710~1785 MHz<br>1920~1980 MHz<br>2500~2570 MHz | 24dBm e.i.r.p.<br>24dBm e.i.r.p.<br>24dBm e.i.r.p.<br>24dBm e.i.r.p.<br>24dBm e.i.r.p |

DENSO TEN Limited potrjuje, da je tip radijske opreme TN0027A skladen z Direktivo 2014/53/EU.
Celotno besedilo izjave EU o skladnosti je na voljo na naslednjem spletnem naslovu:
https://www.denso-ten.com/support/regulation/eu_doc/

| Funkcija | Delovni frekvenčni pas | Maksimalna radiofrekvenčna moč |
|---|---|---|
| GSM | 880~915 MHz<br>1710~1785 MHz | 35dBm e.i.r.p.<br>32dBm e.i.r.p. |
| UMTS | 880~915 MHz<br>1920~1980 MHz | 25dBm e.i.r.p.<br>25dBm e.i.r.p. |
| LTE | 832~862 MHz<br>880~915 MHz<br>1710~1785 MHz<br>1920~1980 MHz<br>2500~2570 MHz | 24dBm e.i.r.p.<br>24dBm e.i.r.p.<br>24dBm e.i.r.p.<br>24dBm e.i.r.p.<br>24dBm e.i.r.p |

Nëpërmjet kësaj, DENSO TEN Limited deklaron se lloji i aparatit të radios TN0027A është në përputhje me Direktivën 2014/53/EU.
Teksti i plotë i deklaratës së BE-së mbi përputhshmërinë është i disponueshëm në adresën e mëposhtme të internetit:
https://www.denso-ten.com/support/regulation/eu_doc/

| Funksion | Banda e frekuencës së punës | Fuqia maksimale e frekuencave radio |
|---|---|---|
| GSM | 880~915 MHz<br>1710~1785 MHz | 35dBm e.i.r.p.<br>32dBm e.i.r.p. |
| UMTS | 880~915 MHz<br>1920~1980 MHz | 25dBm e.i.r.p.<br>25dBm e.i.r.p. |
| LTE | 832~862 MHz<br>880~915 MHz<br>1710~1785 MHz<br>1920~1980 MHz<br>2500~2570 MHz | 24dBm e.i.r.p.<br>24dBm e.i.r.p.<br>24dBm e.i.r.p.<br>24dBm e.i.r.p.<br>24dBm e.i.r.p |

Ovim, DENSO TEN Limited izjavljuje da je ovaj tip radijske opreme TN0027A u skladu sa odredbama Direktive 2014/53/EU.
Kompletan tekst EU deklaracije o konformitetu je dostupan na sledećoj internet adresi:
https://www.denso-ten.com/support/regulation/eu_doc/

| Funkcija | Radni frekvencijski pojas | Maksimalna rediofrekvencijska snaga |
|---|---|---|
| GSM | 880~915 MHz<br>1710~1785 MHz | 35dBm e.i.r.p.<br>32dBm e.i.r.p. |
| UMTS | 880~915 MHz<br>1920~1980 MHz | 25dBm e.i.r.p.<br>25dBm e.i.r.p. |
| LTE | 832~862 MHz<br>880~915 MHz<br>1710~1785 MHz<br>1920~1980 MHz<br>2500~2570 MHz | 24dBm e.i.r.p.<br>24dBm e.i.r.p.<br>24dBm e.i.r.p.<br>24dBm e.i.r.p.<br>24dBm e.i.r.p |

Härmed försäkrar DENSO TEN Limited att denna typ av radioutrustning TN0027A överensstämmer med direktiv 2014/53/EU.
Den fullständiga texten till EU-försäkran om överensstämmelse finns på följande webbadress:
https://www.denso-ten.com/support/regulation/eu_doc/

| Funktion | Operationsfrekvensbandet | Maximal radiofrekvenseffekt |
|---|---|---|
| GSM | 880~915 MHz<br>1710~1785 MHz | 35dBm e.i.r.p.<br>32dBm e.i.r.p. |
| UMTS | 880~915 MHz<br>1920~1980 MHz | 25dBm e.i.r.p.<br>25dBm e.i.r.p. |
| LTE | 832~862 MHz<br>880~915 MHz<br>1710~1785 MHz<br>1920~1980 MHz<br>2500~2570 MHz | 24dBm e.i.r.p.<br>24dBm e.i.r.p.<br>24dBm e.i.r.p.<br>24dBm e.i.r.p.<br>24dBm e.i.r.p |

DENSO TEN Limited, TN0027A türü telsiz ekipmanının 2014/53/EU Direktifine uygun olduğunu beyan etmektedir.
AB uygunluk beyanının tam metnine aşağıdaki internet adresinden ulaşılabilir:
https://www.denso-ten.com/support/regulation/eu_doc/

| İşlev | Çalışma frekans bandı | Maksimum radyo-frekans gücü |
|---|---|---|
| GSM | 880~915 MHz<br>1710~1785 MHz | 35dBm e.i.r.p.<br>32dBm e.i.r.p. |
| UMTS | 880~915 MHz<br>1920~1980 MHz | 25dBm e.i.r.p.<br>25dBm e.i.r.p. |
| LTE | 832~862 MHz<br>880~915 MHz<br>1710~1785 MHz<br>1920~1980 MHz<br>2500~2570 MHz | 24dBm e.i.r.p.<br>24dBm e.i.r.p.<br>24dBm e.i.r.p.<br>24dBm e.i.r.p.<br>24dBm e.i.r.p |

Information of the radio device: Type TN0027A

1. Name and postal address of the manufacturer

   Name: DENSO TEN Limited
   Address: 2-28, Gosho-dori 1-chome, Hyogo-ku, Kobe, 652-8510 Japan

2. Simplified UK declaration of conformity

Hereby, DENSO TEN Limited declares that the radio equipment type TN0027A is in compliance with Regulations 2017.
The full text of the UK declaration of conformity is available at the following internet address:
https://www.denso-ten.com/support/regulation/uk_doc/

| Function | Operating frequency band | Maximum radio-frequency power |
|---|---|---|
| GSM | 880~915 MHz<br>1710~1785 MHz | 35dBm e.i.r.p.<br>32dBm e.i.r.p. |
| UMTS | 880~915 MHz<br>1920~1980 MHz | 25dBm e.i.r.p.<br>25dBm e.i.r.p. |
| LTE | 832~862 MHz<br>880~915 MHz<br>1710~1785 MHz<br>1920~1980 MHz<br>2500~2570 MHz | 24dBm e.i.r.p.<br>24dBm e.i.r.p.<br>24dBm e.i.r.p.<br>24dBm e.i.r.p.<br>24dBm e.i.r.p. |

справжнім DENSO TEN Limited заявляє, що тип радіообладнання відповідає Технічному регламенту радіообладнання;

моделі: TN0027A

повний текст декларації про відповідність доступний на веб-сайті за такою адресою:

https://www.denso-ten.com/support/regulation/ua_doc/

| типу радіообладнання | смузі радіочастот | максимальну потужність випромінювання |
|---|---|---|
| GSM | 880~915 MHz<br>1710~1785 MHz | 35dBm e.i.r.p.<br>32dBm e.i.r.p. |
| UMTS | 880~915 MHz<br>1920~1980 MHz | 25dBm e.i.r.p.<br>25dBm e.i.r.p. |
| LTE | 832~862 MHz<br>880~915 MHz<br>1710~1785 MHz<br>1920~1980 MHz<br>2500~2570 MHz | 24dBm e.i.r.p.<br>24dBm e.i.r.p.<br>24dBm e.i.r.p.<br>24dBm e.i.r.p.<br>24dBm e.i.r.p. |

**Blind Spot Monitor (BSM) System**

Company : Hella KGaA Hueck & Co
Street : Rixbecker Str.75
Location : 59552 Lippstadt
Country : Germany

| | Language | Text for manual 3G5 (To be confirmed by Suzuki) | Frequency range: | Transmission power: |
|---|---|---|---|---|
| 1 | Bulgarian | С настоящото Hella KGaA Hueck & Co. декларира, че този тип радиосъоръжение LCA 3.5 - M е в съответствие с Директива 2014/53/Е С. Цялостният текст на ЕС декларацията за съответствие можда се намерижа следния интернет адрес: www.hella.com/suzuki | Честотният диапазон: 24,150 GHz ... 24,250 GHz | Предавателна мощност: 20 dBm (максимум) |
| 2 | Czech | Tímto Hella KGaA Hueck & Co. prohlašuje, že typ rádiového zařízení LCA 3.5 - M je v souladu se směrnicí 2014/53/EU. Úplné znění EU prohlášení o shodě je k dispozici na této internetové adrese: www.hella.com/suzuki | Frekvenční rozsah: 24,150 GHz ... 24,250 GHz | Transmit Power: 20 dBm (maximum) |
| 3 | Danish | Hermed erklærer Hella KGaA Hueck & Co., at radioudstyrstypen LCA 3.5 - M er i overensstemmelse med direktiv 2014/53/EU. EU-overensstemmelseserklæringens fulde tekst kan findes på f ølgende internetadresse: www.hella.com/suzuki | Frekvensområde: 24,150 GHz ... 24,250 GHz | Transmit Power: 20 dBm (maksimum) |
| 4 | German | Hiermit erklärt Hella KGaA Hueck & Co., dass der Funkanlagentyp LCA 3.5 - M der Richtlinie 2014/53/EU entspricht. Der vollständige Text der EU-Konformitätserklärung ist unter der folgenden Internetadresse verfügbar: www.hella.com/suzuki | Frequenzbereich: 24,150 GHz ... 24,250 GHz | Sendeleistung: 20dBm (maximal) |
| 5 | Greek | Με την παρούσα ο/η Hella KGaA Hueck & Co., δηλώνει ότι ο ραδιοεξοπλισμός LCA 3.5 - M πληροί την οδηγία 2014/53/ΕΕ. Το πλήρες κείμενο της δήλωσης συμμόρφωσης ΕΕ διατίθεται στην ακόλουθη ιστοσελίδα στο διαδίκτυο: www.hella.com/suzuki | Εύρος συχνοτήτων: 24,150 GHz ... 24,250 GHz | Ισχύς μετάδοσης: 20 dBm (μέγιστο) |
| 6 | English | Hereby, Hella KGaA Hueck & Co. declares that the radio equipment type LCA 3.5 - M is in compliance with Directive 2014/53/EU. The full text of the EU declaration of conformity is available at the following internet address: www.hella.com/suzuki | Frequency range: 24,150 GHz ... 24,250 GHz | Transmission power: 20 dBm (maximum) |
| 7 | Spanish | Por la presente, Hella KGaA Hueck & Co. declara que el tipo de equipo radioeléctrico LCA 3.5 - M es conforme con la Directiva 2014/53/UE. El texto completo de la declaración UE de conformidad está disponible en la dirección Internet siguiente: www.hella.com/suzuki | Gama de frecuencias: 24,150 GHz ... 24,250 GHz | Potencia de transmisión: 20 dBm (máximo) |
| 8 | Estonian | Käesolevaga deklareerib Hella KGaA Hueck & Co., et käesolev raadioseadme tüüp LCA 3.5 - M vastab direktiivi 2014/53/EL n õuetele. ELi vastavusdeklaratsiooni täielik tekst on kä tesaadav järgmisel internetiaadressil: www.hella.com/suzuki | Sagedusala: 24,150 GHz ... 24,250 GHz | Saatevõimsus: 20 dBm (maksimaalselt) |
| 9 | Finnish | Hella KGaA Hueck & Co. vakuuttaa, että radiolaitetyyppi LCA 3.5 - M on direktiivin 2014/53/EU mukainen. EUvaatimustenmukaisuusvakuutuksen täysimittainen teksti on saatavilla seuraavassa internetosoitteessa: www.hella.com/suzuki | Taajuusalue: 24,150 GHz ... 24,250 GHz | Lähetysteho: 20 dBm (maksimi) |
| 10 | French | Le soussigné, Hella KGaA Hueck & Co., déclare que l'é quipement radioélectrique du type LCA 3.5 - M est conforme à la directive 2014/53/UE. Le texte complet de la déclaration UE de conformité est disponible à l'adresse internet suivante: www.hella.com/suzuki | Gamme de fréquences: 24,150 GHz ... 24,250 GHz | Puissance de transmission: 20 dBm (maximum) |
| 11 | Irish | Leis seo, Dearbhaíonn Hella KGaA Hueck & Co. go bhfuil an cineál trealaimh raidió LCA 3.5 - M i gcomhréir le Treoir 2014/53 / AE. Tá téacs iomlán an deartháil comhréireachta an AE ar fáil ag an seoladh idirlín seo a leanas: www.hella.com/suzuki | Réimse Minicíocht: 24,150 GHz ... 24,250 GHz | Tarchuirfidh Power: 20 dBm (uasmhéid) |
| 12 | Croatian | Hella KGaA Hueck & Co. ovime izjavljuje da je radijska oprema tipa LCA 3.5 - M u skladu s Direktivom 2014/53/EU. Cjeloviti tekst EU izjave o sukladnosti dostupan je na sljedećoj internetskoj adresi: www.hella.com/suzuki | Frekvencijski raspon: 24,150 GHz ... 24,250 GHz | Prijenos snage: 20 dBm (maksimalno) |
| 13 | Hungarian | Hella KGaA Hueck & Co. igazolja, hogy a LCA 3.5 - M típusú r ádióberendezés megfelel a 2014/53/EU irányelvnek. Az EUmegfelelőségi nyilatkozat teljes szövege elérhető a következ ő internetes címen: www.hella.com/suzuki | Frekvencia tartomány: 24,150 GHz ... 24,250 GHz | Átviteli teljesítmény: 20 dBm (maximum) |

| | | | | |
|---|---|---|---|---|
| 14 | Italian | Il fabbricante, Hella KGaA Hueck & Co., dichiara che il tipo di apparecchiatura radio LCA 3.5 - M è conforme alla direttiva 2014/53/UE. Il testo completo della dichiarazione di conformità UE è disponibile al seguente indirizzo Internet: www.hella.com/suzuki | Gamma di frequenza: 24.150 GHz ... 24.250 GHz | Trasmissione di potenza: 20 dBm (massimo) |
| 15 | Lithuanian | Aš, Hella KGaA Hueck & Co., patvirtinu, kad radijo įrenginių tipas LCA 3.5 - M atitinka Direktyvą 2014/53/ES. Visas ES atitikties deklaracijos tekstas prieinamas šiuo interneto adresu: www.hella.com/suzuki | Dažnių diapazonas: 24.150 GHz ... 24.250 GHz | Perduoti Galia: 20 dBm (maksimali) |
| 16 | Latvin | Ar šo Hella KGaA Hueck & Co. deklarē, ka radioiekārta LCA 3.5 - M atbilst Direktīvai 2014/53/ES. Pilns ES atbilstības deklarācijas teksts ir pieejams šādā interneta vietnē: www.hella.com/suzuki | Frekvenču diapazons: 24.150 GHz ... 24.250 GHz | Pārraidīt jauda: 20 dBm (maksimums) |
| 17 | Maltese | B'dan, Hella KGaA Hueck & Co., niddikjara li dan it-tip ta' tagħmir tar-radju LCA 3.5 - M huwa konformi mad-Direttiva 2014/53/UE. It-test kollu tad-dikjarazzjoni ta' konformità tal-UE huwa disponibbli f'dan l-indirizz tal-Internet li ġ ej: www.hella.com/suzuki | Firxa ta 'frekwenza: 24.150 GHz ... 24.250 GHz | Ittrasmettu Power: 20 dBm (massimu) |
| 18 | Dutch | Hierbij verklaar ik, Hella KGaA Hueck & Co., dat het type radioapparatuur LCA 3.5 - M conform is met Richtlijn 2014/53/EU. De volledige tekst van de EUconformiteitsverklaring kan worden geraadpleegd op het volgende internetadres: www.hella.com/suzuki | Frequentiebereik: 24.150 GHz ... 24.250 GHz | Zendvermogen: 20 dBm (maximum) |
| 19 | Polish | Hella KGaA Hueck & Co. niniejszym oświadcza, że typ urzą dzenia radiowego LCA 3.5 - M jest zgodny z dyrektywą 2014/53/UE. Pełny tekst deklaracji zgodności UE jest dostę pny pod następującym adresem internetowym: www.hella.com/suzuki | Zakres częstotliwości: 24.150 GHz ... 24.250 GHz | Moc transmisji: 20 dBm (maksymalnie) |
| 20 | Portugese | O(a) abaixo assinado(a) Hella KGaA Hueck & Co. declara que o presente tipo de equipamento de rádio LCA 3.5 - M está em conformidade com a Diretiva 2014/53/UE. O texto integral da declaração de conformidade está disponível no seguinte endereço de Internet: www.hella.com/suzuki | Faixa de freqüência: 24.150 GHz ... 24.250 GHz | Potência de transmissão: 20 dBm (máximo) |
| 21 | Romanian | Prin prezenta, Hella KGaA Hueck & Co. declară că tipul de echipamente radio LCA 3.5 - M este în conformitate cu Directiva 2014/53/UE. Textul integral al declarației UE de conformitate este disponibil la următoarea adresă internet: www.hella.com/suzuki | Gama de frecvențe: 24.150 GHz ... 24.250 GHz | Putere Transmit: 20 dBm (maxim) |
| 22 | Slovak | Hella KGaA Hueck & Co. týmto vyhlasuje, že rádiové zariadenie typu LCA 3.5 - M je v súlade so smernicou 2014/53/EÚ. Úplné EÚ vyhlásenie o zhode je k dispozícii na tejto internetovej adrese: www.hella.com/suzuki | Frekvenčný rozsah: 24.150 GHz ... 24.250 GHz | Transmit Power: 20 dBm (maximum) |
| 23 | Slovene | Hella KGaA Hueck & Co. potrjuje, da je tip radijske opreme LCA 3.5 - M skladen z Direktivo 2014/53/EU. Celotno besedilo izjave EU o skladnosti je na voljo na naslednjem spletnem naslovu: www.hella.com/suzuki | Frekvenčni razpon: 24.150 GHz ... 24.250 GHz | Oddajna moč: 20 dBm (največ) |
| 24 | Swedish | Härmed försäkrar Hella KGaA Hueck & Co. att denna typ av radioutrustning LCA 3.5 - M överensstämmer med direktiv 2014/53/EU. Den fullständiga texten till EU-försäkran om ö verensstämmelse finns på följande webbadress: www.hella.com/suzuki | Frekvensområde: 24.150 GHz ... 24.250 GHz | Transmit Effekt: 20 dBm (max) |
| 25 | Turkish | Hella GmbH & Co. KGaA, işbu belgeyle LCA 3.5 - M tipi radyo ekipmanının 2014/53/AB sayılı direktife uygun olduğunu beyan eder. AB uygunluk beyanının tam metni, aşağıdaki internet adresinde mevcuttur: www.hella.com/suzuki | Frekans bandı: 24.05 ... 24.25 GHz | İletim gücü: 20 dBm (maks.) EIRP |

Hereby, Hella GmbH & Co. KGaA declares that the radio equipment type LCA 3.5 is in compliance with Radio Equipment Regulations of the United Kingdom.

The full text of the United Kingdom declaration of conformity is available at the following internet address:

www.hella.com/suzuki

Technical information:

Frequency band: 24.05 ... 24.25 GHz

Transmission power: 20 dBm (max.) EIRP

Manufacturer and Address:

Hella GmbH & Co. KGaA

Rixbecker Straße 75, 59552 Lippstadt, Germany

Компанія: Hella KGaA Hueck & Co
Вулиця: вулиця Ріксбекера, 75
Місцезнаходження: 59552 Lippstadt
Країна: Німеччина

Цим HELLA GmbH & Co. KGaA заявляє, що радіотехнічне обладнання типу LCA 3.5 - M відповідає Технічному регламенту радіотехнічного обладнання та Директиві 2014/53/ЄС.
Повний текст декларації про відповідність доступний за адресою:
www.hella.com/suzuki

Частотний діапазон: 24,05 – 24,25 ГГц
Потужність передачі: 20 дБм (макс.) EIRP

Prin prezenta, Hella KGaA Hueck & Co. declară că tipul de echipamente radio LCA 3.5 este în conformitate cu Reglementarea tehnică „Punerea la dispoziție pe piață a echipamentelor radio". Textul integral al declarației UE de conformitate este disponibil la următoarea adresă internet:
www.hella.com/suzuki

# 低功率電波輻射性電機管理辦法

第十二條　經型式認證合格之低功率射頻電機，非經許可，公司、商號或使用者均不得擅自變更頻率、加大功率或變更原設計之特性及功能。

第十四條　低功率射頻電機之使用不得影響飛航安全及干擾合法通信；經發現有干擾現象時，應立即停用，並改善至無干擾時方得繼續使用。

前項合法通信，指依電信法規定作業之無線電通信。

低功率射頻電機須忍受合法通信或工業、科學及醫療用電波輻射性電機設備之干擾。

Ref. Ares(2016)3250402 - 07/07/2016

# EU Declaration of Conformity (DoC)

**1. Name and address of the manufacturer or his authorised representative:**

| | |
|---|---|
| Company name: | Robert Bosch GmbH, Chassis Systems Control, CC-DA/ECR |
| Postal address: | PO Box 1661 |
| Postcode / City: | 71226, Leonberg |
| Telephone number: | +49 711/811-0 |
| E-Mail address: | ITA.BoschRadar@de.bosch.com |

**2. Radio equipment (product, type, batch or serial number):**

| | |
|---|---|
| Apparatus model/Product: | MRRevo14F automotive radar sensor |
| Type: | Motion Detector for TTT application |
| Batch: | N/A |
| Serial number: | RB8-65818.05.1604394312 |

**3. This declaration of conformity is issued under the sole responsibility of the manufacturer:**

Robert Bosch GmbH, Chassis Systems Control, CC-DA/ECR

**4. Object of the declaration** (identification of apparatus allowing traceability; it may include a colour image of sufficient clarity where necessary for the identification of the radio equipment):

| | |
|---|---|
| Product Model name: | MRRevo14F |
| Product description: | Mid-range radar sensor |
| Hardware version: | V3.1 |
| Software version: | I3.3 |

**5. The object of the declaration described above is in conformity with the relevant Union harmonisation legislation:**

| | |
|---|---|
| RE-D Directive 2014/53/EU | ... |
| Other Union harmonisation legislation where applicable... | ... |

**6. References to the relevant harmonised standards used or references to the other technical specifications in relation to which conformity is declared. References must be listed with their identification number and version and, where applicable, date of issue:**

| | |
|---|---|
| Art 3.1a: Health of persons and animals | EN 62311 |
| Art 3.1a: Safety | IEC 62368-1:2014 (2nd Edition) + Cor.1: 2015 + Cor.2:2015 |
| | EN62368-1: 2014 + AC: 2015 |
| Art 3.1b: EMC | ETSI EN 301 489-1 V2.1.1, ETSI EN 301 489-3 V1.6.1 |
| | ETSI EN 301 489-51 V1.1.1 |
| Art 3.2: Radio: Efficient use of spectrum | DRAFT ETSI EN 301 091-1 V2.1.0 |
| | DRAFT ETSI EN 303 396 V1.1.0 |

**7. Where applicable, the notified body ...(name, number)...performed ... (description of intervention) ... and issued the EU-type examination certificate: ...:**

**Name:** CTC Advanced GmbH — **4 digit notified body number:** 0682

**Reference number of the certificate of notified body:** T817765E-01-TEC

**8. Additional information:**

**Signed for and on behalf of:**

| | | |
|---|---|---|
| Leonberg, Germany | 2017-05-23 | Katrina Velten<br>CC-DA/ECR Engineering Components Radar |
| Place of issue | Date of issue | Name, function, signature |

## Annex (EN/DE/BG/HR/EL/CS/DA/ET/FI/FR/HU/IT/LV/LT/MT/NL/PL/PT/RO/SK/SL/ES/SV)

(EN) EU DECLARATION OF CONFORMITY (1) /(DE) EU-KONFORMITÄTSERKLÄRUNG (1) /(BG) ЕС ДЕКЛАРАЦИЯ ЗА СЪОТВЕТСТВИЕ (1) /(HR) EU IZJAVA O SUKLADNOSTI (1) /(EL) ΔΗΛΩΣΗ ΣΥΜΜΟΡΦΩΣΗΣ ΕΕ (1) /(CS) EU PROHLÁŠENÍ O SHODĚ (1) /(DA) EU-OVERENSSTEMMELSESERKLÆRING (1) /(ET) ELI VASTAVUSDEKLARATSIOON (1) /(FI) EU-VAATIMUSTENMUKAISUUSVAKUUTUS (1) /(FR) DECLARATION UE DE CONFORMITE (1) /(HU) (1) EU-MEGFELELŐSÉGI NYILATKOZAT /(IT) DICHIARAZIONE DI CONFORMITÀ UE (1) /(LV) ES ATBILSTĪBAS DEKLARĀCIJA (1) /(LT) ES ATITIKTIES DEKLARACIJA (1) /(MT) DIKJARAZZJONI TA' KONFORMITÀ TAL-UE (1) /(NL) EU-CONFORMITEITSVERKLARING (1) /(PL) DEKLARACJA ZGODNOŚCI UE (1) /(PT) DECLARAÇÃO UE DE CONFORMIDADE (1) /(RO) DECLARAȚIA UE DE CONFORMITATE (1) /(SK) EÚ VYHLÁSENIE O ZHODE (1) /(SL) IZJAVA EU O SKLADNOSTI (1) /(ES) DECLARACIÓN UE DE CONFORMIDAD (1) /(SV) EU-FÖRSÄKRAN OM ÖVERENSSTÄMMELSE (1)

**1. (EN) Name and address of the manufacturer or his authorised representative:** /(DE) Name und Anschrift des Herstellers oder seines Bevollmächtigten: /(BG) Име и адрес на производителя или на неговия упълномощен представител: /(HR) Ime i adresa proizvođača ili njegovog ovlaštenog zastupnika: /(EL) Όνομα και διεύθυνση του κατασκευαστή ή του εξουσιοδοτημένου αντιπροσώπου του: /(CS) Jméno a adresa výrobce nebo jeho zplnomocněného zástupce: /(DA) Navn og adresse på fabrikanten eller dennes bemyndigede repræsentant: /(ET) Tootja või tema volitatud esindaja nimi ja aadress: /(FI) Valmistajan tai sen valtuutetun edustajan nimi ja osoite: /(FR) Nom et adresse du fabricant ou de son mandataire:/(HU) A gyártó vagy meghatalmazott képviselőjének neve és címe: /(IT) Nome e indirizzo del fabbricante o del suo rappresentante autorizzato: /(LV) Ražotāja vai viņa pilnvarotā pārstāvja vārds, uzvārds/nosaukums un adrese: /(LT) Gamintojo arba jo įgaliotojo atstovo pavadinimas ir adresas: /(MT) L-isem u l-indirizz tal-manifattur jew tar-rappreżentant awtorizzat tiegħu: /(NL) Naam en adres van de fabrikant of zijn gemachtigde: /(PL) Nazwa i adres producenta lub jego upoważnionego przedstawiciela: /(PT) Nome e endereço do fabricante ou do respetivo mandatário: /(RO) Denumirea și adresa producătorului sau a reprezentantului său autorizat: /(SK) Meno a adresa výrobcu alebo jeho splnomocneného zástupcu: /(SL) Ime in naslov proizvajalca ali njegovega pooblaščenega zastopnika: /(ES) Nombre y dirección del fabricante o de su representante autorizado: /(SV) Namn på och adress till tillverkaren eller dennes representant:

**2. (EN) Radio equipment (product, type, batch or serial number):** /(DE) Funkanlage (Produkt-, Typen-, Chargen- oder Seriennummer): /(BG) Радиосъоръжение (номер на продукта, тип, партиден или сериен номер): /(HR) Radijska oprema (proizvod, tip, vrsta ili serijski broj): /(EL) Ραδιοεξοπλισμός (προϊόν, τύπος, αριθμός παρτίδας ή σειριακός αριθμός): /(CS) Rádiové zařízení (číslo výrobku, typu či série nebo sériové číslo): /(DA) Radioudstyr (produkt-, parti-, type- eller serienummer): /(ET) Raadioseade (toode, tüüp, partii- või seerianumber): /(FI) Radiolaite (tuote-, tyyppi-, erä- tai sarjanumero): /(FR) Équipement radioélectrique (numéro de produit, de type, de lot ou de série): /(HU) Rádióberendezés (termék-, típus-, tétel- vagy sorozatszám): /(IT) Apparecchiatura radio (numero di prodotto, di tipo, di lotto o di serie): /(LV) Radioiekārta (produkta, tipa, partijas vai sērijas numurs): /(LT) Radijo įrenginys (gaminio, partijos, tipo ar serijos numeris): /(MT) It-tagħmir tar-radju (numru tal-prodott, tal-lott, tat-tip jew tas-serje): /(NL) Radioapparatuur (product-, type-, partij- of serienummer): /(PL) Urządzenie radiowe (numer produktu, typu, partii lub serii): /(PT) Equipamento de rádio (número do produto, do tipo, do lote ou de série): /(RO) Echipamentele radio (numărul produsului, al tipului, al lotului sau numărul de serie): /(SK) Rádiové zariadenie (výrobok, typ, číslo šarže alebo sériové číslo): /(SL) Radijska oprema (produkt, vrsta, serija ali serijska številka): /(ES) Equipo radioeléctrico (producto, tipo, lote o número de serie): /(SV) Radioutrustning (produkt-, typ-, partieller serienummer):

**3. (EN) This declaration of conformity is issued under the sole responsibility of the manufacturer.** /(DE) Die alleinige Verantwortung für die Ausstellung dieser Konformitätserklärung trägt der Hersteller. /(BG) Настоящата декларация за съответствие е издадена на отговорността на производителя: /(HR) Za izdavanje ove izjave o sukladnosti odgovoran je isključivo proizvođač. /(EL) Η παρούσα δήλωση συμμόρφωσης εκδίδεται με αποκλειστική ευθύνη του κατασκευαστή. /(CS) Toto prohlášení o shodě se vydává na výhradní odpovědnost výrobce. /(DA) Denne overensstemmelseserklæring udstedes på fabrikantens ansvar. /(ET) Käesolev vastavusdeklaratsioon on välja antud tootja ainuvastutusel: /(FI) Tämä vaatimustenmukaisuusvakuutus on annettu valmistajan yksinomaisella vastuulla. /(FR) La présente déclaration de conformité est établie sous la seule responsabilité du fabricant: /(HU) Ezt a megfelelőségi nyilatkozatot a gyártó kizárólagos felelőssége mellett adják ki: /(IT) La presente dichiarazione di conformità è rilasciata sotto l'esclusiva responsabilità del fabbricante: /(LV) Šī atbilstības deklarācija ir izdota vienīgi uz šāda ražotāja atbildību. /(LT) Ši atitikties deklaracija išduota tik gamintojo atsakomybe. /(MT) Din id-dikjarazzjoni tal-konformità tinħareġ taħt ir-responsabbiltà unika tal-manifattur. /(NL) Deze conformiteitsverklaring wordt afgegeven onder volledige verantwoordelijkheid van de fabrikant. /(PL) Niniejszą deklarację zgodności wydaje się na wyłączną odpowiedzialność producenta. /(PT) A presente declaração de conformidade é emitida sob a exclusiva responsabilidade do fabricante. /(RO) Prezenta declarație de conformitate este emisă pe răspunderea exclusivă a producătorului. /(SK) Toto vyhlásenie o zhode sa vydáva na výhradnú zodpovednosť výrobcu. /(SL) Za izdajo te izjave o skladnosti je odgovoren izključno proizvajalec. /(ES) La presente declaración de conformidad se expide bajo la exclusiva responsabilidad del fabricante. /(SV) Denna försäkran om överensstämmelse utfärdas på tillverkarens eget ansvar.

**4. (EN) Object of the declaration (identification of the radio equipment allowing traceability; it may include a colour image of sufficient clarity where necessary for the identification of the radio equipment):** /(DE) Gegenstand der Erklärung (Bezeichnung der Funkanlage zwecks Rückverfolgbarkeit; sie kann erforderlichenfalls eine hinreichend deutliche farbige Abbildung enthalten, auf der die Funkanlage erkennbar ist): /(BG) Предмет на декларацията (идентификация на радиосъоръжението, позволяваща проследяването му; тя може да включва достатъчно ясно цветно изображение, когато това е необходимо за целите на идентификацията на радиосъоръжението): /(HR) Predmet izjave (identifikacija radijske opreme koja omogućuje njezinu sljedivost; može prema potrebi obuhvaćati dovoljno jasnu sliku u boji koja omogućuje identifikaciju radijske opreme): /(EL) Αντικείμενο της δήλωσης (ταυτοποίηση του ραδιοεξοπλισμού που καθιστά δυνατή την ιχνηλασιμότητα. Μπορεί να περιλαμβάνει έγχρωμη εικόνα επαρκούς ευκρίνειας, όταν αυτό είναι απαραίτητο για την ταυτοποίηση του ραδιοεξοπλισμού): /(CS) Předmět prohlášení (identifikace rádiového zařízení umožňující je zpětně vysledovat. Může zahrnovat dostatečně zřetelné barevné vyobrazení, pokud je to k identifikaci rádiového zařízení nutné): /(DA) Erklæringens genstand (identifikation af radioudstyret, så det kan spores; der kan vedlægges et farvefoto, der er tilstrækkeligt klart, hvis det er nødvendigt for identifikation af radioudstyret): /(ET) Deklareeritav toode (raadioseadme määratlus, mis võimaldab toodet jälgida; lisada võib ka piisavalt selge värvilise kujutise, kui see on vajalik raadioseadme identifitseerimiseks): /(FI) Vakuutuksen kohde (jäljitettävyyden mahdollistava radiolaitteen tunniste; siihen voidaan sisällyttää tarvittaessa riittävän terävä värikuva radiolaitteen tunnistamista varten): /(FR) Objet de la déclaration (identification de l'équipement radioélectrique permettant sa traçabilité; au besoin, une image couleur suffisamment claire peut être jointe pour permettre l'identification de l'équipement radioélectrique): /(HU) A nyilatkozat tárgya (a rádióberendezés azonosítása a nyomonkövethetőség biztosítására; adott esetben megfelelő élességű színes képet is tartalmazhat, amennyiben ez a rádióberendezés azonosításához szükséges): /(IT) Oggetto della dichiarazione (identificazione dell'apparecchiatura radio che ne consenta la tracciabilità. Essa può comprendere un'immagine a colori sufficientemente chiara se necessario per l'identificazione dell'apparecchiatura radio): /(LV) Deklarācijas priekšmets (radioiekārtas identifikācija, kas nodrošina tās izsekojamību; vajadzības gadījumā tajā var ieklaut pietiekami skaidru krāsu fotogrāfiju, ja tas nepieciešams radioiekārtas identifikācijai): /(LT) Deklaracijos objektas (radijo įrenginio identifikaciniai duomenys, pagal kuriuos jį galima atsekti; gali būti pateikiamas spalvotas atvaizdas, pakankamai aiškus, kad prireikus prireikus radijo įrenginį būtų galima identifikuoti): /(MT) L-għan tad-dikjarazzjoni (l-identifikazzjoni tat-tagħmir tar-radju li tippermetti t-traċċabbiltà; din tista' tinkludi immaġini bil-kulur ta' ċarezza suffiċjenti meta tkun meħtieġa għall-identifikazzjoni tat-tagħmir tar-radju): /(NL) Voorwerp van de verklaring (identificatie van de radioapparatuur waarmee deze traceerbaar is; wanneer dat voor de identificatie van de radioapparatuur noodzakelijk is, mag een voldoende duidelijke afbeelding in kleur worden bijgevoegd): /(PL) Przedmiot deklaracji (identyfikator urządzenia radiowego umożliwiający jego identyfikowalność; może zawierać obraz barwny wystarczająco wyraźny, kiedy konieczne jest zidentyfikowanie urządzenia radiowego): /(PT) Objeto da declaração (identificação do equipamento de rádio que permita rastreá-lo; pode incluir, se for caso disso, uma imagem a cores suficientemente clara para permitir identificar o equipamento de rádio): /(RO) Obiectul declarației (identificare a echipamentelor radio permițând trasabilitatea; poate include o imagine color suficient de clară în cazul în care acest lucru este necesar pentru identificarea echipamentelor radio): /(SK) Predmet vyhlásenia (identifikácia rádiového zariadenia umožňujúca vysledovateľnosť. V prípade potreby môže obsahovať dostatočne zrozumiteľný farebný obrázok, ktorý umožňuje identifikáciu rádiového zariadenia). /(SL) Predmet izjave (identifikacija radijske opreme, ki omogoča sledljivost; po potrebi lahko vključuje dovolj jasno barvno sliko, ki omogoča identifikacijo radijske opreme): /(ES) Objeto de la declaración (identificación del equipo radioeléctrico que permita la trazabilidad; puede incluir, cuando sea necesario, una imagen en color de claridad suficiente para la identificación del equipo radioeléctrico): /(SV) Föremål för försäkran (identifiera radioutrustningen så att den kan spåras; den kan innehålla en färgbild som är så tydlig att det går att identifiera radioutrustningen):

**5. (EN) The object of the declaration described above is in conformity with the relevant Union harmonisation legislation:, Directive 2014/53/EU, Other Union harmonisation legislation where applicable** /(DE) Der oben beschriebene Gegenstand der Erklärung erfüllt die einschlägigen Harmonisierungsrechtsvorschriften der Union:, Richtlinie 2014/53/EU, gegebenenfalls weitere Harmonisierungsrechtsvorschriften der Union /(BG) Предметът на декларацията, описан по-горе, отговаря на съответното законодателство на Съюза за хармонизация:, Директива 2014/35/ЕС, Друго законодателство на Съюза за хармонизация, когато е приложимо /(HR) Prethodno opisani predmet izjave u skladu je s relevantnim zakonodavstvom Unije o usklađivanju:, Direktivom 2014/53/EU, drugim zakonodavstvom Unije o usklađivanju prema potrebi /(EL) Ο στόχος της δήλωσης που περιγράφεται παραπάνω είναι σύμφωνος προς τη σχετική ενωσιακή νομοθεσία εναρμόνισης:, Οδηγία 2014/53/ΕΕ, Άλλη ενωσιακή νομοθεσία εναρμόνισης, κατά περίπτωση /(CS) Výše popsaný předmět prohlášení je ve shodě s příslušnými harmonizovanými právními předpisy Unie:, Směrnice 2014/53/EU, V náležitých případech další harmonizované právní předpisy Unie /(DA) Genstanden for erklæringen, som beskrevet ovenfor, er i overensstemmelse med den relevante EU-harmoniseringslovgivning:, Direktiv 2014/53/EU, Eventuelt anden EU-harmoniseringslovgivning /(ET) Ülalkirjeldatud deklareeritav toode on kooskõlas asjakohaste liidu ühtlustamisõigusaktidega:, Direktiiv 2014/53/EL, Muud liidu ühtlustamisõigusaktid (vajaduse korral) /(FI) Edellä kuvattu vakuutuksen kohde on asiaa koskevan unionin yhdenmukaistamislainsäädännön vaatimusten mukainen:, Direktiivi 2014/53/EU, Muu unionin yhdenmukaistamissäädös (tapauksen mukaan) /(FR) L'objet de la déclaration décrit ci-dessus est conforme à la législation d'harmonisation de l'Union applicable:, Directive 2014/53/UE, Autres législations d'harmonisation de l'Union, s'il y a lieu /(HU) A fent ismertetett nyilatkozat tárgya megfelel a vonatkozó uniós harmonizációs jogszabályoknak:, a 2014/53/EU irányelv, adott esetben egyéb uniós harmonizációs jogszabály. /(IT) L'oggetto della dichiarazione di cui sopra è conforme alla pertinente normativa di armonizzazione dell'Unione:, Direttiva 2014/53/UE, Se del caso, altre normative di armonizzazione dell'Unione /(LV) Iepriekš

aprakstītais deklarācijas priekšmets atbilst attiecīgajam Savienības saskaņotajam tiesību aktam:, Direktīvai 2014/53/ES, Citam Savienības saskaņotajam tiesību aktam, ja piemērojams /(LT) Pirmiau aprašytas deklaracijos objektas atitinka susijusius derinamuosius Sąjungos teisės aktus:, Direktyvą 2014/53/ES; kitus derinamuosius Sąjungos teisės aktus, jeigu taikoma. /(MT) L-għan tad-dikjarazzjoni deskritt hawn fuq huwa konformi mal-leġiżlazzjoni ta' armonizzazzjoni rilevanti tal-Unjon:, Id-Direttiva 2014/53/UE, Leġiżlazzjoni dwar l-armonizzazzjoni oħra tal-Unjoni meta tkun applikabbli /(NL) Het hierboven beschreven voorwerp van de verklaring is in overeenstemming met de desbetreffende harmonisatiewetgeving van de Unie:, Richtlijn 2014/53/EU; andere harmonisatiewetgeving van de Unie, indien van toepassing. /(PL) Wymieniony powyżej przedmiot niniejszej deklaracji jest zgodny z odnośnymi wymaganiami unijnego prawodawstwa harmonizacyjnego:, dyrektywą 2014/53/UE, innym unijnym prawodawstwem harmonizacyjnym, w stosownych przypadkach. /(PT) O objeto da declaração acima mencionada está em conformidade com a legislação de harmonização da União aplicável:, Diretiva 2014/53/UE; Outra legislação de harmonização da União, se aplicável. /(RO) Obiectul declarației descris mai sus este în conformitate cu legislația relevantă de armonizare a Uniunii:, Directiva 2014/53/UE, După caz, alte acte din legislația de armonizare a Uniunii /(SK) Uvedený predmet vyhlásenia je v zhode s príslušnými harmonizačnými právnymi predpismi Únie:, Smernica 2014/53/EÚ, Prípadne ďalšie harmonizačné právne predpisy Únie /(SL) Predmet navedene izjave je v skladu z ustrezno zakonodajo Unije o harmonizaciji:, Direktiva 2014/53/EU, Po potrebi z drugo zakonodajo Unije o harmonizaciji /(ES) El objeto de la declaración descrito anteriormente es conforme con la legislación de armonización pertinente de la Unión:, Directiva 2014/53/UE, Otra legislación de armonización de la Unión, cuando sea aplicable /(SV) Föremålet för försäkran ovan överensstämmer med den relevanta unionslagstiftningen om harmonisering:, Direktiv 2014/53/EU, Annan harmoniserad unionslagstiftning i förekommande fall

**6. (EN) References to the relevant harmonised standards used or references to the other technical specifications in relation to which conformity is declared. References must be listed with their identification number and version and, where applicable, date of issue:** /(DE) Angabe der einschlägigen harmonisierten Normen, die zugrunde gelegt wurden, oder Angabe der anderen technischen Spezifikationen, bezüglich derer die Konformität erklärt wird: Dabei müssen die jeweilige Kennnummer, die angewandte Fassung und gegebenenfalls das Ausgabedatum angegeben werden: /(BG) Позоваване на използваните хармонизирани стандарти или позоваване на други технически спецификации, по отношение на които се декларира съответствие. При позоваването трябва да се посочва техният идентификационен номер и версията им и, ако е приложимо, дата на издаване: /(HR) Upućivanja na odgovarajuće usklađene norme koje se upotrebljavaju ili upućivanje na druge tehničke specifikacije u odnosu na koje se deklarira sukladnost. Upućivanja moraju biti navedena s identifikacijskim brojem i verzijom te, prema potrebi, datumom izdavanja: /(EL) Αναφορές στα σχετικά εναρμονισμένα πρότυπα που χρησιμοποιούνται ή αναφορές στις λοιπές τεχνικές προδιαγραφές σε σχέση με τις οποίες δηλώνεται η συμμόρφωση. Οι αναφορές πρέπει να απαριθμούνται με τον αριθμό αναγνώρισης και την έκδοση και, κατά περίπτωση, την ημερομηνία δημοσίευσής τους: /(CS) Odkazy na příslušné harmonizované normy, které byly použity, nebo na jiné technické specifikace, na jejichž základě se shoda prohlašuje. Odkazy se uvedou s jejich identifikačním číslem a verzí a v příslušných případech rovněž s datem vydání: /(DA) Henvisninger til de relevante anvendte harmoniserede standarder eller henvisninger til de andre tekniske specifikationer, som der erklæres overensstemmelse med. Henvisninger angives med deres identifikationsnummer og version og eventuelt udstedelsesdato: /(ET) Viited kasutatud harmoneeritud standarditele või muudele tehnilistele kirjeldustele, millele vastavust deklareeritakse. Viidetele peab lisama nende identifitseerimisnumbri ja versiooni ning vajaduse korral väljaandmise kuupäeva: /(FI) Viittaus niihin asiaankuuluviin yhdenmukaistettuihin standardeihin, joita on käytetty, tai viittaus muihin teknisiin eritelmiin, joiden perusteella vaatimustenmukaisuusvakuutus on annettu. Viittausten luettelossa on mainittava niiden tunnistenumero ja versio ja tapauksen mukaan antopäivä: /(FR) Références des normes harmonisées pertinentes appliquées ou des autres spécifications techniques par rapport auxquelles la conformité est déclarée. Il faut indiquer, pour chaque référence, le numéro d'identification, la version et, le cas échéant, la date d'émission: /(HU) Az alkalmazott harmonizált szabványokra való hivatkozás vagy az azokra az egyéb műszaki előírásokra való hivatkozás, amelyekkel kapcsolatban megfelelőségi nyilatkozatot tetteké. A hivatkozásokat az azonosító számokkal együtt és a megfelelő verzió feltüntetésével kell megadni, adott esetben a kiállítás dátumával együtt: /(IT) Riferimento alle pertinenti norme armonizzate utilizzate o riferimenti alle altre specifiche tecniche in relazione alle quali è dichiarata la conformità. I riferimenti devono essere indicati con il loro numero di identificazione e versione e, se del caso, la data di emissione: /(LV) Atsauces uz attiecīgajiem izmantojamiem saskaņotajiem standartiem vai uz citām tehniskajām specifikācijām, attiecībā uz ko tiek deklarēta atbilstība. Atsauces jāuzskaita ar to identifikācijas numuriem un versijām un attiecīgā gadījumā ar izdošanas datumu: /(LT) Nuorodos į susijusius taikytus darniuosius standartus arba kitas techninės specifikacijas, pagal kurias buvo deklaruota atitiktis. Nuorodos turi būti išvardijamos nurodant jų identifikacinius numerius, versijas ir, kai taikoma, paskelbimo datas: /(MT) Ir-referenzi għall-istandards armonizzati rilevanti li ntużaw, jew ir-referenzi għall-ispeċifikazzjonijiet tekniċi l-oħrajn li skonthom qed tiġi ddikjarata l-konformità: Ir-referenzi jridu jiġu elenkati bin-numru tal-identifikazzjoni u l-verżjoni tagħhom u, fejn applikabbli, id-data tal-ħruġ: /(NL) Vermelding van de toegepaste relevante geharmoniseerde normen of van de andere technische specificaties waarop de conformiteitsverklaring betrekking heeft. Bij de opgave van de referenties moeten het identificatienummer en de versie en, in voorkomend geval, de datum van publicatie worden vermeld: /(PL) Odwołania do odnośnych norm zharmonizowanych, które zastosowano, lub do innych specyfikacji technicznych, w stosunku do których deklarowana jest zgodność. Odwołania muszą być podane wraz z ich numerami identyfikacyjnymi i wersjami oraz w stosownych przypadkach z datą wydania: /(PT) Referências às normas harmonizadas aplicáveis utilizadas ou às outras especificações técnicas em relação às quais a conformidade é declarada. As referências devem ser enumeradas com os respetivos números de identificação e versão e, se for caso disso, a data de emissão:: /(RO) Trimiterile la standardele armonizate relevante folosite sau trimiterile la alte specificații tehnice în legătură cu

care se declară conformitatea. Referințele sunt enumerate împreună cu numerele de identificare și cu versiunea acestora precum și cu data eliberării, după caz:/(SK) Odkazy na príslušné použité harmonizované normy alebo odkazy na iné technické špecifikácie, v súvislosti s ktorými sazhoda vyhlasuje. V rámci odkazov sa musí uviesť identifikačné číslo a verzia a prípadne dátum vydania: /(SL) Sklicevanja na uporabljene harmonizirane standarde ali sklicevanja na druge tehnične specifikacije v zvezi s skladnostjo, ki je navedena v izjavi. Sklicevanja morajo biti navedena s svojo identifikacijsko številko, različico in po potrebi datumom izdaje: /(ES) Referencias a las normas armonizadas pertinentes utilizadas o referencias a las otras especificaciones técnicas en relación con las cuales se declara la conformidad. Las referencias se enumerarán con su número de identificación y su versión y, en su caso, la fecha de emisión. /(SV) Hänvisningar till de relevanta harmoniserade standarder som använts eller hänvisningar till andra tekniska specifikationer enligt vilka överensstämmelsen försäkras. Hänvisningar måste förtecknas tillsammans med identifieringsnummer och version och i förekommande fall datum för utfärdande:

**7. (EN) Where applicable, the notified body (name, number) performed (description of intervention) and issued the EU-type examination certificate:** /(DE) Falls zutreffend — Die notifizierte Stelle (Name, Kennnummer) hat (Beschreibung ihrer Mitwirkung) und folgende EU-Baumusterprüfbescheinigung ausgestellt: /(BG) Когато е приложимо, нотифицираният орган (наименование, номер) извърши (описание на извършеното) и издаде сертификата за ЕС изследване на типа: /(HR) Prema potrebi, prijavljeno tijelo (naziv, broj) provelo je (opis intervencije) i izdalo potvrdu o EU ispitivanju tipa: (HR) Prema potrebi, prijavljeno tijelo (naziv, broj) provelo je (opis intervencije) i izdalo potvrdu o EU ispitivanju tipa: /(EL) Όπου έχει εφαρμογή, ο κοινοποιημένος οργανισμός (ονομασία, αριθμός) πραγματοποίησε (περιγραφή της παρέμβασης) και εξέδωσε το πιστοποιητικό εξέτασης τύπου ΕΕ: /(CS) Případně: oznámený subjekt (název, číslo) provedl (popis opatření) a vydal certifikát EU přezkoušení typu: /(DA) Hvor det er relevant, det bemyndigede organ (navn, nummer) har foretaget (beskrivelse af aktiviteten) og udstedt EU-typeafprøvningsattest: /(ET) Vajaduse korral: teavitatud asutus (nimi, number) teostas (tegevuse kirjeldus) ja andis välja ELi tüübihindamistõendi: /(FI) Tapauksen mukaan ilmoitettu laitos (nimi, numero) suoritti (toimenpiteen kuvaus) ja antoi EU-tyyppitarkastustodistuksen: /(FR) S'il y a lieu: l'organisme notifié (nom, numéro) a réalisé (description de l'intervention) et a délivré le certificat d'examen UE de type: /(HU) A(z) (nevű, számú) bejelentett szervezet adott esetben elvégezte a(z) (a beavatkozás ismertetése), és a következő EU-típusvizsgálati tanúsítványt adta ki: /(IT) Se del caso, l'organismo notificato (denominazione, numero) ha effettuato (descrizione dell'intervento) e rilasciato il certificato di esame UE del tipo: /(LV) Attiecīgā gadījumā paziņotā struktūra (nosaukums, numurs) ir veikusi (darbības apraksts) un izdevusi ES tipa pārbaudes sertifikātu: /(LT) Kai taikytina, notifikuotoji įstaiga (pavadinimas, numeris) atliko (dalyvavimo procese aprašymas) ir išdavė ES tipo tyrimo sertifikatą: /(MT) Meta applikabbli, il-korp notifikat (l-isem, in-numru) wettaq (deskrizzjoni tal-intervent) u ħareġ iċ-ċertifikat tal-eżami tat-tip tal-UE: /(NL) (Indien van toepassing) De aangemelde instantie (naam, nummer) heeft een (beschrijving van de werkzaamheden) uitgevoerd en het certificaat van EU-typeonderzoek afgegeven: /(PL) W stosownych przypadkach, jednostka notyfikowana (nazwa, numer) przeprowadziła (opis interwencji) i wydała certyfikat badania typu UE: /(PT) Se aplicável, o organismo notificado: (nome, número) efetuou (descrição da intervenção) e emitiu o certificado de exame UE de tipo: /(RO) După caz, organismul notificat (denumire, număr) a efectuat (descrierea intervenției) și a emis certificatul de examinare UE de tip: /(SK) Prípadne: notifikovaný organ (názov, číslo) vykonal (opis zásahu) a vydal certifikát EÚ skúšky typu: /(SL) Po potrebi je priglašeni organ (ime, številka) izvedel (opis intervencije) in izdal certifikat o EU-pregledu tipa: /(ES) Cuando proceda: El organismo notificado (nombre, número) ha efectuado (descripción de la intervención) y expedido el certificado de examen UE de tipo: /(SV) I tillämpliga fall: det anmälda organet (namn, nummer) har utfört (beskrivning av åtgärd) och utfärdat EU-typprovningsintyg:

**8. (EN) Additional information:, Signed for and on behalf of:, (place and date of issue):, (name, function) (signature):** /(DE) Zusatzangaben, Unterzeichnet für und im Namen von:, (Ort und Datum der Ausstellung):, (Name, Funktion) (Unterschrift): /(BG) Допълнителна информация:, Подписано за и от името на:, (място и дата на издаване):, (име, длъжност) (подпис): /(HR) Dodatne informacije:, Potpisano za i u ime:, (mjesto i datum izdavanja):, (ime, funkcija) (potpis): /(EL) Συμπληρωματικές πληροφορίες:, Υπογραφή για λογαριασμό και εξ ονόματος:, (τόπος και ημερομηνία έκδοσης):, (όνομα, θέση) (υπογραφή): /(CS) Další informace:, Podepsáno za a jménem:, (místo a datum vydání):, (jméno, funkce) (podpis): /(DA) Supplerende oplysninger:, Underskrevet for og på vegne af:, (udstedelsessted og -dato):, (navn, stilling) (underskrift): /(ET) Lisateave:, Alla kirjutanud (kelle poolt/nimel):, (väljaandmise koht ja kuupäev):, (nimi, ametinimetus) (allkiri): /(FI) Lisätietoja:, Seuraavan puolesta allekirjoittanut:, (antamispaikka ja -päivämäärä):, (nimi, tehtävä) (allekirjoitus): /(FR) Informations complémentaires:, Signé par et au nom de:, (lieu et date d'émission):, (nom, fonction) (signature): /(HU) További információk:, A nyilatkozatot a következő gyártó nevében és megbízásából írták alá:, (a kiállítás helye és dátuma):, (név, beosztás) (aláírás): /(IT) Informazioni supplementari:, Firmato a nome e per conto di:, (luogo e data del rilascio):, (nome, funzione) (firma): /(LV) Papildinformācija:, Parakstīts šādas personas vārdā:, (izdošanas vieta un datums):, (vārds, uzvārds, amats) (paraksts): /(LT) Papildoma informacija:, Už ką ir kieno vardu pasirašyta:, (išdavimo data ir vieta):, (vardas ir pavardė, pareigos) (parašas): /(MT) Informazzjoni addizzjonali:, Iffirmat għal u f'isem:, (post u data tal-ħruġ):, (isem, funzjoni) (firma): /(NL) Aanvullende informatie:, Ondertekend voor en namens:, (plaats en datum van afgifte):, (naam, functie) (handtekening): /(PL) Informacje dodatkowe:, Podpisano w imieniu:, (miejsce i data wydania):, (imię i nazwisko, stanowisko) (podpis): /(PT) Informações complementares:, Assinado por e em nome de:, (local e data de emissão), (nome, cargo) (assinatura) /(RO) Informații suplimentare:, Semnat pentru și în numele:, (locul și data emiterii):, (numele, funcția) (semnătura): /(SK) Doplňujúce informácie:, Podpísané za a v mene:, (miesto a dátum vydania):, (meno, funkcia)(podpis): /(SL) Dodatne informacije:, Podpisano za in v imenu:, (kraj in datum izdaje):, (ime, funkcija) (podpis): /(ES) Información adicional:, Firmado en nombre de:, (lugar y fecha de expedición):, (nombre, cargo) (firma): /(SV) Ytterligare information:, Undertecknat för:, (ort och datum), (namn, befattning) (namnteckning)



Robert Bosch GmbH
Chassis Systems Contro
PO Box 1661
71226, Leonberg
Tel +49 711/811-0
www.bosch.co.jp

# Addendum

## Technical data

| | |
|---|---|
| **Product model name:** | MRRevo14F |
| **Frequency Band:** | 76-77 GHz |
| **Maximum Transmit Power:** Nominal radiated power e.i.r.p. (peak detector): | 32 dBm |
| **Maximum Transmit Power:** Nominal radiated power e.i.r.p. (RMS detector): | 27 dBm |

Ref. Ares(2016)3250402 - 07/07/2016

# EU Declaration of Conformity (DoC)

**1. Name and address of the manufacturer or his authorised representative:**

| | |
|---|---|
| Company name: | Robert Bosch GmbH, Chassis Systems Control, CC-DA/ECR |
| Postal address: | PO Box 1661 |
| Postcode / City: | 71226, Leonberg |
| Telephone number: | +49 711/811-0 |
| E-Mail address: | ITA.BoschRadar@de.bosch.com |

**2. Radio equipment (product, type, batch or serial number):**

| | |
|---|---|
| Apparatus model/Product: | MRR1Plus automotive radar sensor |
| Type: | Motion Detector for TTT application |
| Batch: | N/A |
| Serial number: | RB8-65813.10.153270992 |

**3. This declaration of conformity is issued under the sole responsibility of the manufacturer:**

Robert Bosch GmbH, Chassis Systems Control, CC-DA/ECR

**4. Object of the declaration** (identification of apparatus allowing traceability; it may include a colour image of sufficient clarity where necessary for the identification of the radio equipment):

| | |
|---|---|
| Product Model name: | MRR1Plus |
| Product description: | Mid-range radar sensor |
| Hardware version: | 5Q0 907 572F H05 |
| Software version: | 400 |

**5. The object of the declaration described above is in conformity with the relevant Union harmonisation legislation:**

| | |
|---|---|
| RE-D Directive 2014/53/EU | ... |
| ... | ... |

**6. References to the relevant harmonised standards used or references to the other technical specifications in relation to which conformity is declared. References must be listed with their identification number and version and, where applicable, date of issue:**

| | |
|---|---|
| Art 3.1a: Health of persons and animals | EN 62479:2010 |
| Art 3.1a: Safety | EN 60950-1:2006+A11:2009+A1:2010+AC:2011+A12:2011 |
| | |
| Art 3.1b: EMC | ETSI EN 301 489-1 V1.9.2, DRAFT ETSI EN 301 489-1 V2.2.0 |
| | ETSI EN 301 489-3 V1.6.1, ETSI EN 301 489-51 V1.1.1 |
| Art 3.2: Radio: Efficient use of spectrum | ETSI EN 301 091-1 V2.1.1 |
| | ETSI EN 303 396 V1.1.1 |

**7. Where applicable, the notified body ...(name, number)...performed ... (description of intervention) ... and issued the EU-type examination certificate: ...:**

| | |
|---|---|
| **Name:** CTC Advanced GmbH | **4 digit notified body number:** 0682 |
| **Reference number of the certificate of notified body:** T817961E-01-TEC | |

**8. Additional information:**

**Signed for and on behalf of:**

| | | |
|---|---|---|
| Leonberg, Germany | 2017-06-08 | Andreas Müller<br>CC-DA/ECR Engineering Components Radar |
| Place of issue | Date of issue | Name, function, signature |

## Annex (EN/DE/BG/HR/EL/CS/DA/ET/FI/FR/HU/IT/LV/LT/MT/NL/PL/PT/RO/SK/SL/ES/SV)

(EN) EU DECLARATION OF CONFORMITY (1) /(DE) EU-KONFORMITÄTSERKLÄRUNG (1) /(BG) ЕС ДЕКЛАРАЦИЯ ЗА СЪОТВЕТСТВИЕ (1) /(HR) EU IZJAVA O SUKLADNOSTI (1) /(EL) ΔΗΛΩΣΗ ΣΥΜΜΟΡΦΩΣΗΣ ΕΕ (1) /(CS) EU PROHLÁŠENÍ O SHODĚ (1) /(DA) EU-OVERENSSTEMMELSESERKLÆRING (1) /(ET) ELI VASTAVUSDEKLARATSIOON (1) /(FI) EU-VAATIMUSTENMUKAISUUSVAKUUTUS (1) /(FR) DECLARATION UE DE CONFORMITE (1) /(HU) (1) EU-MEGFELELŐSÉGI NYILATKOZAT /(IT) DICHIARAZIONE DI CONFORMITÀ UE (1) /(LV) ES ATBILSTĪBAS DEKLARĀCIJA (1) /(LT) ES ATITIKTIES DEKLARACIJA (1) /(MT) DIKJARAZZJONI TA' KONFORMITÀ TAL-UE (1) /(NL) EU-CONFORMITEITSVERKLARING (1) /(PL) DEKLARACJA ZGODNOŚCI UE (1) /(PT) DECLARAÇÃO UE DE CONFORMIDADE (1) /(RO) DECLARAȚIA UE DE CONFORMITATE (1) /(SK) EÚ VYHLÁSENIE O ZHODE (1) /(SL) IZJAVA EU O SKLADNOSTI (1) /(ES) DECLARACIÓN UE DE CONFORMIDAD (1) /(SV) EU-FÖRSÄKRAN OM ÖVERENSSTÄMMELSE (1)

**1. (EN) Name and address of the manufacturer or his authorised representative:** /(DE) Name und Anschrift des Herstellers oder seines Bevollmächtigten: /(BG) Име и адрес на производителя или на неговия упълномощен представител: /(HR) Ime i adresa proizvođača ili njegovog ovlaštenog zastupnika: /(EL) Όνομα και διεύθυνση του κατασκευαστή ή του εξουσιοδοτημένου αντιπροσώπου του: /(CS) Jméno a adresa výrobce nebo jeho zplnomocněného zástupce: /(DA) Navn og adresse på fabrikanten eller dennes bemyndigede repræsentant: /(ET) Tootja või tema volitatud esindaja nimi ja aadress: /(FI) Valmistajan tai sen valtuutetun edustajan nimi ja osoite: /(FR) Nom et adresse du fabricant ou de son mandataire:/(HU) A gyártó vagy meghatalmazott képviselőjének neve és címe: /(IT) Nome e indirizzo del fabbricante o del suo rappresentante autorizzato: /(LV) Ražotāja vai viņa pilnvarotā pārstāvja vārds, uzvārds/nosaukums un adrese: /(LT) Gamintojo arba jo įgaliotojo atstovo pavadinimas ir adresas: /(MT) L-isem u l-indirizz tal-manifattur jew tar-rappreżentant awtorizzat tiegħu: /(NL) Naam en adres van de fabrikant of zijn gemachtigde: /(PL) Nazwa i adres producenta lub jego upoważnionego przedstawiciela: /(PT) Nome e endereço do fabricante ou do respetivo mandatário: /(RO) Denumirea și adresa producătorului sau a reprezentantului său autorizat: /(SK) Meno a adresa výrobcu alebo jeho splnomocneného zástupcu: /(SL) Ime in naslov proizvajalca ali njegovega pooblaščenega zastopnika: /(ES) Nombre y dirección del fabricante o de su representante autorizado: /(SV) Namn på och adress till tillverkaren eller dennes representant:

**2. (EN) Radio equipment (product, type, batch or serial number):** /(DE) Funkanlage (Produkt-, Typen-, Chargen- oder Seriennummer): /(BG) Радиосъоръжение (номер на продукта, тип, партиден или сериен номер): /(HR) Radijska oprema (proizvod, tip, vrsta ili serijski broj): /(EL) Ραδιοεξοπλισμός (προϊόν, τύπος, αριθμός παρτίδας ή σειριακός αριθμός): /(CS) Rádiové zařízení (číslo výrobku, typu či série nebo sériové číslo): /(DA) Radioudstyr (produkt-, parti-, type- eller serienummer): /(ET) Raadioseade (toode, tüüp, partii- või seerianumber): /(FI) Radiolaite (tuote-, tyyppi-, erä- tai sarjanumero): /(FR) Équipement radioélectrique (numéro de produit, de type, de lot ou de série): /(HU) Rádióberendezés (termék-, típus-, tétel- vagy sorozatszám): /(IT) Apparecchiatura radio (numero di prodotto, di tipo, di lotto o di serie): /(LV) Radioiekārta (produkta, tipa, partijas vai sērijas numurs): /(LT) Radijo įrenginys (gaminio, partijos, tipo ar serijos numeris): /(MT) It-tagħmir tar-radju (numru tal-prodott, tal-lott, tat-tip jew tas-serje): /(NL) Radioapparatuur (product-, type-, partij- of serienummer): /(PL) Urządzenie radiowe (numer produktu, typu, partii lub serii): /(PT) Equipamento de rádio (número do produto, do tipo, do lote ou de série): /(RO) Echipamentele radio (numărul produsului, al tipului, al lotului sau numărul de serie): /(SK) Rádiové zariadenie (výrobok, typ, číslo šarže alebo sériové číslo): /(SL) Radijska oprema (produkt, vrsta, serija ali serijska številka): /(ES) Equipo radioeléctrico (producto, tipo, lote o número de serie): /(SV) Radioutrustning (produkt-, typ-, partieller serienummer):

**3. (EN) This declaration of conformity is issued under the sole responsibility of the manufacturer.** /(DE) Die alleinige Verantwortung für die Ausstellung dieser Konformitätserklärung trägt der Hersteller. /(BG) Настоящата декларация за съответствие е издадена на отговорността на производителя: /(HR) Za izdavanje ove izjave o sukladnosti odgovoran je isključivo proizvođač. /(EL) Η παρούσα δήλωση συμμόρφωσης εκδίδεται με αποκλειστική ευθύνη του κατασκευαστή. /(CS) Toto prohlášení o shodě se vydává na výhradní odpovědnost výrobce. /(DA) Denne overensstemmelseserklæring udstedes på fabrikantens ansvar. /(ET) Käesolev vastavusdeklaratsioon on välja antud tootja ainuvastutusel: /(FI) Tämä vaatimustenmukaisuusvakuutus on annettu valmistajan yksinomaisella vastuulla. /(FR) La présente déclaration de conformité est établie sous la seule responsabilité du fabricant: /(HU) Ezt a megfelelőségi nyilatkozatot a gyártó kizárólagos felelőssége mellett adják ki: /(IT) La presente dichiarazione di conformità è rilasciata sotto l'esclusiva responsabilità del fabbricante: /(LV) Šī atbilstības deklarācija ir izdota vienīgi uz šāda ražotāja atbildību. /(LT) Ši atitikties deklaracija išduota tik gamintojo atsakomybe. /(MT) Din id-dikjarazzjoni tal-konformità tinħareġ taħt ir-responsabbiltà unika tal-manifattur. /(NL) Deze conformiteitsverklaring wordt afgegeven onder volledige verantwoordelijkheid van de fabrikant. /(PL) Niniejszą deklarację zgodności wydaje się na wyłączną odpowiedzialność producenta. /(PT) A presente declaração de conformidade é emitida sob a exclusiva responsabilidade do fabricante. /(RO) Prezenta declarație de conformitate este emisă pe răspunderea exclusivă a producătorului. /(SK) Toto vyhlásenie o zhode sa vydáva na výhradnú zodpovednosť výrobcu. /(SL) Za izdajo te izjave o skladnosti je odgovoren izključno proizvajalec. /(ES) La presente declaración de conformidad se expide bajo la exclusiva responsabilidad del fabricante. /(SV) Denna försäkran om överensstämmelse utfärdas på tillverkarens eget ansvar.

**4. (EN) Object of the declaration (identification of the radio equipment allowing traceability; it may include a colour image of sufficient clarity where necessary for the identification of the radio equipment):** /(DE) Gegenstand der Erklärung (Bezeichnung der Funkanlage zwecks Rückverfolgbarkeit; sie kann erforderlichenfalls eine hinreichend deutliche farbige Abbildung enthalten, auf der die Funkanlage erkennbar ist): /(BG) Предмет на декларацията (идентификация на радиосъоръжението, позволяваща проследяването му; тя може да включва достатъчно ясно цветно изображение, когато това е необходимо за целите на идентификацията на радиосъоръжението): /(HR) Predmet izjave (identifikacija radijske opreme koja omogućuje njezinu sljedivost; može prema potrebi obuhvaćati dovoljno jasnu sliku u boji koja omogućuje identifikaciju radijske opreme): /(EL) Αντικείμενο της δήλωσης (ταυτοποίηση του ραδιοεξοπλισμού που καθιστά δυνατή την ιχνηλασιμότητα. Μπορεί να περιλαμβάνει έγχρωμη εικόνα επαρκούς ευκρίνειας, όταν αυτό είναι απαραίτητο για την ταυτοποίηση του ραδιοεξοπλισμού): /(CS) Předmět prohlášení (identifikace rádiového zařízení umožňující je zpětně vysledovat. Může zahrnovat dostatečně zřetelné barevné vyobrazení, pokud je to k identifikaci rádiového zařízení nutné): /(DA) Erklæringens genstand (identifikation af radioudstyret, så det kan spores; der kan vedlægges et farvefoto, der er tilstrækkeligt klart, hvis det er nødvendigt for identifikation af radioudstyret): /(ET) Deklareeritav toode (raadioseadme määratlus, mis võimaldab toodet jälgida; lisada võib ka piisavalt selge värvilise kujutise, kui see on vajalik raadioseadme identifitseerimiseks): /(FI) Vakuutuksen kohde (jäljitettävyyden mahdollistava radiolaitteen tunniste; siihen voidaan sisällyttää tarvittaessa riittävän terävä värikuva radiolaitteen tunnistamista varten): /(FR) Objet de la déclaration (identification de l'équipement radioélectrique permettant sa traçabilité; au besoin, une image couleur suffisamment claire peut être jointe pour permettre l'identification de l'équipement radioélectrique): /(HU) A nyilatkozat tárgya (a rádióberendezés azonosítása a nyomonkövethetőség biztosítására; adott esetben megfelelő élességű színes képet is tartalmazhat, amennyiben ez a rádióberendezés azonosításához szükséges): /(IT) Oggetto della dichiarazione (identificazione dell'apparecchiatura radio che ne consenta la tracciabilità. Essa può comprendere un'immagine a colori sufficientemente chiara se necessario per l'identificazione dell'apparecchiatura radio): /(LV) Deklarācijas priekšmets (radioiekārtas identifikācija, kas nodrošina tās izsekojamību; vajadzības gadījumā tajā var ieklaut pietiekami skaidru krāsu fotogrāfiju, ja tas nepieciešams radioiekārtas identifikācijai): /(LT) Deklaracijos objektas (radijo įrenginio identifikaciniai duomenys, pagal kuriuos jį galima atsekti; gali būti pateikiamas spalvotas atvaizdas, pakankamai aiškus, kad prireikus prireikus radijo įrenginį būtų galima identifikuoti): /(MT) L-għan tad-dikjarazzjoni (l-identifikazzjoni tat-tagħmir tar-radju li tippermetti t-traċċabbiltà; din tista' tinkludi immaġini bil-kulur ta' ċarezza suffiċjenti meta tkun meħtieġa għall-identifikazzjoni tat-tagħmir tar-radju): /(NL) Voorwerp van de verklaring (identificatie van de radioapparatuur waarmee deze traceerbaar is; wanneer dat voor de identificatie van de radioapparatuur noodzakelijk is, mag een voldoende duidelijke afbeelding in kleur worden bijgevoegd): /(PL) Przedmiot deklaracji (identyfikator urządzenia radiowego umożliwiający jego identyfikowalność; może zawierać obraz barwny wystarczająco wyraźny, kiedy konieczne jest zidentyfikowanie urządzenia radiowego): /(PT) Objeto da declaração (identificação do equipamento de rádio que permita rastreá-lo; pode incluir, se for caso disso, uma imagem a cores suficientemente clara para permitir identificar o equipamento de rádio): /(RO) Obiectul declarației (identificare a echipamentelor radio permițând trasabilitatea; poate include o imagine color suficient de clară în cazul în care acest lucru este necesar pentru identificarea echipamentelor radio): /(SK) Predmet vyhlásenia (identifikácia rádiového zariadenia umožňujúca vysledovateľnosť. V prípade potreby môže obsahovať dostatočne zrozumiteľný farebný obrázok, ktorý umožňuje identifikáciu rádiového zariadenia). /(SL) Predmet izjave (identifikacija radijske opreme, ki omogoča sledljivost; po potrebi lahko vključuje dovolj jasno barvno sliko, ki omogoča identifikacijo radijske opreme): /(ES) Objeto de la declaración (identificación del equipo radioeléctrico que permita la trazabilidad; puede incluir, cuando sea necesario, una imagen en color de claridad suficiente para la identificación del equipo radioeléctrico): /(SV) Föremål för försäkran (identifiera radioutrustningen så att den kan spåras; den kan innehålla en färgbild som är så tydlig att det går att identifiera radioutrustningen):

**5. (EN) The object of the declaration described above is in conformity with the relevant Union harmonisation legislation:, Directive 2014/53/EU, Other Union harmonisation legislation where applicable** /(DE) Der oben beschriebene Gegenstand der Erklärung erfüllt die einschlägigen Harmonisierungsrechtsvorschriften der Union:, Richtlinie 2014/53/EU, gegebenenfalls weitere Harmonisierungsrechtsvorschriften der Union /(BG) Предметът на декларацията, описан по-горе, отговаря на съответното законодателство на Съюза за хармонизация:, Директива 2014/35/ЕС, Друго законодателство на Съюза за хармонизация, когато е приложимо /(HR) Prethodno opisani predmet izjave u skladu je s relevantnim zakonodavstvom Unije o usklađivanju:, Direktivom 2014/53/EU, drugim zakonodavstvom Unije o usklađivanju prema potrebi /(EL) Ο στόχος της δήλωσης που περιγράφεται παραπάνω είναι σύμφωνος προς τη σχετική ενωσιακή νομοθεσία εναρμόνισης:, Οδηγία 2014/53/ΕΕ, Άλλη ενωσιακή νομοθεσία εναρμόνισης, κατά περίπτωση /(CS) Výše popsaný předmět prohlášení je ve shodě s příslušnými harmonizovanými právními předpisy Unie:, Směrnice 2014/53/EU, V náležitých případech další harmonizované právní předpisy Unie /(DA) Genstanden for erklæringen, som beskrevet ovenfor, er i overensstemmelse med den relevante EU-harmoniseringslovgivning:, Direktiv 2014/53/EU, Eventuelt anden EU-harmoniseringslovgivning /(ET) Ülalkirjeldatud deklareeritav toode on kooskõlas asjakohaste liidu ühtlustamisõigusaktidega:, Direktiiv 2014/53/EL, Muud liidu ühtlustamisõigusaktid (vajaduse korral) /(FI) Edellä kuvattu vakuutuksen kohde on asiaa koskevan unionin yhdenmukaistamislainsäädännön vaatimusten mukainen:, Direktiivi 2014/53/EU, Muu unionin yhdenmukaistamissäädös (tapauksen mukaan) /(FR) L'objet de la déclaration décrit ci-dessus est conforme à la législation d'harmonisation de l'Union applicable:, Directive 2014/53/UE, Autres législations d'harmonisation de l'Union, s'il y a lieu /(HU) A fent ismertetett nyilatkozat tárgya megfelel a vonatkozó uniós harmonizációs jogszabályoknak:, a 2014/53/EU irányelv, adott esetben egyéb uniós harmonizációs jogszabály. /(IT) L'oggetto della dichiarazione di cui sopra è conforme alla pertinente normativa di armonizzazione dell'Unione:, Direttiva 2014/53/UE, Se del caso, altre normative di armonizzazione dell'Unione /(LV) Iepriekš

aprakstītais deklarācijas priekšmets atbilst attiecīgajam Savienības saskaņotajam tiesību aktam:, Direktīvai 2014/53/ES, Citam Savienības saskaņotajam tiesību aktam, ja piemērojams /(LT) Pirmiau aprašytas deklaracijos objektas atitinka susijusius derinamuosius Sąjungos teisės aktus:, Direktyvą 2014/53/ES; kitus derinamuosius Sąjungos teisės aktus, jeigu taikoma. /(MT) L-għan tad-dikjarazzjoni deskritt hawn fuq huwa konformi mal-leġiżlazzjoni ta' armonizzazzjoni rilevanti tal-Unjon:, Id-Direttiva 2014/53/UE, Leġiżlazzjoni dwar l-armonizzazzjoni oħra tal-Unjoni meta tkun applikabbli /(NL) Het hierboven beschreven voorwerp van de verklaring is in overeenstemming met de desbetreffende harmonisatiewetgeving van de Unie:, Richtlijn 2014/53/EU; andere harmonisatiewetgeving van de Unie, indien van toepassing. /(PL) Wymieniony powyżej przedmiot niniejszej deklaracji jest zgodny z odnośnymi wymaganiami unijnego prawodawstwa harmonizacyjnego:, dyrektywą 2014/53/UE, innym unijnym prawodawstwem harmonizacyjnym, w stosownych przypadkach. /(PT) O objeto da declaração acima mencionada está em conformidade com a legislação de harmonização da União aplicável:, Diretiva 2014/53/UE; Outra legislação de harmonização da União, se aplicável. /(RO) Obiectul declarației descris mai sus este în conformitate cu legislația relevantă de armonizare a Uniunii:, Directiva 2014/53/UE, După caz, alte acte din legislația de armonizare a Uniunii /(SK) Uvedený predmet vyhlásenia je v zhode s príslušnými harmonizačnými právnymi predpismi Únie:, Smernica 2014/53/EÚ, Prípadne ďalšie harmonizačné právne predpisy Únie /(SL) Predmet navedene izjave je v skladu z ustrezno zakonodajo Unije o harmonizaciji:, Direktiva 2014/53/EU, Po potrebi z drugo zakonodajo Unije o harmonizaciji /(ES) El objeto de la declaración descrito anteriormente es conforme con la legislación de armonización pertinente de la Unión:, Directiva 2014/53/UE, Otra legislación de armonización de la Unión, cuando sea aplicable /(SV) Föremålet för försäkran ovan överensstämmer med den relevanta unionslagstiftningen om harmonisering:, Direktiv 2014/53/EU, Annan harmoniserad unionslagstiftning i förekommande fall

**6. (EN) References to the relevant harmonised standards used or references to the other technical specifications in relation to which conformity is declared. References must be listed with their identification number and version and, where applicable, date of issue:** /(DE) Angabe der einschlägigen harmonisierten Normen, die zugrunde gelegt wurden, oder Angabe der anderen technischen Spezifikationen, bezüglich derer die Konformität erklärt wird: Dabei müssen die jeweilige Kennnummer, die angewandte Fassung und gegebenenfalls das Ausgabedatum angegeben werden: /(BG) Позоваване на използваните хармонизирани стандарти или позоваване на други технически спецификации, по отношение на които се декларира съответствие. При позоваването трябва да се посочва техният идентификационен номер и версията им и, ако е приложимо, дата на издаване: /(HR) Upućivanja na odgovarajuće usklađene norme koje se upotrebljavaju ili upućivanje na druge tehničke specifikacije u odnosu na koje se deklarira sukladnost. Upućivanja moraju biti navedena s identifikacijskim brojem i verzijom te, prema potrebi, datumom izdavanja: /(EL) Αναφορές στα σχετικά εναρμονισμένα πρότυπα που χρησιμοποιούνται ή αναφορές στις λοιπές τεχνικές προδιαγραφές σε σχέση με τις οποίες δηλώνεται η συμμόρφωση. Οι αναφορές πρέπει να απαριθμούνται με τον αριθμό αναγνώρισης και την έκδοση και, κατά περίπτωση, την ημερομηνία δημοσίευσής τους: /(CS) Odkazy na příslušné harmonizované normy, které byly použity, nebo na jiné technické specifikace, na jejichž základě se shoda prohlašuje. Odkazy se uvedou s jejich identifikačním číslem a verzí a v příslušných případech rovněž s datem vydání: /(DA) Henvisninger til de relevante anvendte harmoniserede standarder eller henvisninger til de andre tekniske specifikationer, som der erklæres overensstemmelse med. Henvisninger angives med deres identifikationsnummer og version og eventuelt udstedelsesdato: /(ET) Viited kasutatud harmoneeritud standarditele või muudele tehnilistele kirjeldustele, millele vastavust deklareeritakse. Viidetele peab lisama nende identifitseerimisnumbri ja versiooni ning vajaduse korral väljaandmise kuupäeva: /(FI) Viittaus niihin asiaankuuluviin yhdenmukaistettuihin standardeihin, joita on käytetty, tai viittaus muihin teknisiin eritelmiin, joiden perusteella vaatimustenmukaisuusvakuutus on annettu. Viittausten luettelossa on mainittava niiden tunnistenumero ja versio ja tapauksen mukaan antopäivä: /(FR) Références des normes harmonisées pertinentes appliquées ou des autres spécifications techniques par rapport auxquelles la conformité est déclarée. Il faut indiquer, pour chaque référence, le numéro d'identification, la version et, le cas échéant, la date d'émission: /(HU) Az alkalmazott harmonizált szabványokra való hivatkozás vagy az azokra az egyéb műszaki előírásokra való hivatkozás, amelyekkel kapcsolatban megfelelőségi nyilatkozatot tetteké. A hivatkozásokat az azonosító számokkal együtt és a megfelelő verzió feltüntetésével kell megadni, adott esetben a kiállítás dátumával együtt: /(IT) Riferimento alle pertinenti norme armonizzate utilizzate o riferimenti alle altre specifiche tecniche in relazione alle quali è dichiarata la conformità. I riferimenti devono essere indicati con il loro numero di identificazione e versione e, se del caso, la data di emissione: /(LV) Atsauces uz attiecīgajiem izmantojamiem saskaņotajiem standartiem vai uz citām tehniskajām specifikācijām, attiecībā uz ko tiek deklarēta atbilstība. Atsauces jāuzskaita ar to identifikācijas numuriem un versijām un attiecīgā gadījumā ar izdošanas datumu: /(LT) Nuorodos į susijusius taikytus darniuosius standartus arba kitas techninės specifikacijas, pagal kurias buvo deklaruota atitiktis. Nuorodos turi būti išvardijamos nurodant jų identifikacinius numerius, versijas ir, kai taikoma, paskelbimo datas: /(MT) Ir-referenzi għall-istandards armonizzati rilevanti li ntużaw, jew ir-referenzi għall-ispeċifikazzjonijiet tekniċi l-oħrajn li skonthom qed tiġi ddikjarata l-konformità: Ir-referenzi jridu jiġu elenkati bin-numru tal-identifikazzjoni u l-verżjoni tagħhom u, fejn applikabbli, id-data tal-ħruġ: /(NL) Vermelding van de toegepaste relevante geharmoniseerde normen of van de andere technische specificaties waarop de conformiteitsverklaring betrekking heeft. Bij de opgave van de referenties moeten het identificatienummer en de versie en, in voorkomend geval, de datum van publicatie worden vermeld: /(PL) Odwołania do odnośnych norm zharmonizowanych, które zastosowano, lub do innych specyfikacji technicznych, w stosunku do których deklarowana jest zgodność. Odwołania muszą być podane wraz z ich numerami identyfikacyjnymi i wersjami oraz w stosownych przypadkach z datą wydania: /(PT) Referências às normas harmonizadas aplicáveis utilizadas ou às outras especificações técnicas em relação às quais a conformidade é declarada. As referências devem ser enumeradas com os respetivos números de identificação e versão e, se for caso disso, a data de emissão:: /(RO) Trimiterile la standardele armonizate relevante folosite sau trimiterile la alte specificații tehnice în legătură cu

care se declară conformitatea. Referințele sunt enumerate împreună cu numerele de identificare și cu versiunea acestora precum și cu data eliberării, după caz:/(SK) Odkazy na príslušné použité harmonizované normy alebo odkazy na iné technické špecifikácie, v súvislosti s ktorými sazhoda vyhlasuje. V rámci odkazov sa musí uviesť identifikačné číslo a verzia a prípadne dátum vydania: /(SL) Sklicevanja na uporabljene harmonizirane standarde ali sklicevanja na druge tehnične specifikacije v zvezi s skladnostjo, ki je navedena v izjavi. Sklicevanja morajo biti navedena s svojo identifikacijsko številko, različico in po potrebi datumom izdaje: /(ES) Referencias a las normas armonizadas pertinentes utilizadas o referencias a las otras especificaciones técnicas en relación con las cuales se declara la conformidad. Las referencias se enumerarán con su número de identificación y su versión y, en su caso, la fecha de emisión. /(SV) Hänvisningar till de relevanta harmoniserade standarder som använts eller hänvisningar till andra tekniska specifikationer enligt vilka överensstämmelsen försäkras. Hänvisningar måste förtecknas tillsammans med identifieringsnummer och version och i förekommande fall datum för utfärdande:

**7. (EN) Where applicable, the notified body (name, number) performed (description of intervention) and issued the EU-type examination certificate:** /(DE) Falls zutreffend — Die notifizierte Stelle (Name, Kennnummer) hat (Beschreibung ihrer Mitwirkung) und folgende EU-Baumusterprüfbescheinigung ausgestellt: /(BG) Когато е приложимо, нотифицираният орган (наименование, номер) извърши (описание на извършеното) и издаде сертификата за ЕС изследване на типа: /(HR) Prema potrebi, prijavljeno tijelo (naziv, broj) provelo je (opis intervencije) i izdalo potvrdu o EU ispitivanju tipa: (HR) Prema potrebi, prijavljeno tijelo (naziv, broj) provelo je (opis intervencije) i izdalo potvrdu o EU ispitivanju tipa: /(EL) Όπου έχει εφαρμογή, ο κοινοποιημένος οργανισμός (ονομασία, αριθμός) πραγματοποίησε (περιγραφή της παρέμβασης) και εξέδωσε το πιστοποιητικό εξέτασης τύπου ΕΕ: /(CS) Případně: oznámený subjekt (název, číslo) provedl (popis opatření) a vydal certifikát EU přezkoušení typu: /(DA) Hvor det er relevant, det bemyndigede organ (navn, nummer) har foretaget (beskrivelse af aktiviteten) og udstedt EU-typeafprøvningsattest: /(ET) Vajaduse korral: teavitatud asutus (nimi, number) teostas (tegevuse kirjeldus) ja andis välja ELi tüübihindamistõendi: /(FI) Tapauksen mukaan ilmoitettu laitos (nimi, numero) suoritti (toimenpiteen kuvaus) ja antoi EU-tyyppitarkastustodistuksen: /(FR) S'il y a lieu: l'organisme notifié (nom, numéro) a réalisé (description de l'intervention) et a délivré le certificat d'examen UE de type: /(HU) A(z) (nevű, számú) bejelentett szervezet adott esetben elvégezte a(z) (a beavatkozás ismertetése), és a következő EU-típusvizsgálati tanúsítványt adta ki: /(IT) Se del caso, l'organismo notificato (denominazione, numero) ha effettuato (descrizione dell'intervento) e rilasciato il certificato di esame UE del tipo: /(LV) Attiecīgā gadījumā paziņotā struktūra (nosaukums, numurs) ir veikusi (darbības apraksts) un izdevusi ES tipa pārbaudes sertifikātu: /(LT) Kai taikytina, notifikuotoji įstaiga (pavadinimas, numeris) atliko (dalyvavimo procese aprašymas) ir išdavė ES tipo tyrimo sertifikatą: /(MT) Meta applikabbli, il-korp notifikat (l-isem, in-numru) wettaq (deskrizzjoni tal-intervent) u ħareġ iċ-ċertifikat tal-eżami tat-tip tal-UE: /(NL) (Indien van toepassing) De aangemelde instantie (naam, nummer) heeft een (beschrijving van de werkzaamheden) uitgevoerd en het certificaat van EU-typeonderzoek afgegeven: /(PL) W stosownych przypadkach, jednostka notyfikowana (nazwa, numer) przeprowadziła (opis interwencji) i wydała certyfikat badania typu UE: /(PT) Se aplicável, o organismo notificado: (nome, número) efetuou (descrição da intervenção) e emitiu o certificado de exame UE de tipo: /(RO) După caz, organismul notificat (denumire, număr) a efectuat (descrierea intervenției) și a emis certificatul de examinare UE de tip: /(SK) Prípadne: notifikovaný organ (názov, číslo) vykonal (opis zásahu) a vydal certifikát EÚ skúšky typu: /(SL) Po potrebi je priglašeni organ (ime, številka) izvedel (opis intervencije) in izdal certifikat o EU-pregledu tipa: /(ES) Cuando proceda: El organismo notificado (nombre, número) ha efectuado (descripción de la intervención) y expedido el certificado de examen UE de tipo: /(SV) I tillämpliga fall: det anmälda organet (namn, nummer) har utfört (beskrivning av åtgärd) och utfärdat EU-typprovningsintyg:

**8. (EN) Additional information:, Signed for and on behalf of:, (place and date of issue):, (name, function) (signature):** /(DE) Zusatzangaben, Unterzeichnet für und im Namen von:, (Ort und Datum der Ausstellung):, (Name, Funktion) (Unterschrift): /(BG) Допълнителна информация:, Подписано за и от името на:, (място и дата на издаване):, (име, длъжност) (подпис): /(HR) Dodatne informacije:, Potpisano za i u ime:, (mjesto i datum izdavanja):, (ime, funkcija) (potpis): /(EL) Συμπληρωματικές πληροφορίες:, Υπογραφή για λογαριασμό και εξ ονόματος:, (τόπος και ημερομηνία έκδοσης):, (όνομα, θέση) (υπογραφή): /(CS) Další informace:, Podepsáno za a jménem:, (místo a datum vydání):, (jméno, funkce) (podpis): /(DA) Supplerende oplysninger:, Underskrevet for og på vegne af:, (udstedelsessted og -dato):, (navn, stilling) (underskrift): /(ET) Lisateave:, Alla kirjutanud (kelle poolt/nimel):, (väljaandmise koht ja kuupäev):, (nimi, ametinimetus) (allkiri): /(FI) Lisätietoja:, Seuraavan puolesta allekirjoittanut:, (antamispaikka ja -päivämäärä):, (nimi, tehtävä) (allekirjoitus): /(FR) Informations complémentaires:, Signé par et au nom de:, (lieu et date d'émission):, (nom, fonction) (signature): /(HU) További információk:, A nyilatkozatot a következő gyártó nevében és megbízásából írták alá:, (a kiállítás helye és dátuma):, (név, beosztás) (aláírás): /(IT) Informazioni supplementari:, Firmato a nome e per conto di:, (luogo e data del rilascio):, (nome, funzione) (firma): /(LV) Papildinformācija:, Parakstīts šādas personas vārdā:, (izdošanas vieta un datums):, (vārds, uzvārds, amats) (paraksts): /(LT) Papildoma informacija:, Už ką ir kieno vardu pasirašyta:, (išdavimo data ir vieta):, (vardas ir pavardė, pareigos) (parašas): /(MT) Informazzjoni addizzjonali:, Iffirmat għal u f'isem:, (post u data tal-ħruġ):, (isem, funzjoni) (firma): /(NL) Aanvullende informatie:, Ondertekend voor en namens:, (plaats en datum van afgifte):, (naam, functie) (handtekening): /(PL) Informacje dodatkowe:, Podpisano w imieniu:, (miejsce i data wydania):, (imię i nazwisko, stanowisko) (podpis): /(PT) Informações complementares:, Assinado por e em nome de:, (local e data de emissão), (nome, cargo) (assinatura) /(RO) Informații suplimentare:, Semnat pentru și în numele:, (locul și data emiterii):, (numele, funcția) (semnătura): /(SK) Doplňujúce informácie:, Podpísané za a v mene:, (miesto a dátum vydania):, (meno, funkcia)(podpis): /(SL) Dodatne informacije:, Podpisano za in v imenu:, (kraj in datum izdaje):, (ime, funkcija) (podpis): /(ES) Información adicional:, Firmado en nombre de:, (lugar y fecha de expedición):, (nombre, cargo) (firma): /(SV) Ytterligare information:, Undertecknat för:, (ort och datum), (namn, befattning) (namnteckning)



BOSCH

# Addendum

Robert Bosch GmbH
Chassis Systems Contro
PO Box 1661
71226, Leonberg
Tel +49 711/811-0

## Technical data

| **Product model name:** | MRR1Plus |
|---|---|
| **Frequency Band:** | 76-77 GHz |
| **Maximum Transmit Power:** Nominal radiated power e.i.r.p. (peak detector): | 29.0 dBm |
| **Maximum Transmit Power:** Nominal radiated power e.i.r.p. (RMS detector): | 23,5 dBm |

Prin prezenta, Robert Bosch GmbH declară că tipul de echipamente radio MRRevo14F este în conformitate cu Reglementarea tehnică „Punerea la dispoziție pe piață a echipamentelor radio”. Textul integral al declarației de conformitate este disponibil la următoarea adresă de Internet: http://ita.bosch.com

MRRevo14F

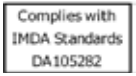

Robert Bosch GmbH
Daimlerstrasse 6, Leonberg, Baden-Wuerttemberg 71229 Germany

# SIMPLIFIED UK DECLARATION OF CONFORMITY

## Mid Range Radar
## MRRevo14F

Hereby, Robert Bosch GmbH declares that the radio equipment type **MRRevo14F** is in compliance with The Radio Equipment Regulations 2017 (S.I. 2017/1206).
The full text of the UK declaration of conformity is available at the following internet address:
https://doc-ita.bosch.com

Note) Frequency band(s) in which the radio equipment operates : 76 - 77 GHz
Maximum radio-frequency power transmitted in the frequency band(s) : 32 dBm (Peak detector)

MODEL No. **: T61M0 / I68P0 / K68P2 / K68P4 / K63T0/ TS009 / TWK1A001 / I61M0 / I76M0 / B76MC / K67T0 / K67TA / R55T0 / P55T0**

This device complies with part 15 of the FCC Rules. Operation is subject to the following two conditions: (1) This device may not cause harmful interference, and (2) this device must accept any interference received, including interference that may cause undesired operation.

FCC CAUTION
Changes or modifications not expressly approved by the party responsible for compliance could void the user's authority to operate the equipment.

MODEL No. :
S57L0 / TS008 / R57L1 / TWK1A001 / T61M0 / I61M0 / B76MC / I76M0 / K68P2 / K68P4 / I68P0 / K81RA / P55T0 / R55T0 / K67T0

מספר אישור התאמה מטעם משרד התקשורת: 513619601

"חל איסור לבצע פעולות במכשיר שיש בהן כדי לשנות את תכונותיו האלחוטיות של המכשיר, ובכלל זה שינויי תוכנה, החלפת אנטנה מקורית או הוספת אפשרות לחיבור לאנטנה חיצונית, בלא קבלת אישור משרד התקשורת, בשל החשש להפרעות אלחוטיות."

TIS-15

מספר זיהוי היבואן: 513619601

חל איסור לבצע פעולות במכשיר שיש בהן כדי לשנות את תכונותיו האלחוטיות של המכשיר, ובכלל זה שינויי תוכנה, החלפת אנטנה מקורית או הוספת אפשרות לחיבור לאנטנה חיצונית, בלא קבלת אישור משרד התקשורת, בשל החשש להפרעות אלחוטיות.

“This product has been Type Approved by Jamaica: SMA – “TS008”.
“This product has been Type Approved by Jamaica: SMA – “TWK1A001”.
“This product has been Type Approved by Jamaica: SMA – “S57L0”.
“This product has been Type Approved by Jamaica: SMA – “R57L1”.
“This product has been Type Approved by Jamaica: SMA – “B76MC”.
“This product has been Type Approved by Jamaica: SMA – “I61M0”.
“This product has been Type Approved by Jamaica: SMA – “I76M0”.
“This product has been Type Approved by Jamaica: SMA – “I68P0”.
“This product has been Type Approved by Jamaica: SMA – “T61M0”.
“This product has been Type Approved by Jamaica: SMA – “K81RA”.
“This product has been Type Approved by Jamaica: SMA – “K68P2”.
“This product has been Type Approved by Jamaica: SMA – “K68P4”.
“This product has been Type Approved by Jamaica: SMA – “K63T0”.
“This product has been Type Approved by Jamaica: SMA – “K67T0”.
“This product has been Type Approved by Jamaica: SMA – “K67TA”.
“This product has been Type Approved by Jamaica: SMA – “P55T0”.
“This product has been Type Approved by Jamaica: SMA – “R55T0”.

Model No. S57L0

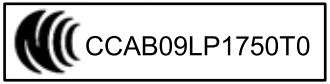


Model No. TS012 / R57L2

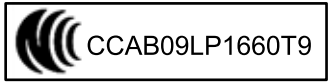


Model No. TWK1A001

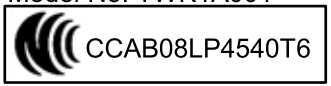


Model No. I61M0

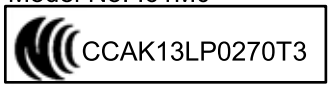


Model No. K63T0

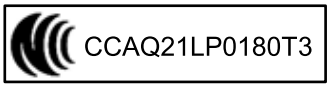


Model No. K67T0




Model No. P55T0

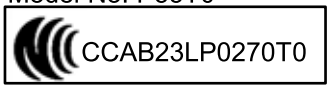


Model No. R55T0

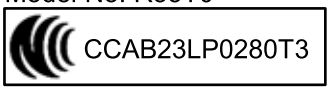


*取得審驗證明之低功率射頻器材，非經核准，公司、商號或使用者均不得擅自變更頻率、加大功率或變更原設計之特性及功能。*

*低功率射頻器材之使用不得影響飛航安全及干擾合法通信;經發現有干擾現象時，應立即停用，並改善至無干擾時方得繼續使用。*

*前述合法通信，指依電信管理法規定作業之無線電通信。*

*低功率射頻器材須忍受合法通信或工業、科學及醫療用電波輻射性電機設備之干擾。*

# СЕРТИФІКАТ ЕКСПЕРТИЗИ ТИПУ
## TYPE EXAMINATION CERTIFICATE

**Зареєстровано в реєстрі органу з оцінки відповідності за № 889.14-СЕТ**
*Registered at the Record of conformity assessment body under No*

| | |
|---|---|
| **Чинний від**[1] *The date certification is granted* | **15.11.2018** |
| **Продукція** / *Production* | **Радіопередавач системи контролю тиску в шині автомобіля** |
| **Тип** / Type | **S180052024** |
| **Модель (і)** / *Model (s)* | **S180052024** |
| **Торгова назва або марка** / *Brand name or trademark* | **торговельна марка Continental** |
| **Виробник продукції** / *Producer* | **"Continental Automotive GmbH", Німеччина, Siemensstrasse 12, D-93055 Regensburg, Germany** (найменування, адреса, код ЄДРПОУ (для вітчизняного виробника) / (name, address of manufacturer) |
| **Сертифікат видано** / *Certificate is issued by the conformity assessment body* | **Призначеним органом з оцінки відповідності ДЕРЖАВНОГО ПІДПРИЄМСТВА "УКРАЇНСЬКИЙ НАУКОВО-ДОСЛІДНИЙ ІНСТИТУТ РАДІО І ТЕЛЕБАЧЕННЯ" (ОС УНДІРТ). Реєстраційний номер: UA.TR.028** 65026, м. Одеса, вул. Буніна, 31, тел.: (48) 740 71 27, 740 71 29; факс (48) 722 45 83, e-mail infoall@uniirt.com.ua, www.uniirt.com.ua |

**Висновки дослідження**[2]:
*за результатами експертизи технічної документації та підтвердних документів стосовно відповідності технічного проекту радіообладнання суттєвим вимогам "Технічного регламенту радіообладнання" (затвердженої ПКМУ від 24 травня 2017 р. № 355) встановлено:*

| | |
|---|---|
| **п.6 - щодо забезпечення захисту здоров'я, безпеки людей і домашніх тварин, захисту власності (п.6, абзац 1)** | **відповідає** |
| **п.6 - щодо відповідного рівня електромагнітної сумісності (п.6, абзац 2)** | **відповідає** |
| **п.7 - щодо зобов'язань ефективно використовувати і підтримувати ефективне використання радіочастотного ресурсу України у відповідній радіотехнології та уникати шкідливих завад (п.7)** | **відповідає** |
| **п.8 - щодо основних вимог** | **до радіообладнання, стосовно якого здійснюється експертиза, на час складання цього сертифіката у нормативно-правових актах центрального органу виконавчої влади в галузі зв'язку не визначені відповідні вимоги** |

**Керівник органу з оцінки відповідності**
*Director of the conformity assessment body*

А.М. Мірза-Авак
(підпис, ініціали, прізвище / signature, initials, surname)

М.П. / Stamp

[1] Цей сертифікат буде недійсним, у разі внесення виробником будь-яких змін до технічної документації або обладнання, про які не було повідомлено ОС УНДІРТ та не погоджено з ним. Подальший учет, що викладені у Додатку 2, є підставою для припинення дії сертифіката експертизи типу.
[1] This certificate will be void if the manufacturer makes any changes in the technical documentation or equipment without notification to CB UNIIRT and without mutual accordance. The violation of the conditions set out in Annex 2 form the grounds for cancellation of the Type Examination Certificate.
[1] Сертифікат складається з цієї частини, Додатка 1 (інформація щодо обладнання) та Додатка 2 (зобов'язання виробника). Доповнення до цього сертифіката, що будуть оформлені після його експертизи, оформляються окремими додатками.
[1] The certificate shall consist of this sheet, Annex 1 (equipment information) and Annex 2 (manufacturer's obligation). Supplements to this Certificate, which will be issued after its registration, are to be legalized by separate Annexes.

017727

# ДОДАТОК 1
## до сертифіката експертизи типу
Annex 1 to type examination certificate

**№ 889.14-СЕТ**

| | | |
|---|---|---|
| 1 | Технічна документація та підтверджні документи | |
| 1.1 | Назва архіву з технічною документацією: 889.14-СЕТ_вер_1 | |
| 1.2 | Зберігається у компанії: ТОВ "Радіо Тест Стандарт", Україна, код ЄДРПОУ 39205151 | |
| 1.3 | Адреса: 03115, м.Київ, вул. Львівська, 22-а, кв 135 | |
| 2 | Технічна документація містить такі елементи:<br>загальний опис радіообладнання, технічний проект, результати проектних розрахунків, проведених перевірок, опис та необхідні пояснення для розуміння технічного проекту, протоколи випробувань, список застосованих стандартів, опис проведення і результати належного аналізу та оцінки ризиків | |
| 3 | Ідентифікаційні характеристики: | |
| 3.1 | Версія ПЗ (SW/FW version), яка впливає на дотримання суттєвих вимог: | V1; |
| 3.2 | Версія виконання виробу (HW version), яка впливає на дотримання суттєвих вимог: | V1; |
| 3.3 | Процесор, що виконує функції формування радіочастотних сигналів: | ZA729057M0B; |
| 3.4 | Напруга живлення:<br>вхідна напруга постійного струму | 3,9 В; |
| 4 | Підтримка обладнанням радіотехнологій, що визначені Планом використання радіочастотного ресурсу України: | |
| 4.1 | Технічні характеристики радіообладнання:<br>- радіотехнології згідно з Планом використання радіочастотного ресурсу України | телеметрія та радіодистанційне керування; |
| | - діапазон частот, МГц | 433,05...434,79; |
| | - максимальна вихідна потужність передавача, дБм (мВт) | 0 (1,0); |
| | - клас випромінювання | 100KF1D; |
| | - ширина смуги частот випромінювання передавача на рівні мінус 30 дБ - контрольна, не більше, кГц | 300; |
| | - тип антени / коефіцієнт підсилення, не більше, дБі | інтегрована / 2. |
| 5 | Умови застосування радіообладнання:<br>Радіообладнання, що зазначене у цьому сертифікаті, відповідає узагальненим умовам застосування у сфері використання радіочастотного ресурсу України, які визначені РІ 42-2 (додатки 19 до рішення НКРЗІ від 12.01.2012 № 18) та експлуатація його здійснюється без оформлення дозволів УДЦР (рішення НКРЗІ від 23.12.2014 № 844, зареєстровано у Мін'юсті України 19.02.2015 за № 201/26646). | |
| 6 | Випробування, застосовані стандарти та/або інші технічні специфікації | |

| Пункти "Технічного регламенту радіообладнання" | Стандарти | Номер протоколу випробувань | Випробувальна лабораторія (атестат акредитації)/ додаткова інформація |
|---|---|---|---|
| Застосовані стандарти з "Переліку національних стандартів, відповідність яким надає презумпцію відповідності радіообладнання суттєвим вимогам" | | | |
| п.7 | - | - | - |
| Застосовані стандарти, що не включені до "Переліку національних стандартів, відповідність яким надає презумпцію відповідності радіообладнання суттєвим вимогам" | | | |
| п.6, абзац 1 | ДСТУ EN 60950-1:2015 (тільки за пп. 1.2.3, 1.2.4, 1.7), ДСТУ EN 50385:2007 | 7005 від 08.02.2018 | ВЦ РіТ УНДІРТ (2И227) |
| п.6, абзац 2 | ДСТУ EN 301 489-1:2014 (пп. 8.2, 9.2, 9.3) (з урахуванням ДСТУ ETSI EN 301 489-3:2009) | 7005 від 08.02.2018 | ВЦ РіТ УНДІРТ (2И227) |
| п.7 | ДСТУ ETSI EN 300 220-2:2012, ETSI EN 300 220-2 V2.3.1 | 7005 від 08.02.2018 | ВЦ РіТ УНДІРТ (2И227) |

**Керівник органу з оцінки відповідності**
*Director of the conformity assessment body*

(підпис, ініціали та прізвище / signature, initials, family name)

М.П. / Stamp

017728

Ф-05.05.04-1

# ДОДАТОК 2
## до сертифіката експертизи типу
**Annex 2 to type examination certificate**

**№ 889.14-СЕТ**

**ПОЧАТОК**

**Інформація щодо зобов'язань Виробника відповідно до Технічного регламенту радіообладнання** (затверджено постановою Кабінету Міністрів України від 24 травня 2017 р. № 355) **та відповідні пункти Directive 2014/53/EU.**

***Information on the Manufacturer's obligations, imposed by the provisions of Technical Regulation of Radio Equipment*** *(approved by the Decree of the Cabinet of Ministers of Ukraine, № 355 of May 24, 2017)* ***and Radio Equipment Directive 2014/53/EU, Articles (Annex, Module) which comply the appropriate articles of the Technical Regulation of Radio Equipment***

| **Пункти Технічного регламенту радіообладнання** | ***Radio Equipment Directive 2014/53/EU, Articles (Annex, Module) which comply the appropriate articles of the Technical Regulation of Radio Equipment*** |
|---|---|
| **22.** Виробники повинні зберігати технічну документацію та декларацію про відповідність протягом 10 років після введення в обіг останньої одиниці радіообладнання. | ***Article 10.4:*** *Manufacturers shall keep the technical documentation and the EU declaration of conformity for 10 years after the radio equipment has been placed on the market.* |
| **24.** Виробники повинні гарантувати, що радіообладнання, яке вони надають на ринку, має позначення типу, моделі, партії або серійного номера тощо, що дасть змогу його ідентифікувати, або у разі неможливості або невправданості через характер радіообладнання це зазначити надається інформація на пакуванні або супровідних документах. | ***Article 10.6:*** *Manufacturers shall ensure that radio equipment which they have placed on the market bears a type, batch or serial number or other element allowing its identification, or, where the size or nature of the radio equipment does not allow it, that the required information is provided on the packaging, or in a document accompanying the radio equipment.* |
| **25.** Виробники повинні зазначити на радіообладнанні назву своєї компанії, зареєстровану торгову назву або зареєстровану торгову марку та поштову адресу, за якою з ними можна зв'язатися, або, якщо розмір або характер радіообладнання не дає змоги це зробити, - на упаковці радіообладнання або в супровідному документі. Зазначається лише одна адреса, за якою можна зв'язатися з виробником. Контактні дані наводяться відповідно до закону про порядок застосування мов. | ***Article 10.7:*** *Manufacturers shall indicate on the radio equipment their name, registered trade name or registered trade mark and the postal address at which they can be contacted or, where the size or nature of radio equipment does not allow it, on its packaging, or in a document accompanying the radio equipment. The address shall indicate a single point at which the manufacturer can be contacted. The contact details shall be in a language easily understood by end-users and market surveillance authorities.* |
| **26.** Виробники повинні забезпечити супроводження радіообладнання інструкціями та інформацією про безпеку відповідно до закону про порядок застосування мов.<br><br>Інструкції повинні включати інформацію, необхідну для використання радіообладнання відповідно до його призначення. Така інформація містить за наявності опис компонентів та аксесуарів, у тому числі програмного забезпечення, які дають змогу радіообладнанню працювати за призначенням. Такі інструкції та вказівки з техніки безпеки, а також будь-яке маркування повинні бути чіткими, зрозумілими і розбірливими.<br><br>Інструкція до радіообладнання, яке призначене для випромінювання радіохвиль, додатково повинна містити:<br><br>смугу (смуги) радіочастот, в якій (в яких) працює радіообладнання;<br><br>максимальну потужність випромінювання в смузі (смугах) радіочастот, в якій (в яких) працює радіообладнання. | ***Article 10.8:*** *Manufacturers shall ensure that the radio equipment is accompanied by instructions and safety information in a language which can be easily understood by consumers and other end-users, as determined by the Member State concerned. Instructions shall include the information required to use radio equipment in accordance with its intended use. Such information shall include, where applicable, a description of accessories and components, including software, which allow the radio equipment to operate as intended. Such instructions and safety information, as well as any labelling, shall be clear, understandable and intelligible.*<br>*The following information shall also be included in the case of radio equipment intentionally emitting radio waves:*<br>*(a) frequency band(s) in which the radio equipment operates;*<br>*(b) maximum radio-frequency power transmitted in the frequency band(s) in which the radio equipment operates.* |

**Керівник органу з оцінки відповідності** _____ **С. М. Мільруд**
*Director of the conformity assessment body* (підпис, ініціали, прізвище / signature, initials, family name)

М.П. / Stamp

# ДОДАТОК 2
## до сертифіката експертизи типу
**Annex 2 to type examination certificate**

**№ 889.14-СЕТ**

**ЗАКІНЧЕННЯ**

| **Пункти Технічного регламенту радіообладнання** | ***Radio Equipment Directive 2014/53/EU, Articles (Annex, Module) which comply the appropriate articles of the Technical Regulation of Radio Equipment*** |
|---|---|
| **27.** Виробники повинні забезпечити супроводження кожної одиниці радіообладнання копією декларації про відповідність або спрощеної декларації про відповідність. Спрощена декларація про відповідність, форма якої наведена в додатку 6, повинна містити точну інтернет-адресу, за якою можна отримати повний текст декларації про відповідність. | ***Article 10.9:*** *Manufacturers shall ensure that each item of radio equipment is accompanied by a copy of the EU declaration of conformity or by a simplified EU declaration of conformity.*<br>*Where a simplified EU declaration of conformity is provided, it shall contain the exact internet address where the full text of the EU declaration of conformity can be obtained.* |
| **28.** У разі наявності вимог щодо отримання дозволу на експлуатацію радіообладнання виробник зобов'язаний надавати у товаросупровідній документації або на упаковці відповідну інформацію, визначену НКРЗІ, або шляхом надання такої інформації у декларації про відповідність.<br>*НКРЗІ може включати нормативно-правовими актами вимоги стосовно інформування про умови отримання дозволу на експлуатацію радіоелектронного засобу та/або параметри використання радіочастотного ресурсу України.* | ***Article 10.10:*** *In cases of restrictions on putting into service or of requirements for authorization of use, information available on the packaging shall allow the identification of the Member States or the geographical area within a Member State where restrictions on putting into service or requirements for authorization of use exist. Such information shall be completed in the instructions accompanying the radio equipment.* |
| **59.** Враховуючи конструкцію радіообладнання, висота знака відповідності технічним регламентам може бути менш як 5 міліметрів за умови, що він залишається видимим та розбірливим. | ***Article 19.2:*** *On account of the nature of radio equipment, the height of the CE marking affixed to radio equipment may be lower than 5 mm, provided that it remains visible and legible.* |
| **60.** Знак відповідності технічним регламентам повинен наноситися на радіообладнання таким чином, щоб він був видимий, розбірливий і незмивний, або, якщо це не є можливим, на його інформаційну табличку з технічними даними. Знак відповідності технічним регламентам також наноситься на упаковку і повинен бути помітний та розбірливий. | ***Article 20.1:*** *The CE marking shall be affixed visibly, legibly and indelibly to the radio equipment or to its data plate, unless that is not possible or not warranted on account of the nature of radio equipment. The CE marking shall also be affixed visibly and legibly to the packaging.* |
| **Додаток 2 до Технічного регламенту, Модуль В (експертиза типу)**<br>7. … Виробник повинен інформувати призначений орган, який зберігає технічну документацію, що пов'язана із сертифікатом експертизи типу, про всі модифікації затвердженого типу, що можуть вплинути на відповідність радіообладнання суттєвим вимогам Технічного регламенту або на умови чинності зазначеного сертифіката. Такі модифікації потребують додаткового дослідження типу радіообладнання та його затвердження у формі доповнення до первинного сертифіката експертизи типу. | ***Annex III, Module B.7:***<br>*The manufacturer shall inform the notified body that holds the technical documentation relating to the EU-type examination certificate of all modifications to the approved type that may affect the conformity of the radio equipment with the essential requirements of this Directive or the conditions for validity of that certificate. Such modifications shall require additional approval in the form of an addition to the original EU-type examination certificate.* |

**Керівник органу з оцінки відповідності**
*Director of the conformity assessment body*

(підпис, ініціали, прізвище) С. М. Мазярук

М.П. (Печатка)

# ДЕКЛАРАЦІЯ ПРО ВІДПОВІДНІСТЬ № RTS.UKR.355-90/18

**1. Радіообладнання (виріб, тип, номер партії чи серійний номер):**
Радіопередавач торговельної марки **Continental** моделі **S180052024** системи контролю тиску в шині автомобіля.

**2. Найменування та адреса виробника або його уповноваженого представника:**
Уповноважений представник - ТОВ "Радіо Тест Стандарт", Україна, 03115, м.Київ, вул. Львівська, 22-а, к. 135, код ЄДРПОУ 39205151 (Довіреність "Контіненталь Аутомоутів ГмбХ" ("Continental Automotive GmbH"), Німеччина, від 18.09.2018).

**3. Ця декларація відповідності видана під особисту відповідальність виробника:**
"Контіненталь Аутомоутів ГмбХ", Зіменсштрассе 12, Д-93055 Регенсбург, Німеччина ("Continental Automotive GmbH", Siemensstrasse 12, D-93055 Regensburg, Germany).

**4. Об'єкт декларації (ідентифікація радіообладнання, яка дає змогу забезпечити його простежуваність; може включати кольорове чітке зображення у разі потреби для ідентифікації зазначеного радіообладнання):**
Радіопередавач торговельної марки Continental моделі S180052024 системи контролю тиску в шині автомобіля.

**5. Об'єкт декларації відповідає вимогам таких технічних регламентів:**
Технічного регламенту радіообладнання;

**6. Посилання на відповідні стандарти з переліку національних стандартів, що були застосовані, або посилання на інші технічні специфікації, щодо яких декларується відповідність (із зазначенням ідентифікаційного номера, версії та дати видання):**

| Пункти "Технічного регламенту радіообладнання" | Стандарти | Номер протоколу випробувань | Випробувальна лабораторія (атестат акредитації)/ додаткова інформація |
|---|---|---|---|
| Застосовані стандарти, що включені до "Переліку національних стандартів, відповідність яким надає презумпцію відповідності радіообладнання суттєвим вимогам" | | | |
| п.7 | - | - | - |
| Застосовані стандарти, що не включені до "Переліку національних стандартів, відповідність яким надає презумпцію відповідності радіообладнання суттєвим вимогам" | | | |
| п.6, абзац 1 | ДСТУ EN 60950-1:2015 (тільки за пп. 1.2.3, 1.2.4, 1.7), ДСТУ EN 50385:2007 | 7005 від 08.02.2018 | ВЦ РіТ УНДІРТ (2Н227) |
| п.6, абзац 2 | ДСТУ EN 301 489-1:2014 (пп. 8.2, 9.2, 9.3) (з урахуванням ДСТУ ETSI EN 301 489-3:2009) | 7005 від 08.02.2018 | ВЦ РіТ УНДІРТ (2Н227) |
| п.7 | ДСТУ ETSI EN 300 220-2:2012, ETSI EN 300 220-2 V2.3.1 | 7005 від 08.02.2018 | ВЦ РіТ УНДІРТ (2Н227) |

**7. Призначений орган з оцінки відповідності** ДЕРЖАВНОГО ПІДПРИЄМСТВА "УКРАЇНСЬКИЙ НАУКОВО-ДОСЛІДНИЙ ІНСТИТУТ РАДІО І ТЕЛЕБАЧЕННЯ", Реєстрацій номер: UA.TR.028
(найменування, ідентифікаційний номер згідно з реєстром призначених органів)

виконав **експертизу типу**
(опис виконаних ним дій)

та видав сертифікат експертизи типу **№ 889.14-СЕТ від 15.11.2018.**

**8. У відповідних випадках опис компонентів та аксесуарів, у тому числі програмного забезпечення, завдяки якому радіообладнання функціонує за призначенням і на яке поширюється дія декларації про відповідність:**

| | |
|---|---|
| Версія ПЗ (SW/FW version), яка впливає на дотримання суттєвих вимог: | V1; |
| Версія виконання виробу (HW version), яка впливає на дотримання суттєвих вимог: | V1; |
| Процесор(и), що виконує(ють) функції формування радіочастотних сигналів: | ZA729057M0B; |

**9. Додаткова інформація:**

Підприємства-виробники:

- "Контіненталь Лутомоутів Франс С..А.С.", 1 Ав. Поль Орляк, 31036 Тулуза, Седекс 1, Франція

("Continental Automotive France S.A.S.", 1 Av. Paul Ourliac, 31036 Toulouse CEDEX 1, France, Франція);

**Підписано від імені та за дорученням:**

"Контіненталь Аутомоутів ГмбХ" ("Continental Automotive GmbH"), Німеччина, уповноваженим представником - ТОВ "Радіо Тест Стандарт", Україна.

м.Київ, "15" листопада 2018 р.

(місце та дата видачі)

Директор — Д. В. Шуман

*(посада)* *(підпис)* *(ініціали та прізвище)*

М.П.

# ДЕКЛАРАЦІЯ ПРО ВІДПОВІДНІСТЬ

1. Радіообладнання: **Wheel Unit (TPMS) - 433 МГц (телеметрія та радіодистанційне керування).**
*(виріб, тип, номер партії чи серійний номер)*

2. **ТОВ «Нормакон-Україна»** (офіс 314, вул. Кірова 139, м. Мелітополь, Запорізька обл., 72319, Україна, код СДРПОУ 37463168).
*(найменування та адреса виробника або його уповноваженого представника,*

3. **Ця декларація відповідності видана під особисту відповідальність виробника.**

4. Об'єкт декларації:
*Назва обладнання:* **Модуль радіопередавача (Wheel Unit (TPMS));**
*Модель:* **TIS-15;**
*Торговельна марка:* **«Continental»;**
*Виробник:* **«Continental Automotive GmbH»** (Siemensstrasse 12, D-93055 Regensburg, Germany) / **«Континентал Аутомотів ГмбХ»** (Сименсштрассе 12, Д-93055 Регенсбург, Німеччина);
*Місце виробництва:* **«Continental Automotive France S.A.S.»** (1 Avenue Paul Ourliac 31100 Toulouse, France) / **«Континентал Аутомотів Франс САС»** (1 Авеню Пауль Оурліак, 31100 Тулуз, Франція);
*Номер партії або серійний номер:* **продукція виготовляється серійно.**
*(ідентифікація радіообладнання, яка дає змогу забезпечити його простежуваність; може включати кольорове чітке зображення у разі потреби для ідентифікації зазначеного радіообладнання)*

5. Об'єкт декларації відповідає вимогам **«Технічного регламенту радіообладнання», затвердженого постановою Кабінета Міністрів України від 24.05.2017р. № 355.**

6. Стандарти з переліку національних стандартів, що були застосовані, та інші стандарти і технічні специфікації, щодо яких декларується відповідність:
*з безпеки (пункт 6 технічного регламенту):*
**ДСТУ EN 60950-1:2015** (EN 60950-1:2006 A11:2009 A1:2010 A12:2011 AC:2011 A2:2013, IDT);
*з електромагнітної сумісності (пункт 6 технічного регламенту):*
**ДСТУ EN 301 489-1:2014** (EN 301 489-1 V1.9.2, IDT);
**ДСТУ ETSI EN 301 489-3:2009** (ETSI EN 301 489-3:2002, IDT);
*ефективне використання радіочастотного ресурсу (пункт 7 технічного регламенту):*
**ДСТУ ETSI EN 300 220-2:2012** (ETSI EN 300 220-2:2007, IDT);
**ETSI EN 300 220-1 V3.1.1** (2017-02);
**ETSI EN 300 220-2 V3.1.1** (2017-02).
*(із зазначенням ідентифікаційного номера, версії та дати видання)*

7. Призначений орган з оцінки відповідності ***ООВ «Орган сертифікації «Центр сертифікації матеріалів та виробів» (№ UA.TR.032)***
*(найменування, ідентифікаційний номер згідно з реєстром призначених органів)*

Виконав роботи **з оцінки відповідності за процедурою експертизи типу (Модуль В)**
*(опис виконаних ним дій)*
та видав сертифікат експертизи типу **№ UA.032.CT.0275-18 від 17 грудня 2018 р.**
*(у разі залучення призначеного органу з оцінки відповідності)*

8. Додаткова інформація:
Програмна версія не визначена.

Підписано від імені та за договором дорученням № 20180503 від 03.05.2018 р. «Continental Automotive GmbH» (Siemensstrasse 12, D-93055 Regensburg, Germany) уповноваженим представником в Україні ТОВ «Нормакон-Україна».

**м. Мелітополь, Україна** **17** **грудня** **2018 р.**
*(місце та дата видачі)*

**Директор**
**ТОВ «Нормакон-Україна»**
*(посада)*

**О. В. Шелегін**
*(підпис та прізвище)*

М.П.

ДЛЯ ДЕКЛАРАЦІЙ ТОВ «НОРМАКОН-УКРАЇНА» Код 37463168 ЗАПОРІЗЬКА ОБЛ., м. МЕЛІТОПОЛЬ

Взята на облік
у ООВ ТОВ «ОС «ЦСМВ»»
UA.032.0. 00923-18
дата 21.12.2018

ЦСМВ
CCM&G

# СЕРТИФІКАТ ЕКСПЕРТИЗИ ТИПУ
## TYPE EXAMINATION CERTIFICATE

| № у реєстрі<br>№ in the register | Кількість додатків<br>number of applications | Термін дії<br>Term of validity is from |
|---|---|---|
| UA.032.CT.0275-18 | 1 | від 17 грудня 2018 р. |

**Сертифікат видано**
Certificate is issued

ТОВ «Нормакон-Україна» (офіс 314, вул. Кірова 139, м. Мелітополь, Запорізька обл., 72319, Україна, код ЄДРПОУ 37463188) за договором дорученням № 20180503 від 03.05.2018р. «Continental Automotive GmbH» (Siemensstrasse 12, D-93055 Regensburg, Germany/Німеччина)

Заявник (назва, юридична адреса, ідентифікаційний код)

**Продукція**
Products

Модуль радіопередавача (Wheel Unit (TPMS)) торговельної марки «Continental» моделі TI5-15

8526
(код(и) УКТЗЕД)
(HS code(s))

(назва, тип, тип, марка, модель, артикул, ідентифікаційний номер, серійний номер, партія, інші ідентифікаційні дані)

**Відповідає вимогам**
Complies with the requirements

Технічного регламенту радіообладнання затвердженого постановою Кабінету міністрів України від 24 травня 2017 р. № 355, п.6 – безпека, електромагнітна сумісність, п. 7 – ефективне використання радіочастотного ресурсу

**Виробник**
Producer

«Continental Automotive GmbH» (Siemensstrasse 12, D-93055 Regensburg, Germany) / «Континентал Аутомотів ГмбХ» (Сіменсштрассе 12, D-93055 Регенсбург, Німеччина;

**Місце виробництва**
Place of production

«Continental Automotive France S.A.S.» (1 Avenue Paul Ourliac 31100 Toulouse, France) / «Континентал Аутомотів Франс САС» (1 Авеню Поль Оурліак, 31100 Тулуза, Франція)

**Сертифікат видано органом з оцінки відповідності**
Certificate is issued by the conformity assessment body

*ООВ «Орган сертифікації «Центр» сертифікації матеріалів та виробів», № UA.TR.032*
*Атестат про акредитацію НААУ № ТС175*
*(юридична адреса: 03124, м. Київ, вул. Молодська, 2/4,*
*поштова адреса: 03680, м. Київ, вул. Виборзька, 103*
*тел. (044) 221-21-10, 457-69-23, тел./факс 404-92-65)*

**Додаткова інформація**
Additional information

Технічні характеристики та умови застосування наведені в Додатку

**На підставі**
On the basis of

Рішення за результатами звіту про оцінювання № TR0369-18 від 17.12.2018 р.

**Керівник органу з оцінки відповідності**
Head of the conformity assessment body

О. С. Ішенко
(підпис, ініціали, прізвище)
(signature, initials, surname)

Чинність сертифіката необхідності щорічного підтвердження протягом строку, зазначеного в ньому, та відповідність виробництва вимогам технічного регламенту перевіряти в Державному підприємстві «Укрметртестстандарт» за тел. 044 22-54-10, http://www.ukrmetrteststandart.com/certificates-search/ (Validity of the certificate and conformity of production to the requirements of the technical regulation should be checked annually during the period specified in the certificate at the State Enterprise "Ukrmetrteststandart" by phone 044 22-54-10, http://www.ukrmetrteststandart.com/certificates-search/)

# ДОДАТОК

до сертифіката експертизи типу

ANNEX TO TYPE EXAMINATION CERTIFICATE

№ UA.032.CT.0275-18 від 17 грудня 2018 р.

1. Обґрунтування відповідності пристрою вимогам Технічного регламенту радіообладнання, протоколи, нормативні документи

| Суттєві вимоги ТР | Вимоги, що перевіряються | Протоколи | Дата | Стандарти, що застосовуються |
|---|---|---|---|---|
| п. 6 абз. 1 | Безпека | 180917-AU01+B01 | 04.09.2017 р. | ДСТУ EN 60950-1:2015 (EN 60950-1:2006 A11:2009 A1:2010 A12:2011 A2:2011 A2:2013, IDT) |
| п. 6 абз. 2 | EMC | 180917-AU01+E01_R1 | 07.09.2017 р. | ДСТУ EN 301 489-4:2014 (EN 301 489-1 V1.9.2, IDT); ДСТУ ETSI EN 301 489-3:2009 (ETSI EN 301 489-3:2002, IDT) |
| п. 7 | Радіо | 180917-AU01+W01_R1 | 07.09.2017 р. | ДСТУ ETSI EN 300 220-2:2012 (ETSI EN 300 220-2:2007, IDT); ETSI EN 300 220-4 V3.1.1 (2017-02); ETSI EN 300 220-2 V3.1.1 (2017-02); |

2. Технічні характеристики радіообладнання:

2.1. Wheel Unit (TPMS) - 433 МГц;
2.1.1 Радіотехнологія: телеметрія та радіодистанційне керування;
2.1.2 Діапазон частот, МГц: 433,05 - 434,79;
2.1.3 Номінальна робоча частота, МГц: 433,92;
2.1.4 Ефективна випромінювана потужність: (мінус) 21,76 дБм;
2.1.5 Тип модуляції: FSK;
2.1.6 Тип антени: інтегрована.

3. Програмна версія не визначена.

4. Перелік документації на продукцію, що розглядалися:

- Специфікація;
- Інструкція;
- Маркування;
- Схеми;
- Оцінка ризиків;
- Зображення внутрішньої та зовнішньої компоновки (фото);
- Декларація EU;
- Сертифікат EU.

5. Умови застосування:

Продукція зазначена в сертифікаті відповідає узагальненим умовам: РІ 42-2, які схвалені Рішенням НКРЗІ від 12.01.2012 №18 станом на 08.03.2018 р., додаток 19.
Експлуатація зазначеного в цьому сертифікаті радіообладнання у зазначеному складі та технічними характеристиками здійснюється на бездозвільній основі (Рішення НКРЗІ №894 від 23.12.2014 р. зареєстровано у Міністерстві юстиції України 19.02.2015 р. за № 201/26546), з урахуванням змін до положення про порядок і форму ведення реєстру радіовипромінюючих засобів та випромінювальних пристроїв, що можуть застосовуватися на території України в смугах радіочастот загального користування, затвердженого рішенням НКРЗІ 03.04.2018 р. за № 186, зареєстрованого Міністерстві Юстиції України 07.08.2018 р. за № 688/32146.

Керівник органу з оцінки відповідності — О. С. Іщенко

Director of the conformity assessment — (підпис, ініціали, прізвище) (signature, initials, family name)

СЕРТИФІКАТ CERTIFICATE ZERTIFIKAT



# ДЕКЛАРАЦІЯ ПРО ВІДПОВІДНІСТЬ

1. Радіообладнання: **Модуль радіоприймача (Receiver Module) торговельної марки «Continental» моделей 5WK50250, 5WK50252, 5WK50257, 5WK50254, 40398036, 40406557, 40398279**

*(виріб, тип, номер партії чи серійний номер)*

2. **ТОВ «Нормакон-Україна»** (офіс 314, вул. Кірова 139, м. Мелітополь, Запорізька обл., 72319, Україна, код ЄДРПОУ 37463168)

*(найменування та адреса виробника або його уповноваженого представника,*

3. **Ця декларація відповідності видана під особисту відповідальність виробника**.

4. Об'єкт декларації:
*Назва обладнання:* **Модуль радіоприймача (Receiver Module);**
*Модель:* **5WK50250, 5WK50252, 5WK50257, 5WK50254, 40398036, 40406557, 40398279;**
*Радіообладнання:* **радіоприймач 433 МГц;**
*Торговельна марка:* **«Continental»;**
*Виробник:* **«Контінентал Аутомотів ГмбХ»** (Сименсштрасе 12, Д-93055 Ренсборг, Німеччина) / **«Continental Automotive GmbH»** (Siemensstrasse 12, D-93055 Regensburg, Germany) на підприємстві: **«Контінентал Аутомотів Сістемс Чех Репаблік с.р.о.»** (744 01 Френстат под Радхостем, Копанска 1713, Чеська Республіка) / **«Continental Automotive Systems Czech Republic s.r.o.»** (744 01 Frenstat pod Radhostem, Kopanska 1713, Czech Republic);
*Номер партії або серійний номер:* **продукція виготовляється серійно.**

*(ідентифікація радіообладнання, яка дає змогу забезпечити його простежуваність; може включати кольорове чітке зображення у разі потреби для ідентифікації зазначеного радіообладнання)*

5. Об'єкт декларації відповідає вимогам **«Технічного регламенту радіообладнання», затвердженого постановою Кабінета Міністрів України від 24.05.2017р. № 355**.

6. Стандарти з переліку національних стандартів, що були застосовані, та інші стандарти і технічні специфікації, щодо яких декларується відповідність:
*з безпеки (пункт 6 технічного регламенту):*
**ДСТУ EN 60950-1:2015** (EN 60950-1:2006 A11:2009 A1:2010 A12:2011 AC:2011 A2:2013, IDT);
*з електромагнітної сумісності (пункт 6 технічного регламенту):*
**ДСТУ EN 301 489-1:2014** (EN 301 489-1 V1.9.2, IDT);
**ДСТУ ETSI EN 301 489-3:2009** (ETSI EN 301 489-3:2002, IDT)
*ефективне використання радіочастотного ресурсу (пункт 7 технічного регламенту):*
**ETSI EN 300 220-2 V2.4.1** (2012 05)

*(із зазначенням ідентифікаційного номера, версії та дати видання)*

7. Призначений орган з оцінки відповідності ***ООВ «Орган сертифікації «Центр сертифікації матеріалів та виробів» (№ UA.TR.032)***

*(найменування, ідентифікаційний номер згідно з реєстром призначених органів)*

Виконав роботи **з оцінки відповідності за процедурою експертизи типу (Модуль В)**

*(опис виконаних ним дій)*

та видав сертифікат експертизи типу **№ UA.032.CT.0030-18 від 11 травня 2018р.**

*(у разі залучення призначеного органу з оцінки відповідності)*

8. Додаткова інформація:
Програмне забезпечення не впливає на технічні характеристики радіообладнання і не може бути змінене користувачем.

Підписано від імені та за договором дорученням № 20180503 **«Контінентал Аутомотів ГмбХ»** (Сименсштрасе 12, Д-93055 Ренсборг, Німеччина) / **«Continental Automotive GmbH»** (Siemensstrasse 12, D-93055 Regensburg, Germany) уповноваженим представником в Україні ТОВ «Нормакон-Україна».

**м. Мелітополь, Україна** | **11** | **травня** | **2018 р.**

*(місце та дата видачі)*

**Директор**
**ТОВ «Нормакон-Україна»** **О. В. Шелегін**

*(посада)* *(підпис)* *(прізвище, ініціали)*

М.П.

ТОВ «НОРМАКОН-УКРАЇНА» Код 37463168 Запорізька обл., м. Мелітополь

взята на облік
у ООВ ТОВ «ОС «ЦСМВ»»
UA.032.D. 90337-18
дата 15.05.2018

| | |
|---|---|
| Transmitter: | Model: DNMWR011<br>Operation frequency: 76.5 GHz<br>Maximum output power: 676 mW or less |
| Manufacturer: | DENSO CORPORATION |
| Address: | 1-1, Showa-cho, Kariya-shi, Aichi-ken, 448-8661 Japan |

Hereby, DENSO CORPORATION declares that the radio equipment type is in compliance with Directive 2014/53/EU.
The full text of the EU declaration of conformity is available at the following internet address:
https://www.denso.com/global/en/contact-us/doc/

DENSO CORPORATION vakuuttaa, että radiolaitetyyppi on direktiivin 2014/53/EU mukainen.
EU-vaatimustenmukaisuusvakuutuksen täysimittainen teksti on saatavilla seuraavassa internetosoitteessa:
https://www.denso.com/global/en/contact-us/doc/

Hierbij verklaar ik, DENSO CORPORATION, dat het type radioapparatuur conform is met Richtlijn 2014/53/EU.
De volledige tekst van de EU-conformiteitsverklaring kan worden geraadpleegd op het volgende internetadres:
https://www.denso.com/global/en/contact-us/doc/

Le soussigné, DENSO CORPORATION, déclare que l'équipement radioélectrique du type est conforme à la directive 2014/53/UE.
Le texte complet de la déclaration UE de conformité est disponible à l'adresse internet suivante:
https://www.denso.com/global/en/contact-us/doc/

Härmed försäkrar DENSO CORPORATION att denna typ av radioutrustning överensstämmer med direktiv 2014/53/EU.
Den fullständiga texten till EU-försäkran om överensstämmelse finns på följande webbadress:
https://www.denso.com/global/en/contact-us/doc/

Hermed erklærer DENSO CORPORATION, at radioudstyrstypen er i overensstemmelse med direktiv 2014/53/EU.
EU-overensstemmelseserklæringens fulde tekst kan findes på følgende internetadresse:
https://www.denso.com/global/en/contact-us/doc/

Hiermit erklärt DENSO CORPORATION, dass der Funkanlagentyp der Richtlinie 2014/53/EU entspricht.
Der vollständige Text der EU-Konformitätserklärung ist unter der folgenden Internetadresse verfügbar:
https://www.denso.com/global/en/contact-us/doc/

Με την παρούσα ο/η DENSO CORPORATION, δηλώνει ότι ο ραδιοεξοπλισμός πληροί την οδηγία 2014/53/ΕΕ.
Το πλήρες κείμενο της δήλωσης συμμόρφωσης ΕΕ διατίθεται στην ακόλουθη ιστοσελίδα στο διαδίκτυο:
https://www.denso.com/global/en/contact-us/doc/

Il fabbricante, DENSO CORPORATION, dichiara che il tipo di apparecchiatura radio è conforme alla direttiva 2014/53/UE.
Il testo completo della dichiarazione di conformità UE è disponibile al seguente indirizzo Internet:
https://www.denso.com/global/en/contact-us/doc/

Por la presente, DENSO CORPORATION declara que el tipo de equipo radioeléctrico es conforme con la Directiva 2014/53/UE.
El texto completo de la declaración UE de conformidad está disponible en la dirección Internet siguiente:
https://www.denso.com/global/en/contact-us/doc/

O(a) abaixo assinado(a) DENSO CORPORATION declara que o presente tipo de equipamento de rádio está em conformidade com a Diretiva 2014/53/UE.
O texto integral da declaração de conformidade está disponível no seguinte endereço de Internet:
https://www.denso.com/global/en/contact-us/doc/

B'dan, DENSO CORPORATION, niddikjara li dan it-tip ta' tagħmir tar-radju huwa konformi mad-Direttiva 2014/53/UE.
It-test kollu tad-dikjarazzjoni ta' konformità tal-UE huwa disponibbli f'dan l-indirizz tal-Internet li ġej:
https://www.denso.com/global/en/contact-us/doc/

Käesolevaga deklareerib DENSO CORPORATION, et käesolev raadioseadme tüüp vastab direktiivi 2014/53/EL nõuetele.
ELi vastavusdeklaratsiooni täielik tekst on kättesaadav järgmisel internetiaadressil:
https://www.denso.com/global/en/contact-us/doc/

DENSO CORPORATION igazolja, hogy a típusú rádióberendezés megfelel a 2014/53/EU irányelvnek.
Az EU-megfelelőségi nyilatkozat teljes szövege elérhető a következő internetes címen:
https://www.denso.com/global/en/contact-us/doc/

DENSO CORPORATION týmto vyhlasuje, že rádiové zariadenie typu je v súlade so smernicou 2014/53/EÚ.
Úplné EÚ vyhlásenie o zhode je k dispozícii na tejto internetovej adrese:
https://www.denso.com/global/en/contact-us/doc/

Tímto DENSO CORPORATION prohlašuje, že typ rádiového zařízení je v souladu se směrnicí 2014/53/EU.
Úplné znění EU prohlášení o shodě je k dispozici na této internetové adrese:
https://www.denso.com/global/en/contact-us/doc/

DENSO CORPORATION potrjuje, da je tip radijske opreme skladen z Direktivo 2014/53/EU.
Celotno besedilo izjave EU o skladnosti je na voljo na naslednjem spletnem naslovu:
https://www.denso.com/global/en/contact-us/doc/

Aš, DENSO CORPORATION, patvirtinu, kad radijo įrenginių tipas atitinka Direktyvą 2014/53/ES.
Visas ES atitikties deklaracijos tekstas prieinamas šiuo interneto adresu:
https://www.denso.com/global/en/contact-us/doc/

Ar šo DENSO CORPORATION deklarē, ka radioiekārta atbilst Direktīvai 2014/53/ES.
Pilns ES atbilstības deklarācijas teksts ir pieejams šādā interneta vietnē:
https://www.denso.com/global/en/contact-us/doc/

DENSO CORPORATION niniejszym oświadcza, że typ urządzenia radiowego jest zgodny z dyrektywą 2014/53/UE.
Pełny tekst deklaracji zgodności UE jest dostępny pod następującym adresem internetowym:
https://www.denso.com/global/en/contact-us/doc/

Hér með lýsir DENSO CORPORATION yfir því að er í samræmi við grunnkröfur og aðrar kröfur, sem gerðar eru í tilskipun 2014/53/EU.
Samræmisyfirlýsing er einnig aðgengileg á eftirfarandi vefslóð:
https://www.denso.com/global/en/contact-us/doc/

DENSO CORPORATION erklærer at er i overensstemmelse med direktiv 2014/53/EU.
Samsvarserklæringen i fulltekst er tilgjengelig på følgende internettadresse:
https://www.denso.com/global/en/contact-us/doc/

С настоящото DENSO CORPORATION декларира, че този тип радиосъоръжение е в съответствие с Директива 2014/53/ЕС.
Цялостният текст на ЕС декларацията за съответствие може да се намери на следния интернет адрес:
https://www.denso.com/global/en/contact-us/doc/

Prin prezenta, DENSO CORPORATION declară că tipul de echipamente radio este în conformitate cu Directiva 2014/53/UE. Textul integral al declarației UE de conformitate este disponibil la următoarea adresă internet:
https://www.denso.com/global/en/contact-us/doc/

DENSO CORPORATION ovime izjavljuje da je radijska oprema tipa u skladu s Direktivom 2014/53/EU.
Cjeloviti tekst EU izjave o sukladnosti dostupan je na sljedećoj internetskoj adresi:
https://www.denso.com/global/en/contact-us/doc/

Овиме, DENSO CORPORATION изјављује да је радио опрема тип усаглашена са Директивом 2014/53/EU.
Цео текст ЕУ декларације о усаглашености доступам је на следећој интернет адреси:
https://www.denso.com/global/en/contact-us/doc/

Amb aquest document, DENSO CORPORATION declara que el tipus d'equipament radioelèctric es conforme a la Directiva 2014/53/UE.
El text complet de la declaració UE de conformitat està disponible en la següent adreça d'Internet:
https://www.denso.com/global/en/contact-us/doc/

İşbu belge; DENSO CORPORATION telsiz ekipmanı tipinin 2014/53/AB sayılı Direktif'e uygun olduğunu beyan eder.
AB uygunluk beyanının tam metni aşağıdaki internet adresinde mevcuttur:
https://www.denso.com/global/en/contact-us/doc/

Me anë të kësaj deklaratë, subjekti DENSO CORPORATION deklaron se pajisjet radio është në përputhje me këtë rregull teknik për pajisjet radio dhe fundore të komunikimeve elektronike.
Teksti i plotë i Deklaratës së Konformitetit është i disponueshëm në adresën e mëposhtme të internetit:
https://www.denso.com/global/en/contact-us/doc/

UK CA

| | |
|---|---|
| Transmitter: | Model:DNMWR011<br>Operation frequency: 76.5 GHz<br>Maximum output power: 676 mW or less |
| Manufacturer: | DENSO CORPORATION |
| Address: | 1-1, Showa-cho, Kariya-shi, Aichi-ken, 448-8661 Japan |

Hereby, DENSO CORPORATION declares that the radio equipment type is in compliance with the relevant statutory requirements.
The full text of the UK declaration of conformity is available at the following internet address:
https://www.denso.com/global/en/contact-us/doc/

Hereby, DENSO CORPORATION declares that the radio equipment type is in compliance with Directive 2014/53/EU.
The full text of the EU declaration of conformity is available at the following internet address:
https://www.denso.com/global/en/contact-us/doc/

Complies with
IMDA Standards
DA107093

DENSO DNMWR011

取得審驗證明之低功率射頻器材，非經核准，公司、商號或使用者均不得擅自變更頻率、加大功率或變更原設計之特性及功能。

低功率射頻器材之使用不得影響飛航安全及干擾合法通信；經發現有干擾現象時，應立即停用，並改善至無干擾時方得繼續使用。

前述合法通信，指依電信管理法規定作業之無線電通信。

低功率射頻器材須忍受合法通信或工業、科學及醫療用電波輻射性電機設備之干擾。

IL:VAT ID 40911612

חל איסור לבצע פעולות במכשיר שיש בהן כדי לשנות את תכונותיו האלחוטיות של המכשיר ,ובכלל זה שינויי תוכנה ,החלפת אנטנה מקורית או הוספת אפשרות לחיבור לאנטנה חיצונית ,בלא קבלת אישור משרד התקשורת ,בשל החשש להפרעות אלחוטיות.

| |
|---|
| מוצר : מכ"מ התראה |
| סימן רשום : DENSO |
| שם היבואן:<br>מכשירי תנועה ומכוניות ( 2004 ) בע" מ |
| כתובת היבואן:<br>אריה שנקר 13 ראשון לציון, ת. ד. 4012 |
| ארץ ייצור : ראה מוצר |
| דגם : DNMWR011 |
| שנת ייצור : ראה מוצר |

Este equipo opera a título secundario, consecuentemente, debe aceptar interferencias perjudiciales incluyendo equipos de la misma clase y puede no causar interferencias a sistemas operando a título primario.

**Blind Spot Monitor (BSM) System**

Company : Hella GmbH & Co. KGaA
Street : Rixbecker Str.75
Location : 59552 Lippstadt
Country : Germany

| | Language | Text for manual 4G0 (To be confirmed by Suzuki) | Frequency range: | Transmission power: |
|---|---|---|---|---|
| 1 | Bulgarian | С настоящото Hella GmbH & Co. KGaA декларира, че този тип радиосъоръжение RS4 е в съответствие с Директива 2014/53/ЕС. Цялостният текст на ЕС декларацията за съответствие може да се намери на следния интернет адрес: www.hella.com/suzuki | Честотният диапазон: 24.050 GHz.....24.250 GHz | Предавателна мощност: 20 dBm (максимум) |
| 2 | Czech | Tímto Hella GmbH & Co. KGaA prohlašuje, že typ rádiového zařízení RS4 je v souladu se směrnicí 2014/53/EU. Úplné znění EU prohlášení o shodě je k dispozici na této internetové adrese: www.hella.com/suzuki | Frekvenční rozsah: 24.050 GHz.....24.250 GHz | Transmit Power: 20 dBm (maximum) |
| 3 | Danish | Hermed erklærer Hella GmbH & Co. KGaA, at radioudstyrstypen RS4 er i overensstemmelse med direktiv 2014/53/EU. EU-overensstemmelseserklæringens fulde tekst kan findes på følgende internetadresse: www.hella.com/suzuki | Frekvensområde: 24.050 GHz.....24.250 GHz | Transmit Power: 20 dBm (maksimum) |
| 4 | German | Hiermit erklärt Hella GmbH & Co. KGaA, dass der Funkanlagentyp RS4 der Richtlinie 2014/53/EU entspricht. Der vollständige Text der EU-Konformitätserklärung ist unter der folgenden Internetadresse verfügbar: www.hella.com/suzuki | Frequenzbereich: 24.050 GHz ··· 24.250 GHz | Sendeleistung: 20dBm (maximal) |
| 5 | Greek | Με την παρούσα ο/η Hella GmbH & Co. KGaA, δηλώνει ότι ο ραδιοεξοπλισμός RS4 πληροί την οδηγία 2014/53/ΕΕ. Το πλήρες κείμενο της δήλωσης συμμόρφωσης ΕΕ διατίθεται στην ακόλουθη ιστοσελίδα στο διαδίκτυο: www.hella.com/suzuki | Εύρος συχνοτήτων: 24.050 GHz.....24.250 GHz | Ισχύς μετάδοσης: 20 dBm (μέγιστο) |
| 6 | English | Hereby, Hella GmbH & Co. KGaA declares that the radio equipment type RS4 is in compliance with Directive 2014/53/EU. The full text of the EU declaration of conformity is available at the following internet address: www.hella.com/suzuki | Frequency range: 24.050 GHz ... 24,250 GHz | Transmission power: 20 dBm (maximum) |
| 7 | Spanish | Por la presente, Hella GmbH & Co. KGaA declara que el tipo de equipo radioeléctrico RS4 es conforme con la Directiva 2014/53/UE. El texto completo de la declaración UE de conformidad está disponible en la dirección Internet siguiente: www.hella.com/suzuki | Gama de frecuencias: 24.050 GHz.....24.250 GHz | Potencia de transmisión: 20 dBm (máximo) |
| 8 | Estonian | Käesolevaga deklareerib Hella GmbH & Co. KGaA, et käesolev raadioseadme tüüp RS4 vastab direktiivi 2014/53/EL nõuetele. ELi vastavusdeklaratsiooni täielik tekst on kättesaadav järgmisel internetiaadressil: www.hella.com/suzuki | Sagedusala: 24.050 GHz.....24.250 GHz | Saatevõimsus: 20 dBm (maksimaalselt) |
| 9 | Finnish | Hella GmbH & Co. KGaA vakuuttaa, että radiolaitetyyppi RS4 on direktiivin 2014/53/EU mukainen. EU-vaatimustenmukaisuusvakuutuksen täysimittainen teksti on saatavilla seuraavassa internetosoitteessa: www.hella.com/suzuki | Taajuusalue: 24.050 GHz.....24.250 GHz | Lähetysteho: 20 dBm (maksimi) |
| 10 | French | Le soussigné, Hella GmbH & Co. KGaA, déclare que l'équipement radioélectrique du type RS4 est conforme à la directive 2014/53/UE. Le texte complet de la déclaration UE de conformité est disponible à l'adresse internet suivante: www.hella.com/suzuki | Gamme de fréquences: 24.050 GHz.....24.250 GHz | Puissance de transmission: 20 dBm (maximum) |
| 11 | Irish | Leis seo, Dearbhaíonn Hella GmbH & Co. KGaA go bhfuil an cineál trealaimh raidió RS4 i gcomhréir le Treoir 2014/53 / AE. Tá téacs iomlán an dearbhú comhréireachta an AE ar fáil ag an seoladh idirlín seo a leanas: www.hella.com/suzuki | Réimse Miniciocht: 24.050 GHz.....24.250 GHz | Tarchuirfidh Power: 20 dBm (uasmhéid) |
| 12 | Croatian | Hella GmbH & Co. KGaA ovime izjavljuje da je radijska oprema tipa RS4 u skladu s Direktivom 2014/53/EU. Cjeloviti tekst EU izjave o sukladnosti dostupan je na sljedećoj internetskoj adresi: www.hella.com/suzuki | Frekvencijski raspon: 24.050 GHz.....24.250 GHz | Prijenos snage: 20 dBm (maksimalno) |
| 13 | Hungarian | Hella GmbH & Co. KGaA igazolja, hogy a RS4 típusú rádióberendezés megfelel a 2014/53/EU irányelvnek. Az EU-megfelelőségi nyilatkozat teljes szövege elérhető a következő internetes címen: www.hella.com/suzuki | Frekvencia tartomány: 24.050 GHz.....24.250 GHz | Átviteli teljesítmény: 20 dBm (maximum) |

| | | | | |
|---|---|---|---|---|
| **14** | Italian | Il fabbricante, Hella GmbH & Co. KGaA, dichiara che il tipo di apparecchiatura radio RS4 è conforme alla direttiva 2014/53/UE. Il testo completo della dichiarazione di conformità UE è disponibile al seguente indirizzo Internet: www.hella.com/suzuki | Gamma di frequenza: 24.050 GHz.....24.250 GHz | Trasmissione di potenza: 20 dBm (massimo) |
| **15** | Lithuanian | Aš, Hella GmbH & Co. KGaA, patvirtinu, kad radijo įrenginių tipas RS4 atitinka Direktyvą 2014/53/ES. Visas ES atitikties deklaracijos tekstas prieinamas šiuo interneto adresu: www.hella.com/suzuki | Dažnių diapazonas: 24.050 GHz.....24.250 GHz | Perduoti Galia: 20 dBm (maksimali) |
| **16** | Latvin | Ar šo Hella GmbH & Co. KGaA deklarē, ka radioiekārta RS4 atbilst Direktīvai 2014/53/ES. Pilns ES atbilstības deklarācijas teksts ir pieejams šādā interneta vietnē: www.hella.com/suzuki | Frekvenču diapazons: 24.050 GHz.....24.250 GHz | Pārraidīt Jauda: 20 dBm (maksimums) |
| **17** | Maltese | B'dan, Hella GmbH & Co. KGaA, niddikjara li dan it-tip ta' tagħmir tar-radju RS4 huwa konformi mad-Direttiva 2014/53/UE. It-test kollu tad-dikjarazzjoni ta' konformità tal-UE huwa disponibbli f'dan l-indirizz tal-Internet li ġej: www.hella.com/suzuki | Firxa ta 'frekwenza: 24.050 GHz.....24.250 GHz | Jittrasmettu Power: 20 dBm (massimu) |
| **18** | Dutch | Hierbij verklaar ik, Hella GmbH & Co. KGaA, dat het type radioapparatuur RS4 conform is met Richtlijn 2014/53/EU. De volledige tekst van de EU-conformiteitsverklaring kan worden geraadpleegd op het volgende internetadres: www.hella.com/suzuki | Frequentiebereik: 24.050 GHz.....24.250 GHz | Zendvermogen: 20 dBm (maximum) |
| **19** | Polish | Hella GmbH & Co. KGaA niniejszym oświadcza, że typ urządzenia radiowego RS4 jest zgodny z dyrektywą 2014/53/UE. Pełny tekst deklaracji zgodności UE jest dostępny pod następującym adresem internetowym: www.hella.com/suzuki | Zakres częstotliwości: 24.050 GHz.....24.250 GHz | Moc transmisji: 20 dBm (maksymalnie) |
| **20** | Portugese | O(a) abaixo assinado(a) Hella GmbH & Co. KGaA declara que o presente tipo de equipamento de rádio RS4 está em conformidade com a Diretiva 2014/53/UE. O texto integral da declaração de conformidade está disponível no seguinte endereço de Internet: www.hella.com/suzuki | Faixa de freqüência: 24.050 GHz.....24.250 GHz | Potência de transmissão: 20 dBm (máximo) |
| **21** | Romanian | Prin prezenta, Hella GmbH & Co. KGaA declară că tipul de echipamente radio RS4 este în conformitate cu Directiva 2014/53/UE. Textul integral al declarației UE de conformitate este disponibil la următoarea adresă internet: www.hella.com/suzuki | Gama de frecvențe: 24.050 GHz.....24.250 GHz | Putere Transmit: 20 dBm (maxim) |
| **22** | Slovak | Hella GmbH & Co. KGaA týmto vyhlasuje, že rádiové zariadenie typu RS4 je v súlade so smernicou 2014/53/EÚ. Úplné EÚ vyhlásenie o zhode je k dispozícii na tejto internetovej adrese: www.hella.com/suzuki | Frekvenčný rozsah: 24.050 GHz.....24.250 GHz | Transmit Power: 20 dBm (maximum) |
| **23** | Slovene | Hella GmbH & Co. KGaA potrjuje, da je tip radijske opreme RS4 skladen z Direktivo 2014/53/EU. Celotno besedilo izjave EU o skladnosti je na voljo na naslednjem spletnem naslovu: www.hella.com/suzuki | Frekvenčni razpon: 24.050 GHz.....24.250 GHz | Oddajna moč: 20 dBm (največ) |
| **24** | Swedish | Härmed försäkrar Hella GmbH & Co. KGaA att denna typ av radioutrustning RS4 överensstämmer med direktiv 2014/53/EU. Den fullständiga texten till EU-försäkran om överensstämmelse finns på fö ljande webbadress: www.hella.com/suzuki | Frekvensområde: 24.050 GHz.....24.250 GHz | Transmit Effekt: 20 dBm (max) |
| **25** | Turkish | Hella GmbH & Co. KGaA, işbu belgeyle RS4 tipi radyo ekipmanının 2014/53/AB sayılı direktife uygun olduğunu beyan eder. AB uygunluk beyanının tam metni, aşağıdaki internet adresinde mevcuttur: www.hella.com/suzuki | Frekvensområde: 24.050 GHz.....24.250 GHz | Transmit Effekt: 20 dBm (max) |

Hereby, HELLA GmbH & Co. KGaA declares that the radio equipment type RS4 is in compliance with radio regulation 2017.
The full text of the UK declaration of conformity is available at the following internet address:
www.hella.com/suzuki
Technical information:
Frequency band: 24.05 ... 24.25 GHz
Transmission power: 20 dBm (max.) EIRP

Manufacturer and Address:
HELLA GmbH & Co. KGaA
Rixbecker Straße 75, 59552 Lippstadt, Germany

取得審驗證明之低功率射頻器材，非經核准，公司、商號或使用者均不得擅自變更頻率、
加大功率或變更原設計之特性及功能。
低功率射 頻器材之使用不得影響飛航安全及干擾合法通信;經發現有干擾現象時，應立即停用，
並改善至無干擾時方得繼續使用。
前述合法通信，指依電信管理 法規定作業之無線電通信。
低功率射頻器材須忍受合法通信或工業、科學及 醫療用電波輻射性電機設備之干擾。




Manufacturer Name: Hella

Brand and model number: Hella, RS4

Distributor: Chacomer Automotores S.A.

address Avda. Eusebio Ayala N° 3276 Asuncion, Republic of Paraguay

Radar de corto alcance
RS4
Hella GmbH & Co. KGaA
IFT: RLVHERS17-0286

La operación de este equipo esta sujeta a las siguientes dos condiciones:
(1) es posible que este equipo o dispositivo no cause interferencia perjudicial y
(2) este equipo o dispositivo debe aceptar cualquier interferencia, incluyendo la que pueda causar su operación no deseada

Information of the radio device: Type TN0027G

1. Name and postal address of the manufacturer

   Name: DENSO TEN Limited
   Address: 2-28, Gosho-dori 1-chome, Hyogo-ku, Kobe, 652-8510 Japan

2. Simplified EU declaration of conformity

С настоящото DENSO TEN Limited декларира, че този тип радиосъоръжение TN0027G е в съответствие с Директива 2014/53/EC.
Цялостният текст на ЕС декларацията за съответствие може да се намери на следния интернет адрес:
https://www.denso-ten.com/support/regulation/eu_doc/

| Функция | Работна честотна лента | Максимална радиочестотна мощност |
|---|---|---|
| GSM | 880~915 MHz<br>1710~1785 MHz | 35dBm e.i.r.p.<br>32dBm e.i.r.p. |
| UMTS | 880~915 MHz<br>1920~1980 MHz | 25dBm e.i.r.p.<br>25dBm e.i.r.p. |

Ovim putem, DENSO TEN Limited izjavljuje da je vrsta radio opreme TN0027G u saglasnosti s Direktivom 2014/53/EU.
Cijeli tekst EC deklaracije o usaglašenosti je dostupan na sljedećoj internetskoj adresi:
https://www.denso-ten.com/support/regulation/eu_doc/

| Funkcija | Radni frekvencijski pojas | Maksimalna rediofrekvencijska snaga |
|---|---|---|
| GSM | 880~915 MHz<br>1710~1785 MHz | 35dBm e.i.r.p.<br>32dBm e.i.r.p. |
| UMTS | 880~915 MHz<br>1920~1980 MHz | 25dBm e.i.r.p.<br>25dBm e.i.r.p. |

Tímto DENSO TEN Limited prohlašuje, že typ rádiového zařízení TN0027G je v souladu se směrnicí 2014/53/EU.
Úplné znění EU prohlášení o shodě je k dispozici na této internetové adrese:
https://www.denso-ten.com/support/regulation/eu_doc/

| Funkce | Provozní frekvenční pásmu | Maximální radiofrekvenční výkon |
|---|---|---|
| GSM | 880~915 MHz<br>1710~1785 MHz | 35dBm e.i.r.p.<br>32dBm e.i.r.p. |
| UMTS | 880~915 MHz<br>1920~1980 MHz | 25dBm e.i.r.p.<br>25dBm e.i.r.p. |

Hermed erklærer DENSO TEN Limited, at radioudstyrstypen TN0027G er i overensstemmelse med direktiv 2014/53/EU.
EU-overensstemmelseserklæringens fulde tekst kan findes på følgende internetadresse:
https://www.denso-ten.com/support/regulation/eu_doc/

| Funktion | Driftsfrekvensbandet | Maksimal radio-frekvens effekt |
|---|---|---|
| GSM | 880~915 MHz<br>1710~1785 MHz | 35dBm e.i.r.p.<br>32dBm e.i.r.p. |
| UMTS | 880~915 MHz<br>1920~1980 MHz | 25dBm e.i.r.p.<br>25dBm e.i.r.p. |

Hiermit erklärt DENSO TEN Limited, dass der Funkanlagentyp TN0027G der Richtlinie 2014/53/EU entspricht.
Der vollständige Text der EU-Konformitätserklärung ist unter der folgenden Internetadresse verfügbar:
https://www.denso-ten.com/support/regulation/eu_doc/

| Funktion | Betriebsfrequenzband | Maximale Hochfrequenzleistung |
|---|---|---|
| GSM | 880~915 MHz<br>1710~1785 MHz | 35dBm e.i.r.p.<br>32dBm e.i.r.p. |
| UMTS | 880~915 MHz<br>1920~1980 MHz | 25dBm e.i.r.p.<br>25dBm e.i.r.p. |

Με την παρούσα ο/η DENSO TEN Limited, δηλώνει ότι ο ραδιοεξοπλισμός TN0027G πληροί την οδηγία 2014/53/ΕΕ.
Το πλήρες κείμενο της δήλωσης συμμόρφωσης ΕΕ διατίθεται στην ακόλουθη ιστοσελίδα στο διαδίκτυο:
https://www.denso-ten.com/support/regulation/eu_doc/

| Λειτουργία | Ζώνη συχνοτήτων λειτουργίας | Μέγιστη ισχύς ραδιοσυχνότητας |
|---|---|---|
| GSM | 880~915 MHz<br>1710~1785 MHz | 35dBm e.i.r.p.<br>32dBm e.i.r.p. |
| UMTS | 880~915 MHz<br>1920~1980 MHz | 25dBm e.i.r.p.<br>25dBm e.i.r.p. |

Hereby, DENSO TEN Limited declares that the radio equipment type TN0027G is in compliance with Directive 2014/53/EU.
The full text of the EU declaration of conformity is available at the following internet address:
https://www.denso-ten.com/support/regulation/eu_doc/

| Function | Operating frequency band | Maximum radio-frequency power |
|---|---|---|
| GSM | 880~915 MHz<br>1710~1785 MHz | 35dBm e.i.r.p.<br>32dBm e.i.r.p. |
| UMTS | 880~915 MHz<br>1920~1980 MHz | 25dBm e.i.r.p.<br>25dBm e.i.r.p. |

Por la presente, DENSO TEN Limited declara que el tipo de equipo radioeléctrico TN0027G es conforme con la Directiva 2014/53/UE.
El texto completo de la declaración UE de conformidad está disponible en la dirección Internet siguiente:
https://www.denso-ten.com/support/regulation/eu_doc/

| Función | Banda de frecuencia operativa | Potencia máxima de la radiofrecuencia |
|---|---|---|
| GSM | 880~915 MHz<br>1710~1785 MHz | 35dBm e.i.r.p.<br>32dBm e.i.r.p. |
| UMTS | 880~915 MHz<br>1920~1980 MHz | 25dBm e.i.r.p.<br>25dBm e.i.r.p. |

Käesolevaga deklareerib DENSO TEN Limited, et käesolev raadioseadme tüüp TN0027G vastab direktiivi 2014/53/EL nõuetele.
ELi vastavusdeklaratsiooni täielik tekst on kättesaadav järgmisel internetiaadressil:
https://www.denso-ten.com/support/regulation/eu_doc/

| Funktsioon | Töösageduse laineala | Maksimaalne raadiosageduslik võimsus |
|---|---|---|
| GSM | 880~915 MHz<br>1710~1785 MHz | 35dBm e.i.r.p.<br>32dBm e.i.r.p. |
| UMTS | 880~915 MHz<br>1920~1980 MHz | 25dBm e.i.r.p.<br>25dBm e.i.r.p. |

DENSO TEN Limited vakuuttaa, että radiolaitetyyppi TN0027G on direktiivin 2014/53/EU mukainen.
EU-vaatimustenmukaisuusvakuutuksen täysimittainen teksti on saatavilla seuraavassa internetosoitteessa:
https://www.denso-ten.com/support/regulation/eu_doc/

| Toiminto | Toimintataajuuskaista | Maksimi radiotaajuusteho |
|---|---|---|
| GSM | 880~915 MHz<br>1710~1785 MHz | 35dBm e.i.r.p.<br>32dBm e.i.r.p. |
| UMTS | 880~915 MHz<br>1920~1980 MHz | 25dBm e.i.r.p.<br>25dBm e.i.r.p. |

Le soussigné, DENSO TEN Limited, déclare que l'équipement radioélectrique du type TN0027G est conforme à la directive 2014/53/UE.
Le texte complet de la déclaration UE de conformité est disponible à l'adresse internet suivante:
https://www.denso-ten.com/support/regulation/eu_doc/

| Fonction | Bande de fréquence de fonctionnement | Puissance maximale de la radiofréquence |
|---|---|---|
| GSM | 880~915 MHz<br>1710~1785 MHz | 35dBm e.i.r.p.<br>32dBm e.i.r.p. |
| UMTS | 880~915 MHz<br>1920~1980 MHz | 25dBm e.i.r.p.<br>25dBm e.i.r.p. |

Leis seo, dearbhaíonn DENSO TEN Limited go gcomhlíonann an cineál trealaimh raidió TN0027G Treoir 2014/53/EU.
Tá an téacs iomlán den dearbhú comhréireachta AE ar fáil ag an seoladh Idirlín seo a leanas:
https://www.denso-ten.com/support/regulation/eu_doc/

| Feidhm | Banda minicíochta oibriúcháin | Uaschumhacht radaimhinicíochta |
|---|---|---|
| GSM | 880~915 MHz<br>1710~1785 MHz | 35dBm e.i.r.p.<br>32dBm e.i.r.p. |
| UMTS | 880~915 MHz<br>1920~1980 MHz | 25dBm e.i.r.p.<br>25dBm e.i.r.p. |

DENSO TEN Limited ovime izjavljuje da je radijska oprema tipa TN0027G u skladu s Direktivom 2014/53/EU.
Cjeloviti tekst EU izjave o sukladnosti dostupan je na sljedećoj internetskoj adresi:
https://www.denso-ten.com/support/regulation/eu_doc/

| Funkcija | Radni frekvencijski pojas | Maksimalna rediofrekvencijska snaga |
|---|---|---|
| GSM | 880~915 MHz<br>1710~1785 MHz | 35dBm e.i.r.p.<br>32dBm e.i.r.p. |
| UMTS | 880~915 MHz<br>1920~1980 MHz | 25dBm e.i.r.p.<br>25dBm e.i.r.p. |

DENSO TEN Limited igazolja, hogy a TN0027G típusú rádióberendezés megfelel a 2014/53/EU irányelvnek.
Az EU-megfelelőségi nyilatkozat teljes szövege elérhető a következő internetes címen:
https://www.denso-ten.com/support/regulation/eu_doc/

| Funkció | Üzemi frekvencia-tartomány | Maximális rádiófrekvenciás teljesítmény |
|---|---|---|
| GSM | 880~915 MHz<br>1710~1785 MHz | 35dBm e.i.r.p.<br>32dBm e.i.r.p. |
| UMTS | 880~915 MHz<br>1920~1980 MHz | 25dBm e.i.r.p.<br>25dBm e.i.r.p. |

Hér með, lýsir DENSO TEN Limited því yfir að gerð útvarpsbúnaðarins TN0027G samræmist tilskipun 2014/53/EU.
Allur texti ESB-samræmisyfirlýsingarinnar er aðgengilegur á eftirfarandi veffangi:
https://www.denso-ten.com/support/regulation/eu_doc/

| Aðgerð | Notkunartíðni hljómsveit | Hámarks útvarp-tíðni vald |
|---|---|---|
| GSM | 880~915 MHz<br>1710~1785 MHz | 35dBm e.i.r.p.<br>32dBm e.i.r.p. |
| UMTS | 880~915 MHz<br>1920~1980 MHz | 25dBm e.i.r.p.<br>25dBm e.i.r.p. |

Il fabbricante, DENSO TEN Limited, dichiara che il tipo di apparecchiatura radio TN0027G è conforme alla direttiva 2014/53/UE.
Il testo completo della dichiarazione di conformità UE è disponibile al seguente indirizzo Internet:
https://www.denso-ten.com/support/regulation/eu_doc/

| Funzione | Frequenza operativa | Massima potenza a radiofrequenza |
|---|---|---|
| GSM | 880~915 MHz<br>1710~1785 MHz | 35dBm e.i.r.p.<br>32dBm e.i.r.p. |
| UMTS | 880~915 MHz<br>1920~1980 MHz | 25dBm e.i.r.p.<br>25dBm e.i.r.p. |

Aš, DENSO TEN Limited, patvirtinu, kad radijo įrenginių tipas TN0027G atitinka Direktyvą 2014/53/ES.
Visas ES atitikties deklaracijos tekstas prieinamas šiuo interneto adresu:
https://www.denso-ten.com/support/regulation/eu_doc/

| Funkcija | Veikimo dažnių juosta | Maksimalus radijo dažnių galingumas |
|---|---|---|
| GSM | 880~915 MHz<br>1710~1785 MHz | 35dBm e.i.r.p.<br>32dBm e.i.r.p. |
| UMTS | 880~915 MHz<br>1920~1980 MHz | 25dBm e.i.r.p.<br>25dBm e.i.r.p. |

Ar šo DENSO TEN Limited deklarē, ka radioiekārta TN0027G atbilst Direktīvai 2014/53/ES.
Pilns ES atbilstības deklarācijas teksts ir pieejams šādā interneta vietnē:
https://www.denso-ten.com/support/regulation/eu_doc/

| Funkcija | Darba frekvences josla | Maksimālā radiofrekvences jauda |
|---|---|---|
| GSM | 880~915 MHz<br>1710~1785 MHz | 35dBm e.i.r.p.<br>32dBm e.i.r.p. |
| UMTS | 880~915 MHz<br>1920~1980 MHz | 25dBm e.i.r.p.<br>25dBm e.i.r.p. |

Со ова, DENSO TEN Limited изјавува дека радио опремата од типот TN0027G е во согласност со Директивата 2014/53/EU.
Целиот текст на ЕУ изјавата за сообразност е достапен на следната интернет адреса:
https://www.denso-ten.com/support/regulation/eu_doc/

| Функција | Работен фреквенциски опсег | Максимална радио-фреквенциска моќ |
|---|---|---|
| GSM | 880~915 MHz<br>1710~1785 MHz | 35dBm e.i.r.p.<br>32dBm e.i.r.p. |
| UMTS | 880~915 MHz<br>1920~1980 MHz | 25dBm e.i.r.p.<br>25dBm e.i.r.p. |

Ovim, DENSO TEN Limited izjavljuje da je tip radio opreme TN0027G u skladu sa Direktivom 2014/53/EU.
Cjelokupan tekst EU deklaracije o usklađenosti dostupan je na sljedećoj internet adresi:
https://www.denso-ten.com/support/regulation/eu_doc/

| Funkcija | Operativni frekvencijski opseg | Maksimalna jačina radio frekvencije |
|---|---|---|
| GSM | 880~915 MHz<br>1710~1785 MHz | 35dBm e.i.r.p.<br>32dBm e.i.r.p. |
| UMTS | 880~915 MHz<br>1920~1980 MHz | 25dBm e.i.r.p.<br>25dBm e.i.r.p. |

B'dan, DENSO TEN Limited, niddikjara li dan it-tip ta' tagħmir tar-radju TN0027G huwa konformi mad-Direttiva 2014/53/UE.
It-test kollu tad-dikjarazzjoni ta' konformità tal-UE huwa disponibbli f'dan l-indirizz tal-Internet li ġej:
https://www.denso-ten.com/support/regulation/eu_doc/

| Funzjoni | Band tal-frekwenza operattiva | l-enerġija massima bi frekwenza tar-radju |
|---|---|---|
| GSM | 880~915 MHz<br>1710~1785 MHz | 35dBm e.i.r.p.<br>32dBm e.i.r.p. |
| UMTS | 880~915 MHz<br>1920~1980 MHz | 25dBm e.i.r.p.<br>25dBm e.i.r.p. |

Hierbij verklaar ik, DENSO TEN Limited, dat het type radioapparatuur TN0027G conform is met Richtlijn 2014/53/EU.
De volledige tekst van de EU-conformiteitsverklaring kan worden geraadpleegd op het volgende internetadres:
https://www.denso-ten.com/support/regulation/eu_doc/

| Functie | Actieve frequentieband | Maximale radiofrequentie |
|---|---|---|
| GSM | 880~915 MHz<br>1710~1785 MHz | 35dBm e.i.r.p.<br>32dBm e.i.r.p. |
| UMTS | 880~915 MHz<br>1920~1980 MHz | 25dBm e.i.r.p.<br>25dBm e.i.r.p. |

DENSO TEN Limited erklærer herved at radioutstyrstypen TN0027G er i samsvar med direktiv 2014/53/EU.
Den fullstendige teksten i EU-erklæringen er tilgjengelig på følgende internettadresse:
https://www.denso-ten.com/support/regulation/eu_doc/

| Funksjon | Driftsfrekvensbånd | Maksimal radiofrekvent strøm |
|---|---|---|
| GSM | 880~915 MHz<br>1710~1785 MHz | 35dBm e.i.r.p.<br>32dBm e.i.r.p. |
| UMTS | 880~915 MHz<br>1920~1980 MHz | 25dBm e.i.r.p.<br>25dBm e.i.r.p. |

DENSO TEN Limited niniejszym oświadcza, że typ urządzenia radiowego TN0027G jest zgodny z dyrektywą 2014/53/UE.
Pełny tekst deklaracji zgodności UE jest dostępny pod następującym adresem internetowym:
https://www.denso-ten.com/support/regulation/eu_doc/

| Funkcja | Pasmo częstotliwości pracy | Maksymalna moc częstotliwości radiowej |
|---|---|---|
| GSM | 880~915 MHz<br>1710~1785 MHz | 35dBm e.i.r.p.<br>32dBm e.i.r.p. |
| UMTS | 880~915 MHz<br>1920~1980 MHz | 25dBm e.i.r.p.<br>25dBm e.i.r.p. |

O(a) abaixo assinado(a) DENSO TEN Limited declara que o presente tipo de equipamento de rádio TN0027G está em conformidade com a Diretiva 2014/53/UE.
O texto integral da declaração de conformidade está disponível no seguinte endereço de Internet:
https://www.denso-ten.com/support/regulation/eu_doc/

| Função | Faixa de freqüência operacional | Potência máxima de radiofreqüência |
|---|---|---|
| GSM | 880~915 MHz<br>1710~1785 MHz | 35dBm e.i.r.p.<br>32dBm e.i.r.p. |
| UMTS | 880~915 MHz<br>1920~1980 MHz | 25dBm e.i.r.p.<br>25dBm e.i.r.p. |

Prin prezenta, DENSO TEN Limited declară că tipul de echipamente radio TN0027G este în conformitate cu Directiva 2014/53/UE.
Textul integral al declarației UE de conformitate este disponibil la următoarea adresă internet:
https://www.denso-ten.com/support/regulation/eu_doc/

| Funcție | Bandă de frecvență activă | Puterea maximă a radio-frecvenței |
|---|---|---|
| GSM | 880~915 MHz<br>1710~1785 MHz | 35dBm e.i.r.p.<br>32dBm e.i.r.p. |
| UMTS | 880~915 MHz<br>1920~1980 MHz | 25dBm e.i.r.p.<br>25dBm e.i.r.p. |

DENSO TEN Limited týmto vyhlasuje, že rádiové zariadenie typu TN0027G je v súlade so smernicou 2014/53/EÚ.
Úplné EÚ vyhlásenie o zhode je k dispozícii na tejto internetovej adrese:
https://www.denso-ten.com/support/regulation/eu_doc/

| Funkcia | Prevádzkové frekvenčné pásmo | Maximálny rádiofrekvenčný výkon |
|---|---|---|
| GSM | 880~915 MHz<br>1710~1785 MHz | 35dBm e.i.r.p.<br>32dBm e.i.r.p. |
| UMTS | 880~915 MHz<br>1920~1980 MHz | 25dBm e.i.r.p.<br>25dBm e.i.r.p. |

DENSO TEN Limited potrjuje, da je tip radijske opreme TN0027G skladen z Direktivo 2014/53/EU.
Celotno besedilo izjave EU o skladnosti je na voljo na naslednjem spletnem naslovu:
https://www.denso-ten.com/support/regulation/eu_doc/

| Funkcija | Delovni frekvenčni pas | Maksimalna radiofrekvenčna moč |
|---|---|---|
| GSM | 880~915 MHz<br>1710~1785 MHz | 35dBm e.i.r.p.<br>32dBm e.i.r.p. |
| UMTS | 880~915 MHz<br>1920~1980 MHz | 25dBm e.i.r.p.<br>25dBm e.i.r.p. |

Nëpërmjet kësaj, DENSO TEN Limited deklaron se lloji i aparatit të radios TN0027G është në përputhje me Direktivën 2014/53/EU.
Teksti i plotë i deklaratës së BE-së mbi përputhshmërinë është i disponueshëm në adresën e mëposhtme të internetit:
https://www.denso-ten.com/support/regulation/eu_doc/

| Funksion | Banda e frekuencës së punës | Fuqia maksimale e frekuencave radio |
|---|---|---|
| GSM | 880~915 MHz<br>1710~1785 MHz | 35dBm e.i.r.p.<br>32dBm e.i.r.p. |
| UMTS | 880~915 MHz<br>1920~1980 MHz | 25dBm e.i.r.p.<br>25dBm e.i.r.p. |

Ovim, DENSO TEN Limited izjavljuje da je ovaj tip radijske opreme TN0027G u skladu sa odredbama Direktive 2014/53/EU.
Kompletan tekst EU deklaracije o konformitetu je dostupan na sledećoj internet adresi:
https://www.denso-ten.com/support/regulation/eu_doc/

| Funkcija | Radni frekvencijski pojas | Maksimalna rediofrekvencijska snaga |
|---|---|---|
| GSM | 880~915 MHz<br>1710~1785 MHz | 35dBm e.i.r.p.<br>32dBm e.i.r.p. |
| UMTS | 880~915 MHz<br>1920~1980 MHz | 25dBm e.i.r.p.<br>25dBm e.i.r.p. |

Härmed försäkrar DENSO TEN Limited att denna typ av radioutrustning TN0027G överensstämmer med direktiv 2014/53/EU.
Den fullständiga texten till EU-försäkran om överensstämmelse finns på följande webbadress:
https://www.denso-ten.com/support/regulation/eu_doc/

| Funktion | Operationsfrekvensbandet | Maximal radiofrekvenseffekt |
|---|---|---|
| GSM | 880~915 MHz<br>1710~1785 MHz | 35dBm e.i.r.p.<br>32dBm e.i.r.p. |
| UMTS | 880~915 MHz<br>1920~1980 MHz | 25dBm e.i.r.p.<br>25dBm e.i.r.p. |

DENSO TEN Limited, TN0027G türü telsiz ekipmanının 2014/53/EU Direktifine uygun olduğunu beyan etmektedir.
AB uygunluk beyanının tam metnine aşağıdaki internet adresinden ulaşılabilir:
https://www.denso-ten.com/support/regulation/eu_doc/

| İşlev | Çalışma frekans bandı | Maksimum radyo-frekans gücü |
|---|---|---|
| GSM | 880~915 MHz<br>1710~1785 MHz | 35dBm e.i.r.p.<br>32dBm e.i.r.p. |
| UMTS | 880~915 MHz<br>1920~1980 MHz | 25dBm e.i.r.p.<br>25dBm e.i.r.p. |

[Para los vehículos que se venden en Paraguay]

Nombre del proveedor en Paraguay: Chacomer Automotores S.A.

Dirección: Avda. Eusebio Ayala N° 3276 Asuncion,

Republic of Paraguay

## БЕЛЕЖКИ

## ЗНАЧЕНИЕ НА СИМВОЛИТЕ ВЪРХУ ЕТИКЕТА НА АКУМУЛАТОРНАТА БАТЕРИЯ

| | |
|---|---|
|  | Забранени са пушенето, откритите пламъци и искрите |
|  | Предпазител за очи |
|  | Дръжте на разстояние от деца |

| | |
|---|---|
|  | Киселина на акумулаторната батерия |
|  | Вижте инструкциите за употреба |
|  | Експлозивен газ |


Изготвено от

**MAGYAR SUZUKI CORPORATION LTD.**

октомври 2024

Part No. 99011-63TD0-01E
Отпечатано в България.

**СЕРВИЗНА ИНФОРМАЦИЯ**

**Препоръки относно горивото:**
Вижте страница 12-2

**Препоръки относно моторното масло**:
Бензинови двигатели:
(двигатели K14C)
Класификация: ACEA A 1/B1, A3/B3, A3/B4, A5/B5
API SL, SM, SN или SP
ILSAC GF6
Вискозитет: SAE **5W-30**, 10W-30, 10W-40
(двигатели K14D)
Класификация: ACEA A1/B1
API SL, SM, SN или SP
ILSAC GF-6
Вискозитет: SAE **OW-20**
(двигатели K15C)
Класификация: ACEA A1/B1, A3/B3, A3/B4, A5/B5
API SL, SM, SN или SP
ILSAC GF-6
Вискозитет: SAE **OW-16**, 0W-20, 5W-30

За повече подробности вижте „Моторно масло и филтър“ в раздел „ПРОВЕРКА И ПОДДРЪЖКА“.

**Спирачна течност:**
D0T4 или SAE J1704

**Трансмисионно масло:**
SUZUKI AT-OIL AW-1

**Налягане при студени гуми:**
Виж етикета за информация относно гумите, който е разположен на централната колона от страната на водача.

**MAGYAR SUZUKI CORPORATION LTD.**

**10.2024 г. ®**
**Отпечатано в България.**